Приложение Д (справочное)

СХЕМА ЭЛЕКТРИЧЕСКАЯ ПРИНЦИПИАЛЬНАЯ ТЕЛЕВИЗОРА ЦВЕТНОГО ИЗОБРАЖЕНИЯ Horizont 24LE5216D (Часть 1, частей 12)

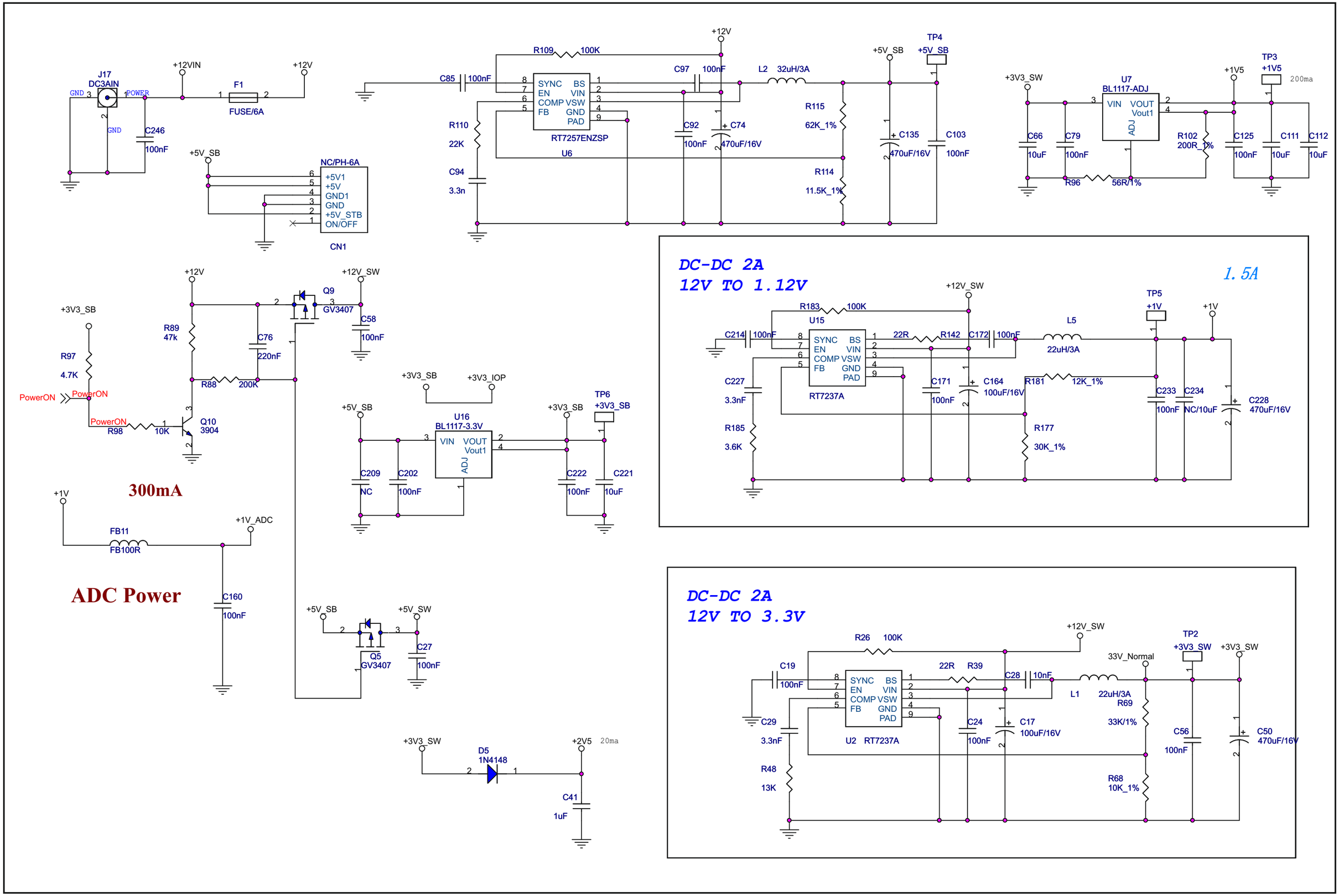

СХЕМА ЭЛЕКТРИЧЕСКАЯ ПРИНЦИПИАЛЬНАЯ ТЕЛЕВИЗОРА ЦВЕТНОГО ИЗОБРАЖЕНИЯ Horizont 24LE5216D (Часть 2, частей 12)

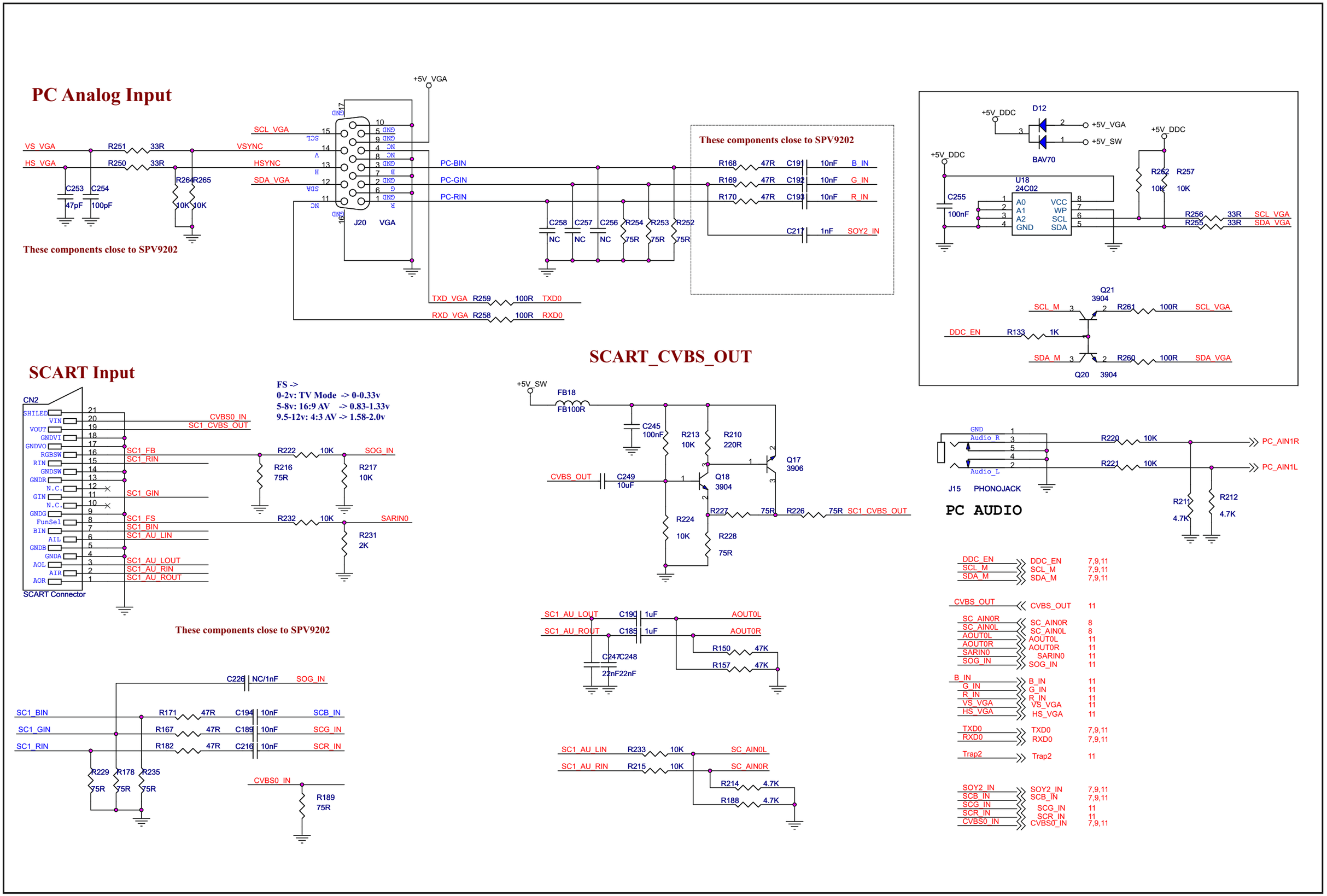

СХЕМА ЭЛЕКТРИЧЕСКАЯ ПРИНЦИПИАЛЬНАЯ ТЕЛЕВИЗОРА ЦВЕТНОГО ИЗОБРАЖЕНИЯ Horizont 24LE5216D (Часть 3, частей 12)

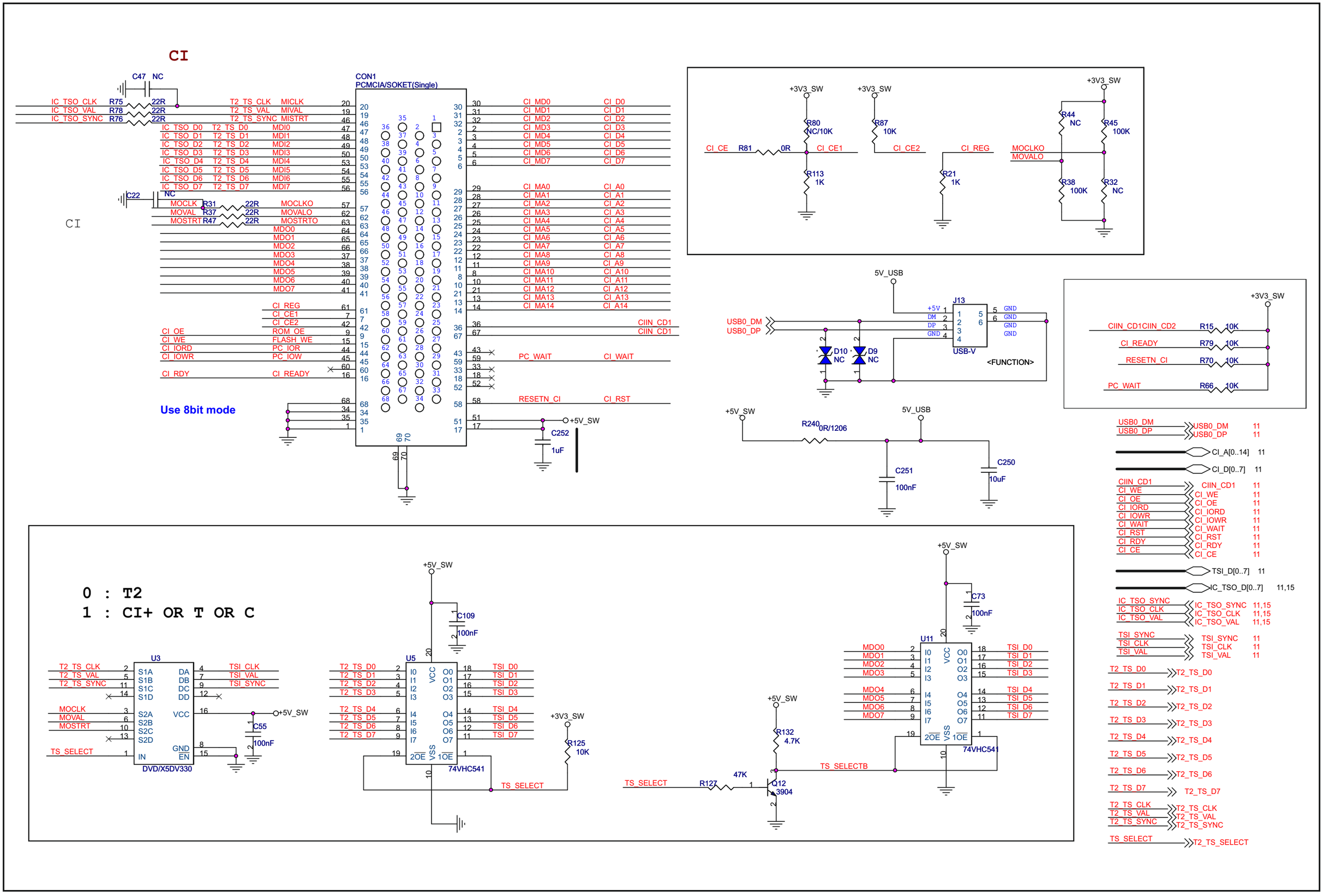

СХЕМА ЭЛЕКТРИЧЕСКАЯ ПРИНЦИПИАЛЬНАЯ ТЕЛЕВИЗОРА ЦВЕТНОГО ИЗОБРАЖЕНИЯ Horizont 24LE5216D (Часть 4, частей 12)

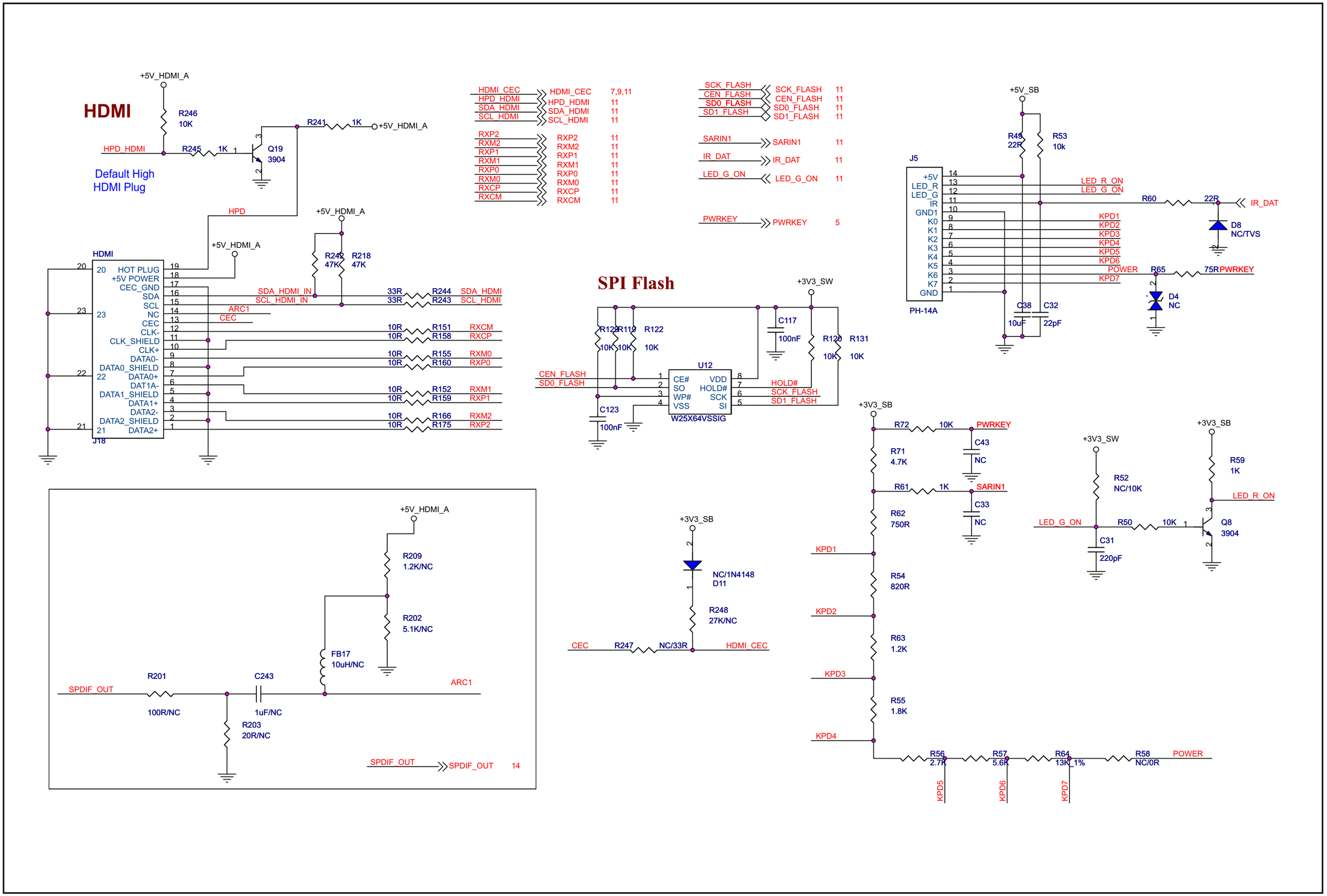

СХЕМА ЭЛЕКТРИЧЕСКАЯ ПРИНЦИПИАЛЬНАЯ ТЕЛЕВИЗОРА ЦВЕТНОГО ИЗОБРАЖЕНИЯ Horizont 24LE5216D (Часть 5, частей 12)

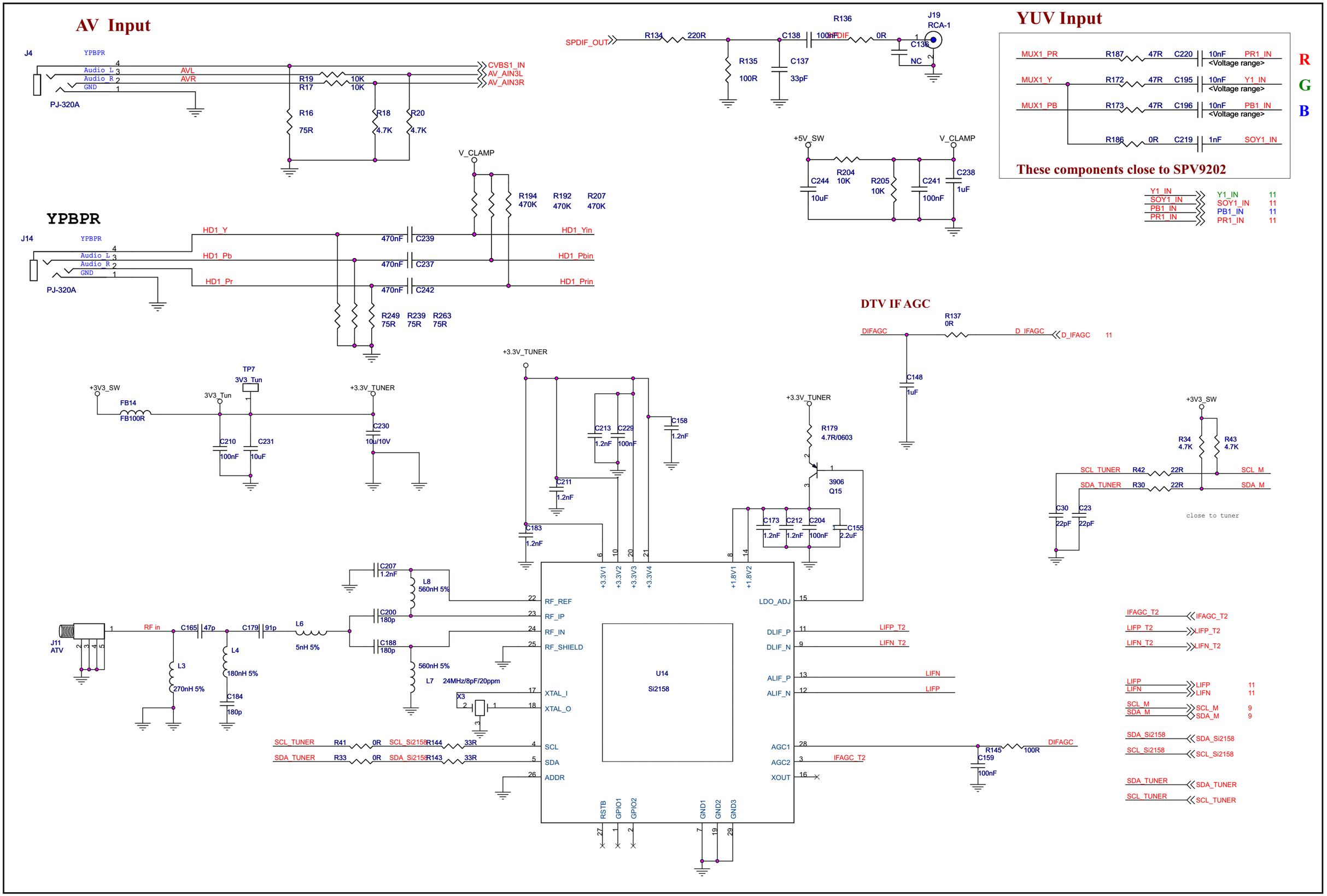

СХЕМА ЭЛЕКТРИЧЕСКАЯ ПРИНЦИПИАЛЬНАЯ ТЕЛЕВИЗОРА ЦВЕТНОГО ИЗОБРАЖЕНИЯ Horizont 24LE5216D (Часть 6, частей 12)

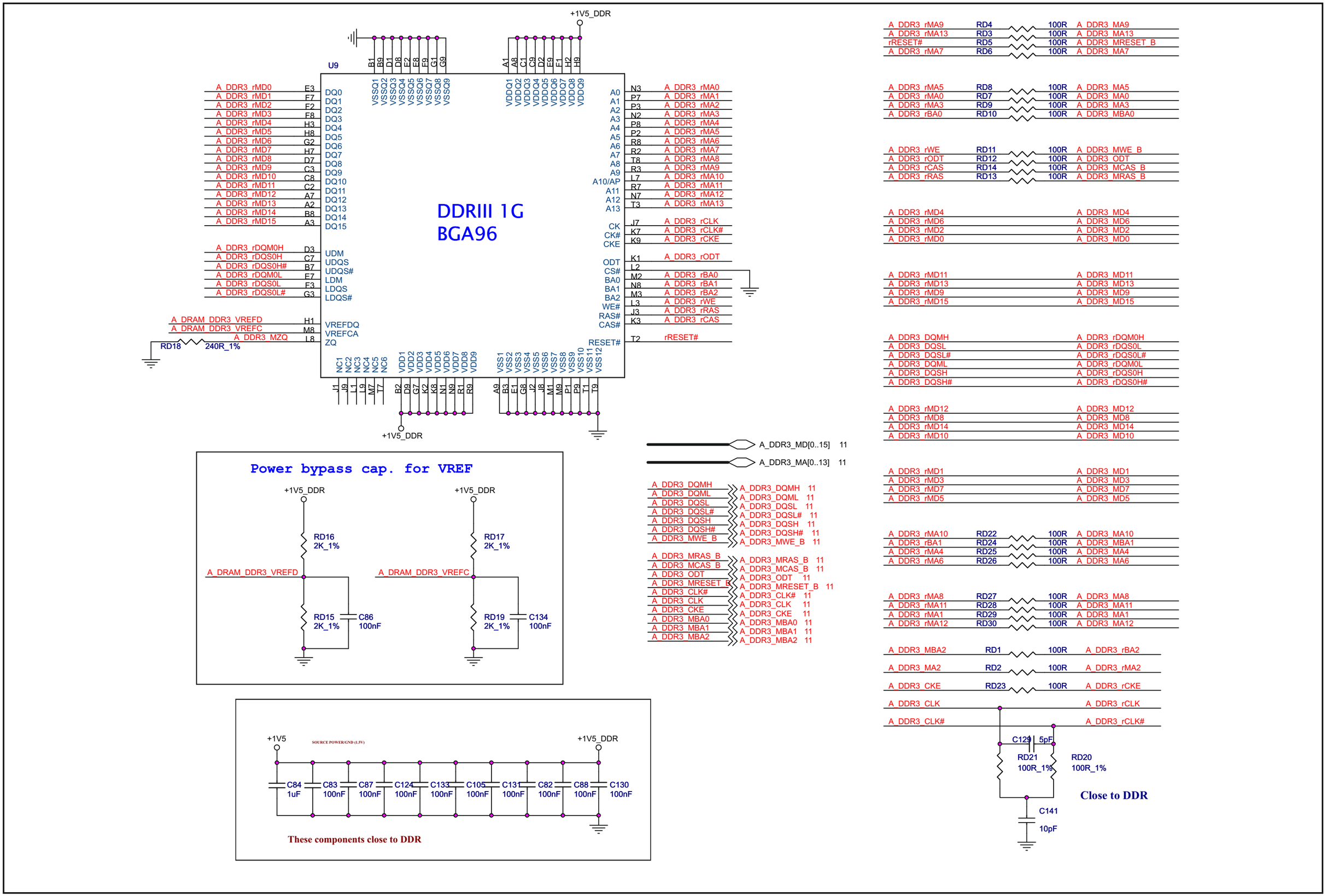

СХЕМА ЭЛЕКТРИЧЕСКАЯ ПРИНЦИПИАЛЬНАЯ ТЕЛЕВИЗОРА ЦВЕТНОГО ИЗОБРАЖЕНИЯ Horizont 24LE5216D (Часть 8, частей 12)

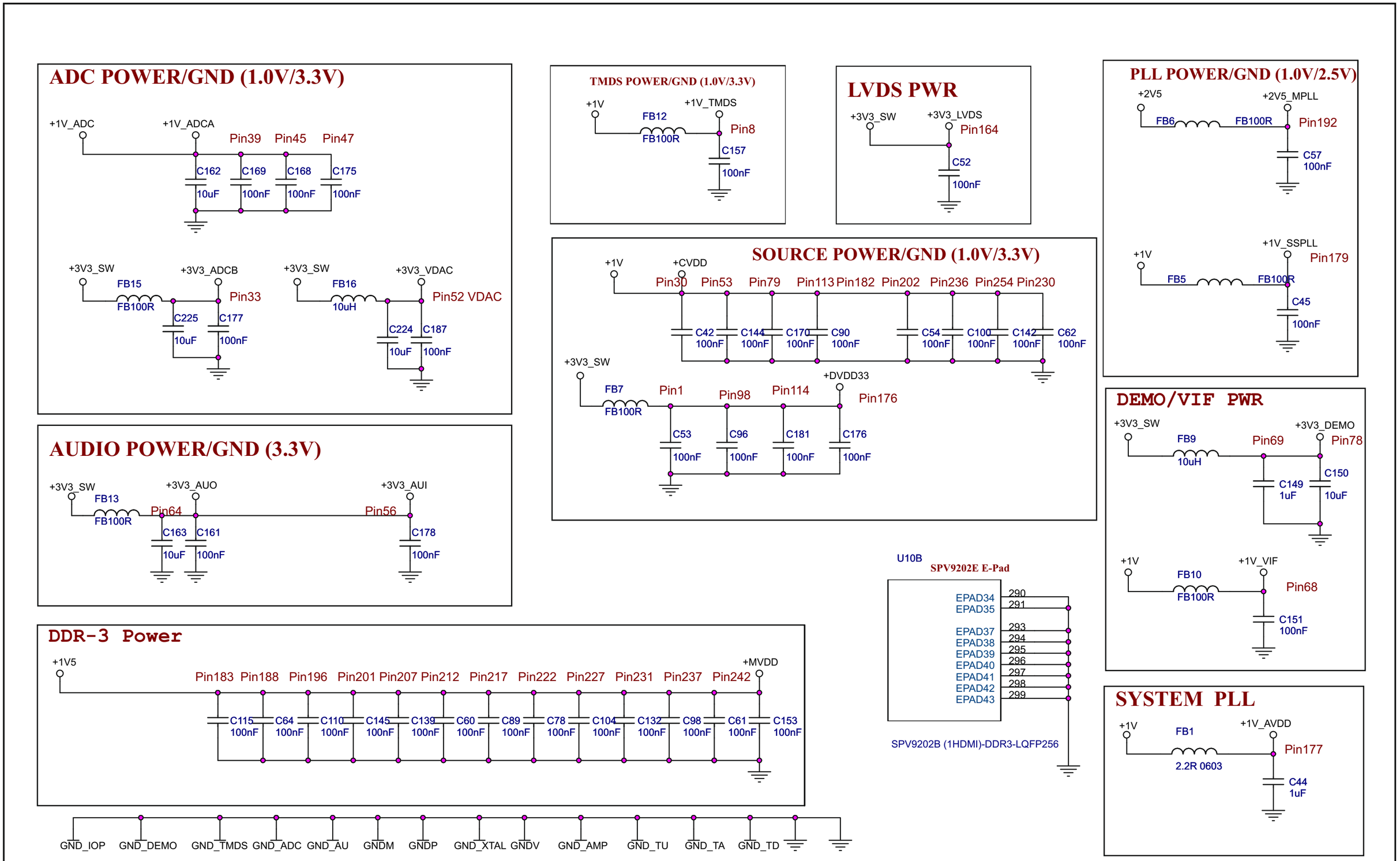

СХЕМА ЭЛЕКТРИЧЕСКАЯ ПРИНЦИПИАЛЬНАЯ ТЕЛЕВИЗОРА ЦВЕТНОГО ИЗОБРАЖЕНИЯ Horizont 24LE5216D (Часть 7, частей 12)

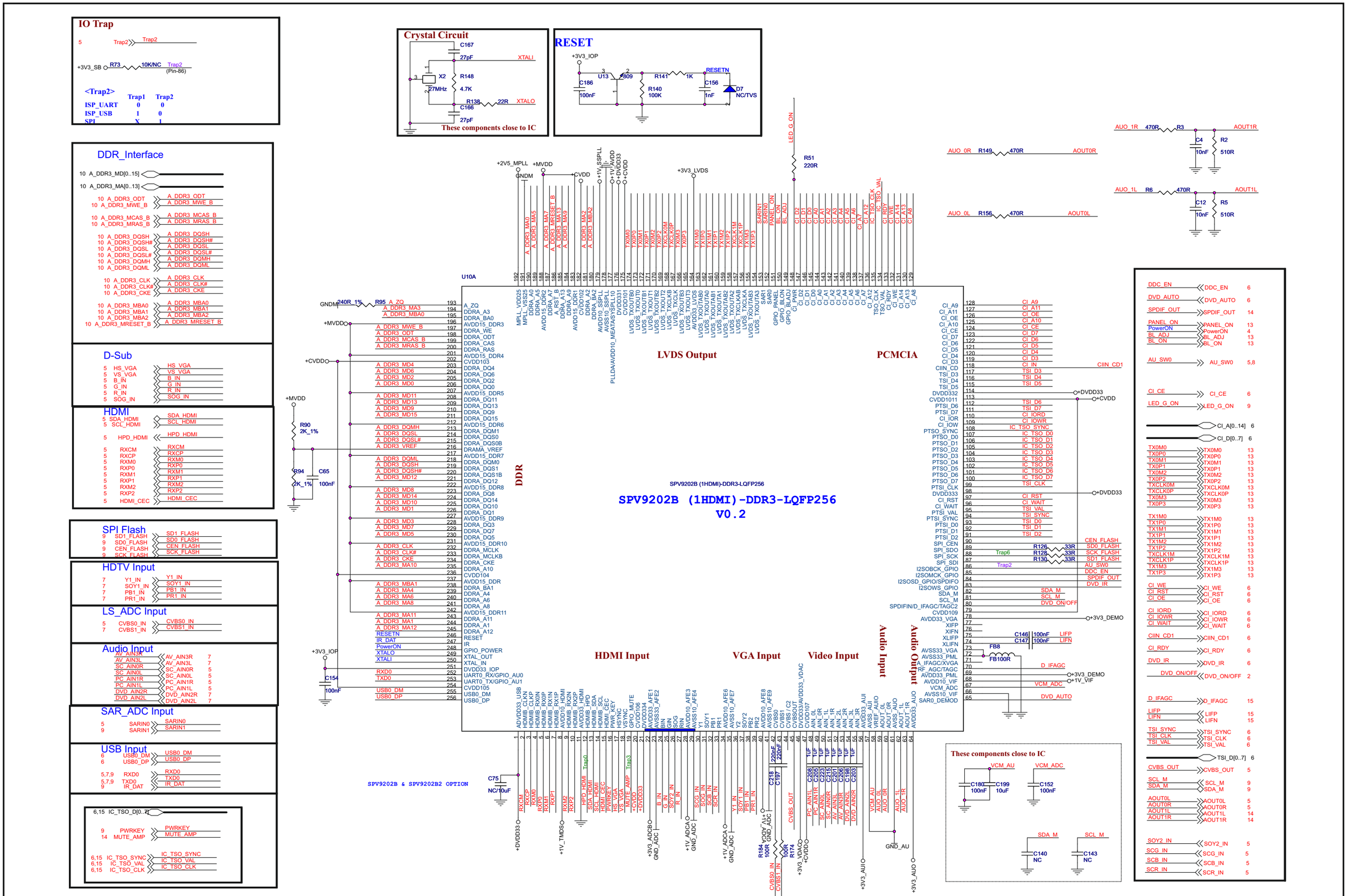

СХЕМА ЭЛЕКТРИЧЕСКАЯ ПРИНЦИПИАЛЬНАЯ ТЕЛЕВИЗОРА ЦВЕТНОГО ИЗОБРАЖЕНИЯ Horizont 24LE5216D (Часть 9, частей 12)

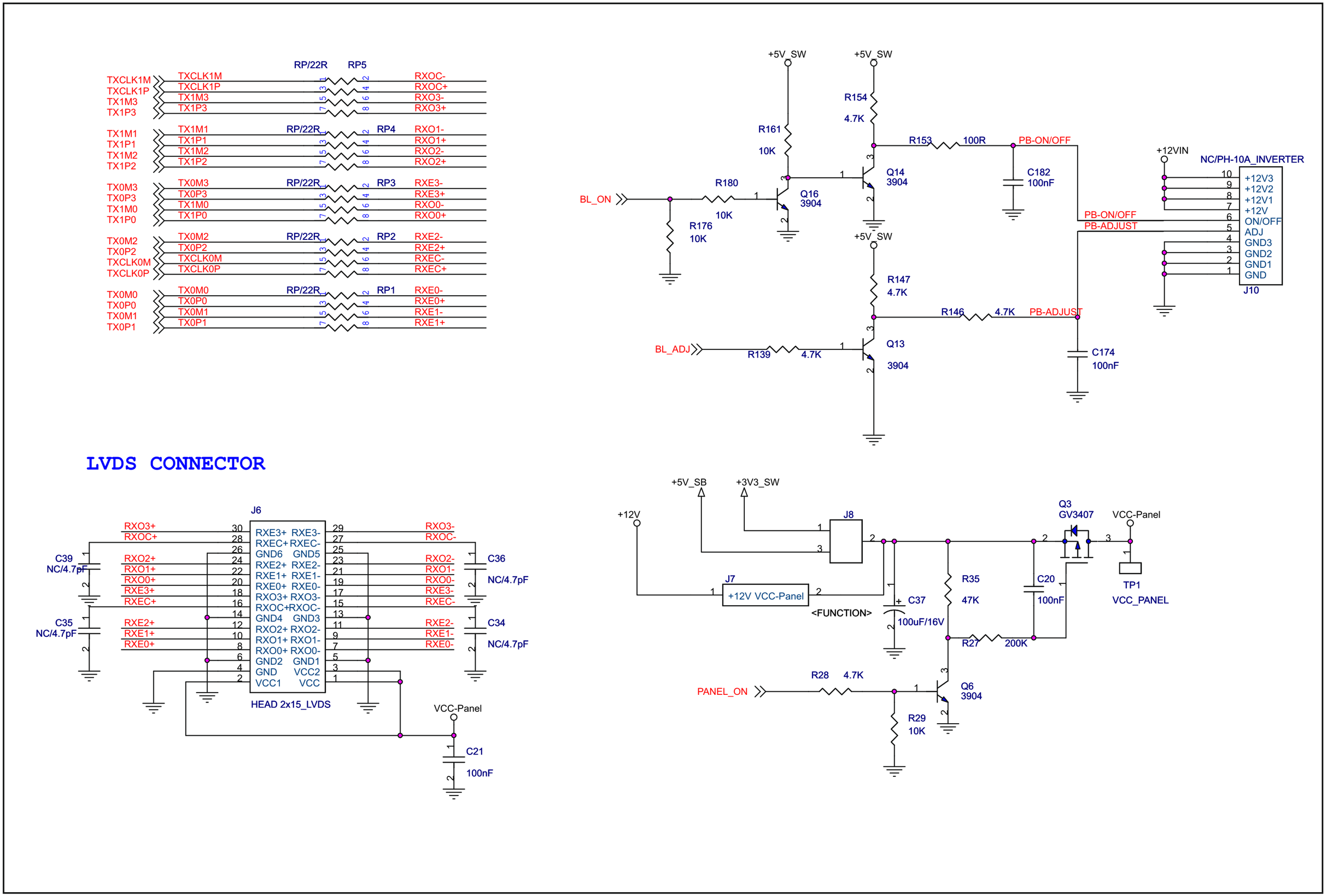

СХЕМА ЭЛЕКТРИЧЕСКАЯ ПРИНЦИПИАЛЬНАЯ ТЕЛЕВИЗОРА ЦВЕТНОГО ИЗОБРАЖЕНИЯ Horizont 24LE5216D (Часть 10, частей 12)

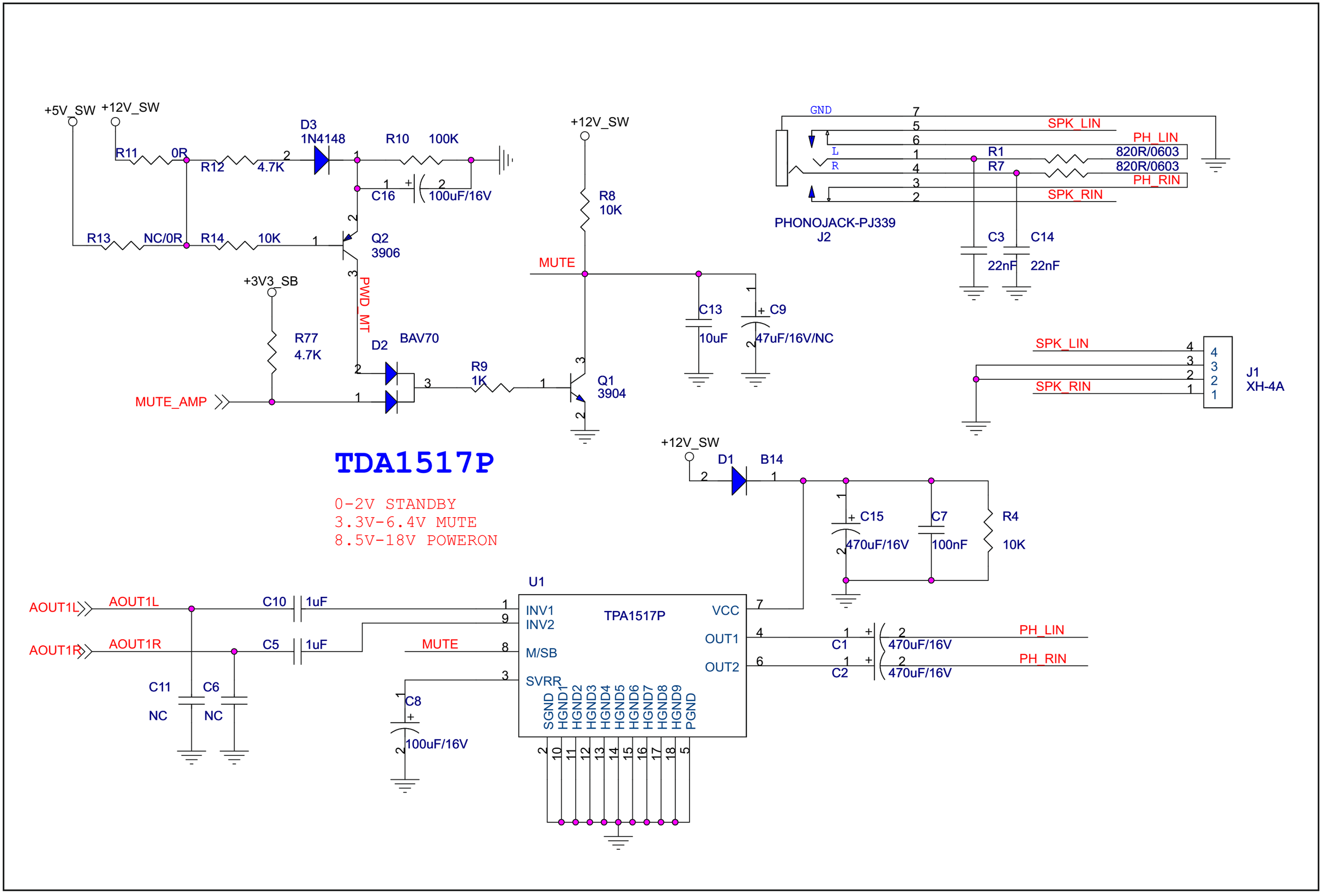

СХЕМА ЭЛЕКТРИЧЕСКАЯ ПРИНЦИПИАЛЬНАЯ ТЕЛЕВИЗОРА ЦВЕТНОГО ИЗОБРАЖЕНИЯ Horizont 24LE5216D (Часть 11, частей 12)

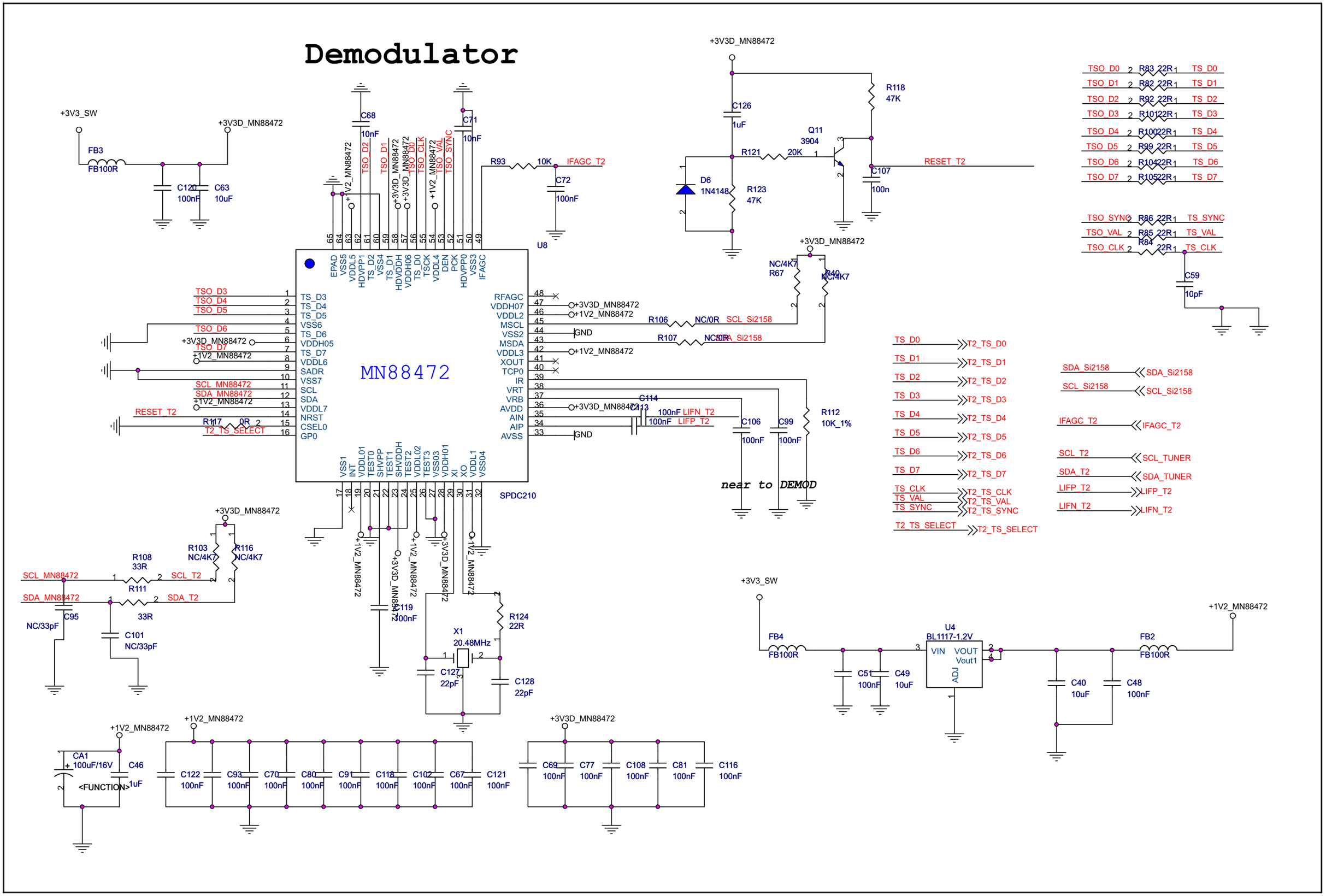
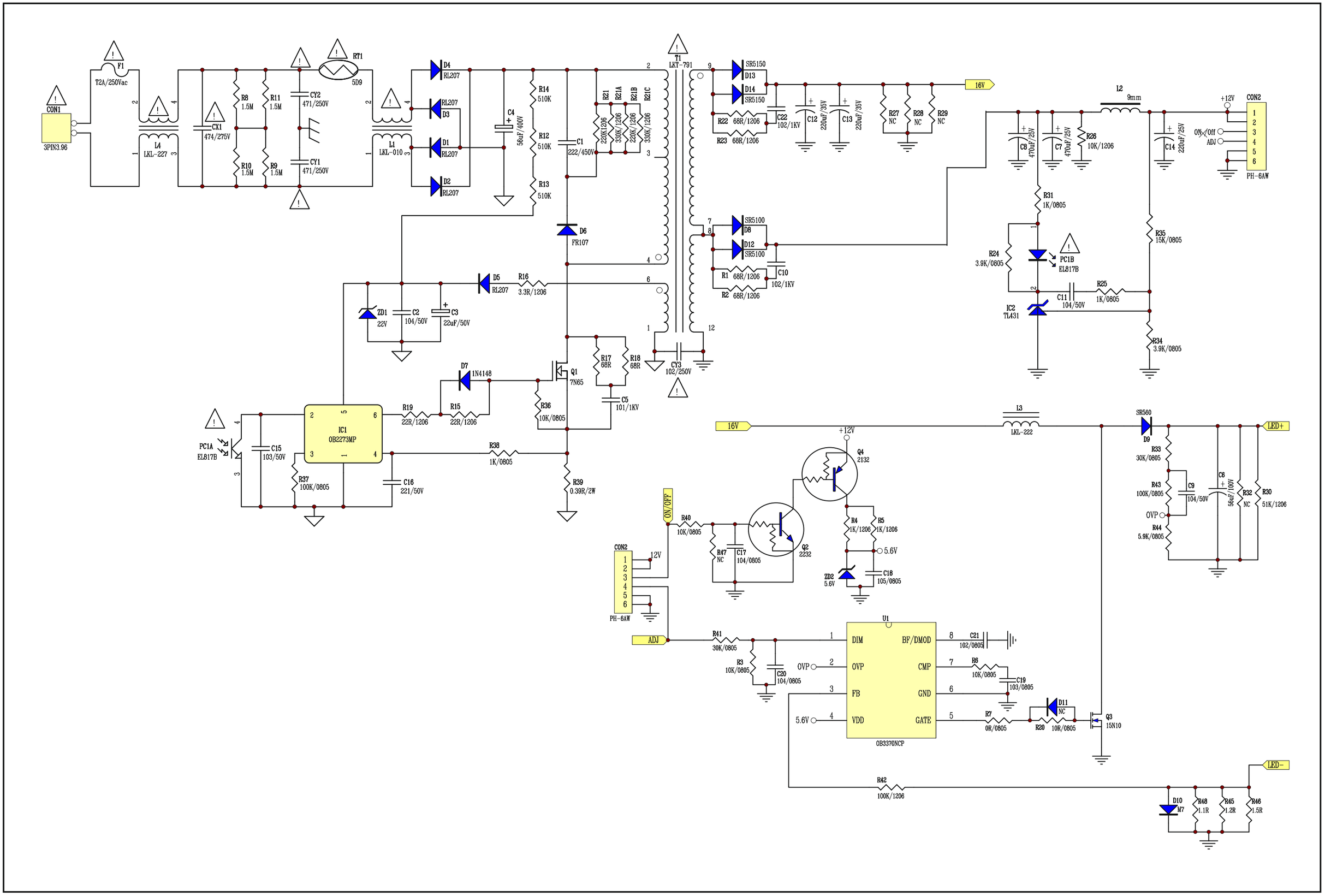
СХЕМА ЭЛЕКТРИЧЕСКАЯ ПРИНЦИПИАЛЬНАЯ ТЕЛЕВИЗОРА ЦВЕТНОГО ИЗОБРАЖЕНИЯ Horizont 24LE5216D (Часть 12, частей 12)