****

C-MOS 1CHIP STEPPING MOTOR CONTROL DRIVER

—SIDE VIEW—

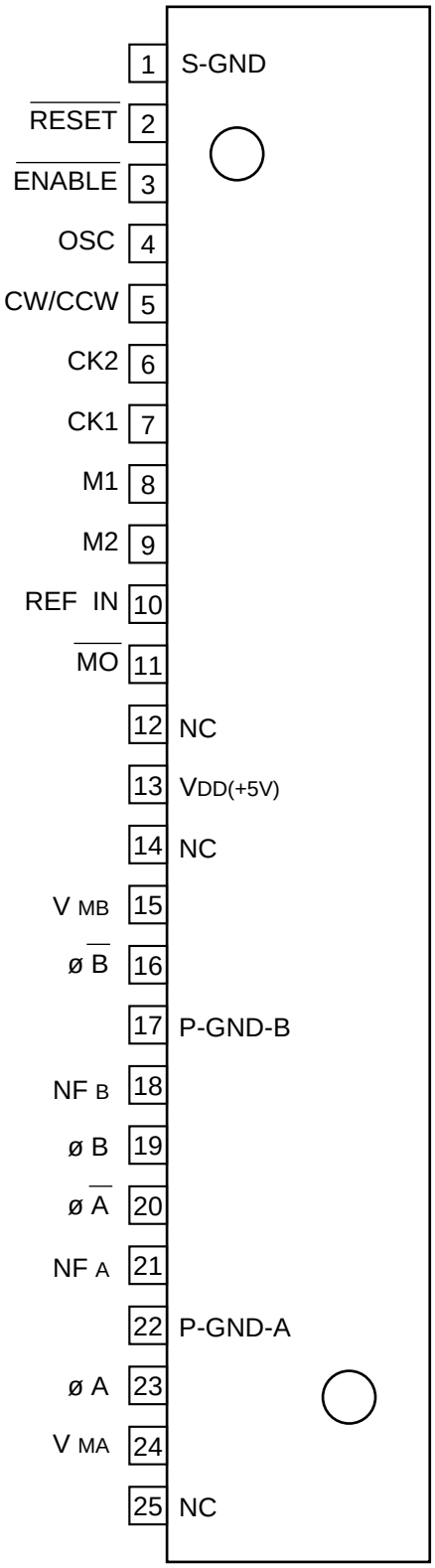

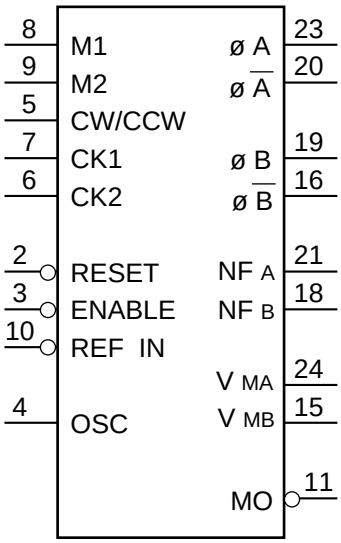

INPUT

CK1, CK2	;	CLOCK
CW/CCW	;	POSITIVE/NEGATIVE CHANGE
M1, M2	;	MODE SETTING
ENABLE	;	ENABLE
REF IN	;	OUTPUT REFERENCE SETTING
RESET	;	RESET

OUTPUT

ø A	;	ø A OUTPUT
ø A	;	ø A OUTPUT
ø B	;	ø B OUTPUT
ø B	;	ø B OUTPUT
MO	;	INITIAL DETECT
N FA	;	Ach OUTPUT CURRENT DETECT
N FB	;	Bch OUTPUT CURRENT DETECT
V MA, V MB	;	OUTPUT POWER SUPPLY

OTHER

OSC	;	CHOPPING FREQUENCY SETTING

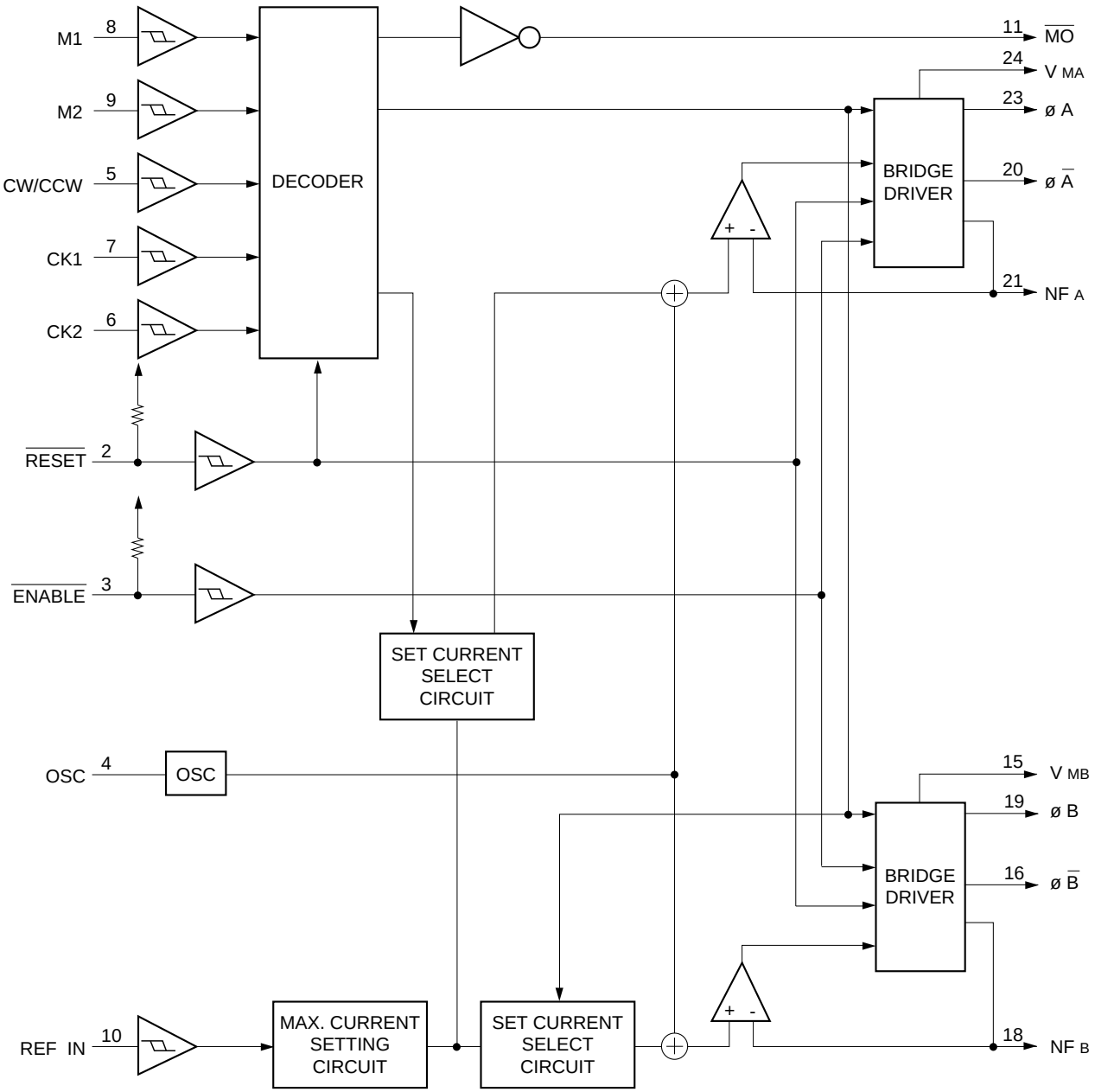
M1
8
M2
9
CW/CCW
5
CK1
7
CK2
6
DECODER
RESET
2
ENABLE
3
SET CURRENT SELECT CIRCUIT
OSC
4
OSC
REF IN
10
MAX. CURRENT SETTING CIRCUIT
SET CURRENT SELECT CIRCUIT
11
MO
24
V MA
23
ø A
20
ø A
21
NF A
BRIDGE DRIVER
15
V MB
19
ø B
16
ø B
18
NF B
BRIDGE DRIVER

Вы скачали этот файл с сайта «Сайт радиолюбителей»

Другие разделы сайта

Раздел БИБЛИОТЕКА
Книги для и журналы радиолюбителям
http://radio-uchebnik.ru/library/

Раздел РАДИОСХЕМЫ
Различные схемы как для начинающих так и для профессионалов:
Схемы бытовой техники, телевизоров, мониторов, автомагнитол, музыкальных центров, и для самостоятельной сборки
http://radio-uchebnik.ru/shem/

Раздел ФАЙЛОВОЕ ХРАНИЛИЩЕ
Различные файлы: Даташиты, схемы, прошивки и так далее
http://radio-uchebnik.ru/downfiles/

Раздел РАДИОКОМПАС
Если Вы занимаетесь ремонтом электроники на профессиональном уровне- то Вы можете сообщить о себе.
http://radio-uchebnik.ru/radiomap/

Раздел ДОСКА ОБЪЯВЛЕНИЙ
Здесь Вы можете разместить бесплатное объявление сроком до 120 дней (только радиотематика!!)
http://radio-uchebnik.ru/ads/

Раздел СПРАВОЧНИК ПО МИКРОСХЕМАМ
Справочные данные на микросхемы импортного и отечественного производства
http://radio-uchebnik.ru/microbase/

Раздел СТАТЬИ
Различные статьи радиолюбительской (и не только) тематики: секреты телемастера, практическая электроника, альтернативная энергия, расчеты по электронике, электронные устройства и так далее
http://radio-uchebnik.ru/txt/

ФОРУМ НАШЕГО САЙТА
http://radio-uchebnik.ru/forum/