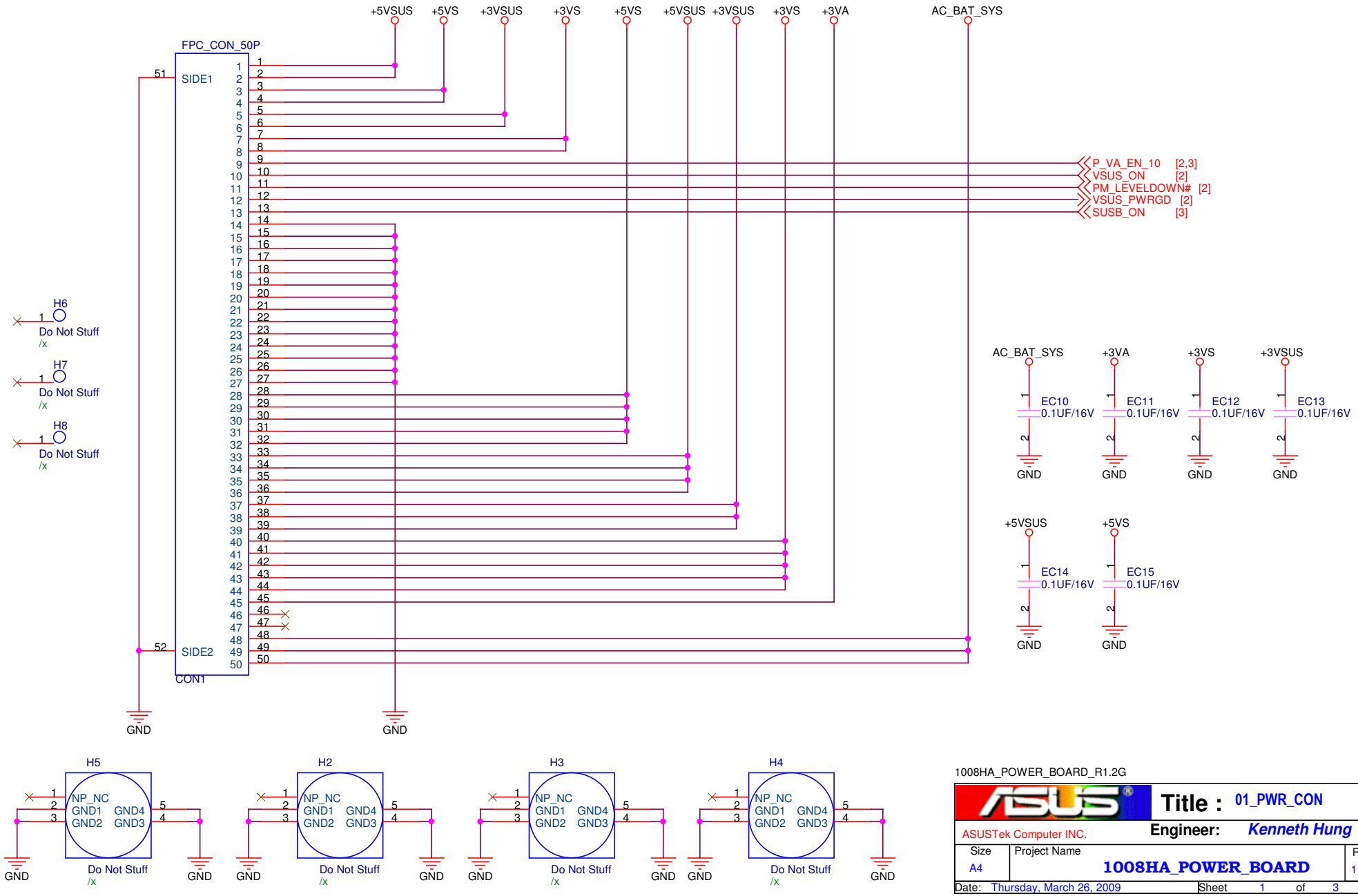

1008HA_POWER_BOARD_R1.2G

ASUSTek Computer INC.	Title : 01_PWR_CON		
	Engineer: Kenneth Hung		
Size A4	Project Name 1008HA_POWER_BOARD		Rev 1.2G
Date: Thursday, March 26, 2009	Sheet 1 of 3		

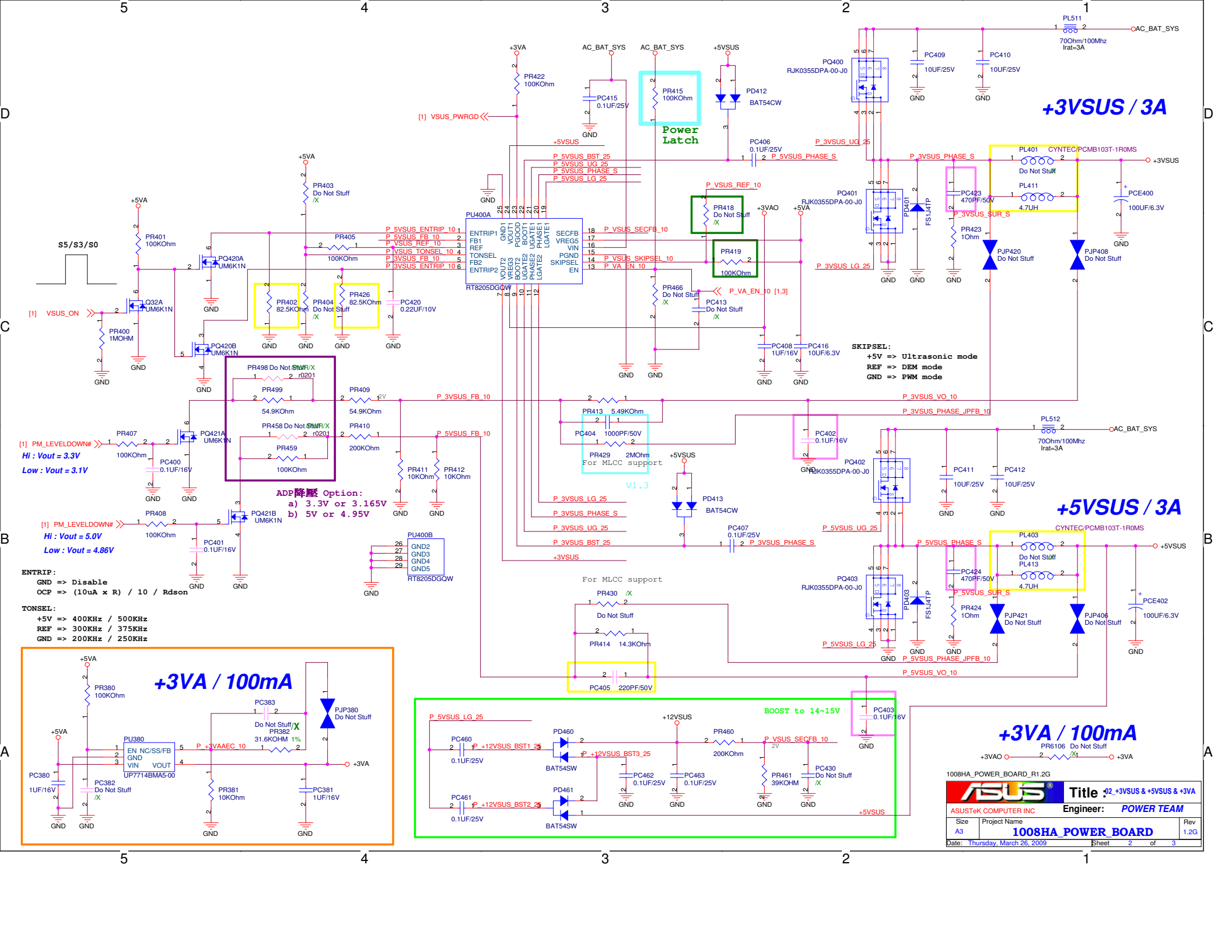
+3VSUS / 3A
+5VSUS / 3A
+3VA / 100mA
Power Latch
S5/S3/S0
PU400A
RT8205DGQW
PU400B
PU380
UP7714BMA5-00
PQ400 RJK0355DPA-00-J0
PQ401 RJK0355DPA-00-J0
PQ402 RJK0355DPA-00-J0
PQ403 RJK0355DPA-00-J0
PL401 CYNTEC/PCMB103T-1R0MS
PL403 CYNTEC/PCMB103T-1R0MS
PL511 70Ohm/100Mhz Irat=3A
PL512 70Ohm/100Mhz Irat=3A
AC_BAT_SYS
+3VSUS
+5VSUS
+3VA
+5VA
+3VAO
+12VSUS
[1] VSUS_PWRGD
[1] VSUS_ON
[1] PM_LEVELDOWN#
Hi : Vout = 3.3V
Low : Vout = 3.1V
Hi : Vout = 5.0V
Low : Vout = 4.86V
ADP降壓 Option:
a) 3.3V or 3.165V
b) 5V or 4.95V
SKIPSEL:
+5V => Ultrasonic mode
REF => DEM mode
GND => PWM mode
ENTRIP:
GND => Disable
OCP => (10uA x R) / 10 / Rdson
TONSEL:
+5V => 400KHz / 500KHz
REF => 300KHz / 375KHz
GND => 200KHz / 250KHz
For MLCC support
BOOST to 14~15V
V1.3
1008HA_POWER_BOARD_R1.2G
ASUSTeK COMPUTER INC
Title : 02_+3VSUS & +5VSUS & +3VA
Engineer: POWER TEAM
Size A3
Project Name 1008HA_POWER_BOARD
Rev 1.2G
Date: Thursday, March 26, 2009
Sheet 2 of 3

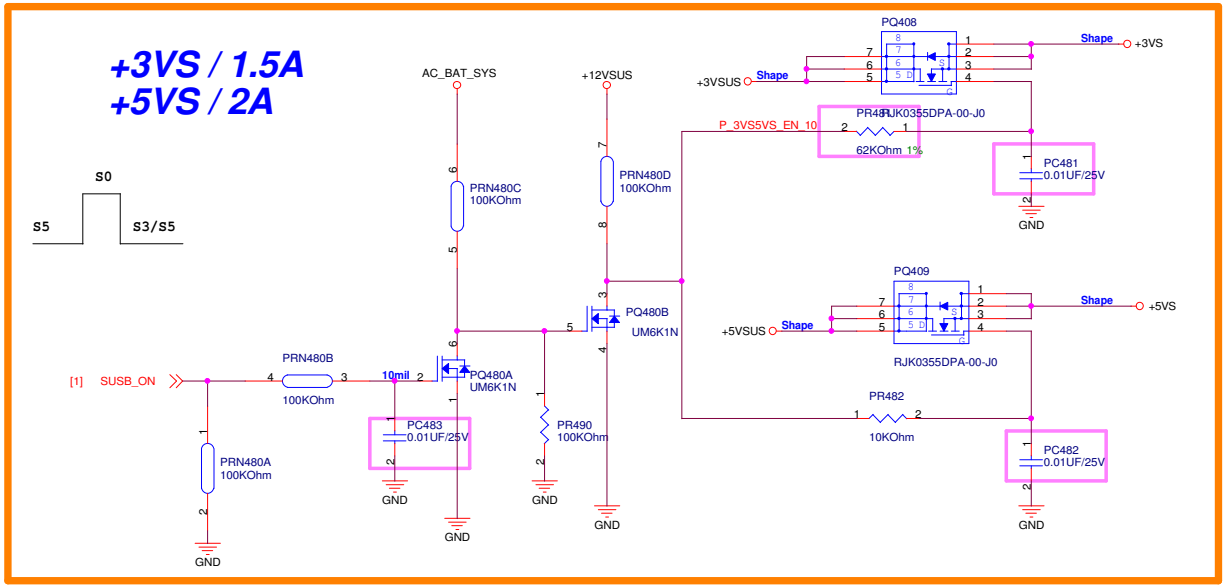

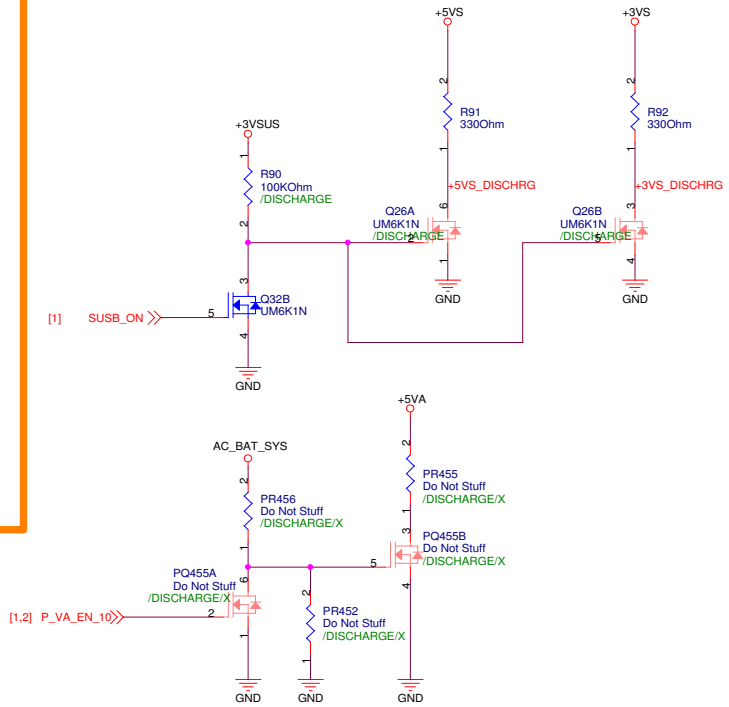

1008HA_POWER_BOARD_R1.2G

ASUS	Title :	03_+3VS & +5VS
ASUSTek Computer INC.	Engineer:	POWER TEAM
Size: A3	Project Name: 1008HA_POWER_BOARD	Rev: 1.2G
Date: Thursday, March 26, 2009	Sheet 3 of 3	

Вы скачали этот файл с сайта «Сайт радиолюбителей»

Другие разделы сайта

Раздел БИБЛИОТЕКА
Книги для и журналы радиолюбителям
http://radio-uchebnik.ru/library/

Раздел РАДИОСХЕМЫ
Различные схемы как для начинающих так и для профессионалов:
Схемы бытовой техники, телевизоров, мониторов, автомагнитол, музыкальных центров, и для самостоятельной сборки
http://radio-uchebnik.ru/shem/

Раздел ФАЙЛОВОЕ ХРАНИЛИЩЕ
Различные файлы: Даташиты, схемы, прошивки и так далее
http://radio-uchebnik.ru/downfiles/

Раздел РАДИОКОМПАС
Если Вы занимаетесь ремонтом электроники на профессиональном уровне- то Вы можете сообщить о себе.
http://radio-uchebnik.ru/radiomap/

Раздел ДОСКА ОБЪЯВЛЕНИЙ
Здесь Вы можете разместить бесплатное объявление сроком до 120 дней (только радиотематика!!)
http://radio-uchebnik.ru/ads/

Раздел СПРАВОЧНИК ПО МИКРОСХЕМАМ
Справочные данные на микросхемы импортного и отечественного производства
http://radio-uchebnik.ru/microbase/

Раздел СТАТЬИ
Различные статьи радиолюбительской (и не только) тематики: секреты телемастера, практическая электроника, альтернативная энергия, расчеты по электронике, электронные устройства и так далее
http://radio-uchebnik.ru/txt/

ФОРУМ НАШЕГО САЙТА
http://radio-uchebnik.ru/forum/