第二部分

海信 FLI8125 机芯电视机电路原理图

（以海信 TLM1933 型液晶彩色电视机为例）

适用机型：TLM1533、TLM1733、TLM1933、TLM2077D

海信 TLM1933 型液晶彩色电视机电路原理图(1/8)——整机电路框图

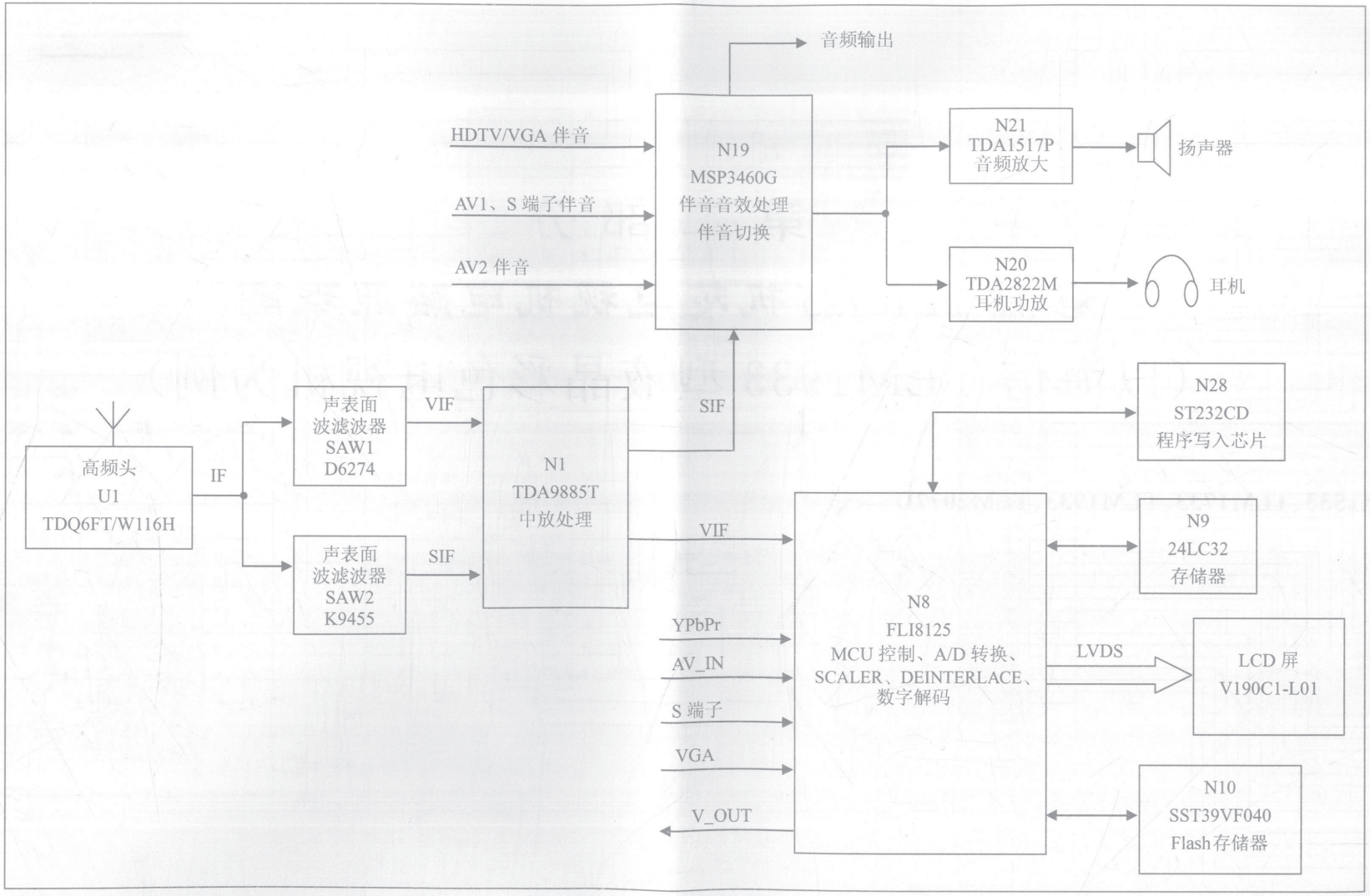

海信 TLM1933 型液晶彩色电视机电路原理图(2/8)——电源电路

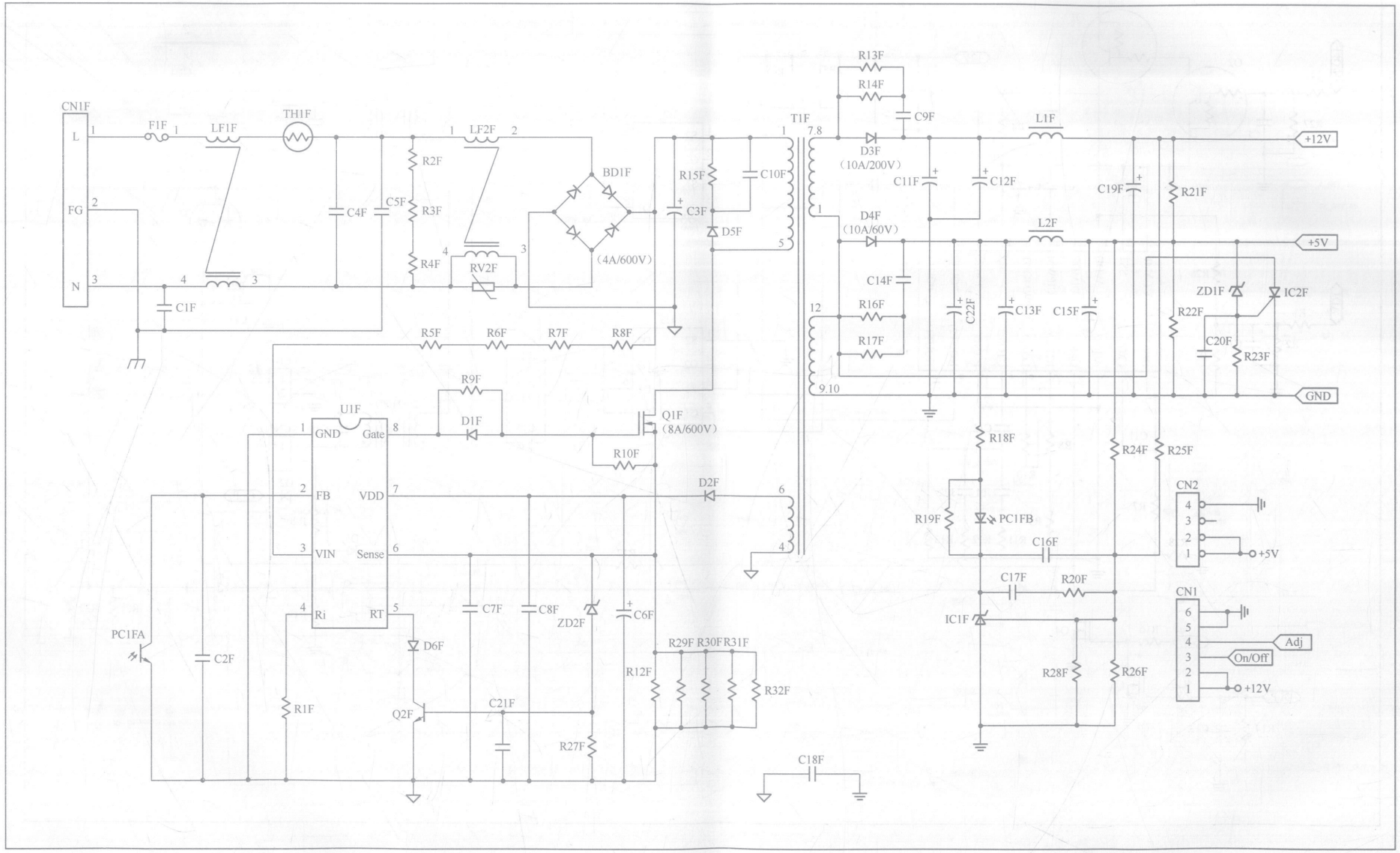

海信 TLM1933 型液晶彩色电视机电路原理图(3/8)——逆变器电路

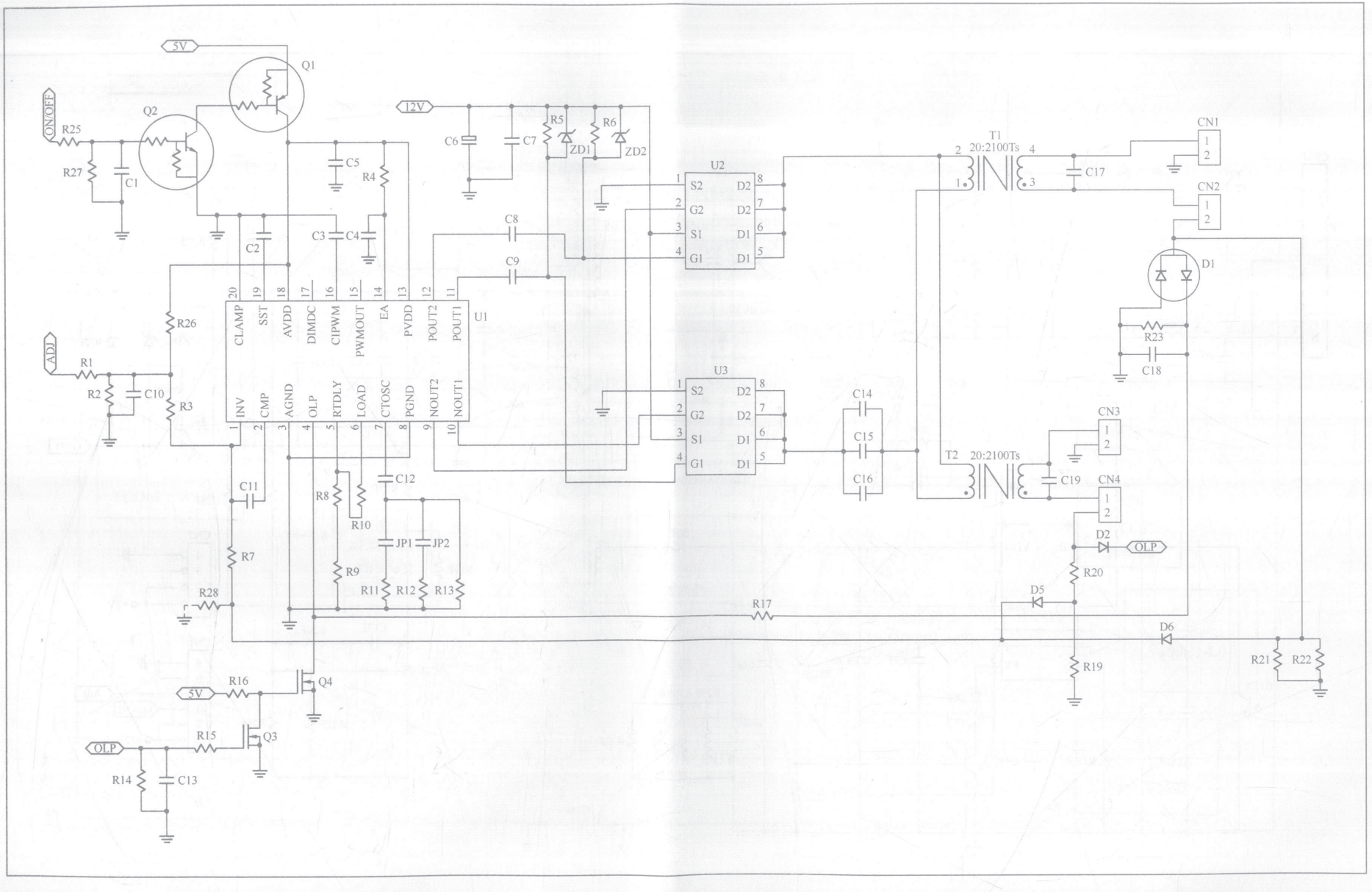

海信 TLM1933 型液晶彩色电视机电路原理图(4/8)——信号输入与输出电路

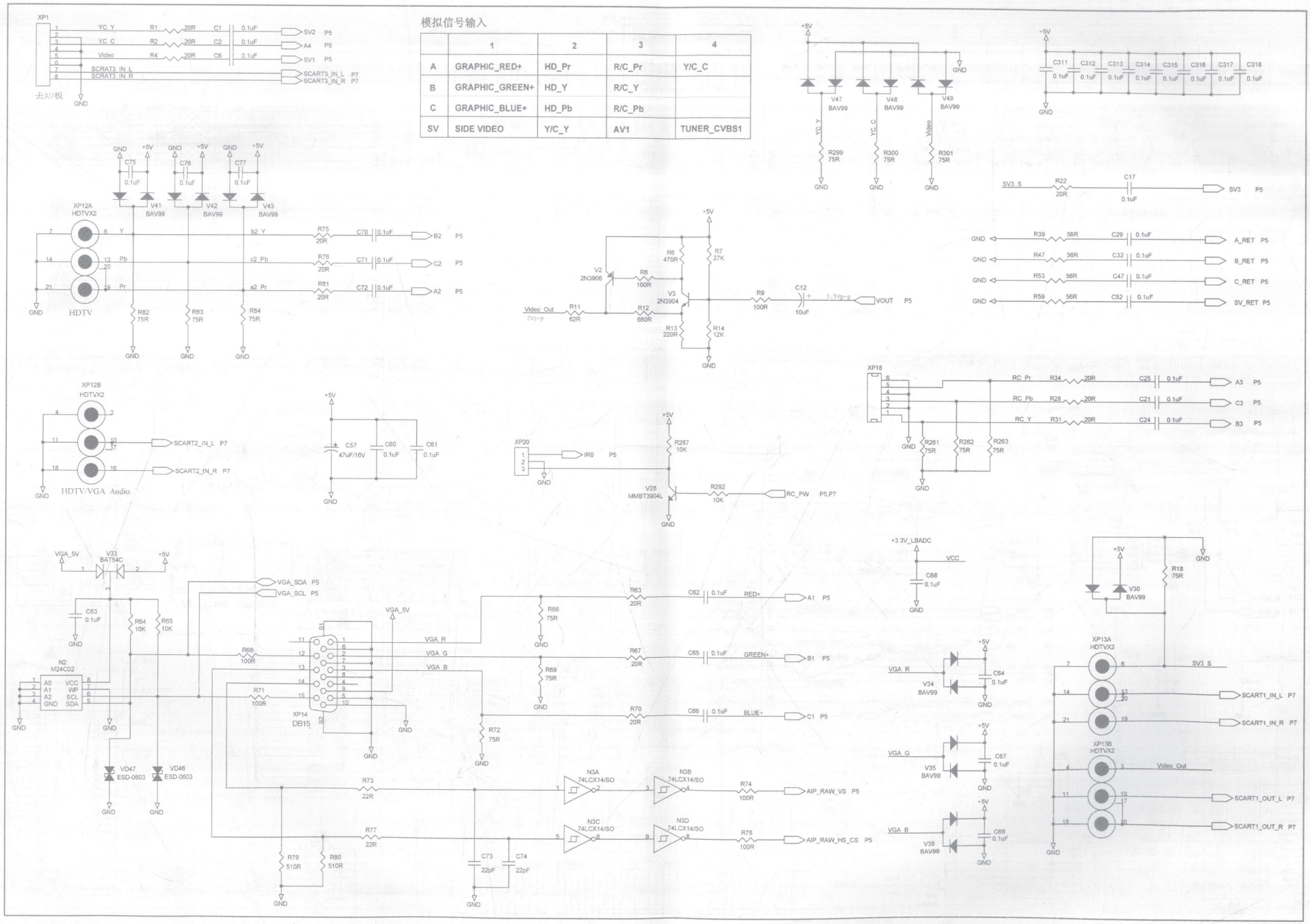

模拟信号输入

	1	2	3	4
A	GRAPHIC_RED+	HD_Pr	R/C_Pr	Y/C_C
B	GRAPHIC_GREEN+	HD_Y	R/C_Y	
C	GRAPHIC_BLUE+	HD_Pb	R/C_Pb	
SV	SIDE VIDEO	Y/C_Y	AV1	TUNER_CVBS1

海信 TLM1933 型液晶彩色电视机电路原理图(5/8)——FLI8125 处理电路

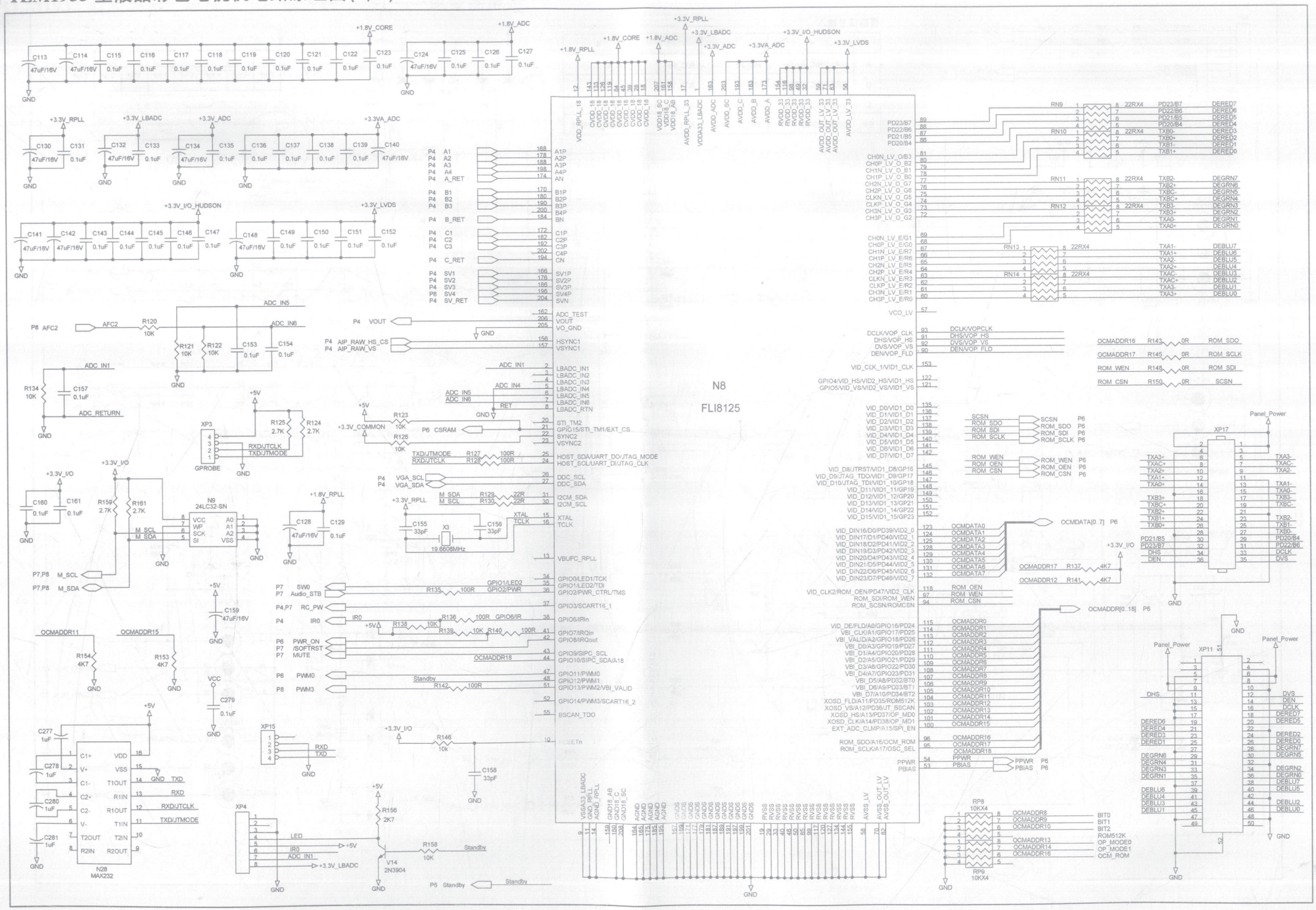

海信 TLM1933 型液晶彩色电视机电路原理图(6/8)——小信号供电及其他电路

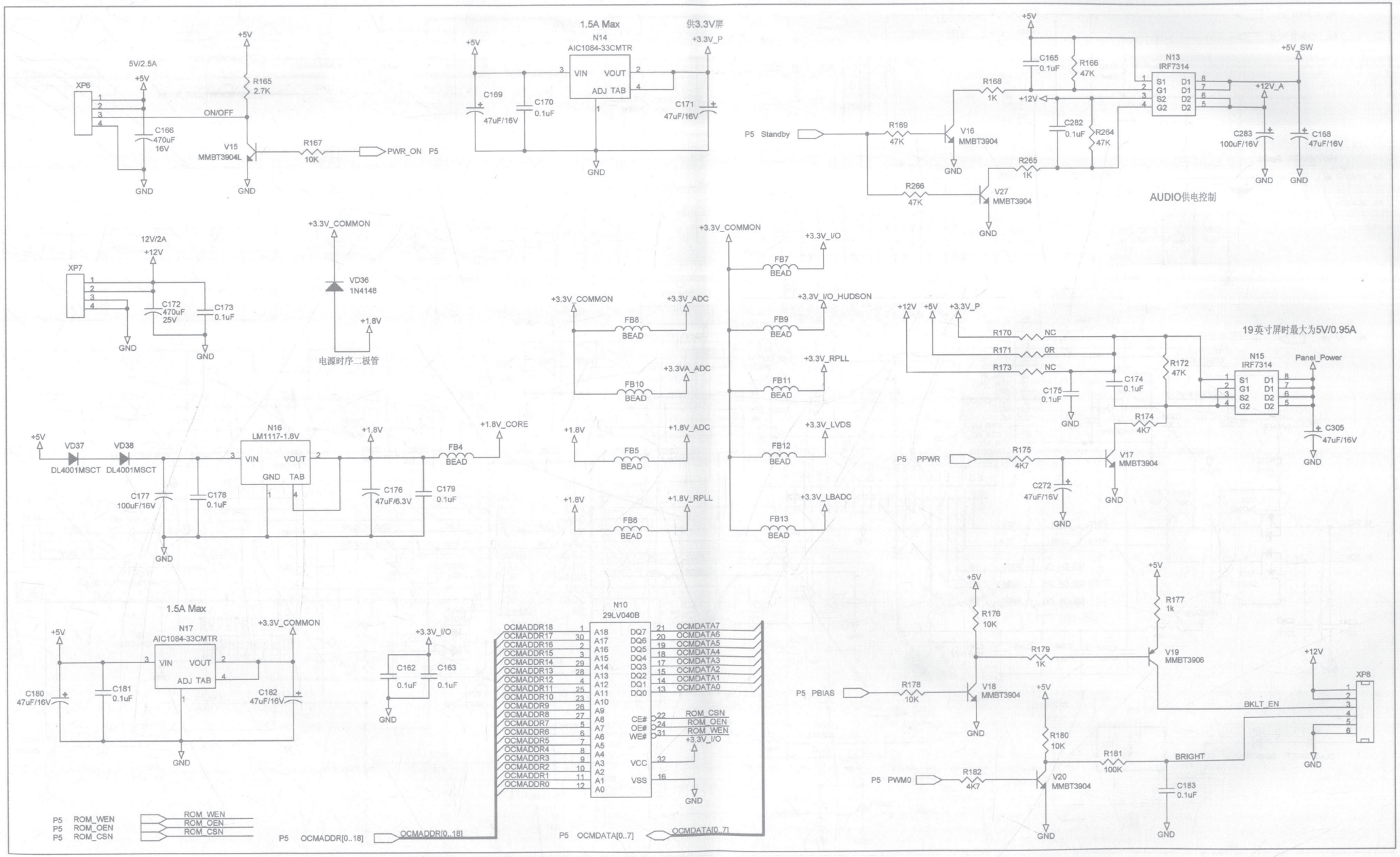

海信 TLM1933 型液晶彩色电视机电路原理图(7/8)——伴音处理电路

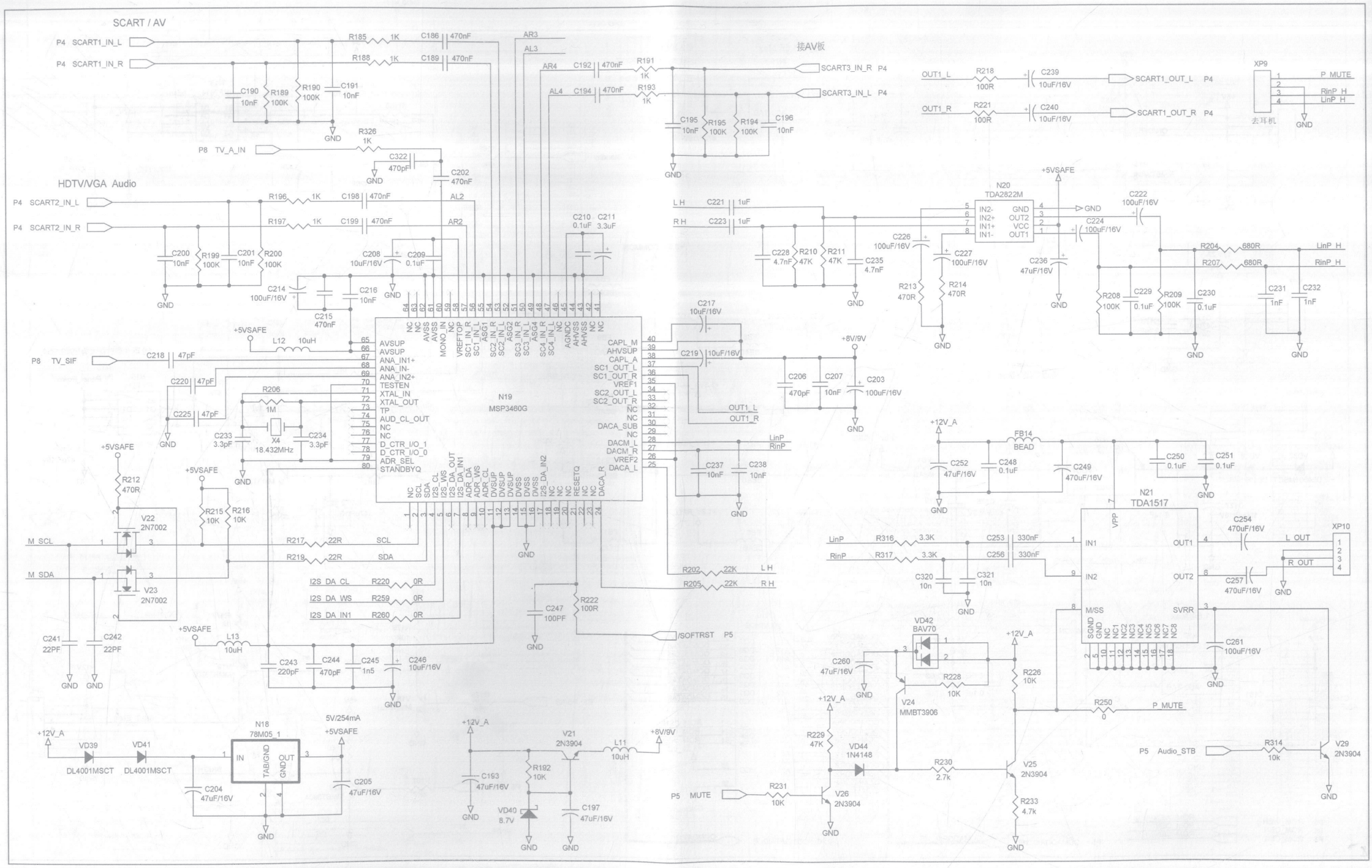
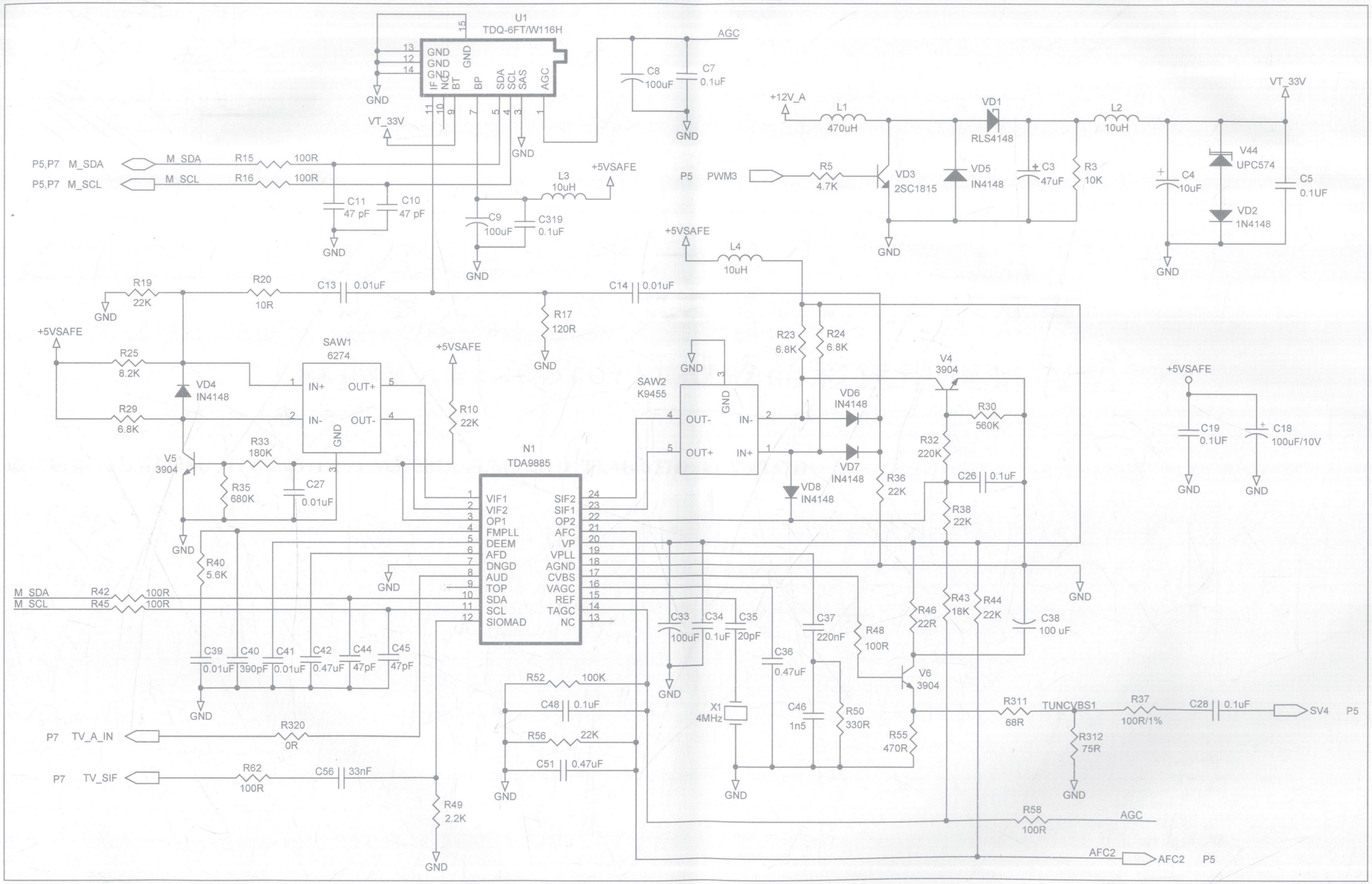
海信 TLM1933 型液晶彩色电视机电路原理图(8/8)——高中频处理电路