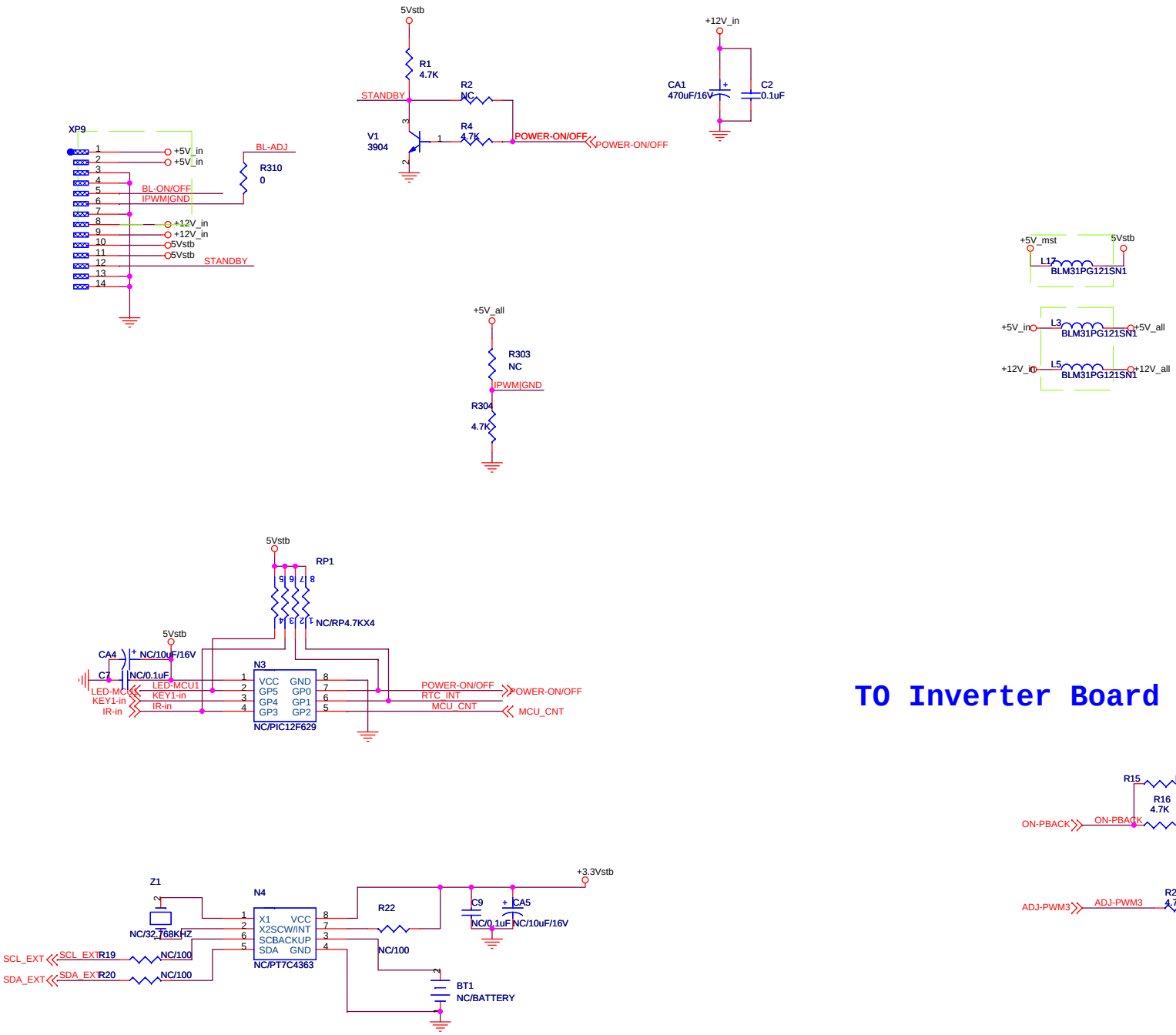

TO Inverter Board

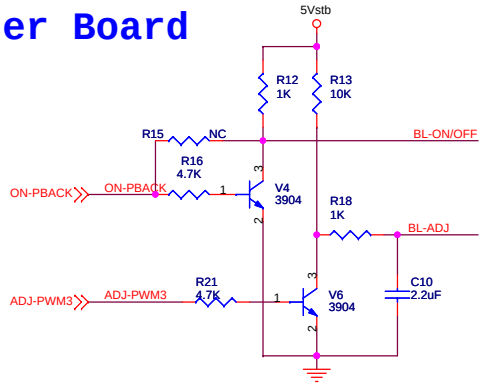

1、系统供电、控制信号、液晶屏供电开关控制部分电路

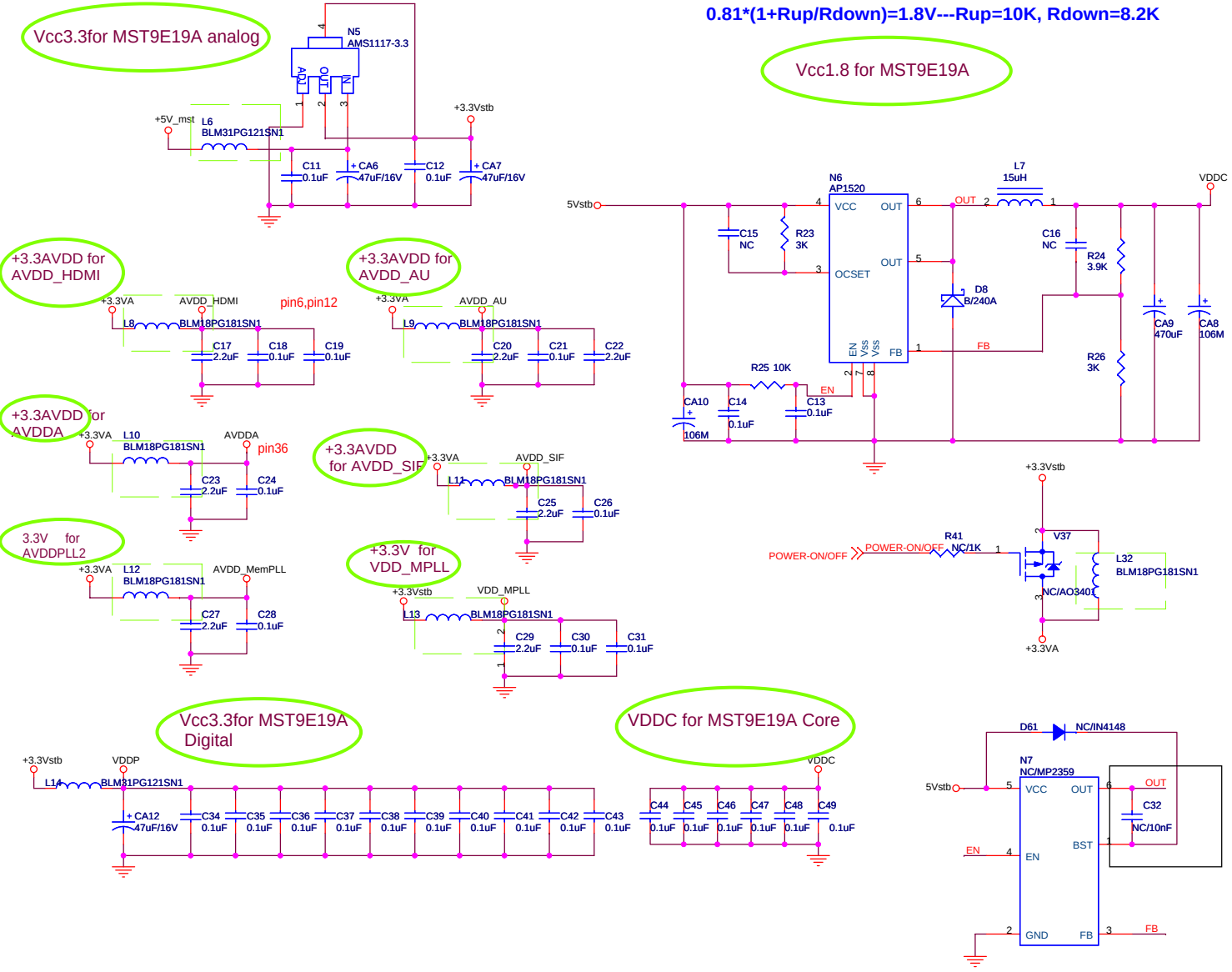

2、MST9U19B小信号电源供电部分电路

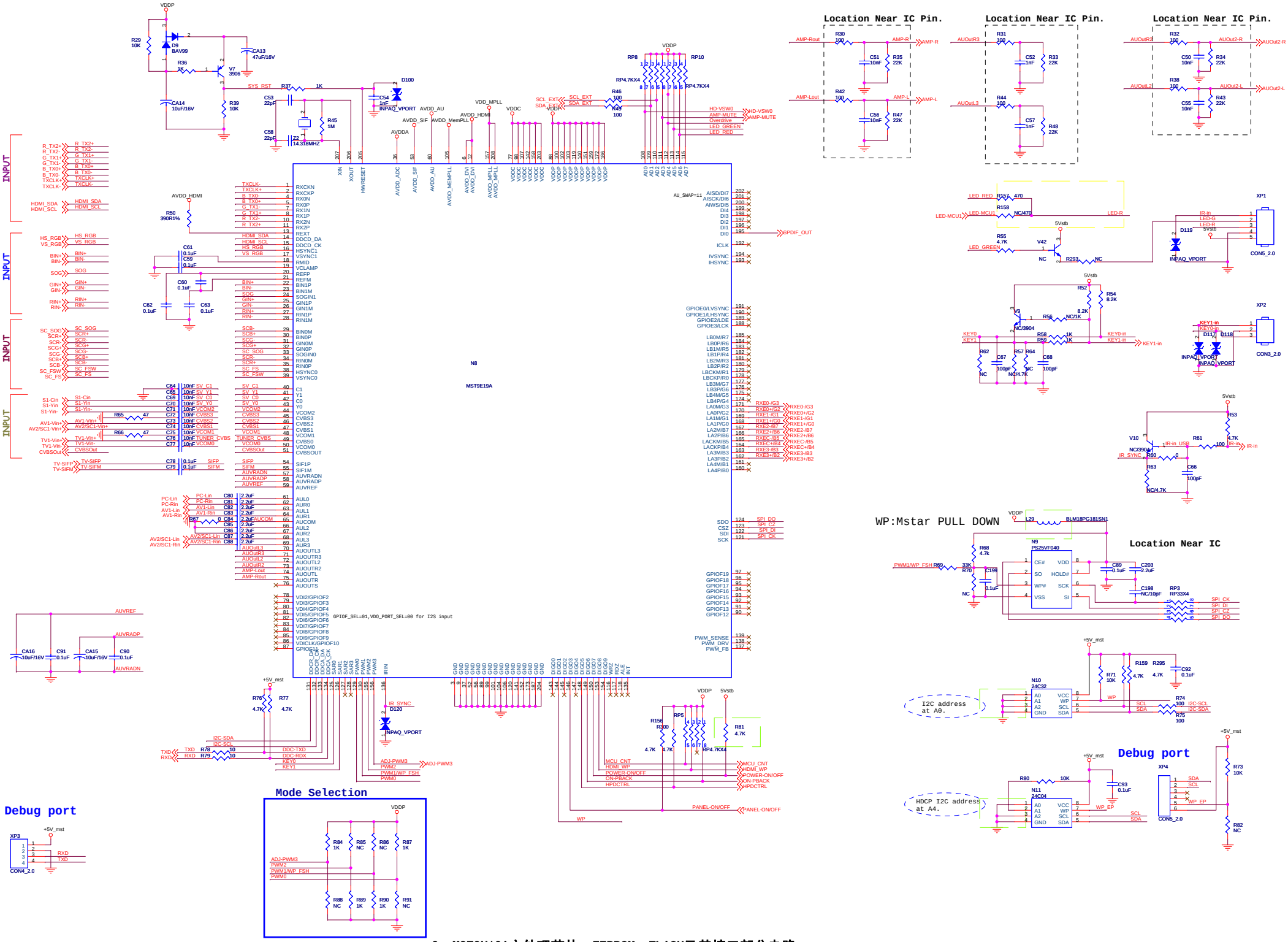

3、MST9U19A主处理芯片、EEPROM、FLASH及其接口部分电路

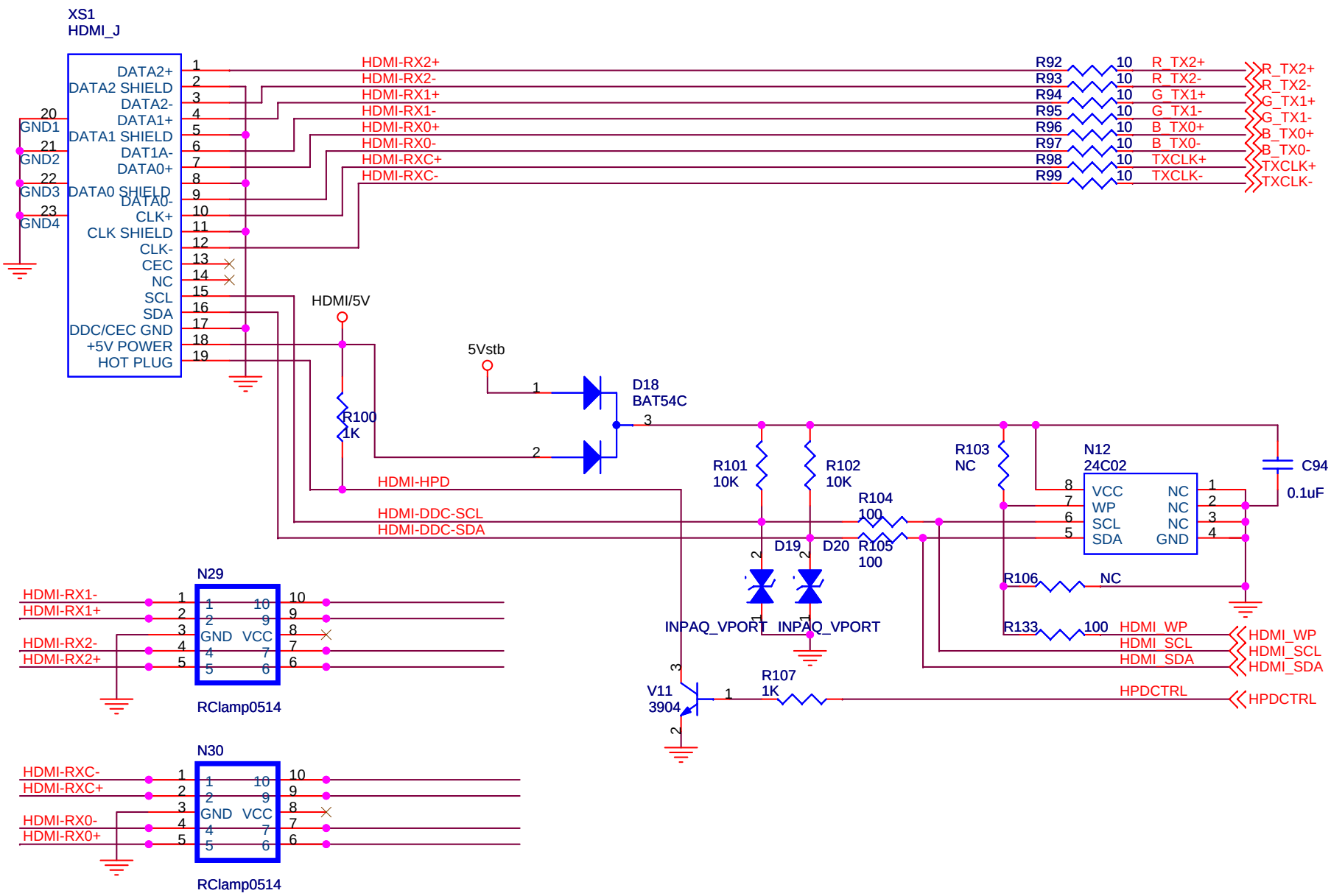

4、HDMI输入及其接口匹配部分电路

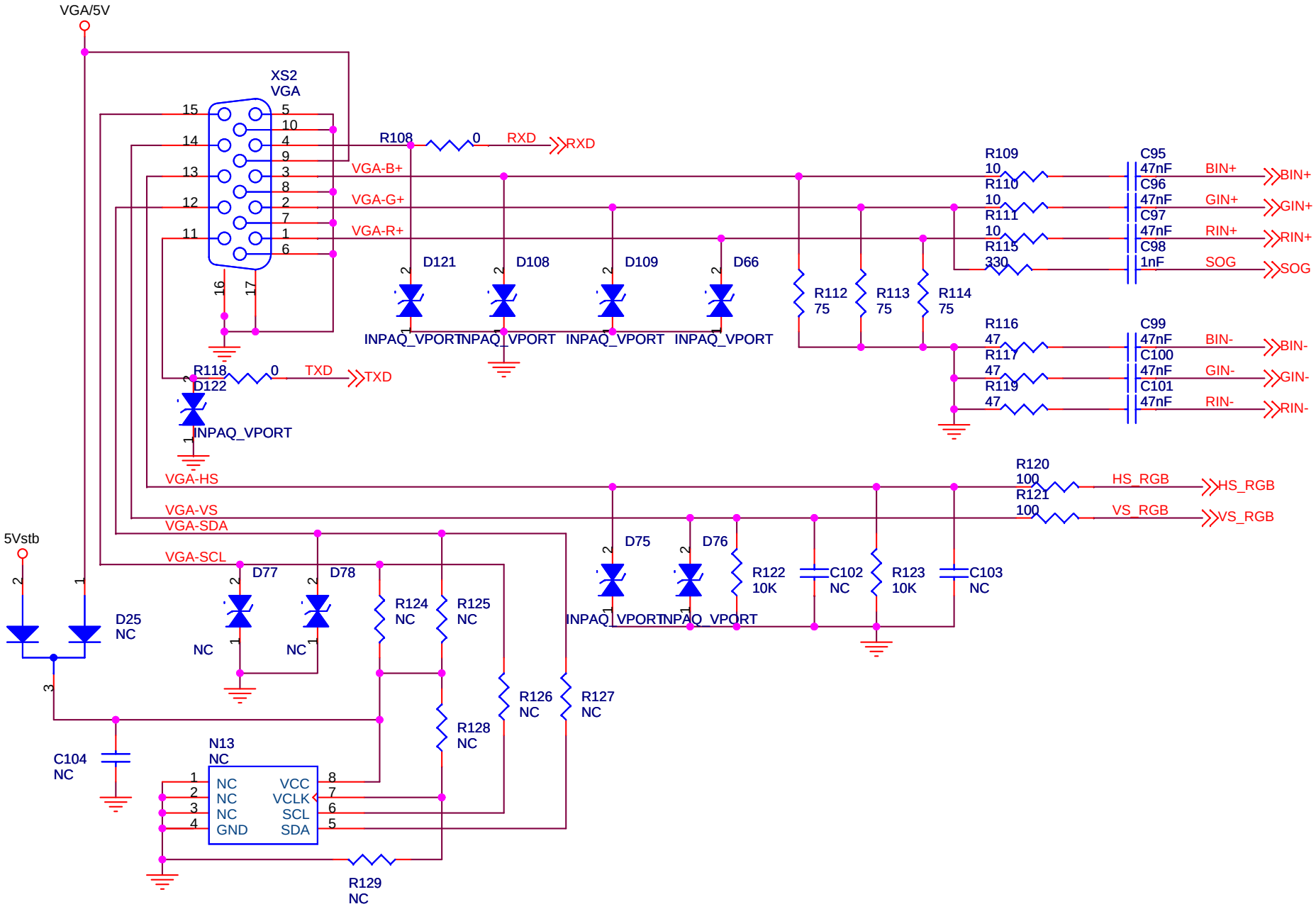

5、VGA输入及其接口匹配部分电路

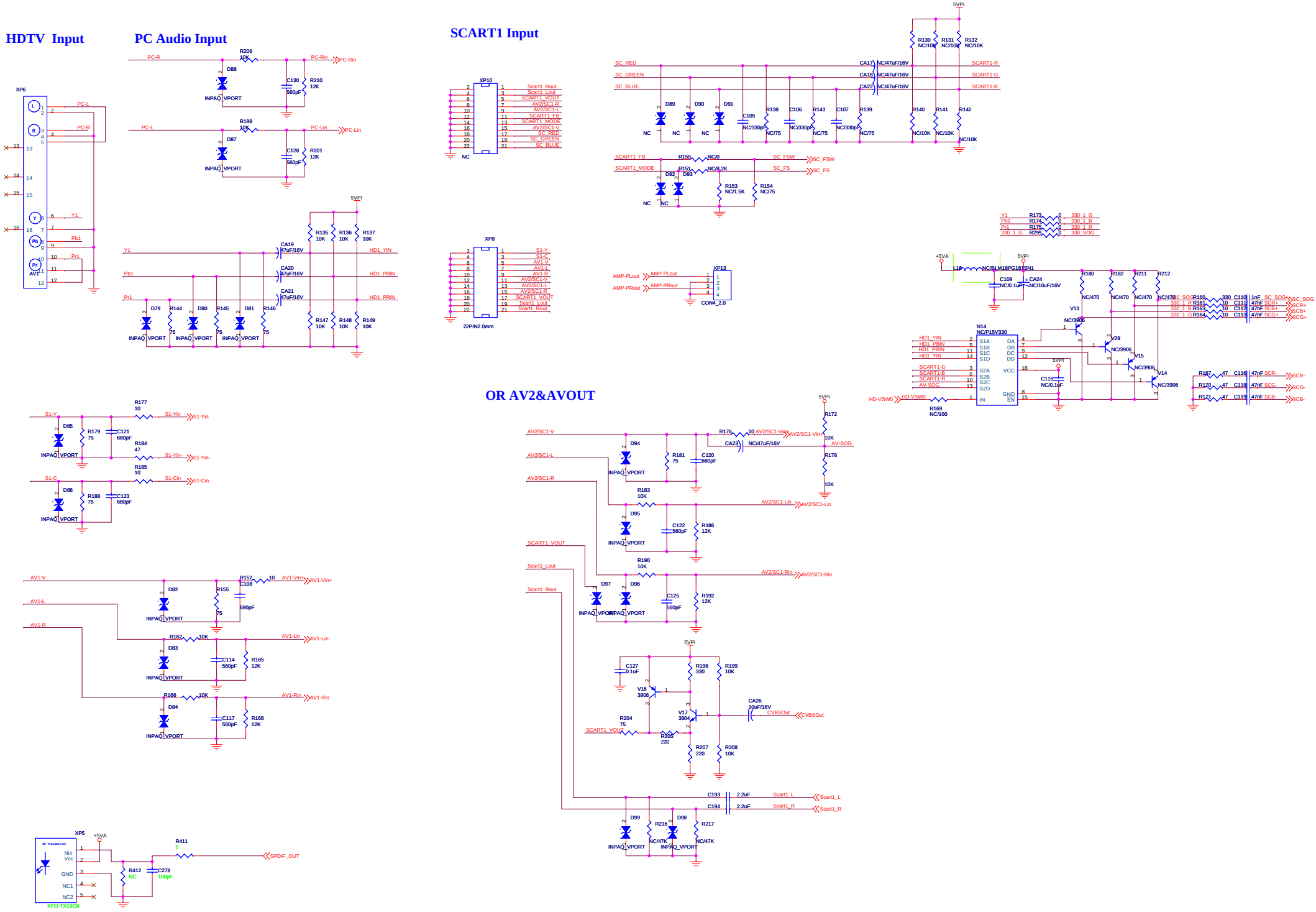

6、AV1、AV2、S端子、HDTV输入、AV输出、PC音频输入，光纤输出部分电路

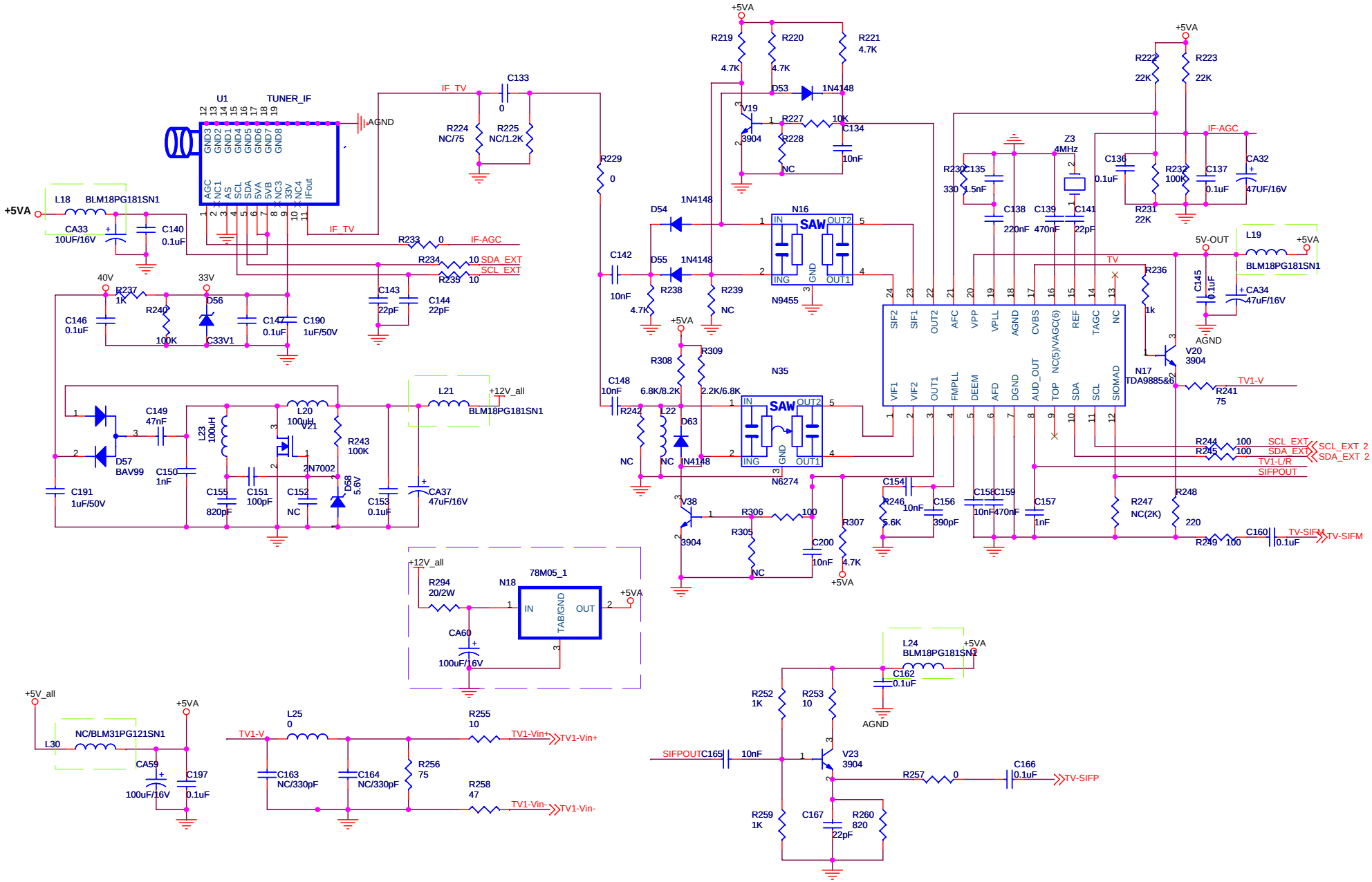

7、TV接收、中频放大、图像解调部分电路

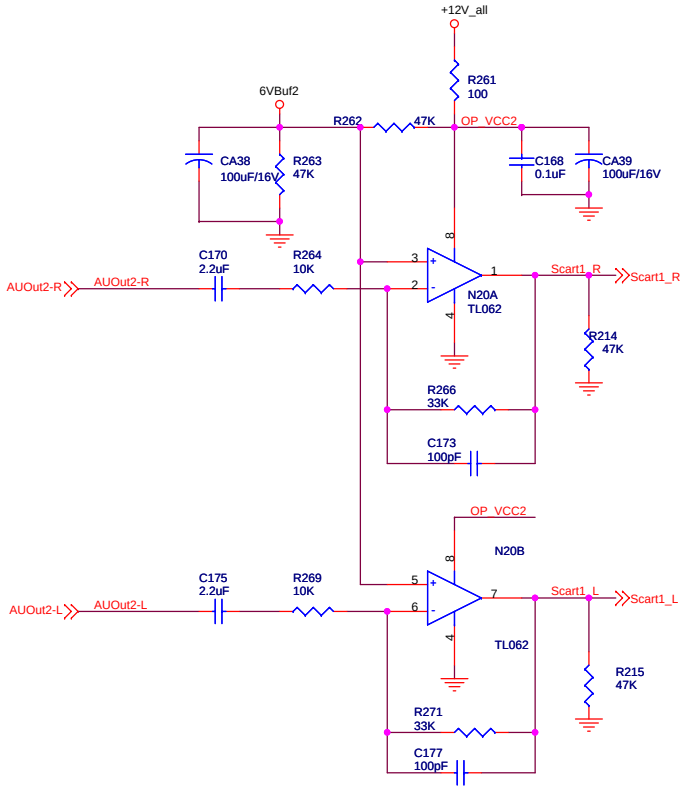

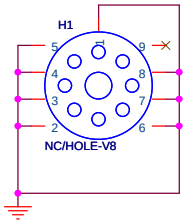

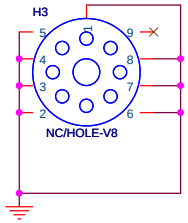

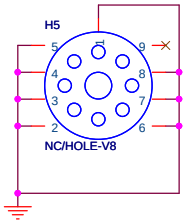

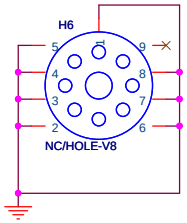

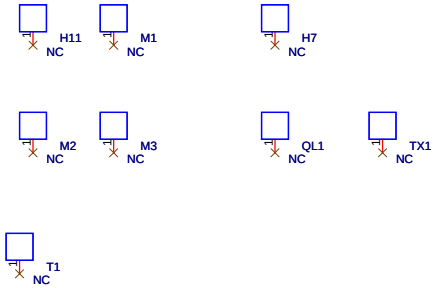

8、AV音频输出及供电部分电路（SCART接口）

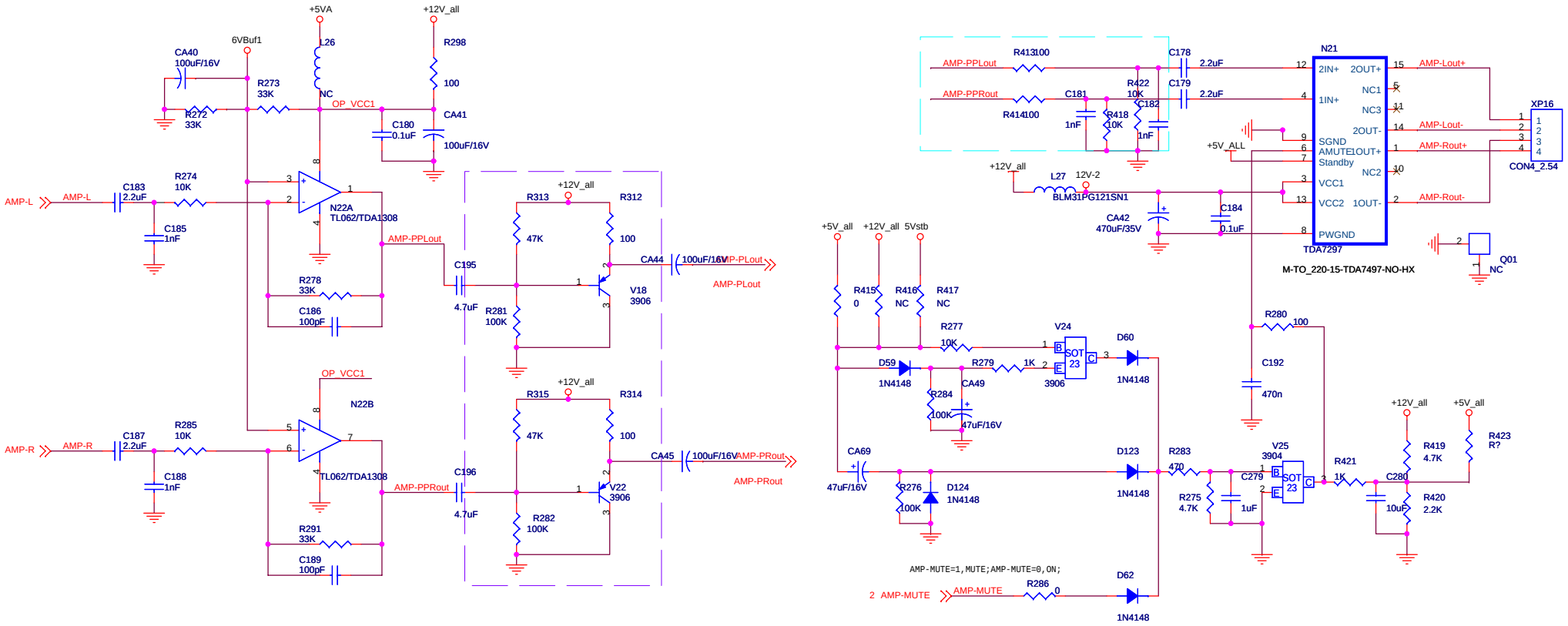

9、音频前置运放、伴音功放及静音控制部分电路

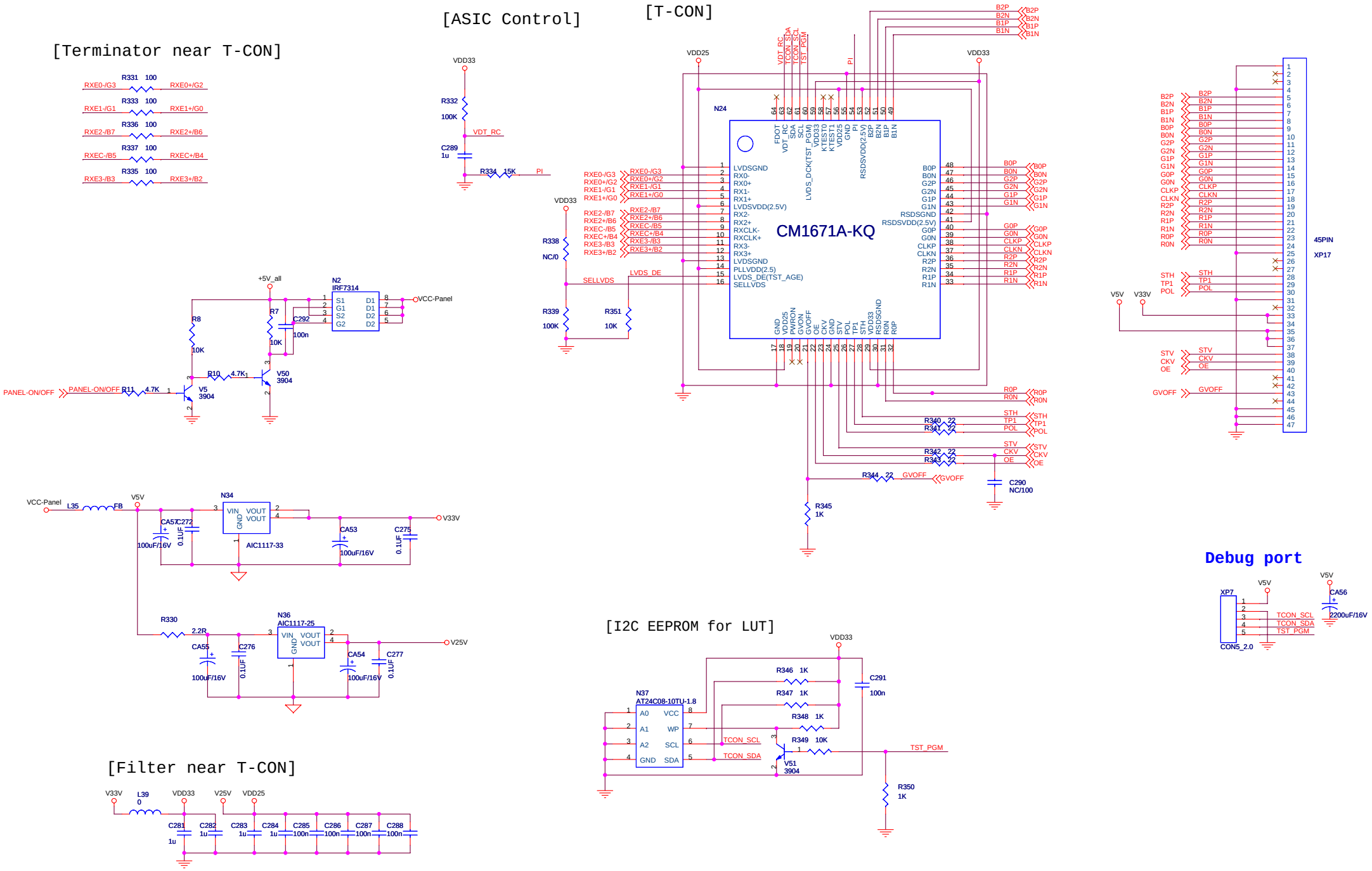

10、TCON芯片、EEPROM及LVDS接口部分电路