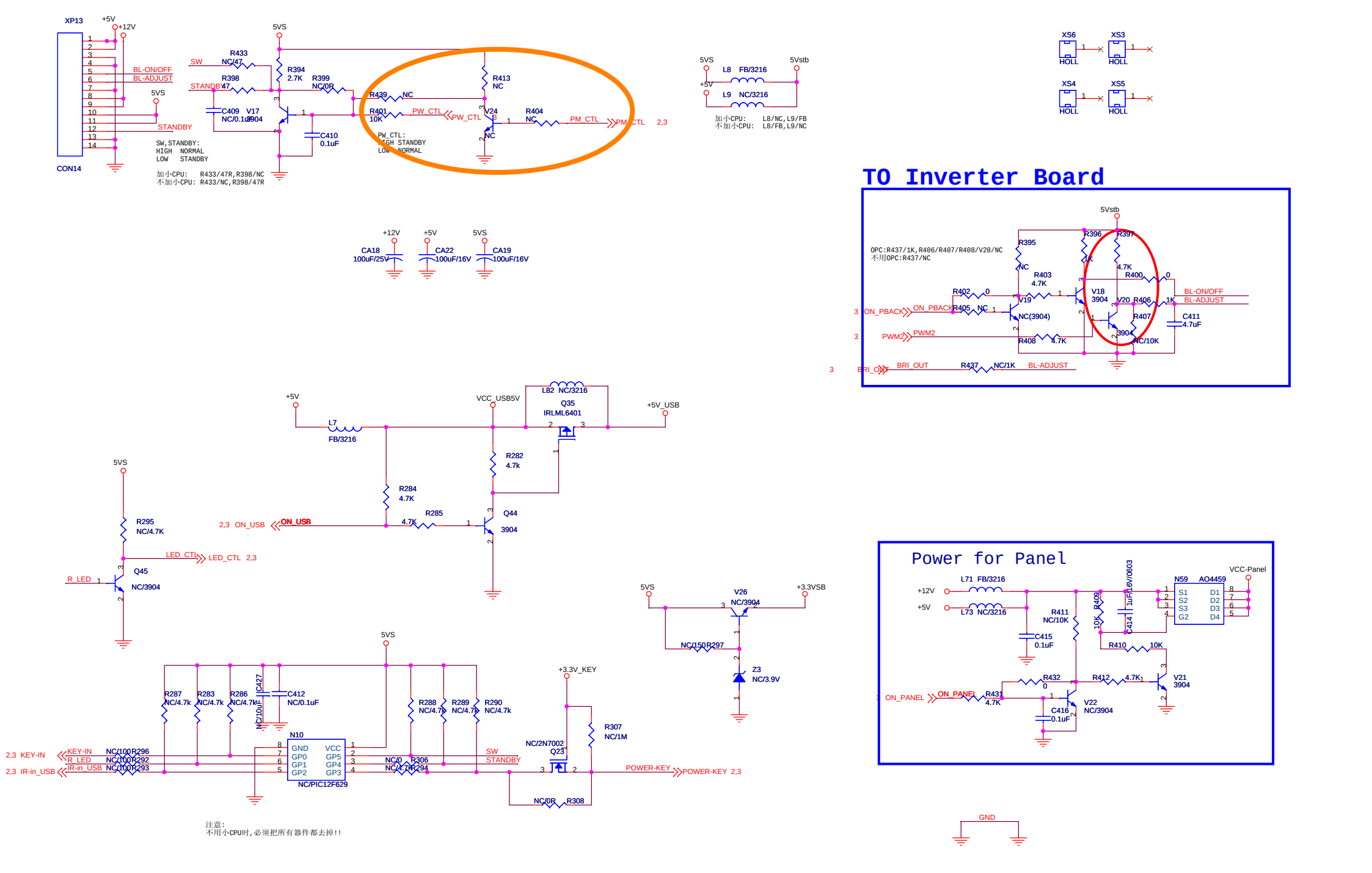

1、液晶屏供电选择控制、背光亮度开关及亮度调整、小CPU部分电路

STB 3.3V FOR 6E16

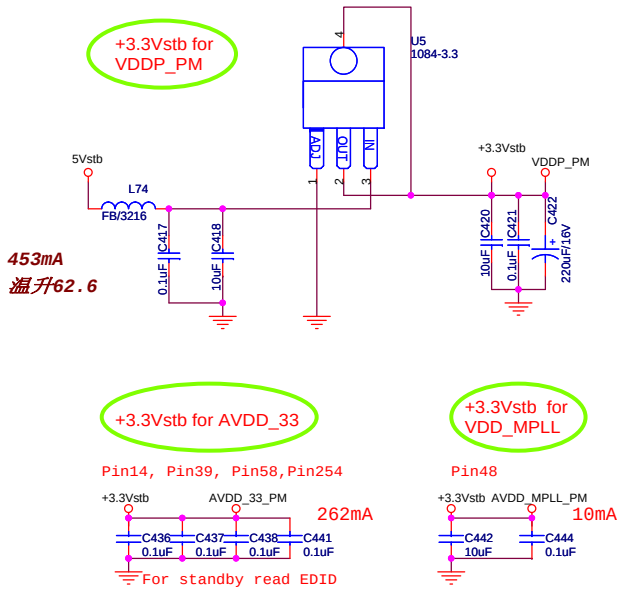

MAIN 3.3V FOR 6E16

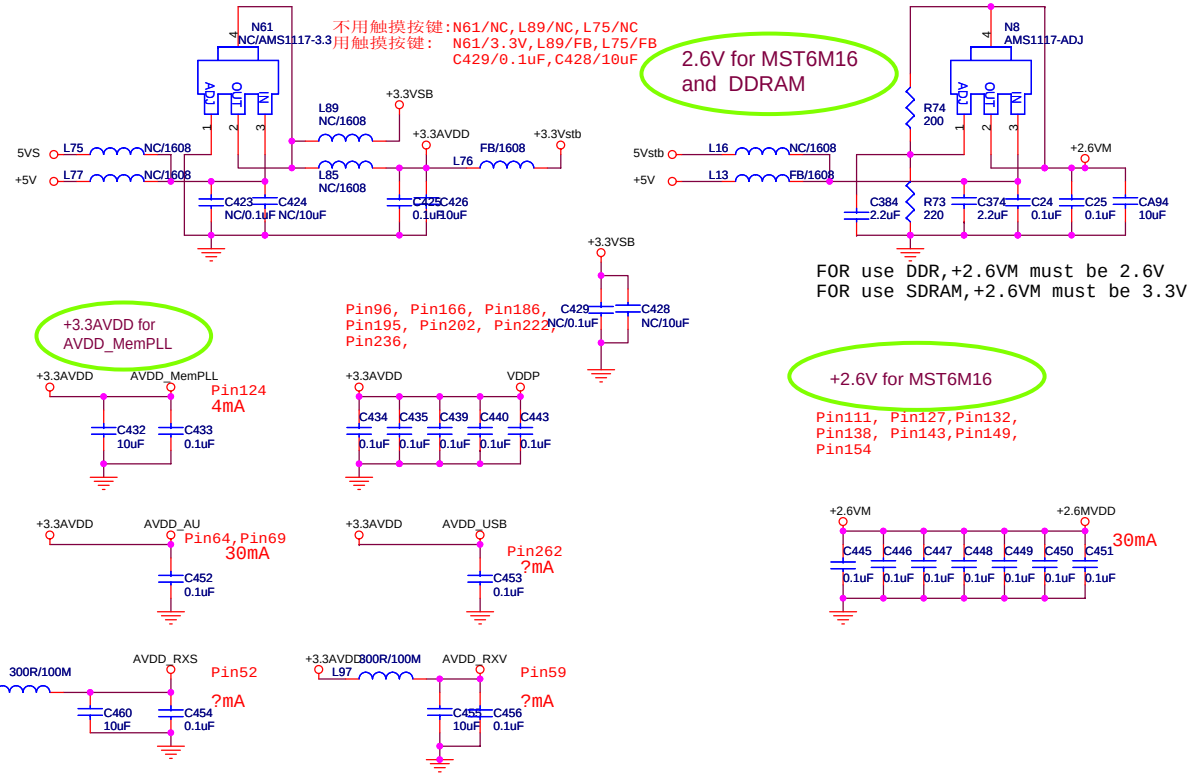

1.26V FOR 6E16JS CORE POWER

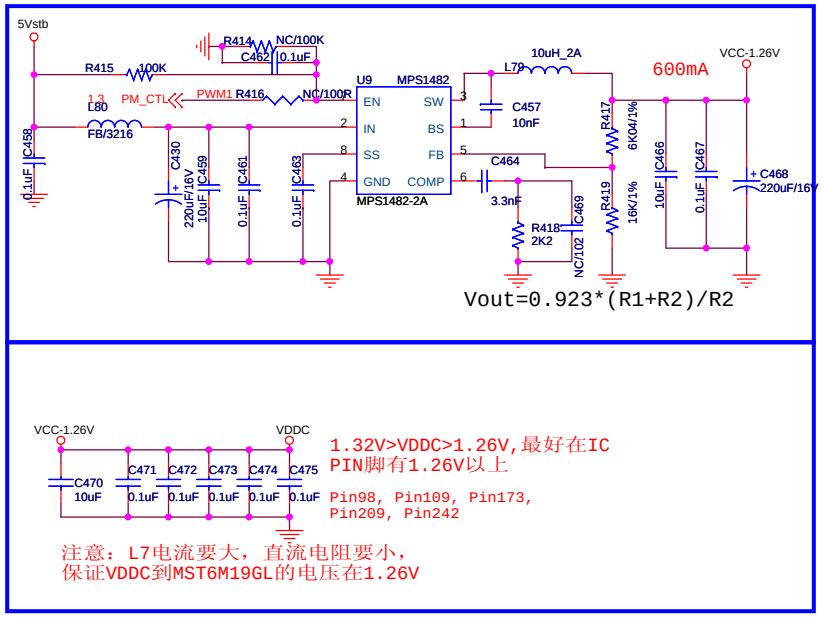

2、MST6M16JS系统供电、电压变换部分电路

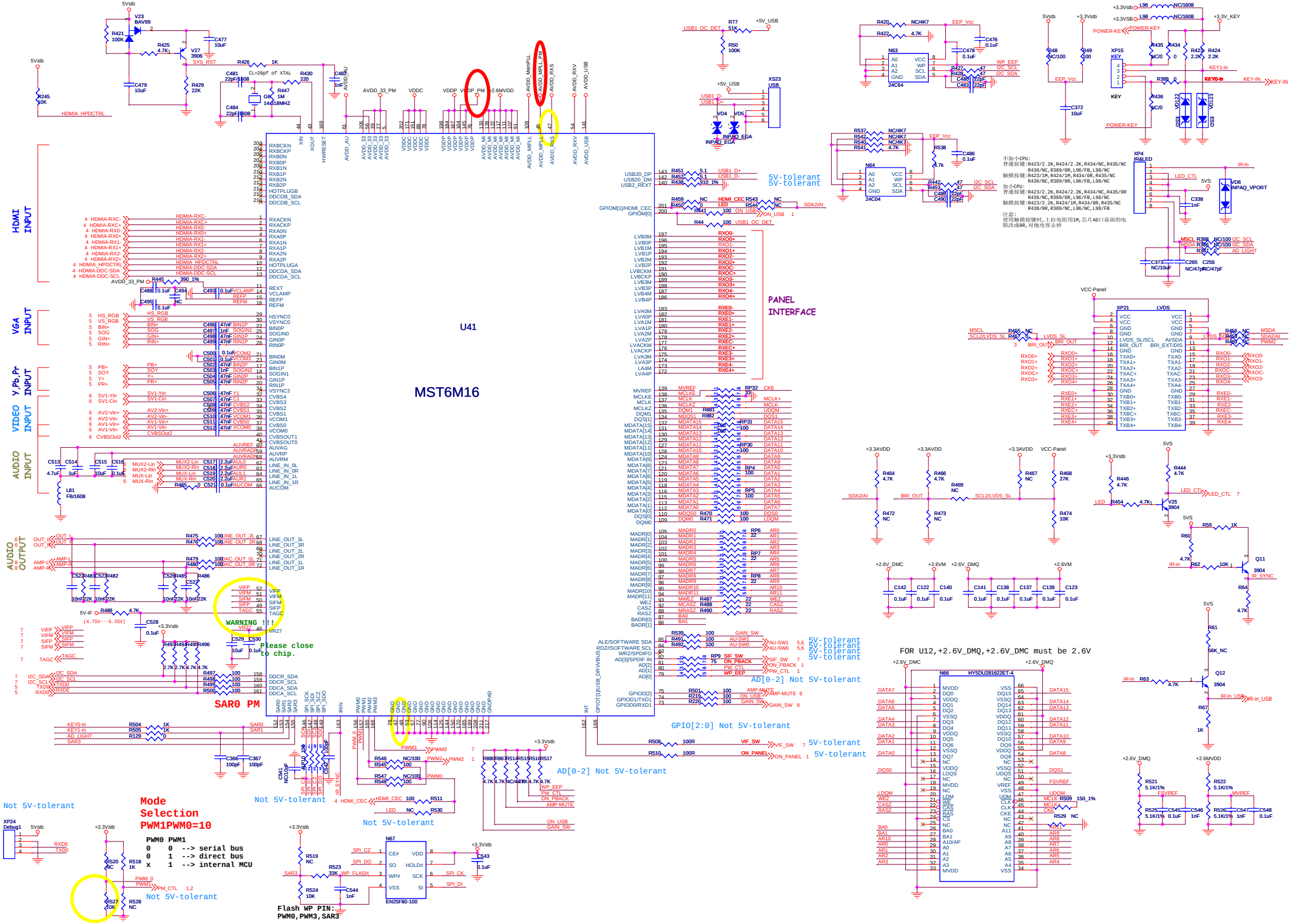

3、MST6M16JS解码、外围匹配网络、E2PROM、FLASH、SDRAM存储器部分电路

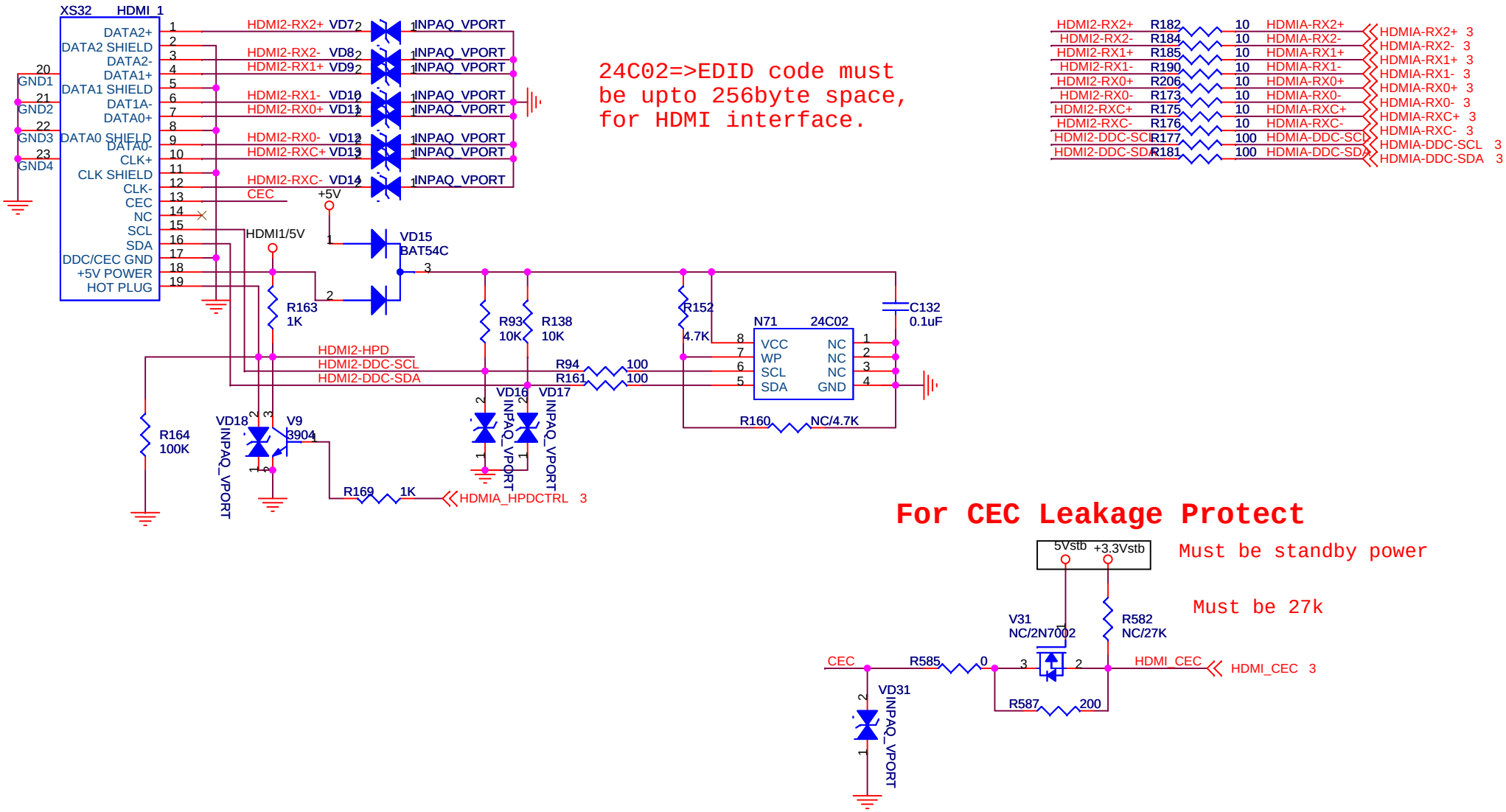

24C02=>EDID code must be upto 256byte space, for HDMI interface.

For CEC Leakage Protect

Must be standby power

Must be 27k

4、HDMI接口及外围匹配网络部分电路

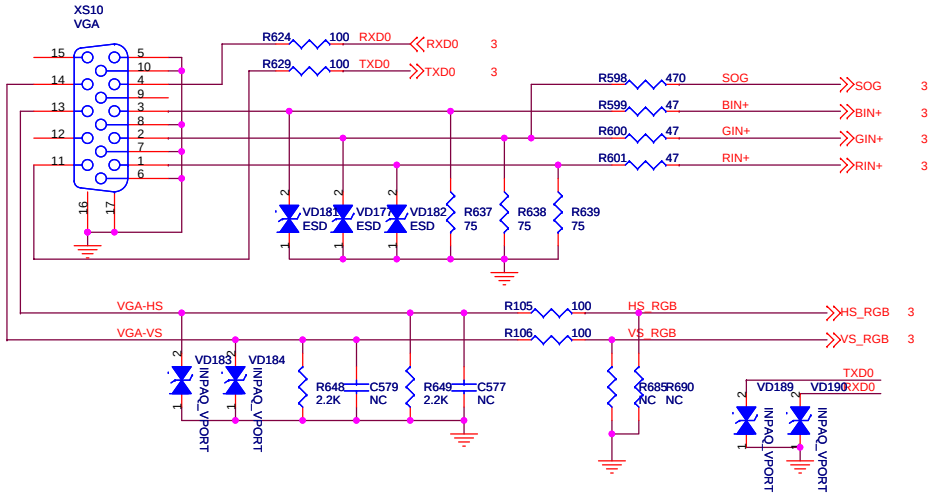

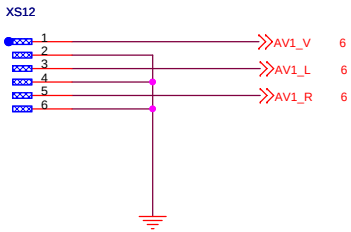

HDTV2 Input

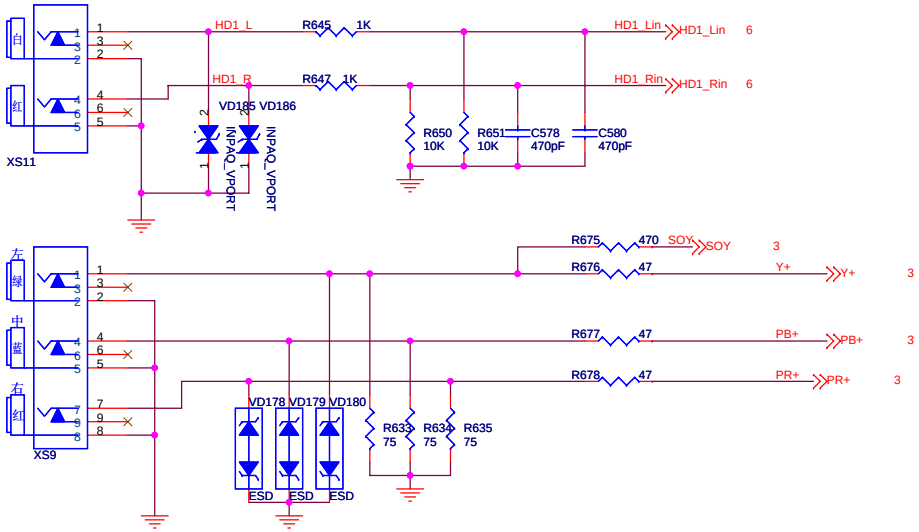

5、VGA、YPbPr接口及外围匹配网络部分电路

AV1 S-Video Input and Video Output

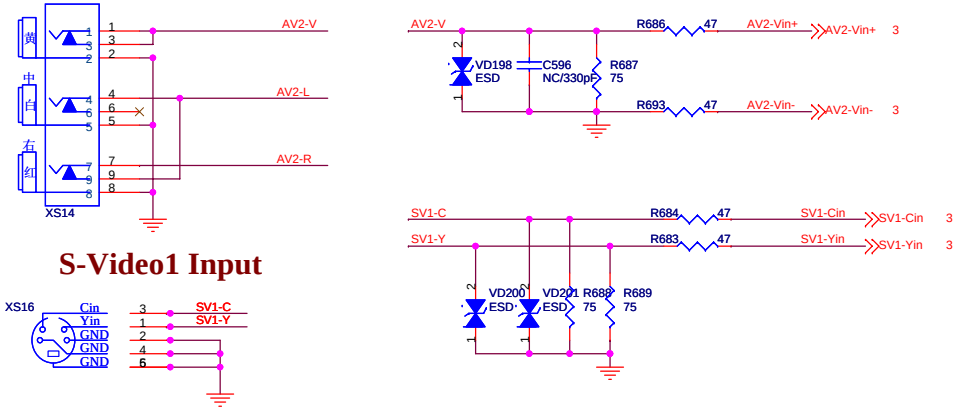

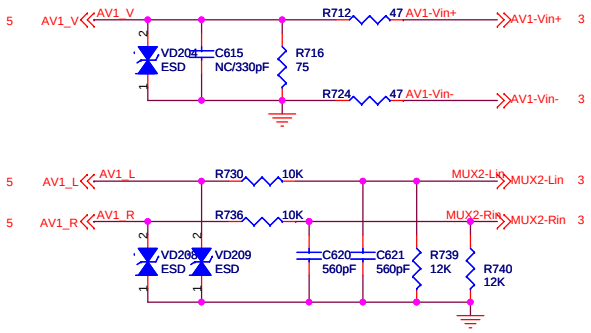

AV Output

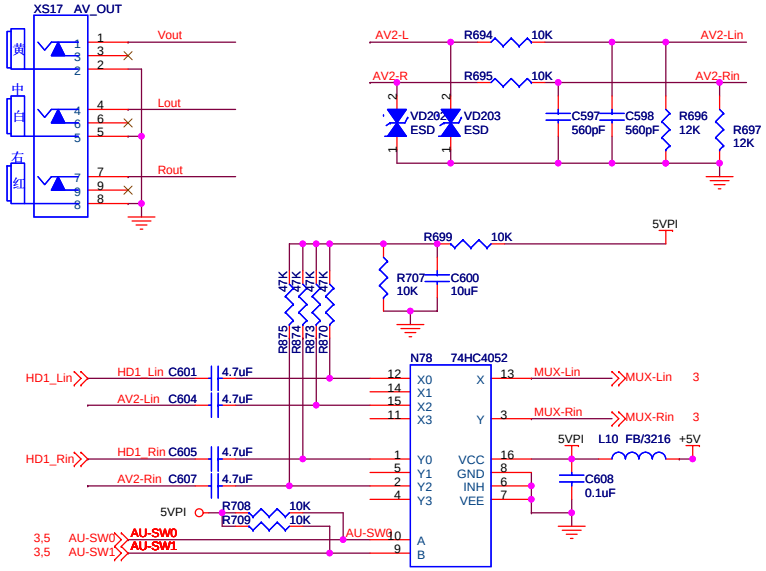

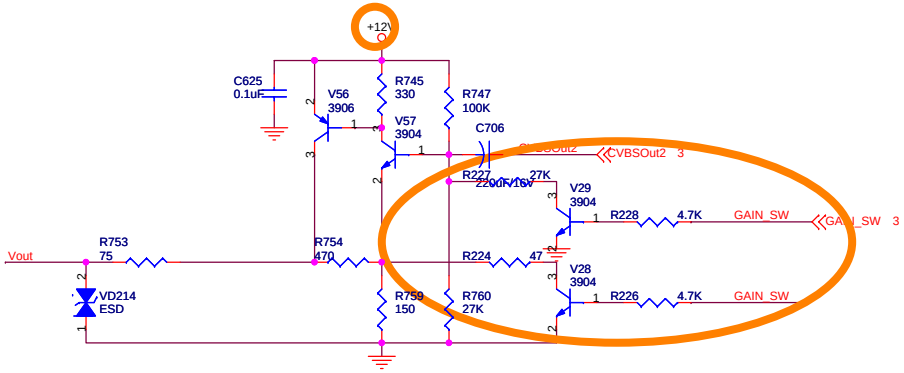

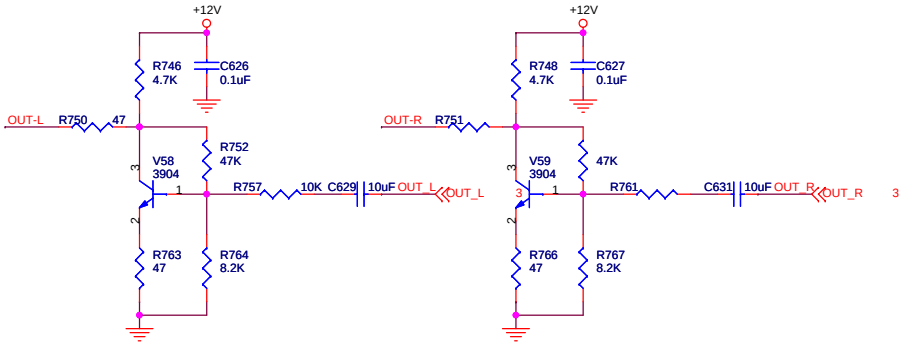

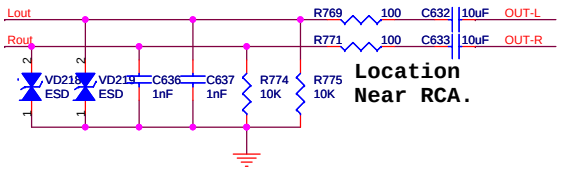

6、AV、S端子接口、伴音切换、AV输出及外围匹配网络部分电路

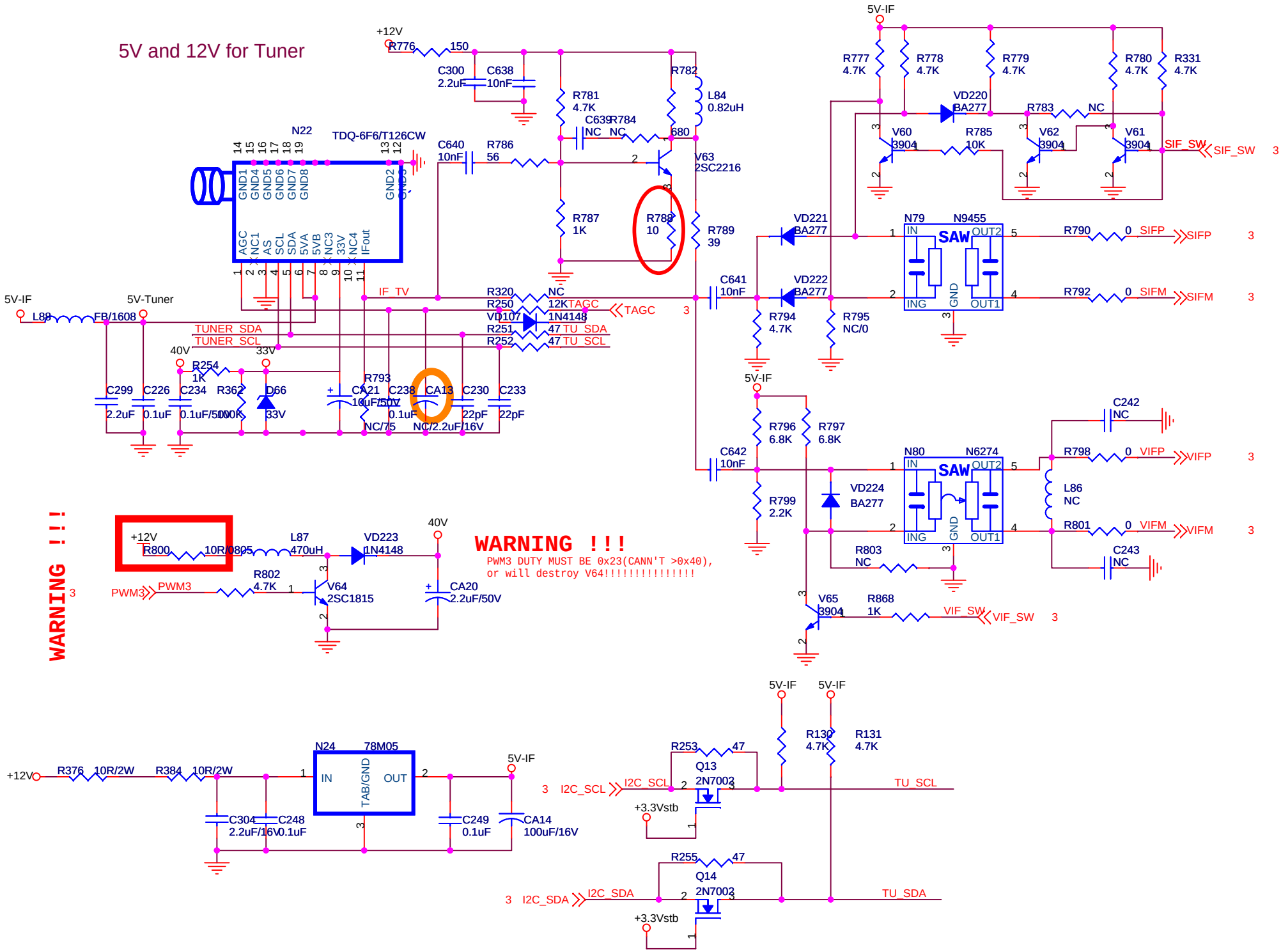

7、高频头、声表面滤波及I2C总线隔离部分电路

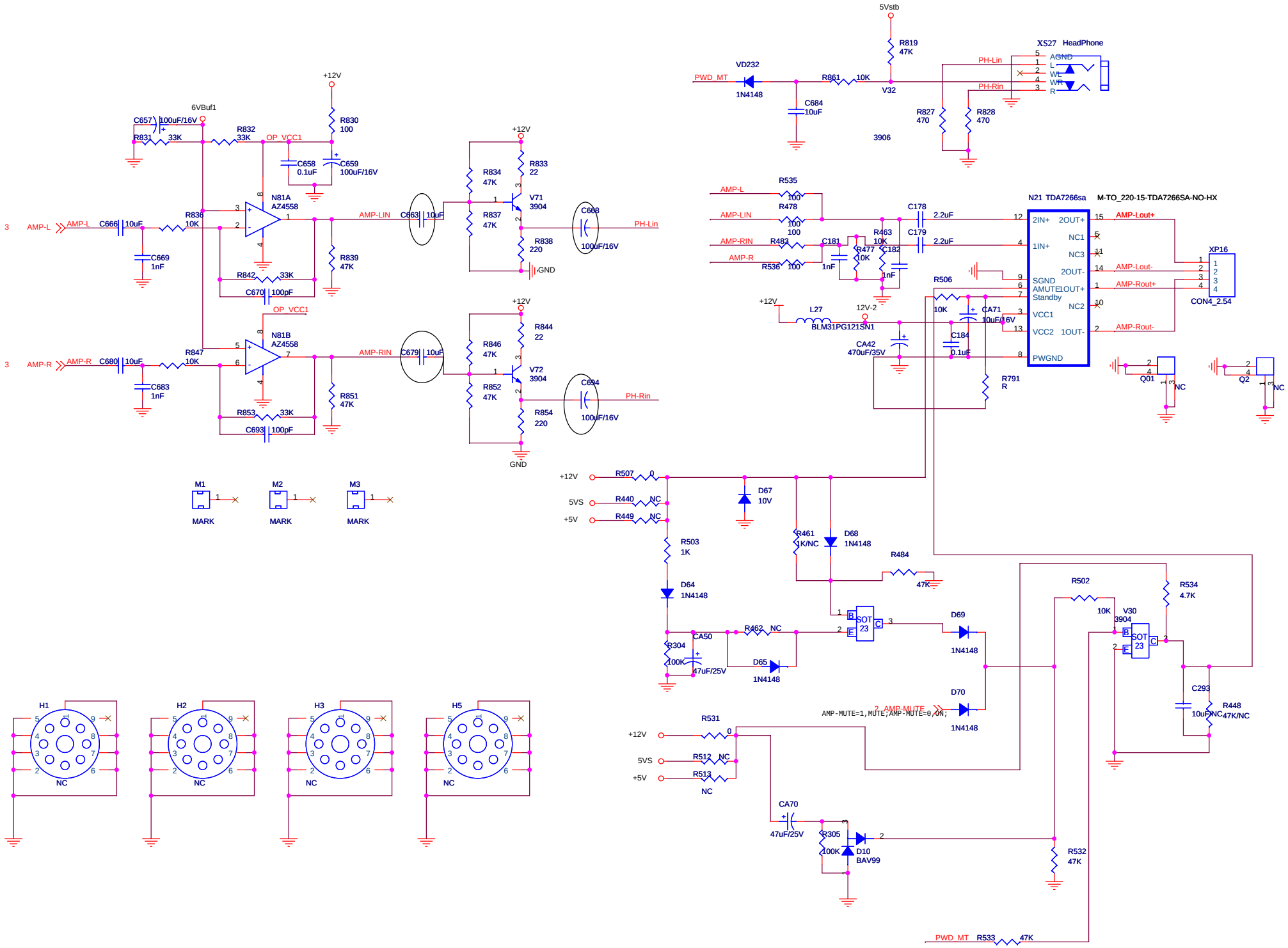

8、伴音功放、耳机运放、开关机静音部分电路

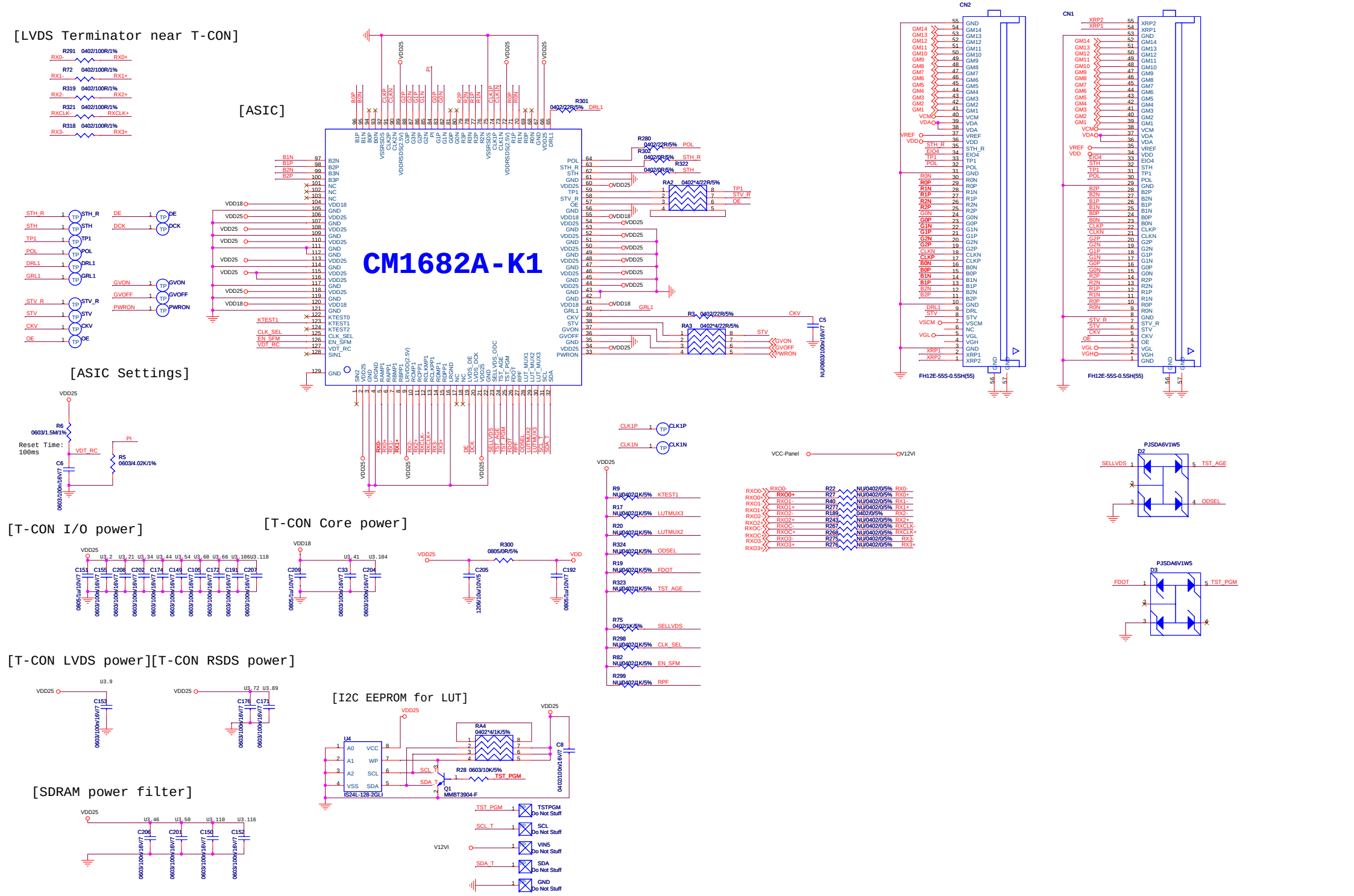

9、CM1682A（TCON）芯片、电源滤波、EEPROM、RSDS接口定义部分电路

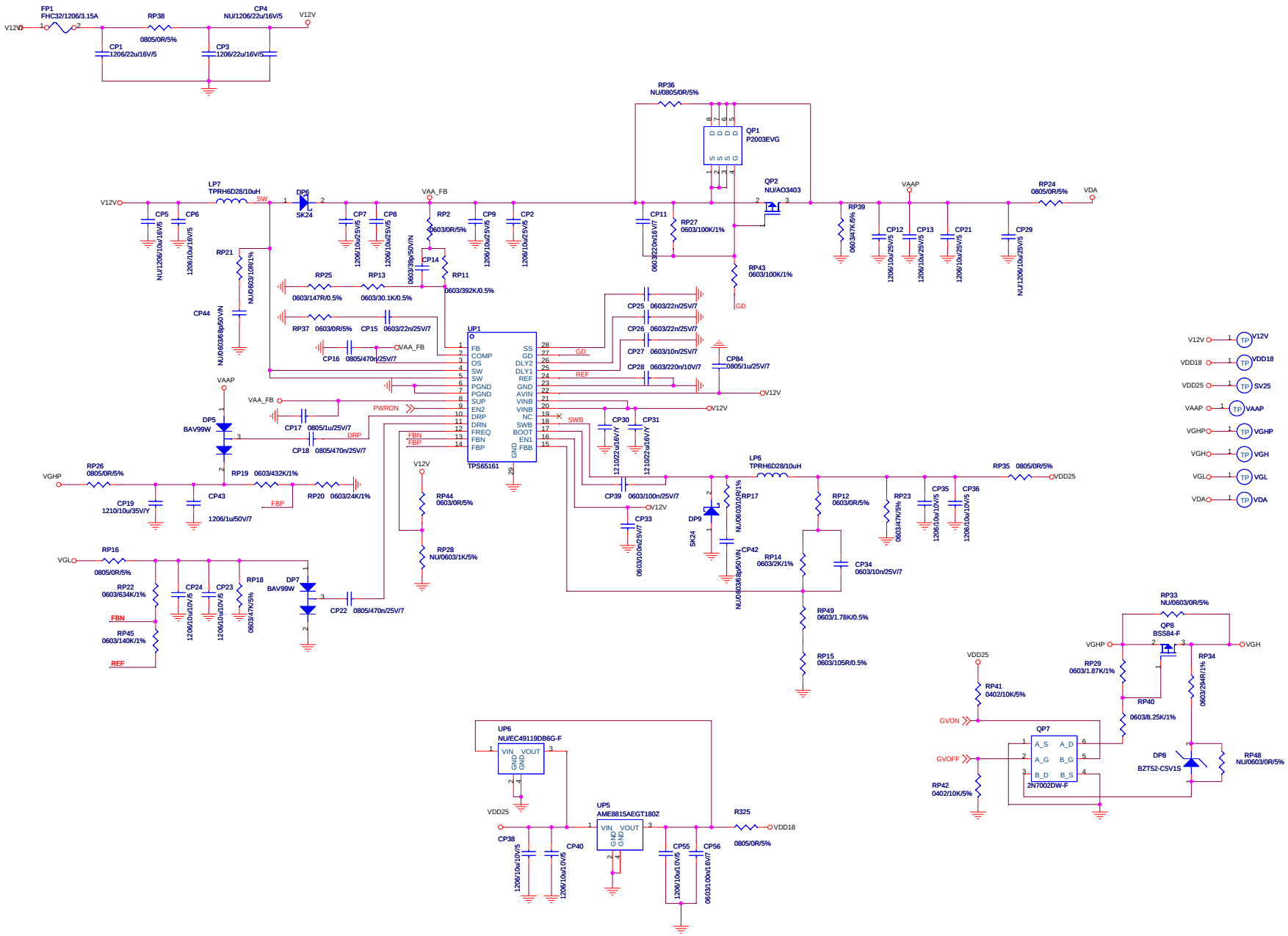

10、DC-DC提供偏压部分电路

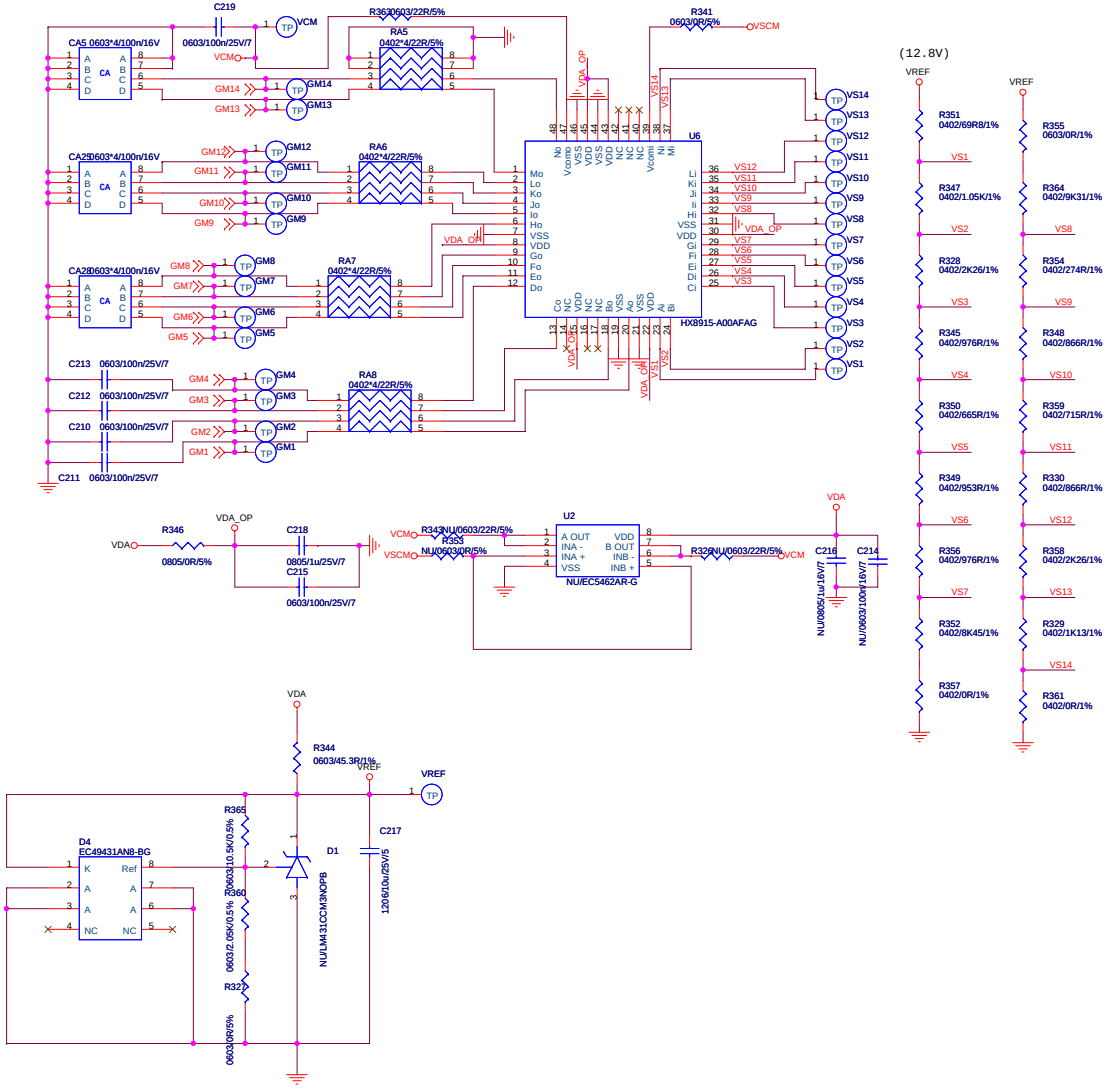

11、GAMMA BUFFER电压缓存驱动部分电路