维 修 手 册

品牌

Philips

机种

22PFL3500/T3
26PFL3500/T3

变更说明

版本	发布日期	变更说明	对外机种名	对内机种名
A00	2010-12-20	首次发布	22PFL3500/T3	E22AG2NDWDPHNNS
A00	2010-12-20	首次发布	26PFL3500/T3	E26A62NDWDPHNNS

目录

1. 技术规格 ---------- 04

1.1 一般规格 ---------- 04

1.2 预设显示模式 ---------- 04

2.操作说明 ---------- 06

2.1 遥控器操作 ---------- 06

2.2 控制面板 ---------- 07

2.3 侧面和背面信源接口 ---------- 07

2.4 菜单操作 ---------- 09

3.拆卸流程图 ---------- 20

4 工厂模式调整 ---------- 25

5.电气方框图 ---------- 29

6.线路图 ---------- 31

6.1 主板 ---------- 31

6.2 电源板 ---------- 52

6.3 遥控板 ---------- 57

7.布线图 ---------- 58

7.1 主板 ---------- 58

7.2 电源板 ---------- 60

7.3 遥控板 ---------- 64

8.软体及 EDID 烧录 SOP ---------- 65

8.1 软体烧录 ---------- 65

8.2 EDID 烧录 ---------- 65

8.故障处理流程 ---------- 66

9.主要 IC 管脚及内部框图 ---------- 72

10.BOM ---------- 76

1.技术规格

1.1 一般规格

型号	**22PFL3500/T3**	**26PFL3500/T3**
面板显示尺寸	501(H) x 297(V)	631(H) x 361(V)
分辨率	1366(H) x 768(V)	1366(H) x 768(V)
视角**(panel spec)**	Viewing angle free(R/L 178(Typ.),U/D 178(Typ.)	Viewing angle free(R/L 178(Typ.),U/D 178(Typ.))
亮度**(cd/m^2)**	300(Min.)	350(Min.)
动态对比度	Min. 700 : 1	Min. 600 : 1
扬声器	3W×2	5W×2
视频系统	PAL D/K	PAL D/K
音频系统	D/K, B/G, M, I	D/K, B/G, M, I
天线阻抗	75	75
输入电压	200V ~ 264VAC,50±2Hz	200V ~ 264VAC,50±2Hz
能耗	45W	55W
待机能耗	< 1W	< 1W
尺寸**(**宽**x**高**x**厚**)(**带底座和支架**) mm**	526.02 x 368.5 x 148.96	637.4 x 446.00 x 167
墙上安装附件	选项	选项
墙上安装尺寸	75 x 75 mm，4 x M4（螺丝）	75 x 75 mm，4 x M4（螺丝）
操作温度 操作湿度 存储温度 存储湿度	0 to 40 ℃ 20 to 70% -20 to 60 ℃ 5- 95%	0 to 40 ℃ 20 to 70% -20 to 60 ℃ 5- 95%

1.2 预设显示模式

支持的输入分辨率

计算机格式 (HDMI/VGA)

分辨率	刷新频率 (Hz)
640 x 480	60
800 x 600	60
1024 x 768	60
1280 x 768	60
1360 x 768	60

视频格式 (HDMI/YPbPr)

分辨率	刷新频率 (Hz)
480i	60
480p	50
576i	60
576p	50
720p	50、60
1080i	50、60
1080p	24、25、30、50、60

调谐器/接收/传输

- 天线输入: 75 欧姆同轴 (IEC75)
- 电视机制式: PAL
- 视频播放: NTSC、PAL

多媒体

- 连接: USB
- 播放格式:
  MP4、RM、JPEG、BMP、MP3

通过 USB 播放图片:

容器	图片类型	最大解析度
JPEG	Baseline	17000 X 10000
	Progressive	4000 X 4000

通过 USB 播放图片:

容器	视频编码器	音频编解码器	文件扩展名
MP4	MPEG4 H.264	AAC MP3	".mp4" ".mov" ".m4v"
RealMedia	Real Media 8/9/10	AAC Cook	".rm"

遥控器

- 电池: 2 节 AAA (LR03 类型)

电源

- 主机电源: 交流 220-240 (50-60Hz)
- 待机功率: < 1 W
- 环境温度: 5 到 35 摄氏度

支持的电视机安装托架

要安装电视机，请购买 Philips 电视机安装托架。 为避免损坏电缆和插口，请确保电视机背面至少保留 2.2 英寸或 5.5 厘米的间隙。

警告

- 请按照随电视机安装托架一起提供的所有说明操作。 Koninklijke Philips Electronics N.V. 对由于电视机安装不当而造成的事故、人身伤害或损失不负任何责任。

电视机屏幕尺寸	壁挂托架类型	螺丝尺寸
22"	75 x 75 mm	4 x M4
26"	75 x 75 mm	4 x M4

产品规格

设计和规格如有更改，恕不另行通知。

22PFL3500
- 不带电视机座
  - 尺寸 (宽x高x厚): 526.02 x 343.5 x 49.4 (毫米)
  - 重量: 4.0 千克
- 带电视机座
  - 尺寸 (宽x高x厚): 526.02 x 368.5 x 148.96 (毫米)
  - 重量: 4.2 千克

26PFL3500
- 不带电视机座
  - 尺寸 (宽x高x厚): 637.4 x 404.8 x 51.6 (毫米)
  - 重量: 5.21 千克
- 带电视机座
  - 尺寸 (宽x高x厚): 637.4 x 446.00 x 167 (毫米)
  - 重量: 5.5 千克

2.操作说明

2.1 遥控器操作

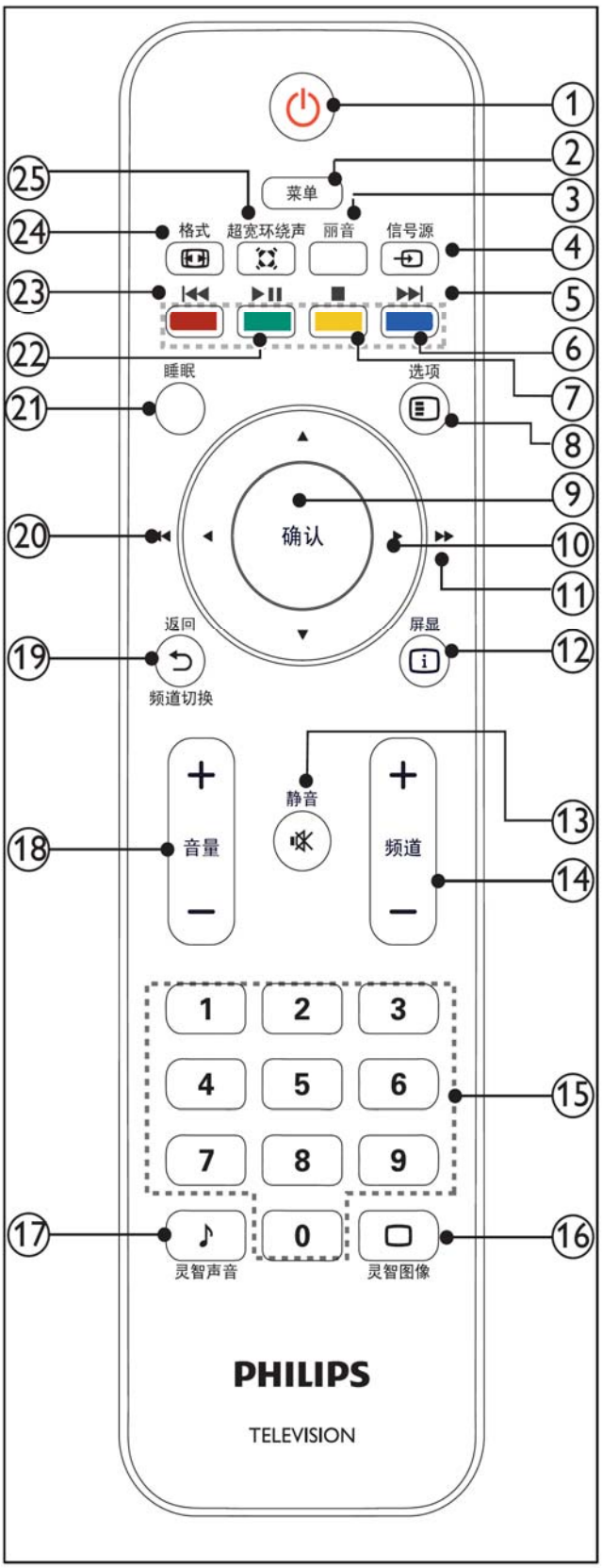

① ⏻ (待机-开机)

- 在电视机打开时将其切换到待机状态。
- 在电视机处于待机状态时打开电视。

② 菜单(菜单)
打开或关闭主页菜单。

③ (丽音)
将立体声和丽音立体声切换为单声。 在双语节目中选择第一语言（双语 I）或第二语言（双语 II）。。

④ (信号源)
选择已连接的设备。

⑤ 彩色按钮
选择任务、选项或图文电视页面。* 仅在所选机型中提供。

⑥ ▶▶|
切换到下一首。

⑦ ■ (停止)
停止播放。

⑧ (选项)
未使用。

⑨ 确认
确认输入或选择。显示频道矩阵。

⑩ ▲▼◀▶ (导航按钮)
浏览菜单。

⑪ ▶▶ (向前)
向前搜索。

⑫ (屏显)
显示节目信息（如果可用）。

⑬ (静音)
静音或恢复音量。

⑭ 频道 +/-
切换到下一或上一频道。

⑮ 0-9 (数字按钮)
选择频道或设置。

⑯ (灵智图像)
启动灵智画面菜单。

⑰ ♪ (灵智声音)
启动灵智声音菜单。

⑱ 音量 +/-
增加或降低音量。

⑲ **返回 / 频道切换**
返回上一屏幕。
在当前频道和观看的上一频道之间切换。

⑳ **◀◀ (向后)**
向后搜索。

㉑ **睡眠**

设置电视机切换到待机状态的间隔。

㉒ **▶II (播放/暂停)**

开始、暂停或继续播放。

㉓ **I◀◀**
切换到上一首。

㉔ **(格式)**
选择画面格式。

㉕ **(超宽环绕声)**
启用立体声源的环绕立体声。 启用单声源的空间声模式。

2.2 控制面板

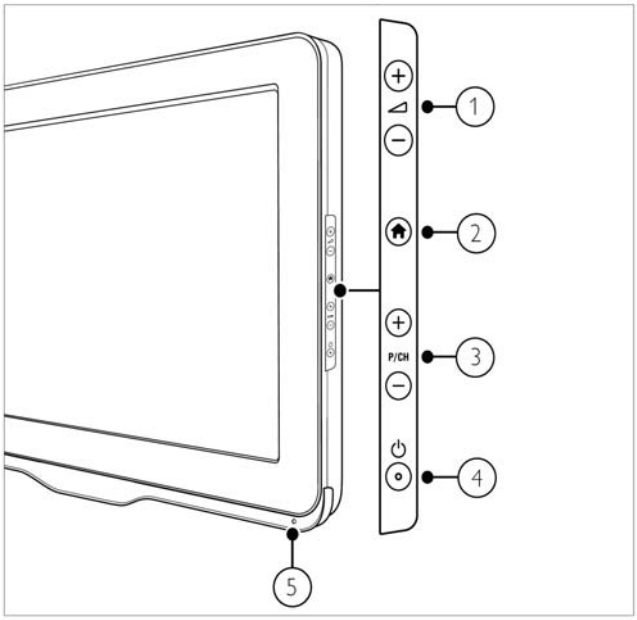

① ⊿ +/-: 增加或降低音量。

② ⌂: 打开或关闭主菜单。

③ P/CH +/-: 切换到下一或上一频道。

④ 电源开关: 打开或关闭电视。

⑤ 待机指示灯/ 遥控传感器

2.3 侧面和背面信源接口

侧面

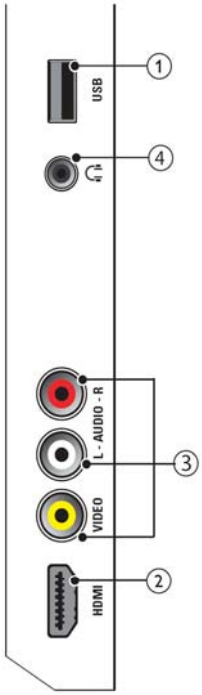

① USB
从 USB 存储设备输入的数据。

② HDMI
来自高清数字设备（如 Blu-ray 播放机）的数字音频和视频输入。

③ AV IN(VIDEO 和AUDIO L/R)
用于模拟设备（如DVD、摄像机、游戏控制台等）的视频输入与音频输入一起使用。

④ 🎧
立体声音频输出到耳机。

注

- 耳机插入时，电视扬声器会自动静音。

背面

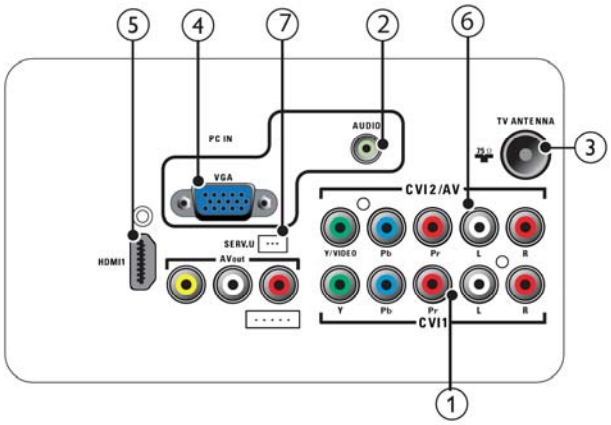

① CVI 1 (Y Pb Pr 和 AUDIO L/R)
来自模拟或数字设备（如 DVD 播放机或游戏机）的模拟音频和视频输入。

② PC AUDIO IN
来自计算机的音频输入。

③ TV ANTENNA
天线、有线或卫星信号输入。

④ VGA
来自计算机的视频输入。

⑤ HDMI 1
来自高清数字设备（如 Blu-ray 播放机）的数字音频和视频输入。

⑥ CVI 2/AV (Y Pb Pr、VIDEO 和 AUDIO L/R)
Y Pb Pr和AUDIO L/R 来自模拟或数字设备（如 DVD 播放机或游戏机）的模拟音频和视频输入。
VIDEO 和AUDIO L/R 用于视频输入与音频输入一起使用。

⑦ SERV.U
仅供维修人员使用。

连接计算机

- 将计算机连接到电视机之前，请将计算机监视器的刷新率设置为 60Hz。
- 将计算机连接到电视机。
- 按 (格式) 并将电视机画面格式更改为 [原始大小]。

用以下接口之一连接计算机:

注

- 通过 DVI 或 VGA 进行连接时需要额外的音频电缆。

- HDMI 电缆

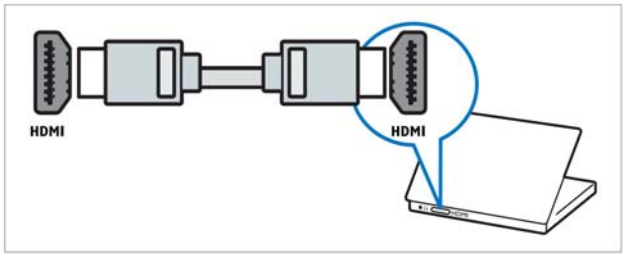

- DVI-HDMI 电缆

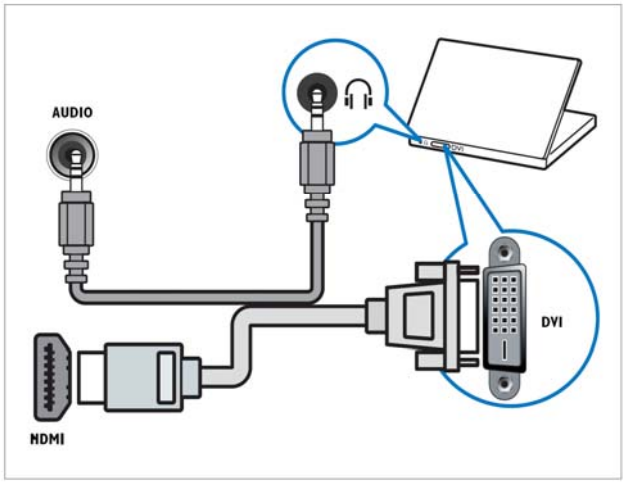

- HDMI 电缆和 HDMI-DVI 适配器

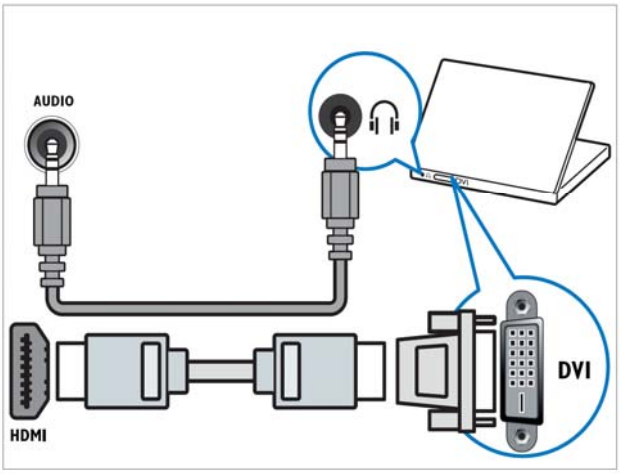

- VGA 信号线

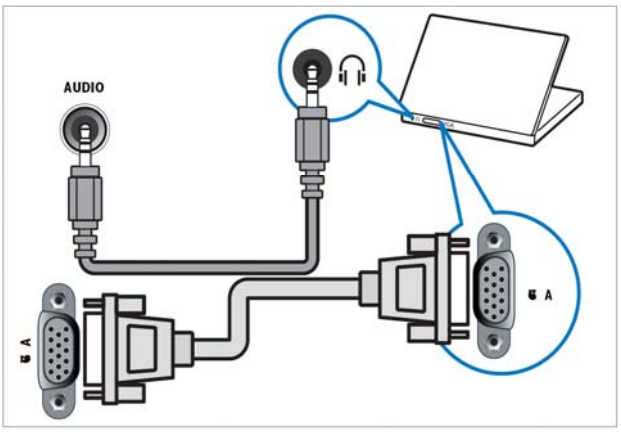

2.4 菜单操作

打开/关闭电视机或将其切换为待机

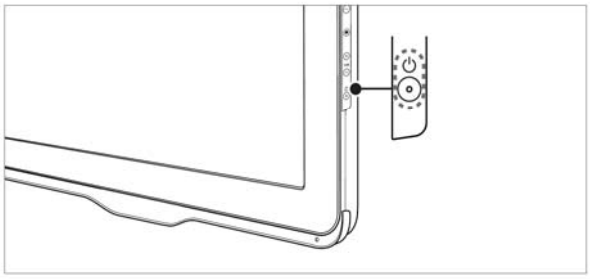

打开电视机

- 如果待机指示灯熄灭，请按电视正面右下角的 ⏻ (待机-开机)键。
- 如果待机指示灯为红色，请按遥控器或者电视机上的 ⏻ (待机-开机)键。

切换为待机模式

- 按遥控器上的 ⏻ (待机-开机)。
  ↳ 待机指示灯将变为红色。

关闭电视机

- 请将电视机电源线与电源插座断开。

提示

- 尽管待机时电视机的耗电量很少，但电视机会继续耗电。 当长时间不使用电视机时，请将电视机电源线与电源插座断开。

注

- 如果您找不到遥控器，但又想从待机状态下打开电视机，请按电视机侧面的P/CH +/-。

待机指示灯状态		
电源开	熄灭	电视机处于打开状态
	红色	电视机处于待机状态
电源关	熄灭	电视机处于关闭状态

切换频道

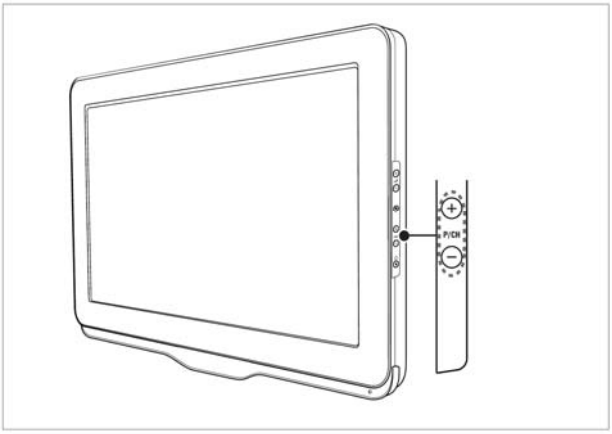

- 按遥控器上的 ⮌ (**返回 / 频道切换**) 可返回观看的上一个频道。
- 按遥控器上的 **频道 +/-** 或电视机侧面的 P/CH +/-。
- 按 **确认** 以使用频道矩阵。
- 使用 **数字按钮** 输入频道编号。

观看连接的设备

使用信号源按钮。

1 按 ⊖ (**信号源**)。
↳ 将显示信号源列表。

2 按 ▲ 或 ▼ 选择连接的设备。

3 按 **确认** 确认选择。

使用主菜单

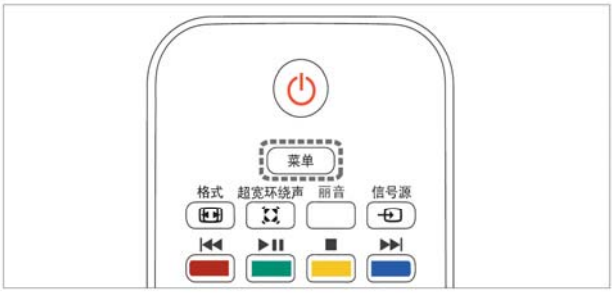

1 按遥控器 **菜单** (主页)。
↳ 将显示主菜单。

2 按 ▲▼ 选择主菜单项目。

3 按**确认**确认选择。

4 按[菜单]/[返回]可返回上一层菜单或者退出菜单。

调节电视机音量

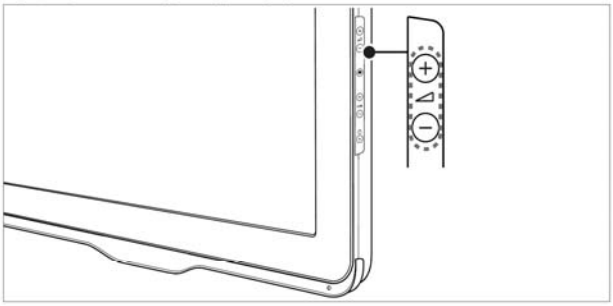

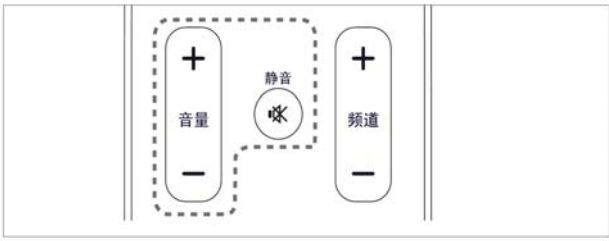

提高或降低音量

- 按遥控器 **音量 +/-** 或电视机侧面的 ◿ +/-。

静音或取消静音

- 按 🔇 静音。
- 再次按 🔇 恢复声音。

访问电视机菜单

菜单可帮助您设定频道、更改画面和声音设置以及访问其它功能。

视频设定菜单

1 按 **菜单** 。
↳ 将显示主菜单。

2 按 ▲▼ 从菜单项中选择[视频]，按[确认]/ ▶ 进入该菜单项

3 按 ▲▼ 选择不同选项，◀▶ 进行选定菜单项调整。

提示

- 选用选项视 **[灵智图像]** 设定和输入源而定。

使用灵智画面

[灵智图像]：使用灵智画面应用预定义的画面设置。
按 ◀▶ 从以下灵智画面设置中选择并应用：

- **[个人设定]**：列出自定义的画面设置。
- **[鲜艳]**：应用丰富和动态的设置。
- **[标准]**：调整画面设置以适应大多数环境和视频类型。
- **[电影]**：应用适合于观看电影的设置。
- **[省电]**：应用低能耗设置。

手动调整画面设置

按 ▲▼◀▶ 从以下设置中选择并进行调整：

- **[亮度]**：调节暗区域的强度和细节。
- **[对比度]**：调节亮区域的强度，暗区域保持不变。
- **[色彩]**：调节色彩饱和度。
- **[色调]**：补偿颜色变化。（仅在播放视频时可用。）
- **[清晰度]**：调节图像清晰度。
- **[色温]**：将色调设为[标准]、[暖色](偏红)或[冷色](偏蓝)。
- **[进阶设定]**：调整画面更多细节部分以获得更高满意度画面。
- **[降噪]**：在广播信号微弱时减少图像干扰。您可以选择[关闭]、[低]、[中]或[高]。
- **[肤色]**：使色彩更加鲜艳，改善明亮色彩中的细节部分。您可以选择[关闭]、[低]、[中]或[高]。
- **[背光]**：调节背景光强度。(仅在DCR 关闭时有效)。
- **[DCR]**：动态调节画面对比度。您可以选择[关]、[最佳图像]或[最大对比]。
- **[HDMI模式]**：将电脑连接到电视机时调节画面设置。(信源选择为HDMI或者HDMI侧面时。)

注

- 以下信源选择为[电脑]时可见。

- **[自调]**：针对PC-VGA输入自动调整显示画面。
- **[水平位置]**：针对PC-VGA输入水平调节画面。
- **[垂直位置]**：针对PC-VGA输入垂直调节画面。
- **[相位]**：调节电脑输出频率信号的相位。
- **[时钟]**：调节电脑信号的时钟频率。

音频设定菜单

1 按 **菜单** 。
↳ 将显示主菜单。

2 按 ▲▼ 从菜单项中选择[音频]，按[确认]/ ▶ 进入该菜单项

3 按 ▲▼ 选择不同选项，◀▶ 进行选定菜单项调整。

使用灵智声音:

↳ [灵智声音]: 使用灵智声音应用预定义的声音设置。

按 ◀▶ 从以下灵智画面设置中选择并应用:

- [个人设定]: 应用在声音菜单中自定义的设置。
- [音乐]: 应用适用于音乐播放的设置。
- [演说]: 应用适合于语言(如新闻)的设置。
- [标准]: 调整声音设置以适应大多数环境和音频类型。

手动调整声音设置

按 ▲▼◀▶ 从以下设置中选择并进行调整:

- [平衡]: 调节左右扬声器的平衡。
- [低音]: 调节低音级别。
- [高音]: 调节高音级别。
- [环绕]: 启用空间声。
- [自动音量]: 自动减小突然性的音量变化，比如更换频道时。(信源选择为电脑时该项不可见) 。

设定菜单

1 按 菜单 。
↳ 将显示主菜单。

2 按 ▲▼ 从菜单项中选择[设置]，按[确认]/ ▶ 进入该菜单项

3 按 ▲▼ 选择不同选项，◀▶ 进行选定菜单项调整。

- [OSD语言]: 选择主菜单的语言。
- [屏幕格式]: 选择屏幕格式。(详见更改画面格式)
- [时间设置]: 调整与时间和定时器有关的设置。
  [时间]: 设定日期、时间及开关机定时器。(详见[使用定时器])
  [睡眠定时器]: 电视机将在预定义的一段时间后自动切换到待机模式。
  [自动睡眠]: 电视机将在无任何操作一段时间后自动切换到待机模式。
- [版本信息]: 显示当前电视机名称以及软件版本信息。
- [重设默认值]: 恢复电视机的默认画面、声音和频道安装设定。
- [EasyLink]: 选择HDMI EasyLink打开或关闭。

更改画面格式

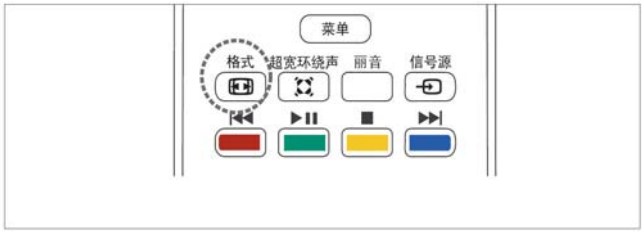

1 按 (格式)。
↳ 将显示当前画面格式。

2 按 (格式)可切换至其他画面格式。

画面格式摘要

可对下列画面设置进行配置。

注

- 根据画面信号源格式的不同，一些画面设置不可用。

画面格式摘要:

[宽屏幕]: 将经典的4: 3格式比例调整为宽屏幕。
[普通]: 显示经典的4: 3格式。
[放大1]: 将经典的4: 3格式比例调整为放大模式。
[放大2]: 消除4: 3播送信号侧面的黑条，这种模式的失真最小。
[原始大小] (仅在PC模式) : 允许使用最大清晰度。由于播放商所使用的系统不同，因此可能会存在一定的失真。将PC分辨率设置为宽屏幕模式可获得最佳效果。

使用定时器

您可以设置定时器，以便在指定的时间将电视机切换到待机模式。

电视机自动切换到待机模式（睡眠定时器）

睡眠定时器会在预定义的一段时间后将电视机切换为待机模式。

提示

- 您始终可以提前关闭电视机，或在倒计时期间重新设定睡眠定时器。

1 按 **菜单** (主页)。
↳ 将显示主菜单。

2 按 ▲▼◀▶ 选择 [设置] > [时间设置] > [睡眠定时器]。
↳ 将显示 [睡眠定时器] 菜单。

3 按 ◀▶ 选择一个介于 0 到 120 分钟之间的值。
↳ 睡眠定时器的步长可设为10 分钟。如果设为零分钟，则睡眠定时器关闭。

4 按 **确认** 以激活睡眠定时器。
↳ 电视机将在预定义的一段时间后切换到待机模式。

自动打开电视机（开机定时器）

您可以在指定的时间将电视机从待机模式切换到特定频道。

1 按 **菜单** (主页)。
2 按 ▲▼◀▶[设置] > [时间设置] > [时间]。
3 按 ▲▼◀▶ 以选择[电源打开定时间]设置频率 - [开]、[单次] 或 [关闭]。
4 按 **确认** 确认。
5 按 ▲▼◀▶ 以选择 [定时器] 时，按数字键设置开始时间。
6 按 ▲▼◀▶ 选择 [开机频道] 并选择开机模式。
7 按 **确认** 确认。
8 按 ⮌ (**返回 / 频道切换**) 退出。

提示

- 要关闭 [开启定时器]，请选择 [电源打开定时器] > [关闭]。

使用家长控制

通过锁定电视机控件和使用分级，您可以禁止儿童观看特定的节目或特定的频道。

设置或更改密码

1 按 **菜单** (主页)。
2 按 ▲▼◀▶ 选择 [设置] > [功能] > [更改/密码]。
↳ 将显示 [更改/密码] 菜单。

3 用 **数字按钮** 输入密码。

提示

- 如果您忘记了密码，请输入“8888”以覆盖任何现有的密码。

家长控制

1 按 **菜单**键。
↳ 将显示主菜单。

2 按 ▲▼ 从菜单项中选择[家长控制]，按 [确认]/ ▶ 进入该菜单项

3 输入正确密码后，按 ▲▼ 选择不同选项，◀▶ 进行选定菜单项调整。

- **频道屏蔽]**: 锁定电视频道，您可以禁止儿童观看特定的频道。
- **[输入屏蔽]**: 锁定信号源，您可以防止儿童进入所有电视频道和所连接的设备。
- **[更改密码]**: 更改家长控制密码。
- **[清除全部]**: 清除所有已锁定的频道或者信号源。

屏蔽或解除屏蔽

锁定电视可以防止进入所有频道和所连接的设备。

1 按 **菜单** (主页)。

2 按 ▲▼◀▶ 选择 [设置] > [频道屏蔽] > [输入屏蔽]。

3 按确认。
↳ 将显示 [频道列表] > [输入列表]。

4 按 [确认] 选择 [屏蔽] 或 [解除屏蔽]。
↳ 将 [屏蔽]选中频道 >输入 [屏蔽] 或 [解除屏蔽]。

5 按 ⮌ (**返回 / 频道切换**) 退出。

多媒体
从 USB 存储设备中查看照片、播放音乐和观看视频

注意

- 如果 USB 存储设备不受支持，或者设备中的数据受损或丢失，Philips 概不负责。

您的电视机配有 USB 连接器，能够让您查看 USB 存储设备上存储的照片、收听其中的音乐或观看电影。

播放类型	支持的文件格式
图片	JPEG,BMP
音乐	MP3
视频	MP4、RM
文本	TXT

注

- 仅支持经过FAT或者FAT32格式化的USB存储设备。

浏览 USB 存储设备。

1 打开电视机。

2 将 USB 设备连接到电视机侧面的 USB 插口。

3 按 (**信号源**)。
↳ 将显示信号源列表。

4 按 ▲▼◀▶ 选择 [多媒体]。

5 按 **确认** 确认。
↳ 将显示多媒体类别选择浏览器。

6 按 ◀▶ 在 [图片]、[音乐]、[视频]、[文本] 间选择。

7 按 **确认** 确认。
↳ 将进入所选多媒体类别内容浏览器。

断开USB存储设备的连接

注意

- 请遵循此过程，以避免损坏 USB 存储设备。

1 按 ⮌ **返回 键** 退出多媒体播放模式。

2 先等待五秒钟，再断开 USB 存储设备的连接。

普通/递归浏览视图切换

1 在多媒体类别选择视图中，按◀▶ 在 [图片]、[音乐]、[视频]、[文本] 中选择任一类别。

2 按 **确认** 进入分类多媒体内容浏览视图。
↳ 默认为普通浏览视图。

3 按 **菜单** 键。
↳ 将显示选项菜单。

4 按 ▲▼选择 [递归分析]。

5 按 **确认** 。
↳ 系统按文件类型筛选，只显示当前类别的文件。

6 按 ⮌ (**返回 / 频道切换**)
↳ 返回到多媒体类别选择视图。

注

- 以下内容说明均基于递归分析后浏览视图。

观看照片

1 在多媒体类别选择视图中，按◀▶选择 [图片] 项。
2 按 **确认** 确认进入图片浏览视图。
3 按 ▲▼◀▶ 选择照片。
4 按 **确认**查看照片全屏图像。

查看您的照片的幻灯片

1 在显示照片的全屏图像时自动进入幻灯片浏览模式。

2 按：
- ▶II 以暂停幻灯片播放。
- |◀◀ 或▶▶| 返回或前进到下一个图像。
- ⮌ (**返回** / **频道切换**) 停止幻灯片放映并返回图片浏览视图。

更改幻灯片放映设置

1 在查看幻灯片时，按 **菜单** (**主页**) 键。
↳ 将显示幻灯片选项菜单。

2 按 ▲▼◀▶ 从以下设置中选择并调整：
- [暂停/播放]：开始或暂停幻灯片放映。
- [重复]：您可以选择重复播放当前图片或者重复播放全部图片，选择无表示不会重复播放。
- [随机播放]：选择顺序播放或者随机播放存储设备中的图片。
- [时长]：设置幻灯片放映频率。
- [效果]：显示转换风格列表。
- [旋转]：旋转图片（需暂停播放）。
- [放大]：放大图片（需暂停播放）。
- [显示信息]：在幻灯片放映中显示图片的名称、日期和大小等信息。
- [电子相框图片]：将当前播放的图片在电视机中存储为默认的电子相框图片。

3 按 **确认** 确认设置。

聆听音乐

1 在多媒体类别选择视图中，按◀▶ 选择 [音乐] 项。
2 按 **确认** 进入歌曲浏览视图。
3 按 ▲▼◀▶ 选择歌曲
4 按 **确认** 进入音乐播放视图，播放所选歌曲。
按 ▶II 可暂停播放，再次按 ▶II 可继续播放。
- 按 ▶▶ 向前搜索。
- 按 ◀◀ 向后搜索。
- 按 ■ 停止播放。
- 按|◀◀ 或▶▶| 返回或前进到下一首歌曲。

更改音乐播放设置

1 在音乐播放视图聆听音乐时，按 **菜单** 键。
↳ 将显示音乐选项菜单。

2 按 ▲▼◀▶ 从以下设置中选择并调整：
- [暂停/播放]：开始或暂停音乐播放。
- [重复]：您可以选择重复播放当前歌曲或者重复播放全部歌曲，选择无表示不会重复播放。
- [随机播放]：选择顺序播放或者随机播放存储设备中的歌曲。
- [显示信息]：显示歌曲的标题、艺人、时间长度等信息。
- [显示频谱]：显示歌曲频谱。
- [歌词]：显示当前歌曲的歌词（需有歌词文件）。
- [仅音频]：您可以选择在聆听音乐时关闭背光以节省能耗，按任意键（⏻ (**待机-开机**) 除外）可恢复。

在播放音乐的同时观看幻灯片放映

可以在播放背景音乐的同时观看图片的幻灯片放映。

1 当电视机打开时，将包含您的图片和音乐的 USB 存储设备连接到电视机。

2 按 (信号源)。

3 按 ▲▼选择 [多媒体] >音乐，进入歌曲浏览视图。

4 按 ▲▼◀▶ 选择歌曲专辑，然后按 确认开始播放。

5 按 ⮌ (返回 / 频道切换) 返回到歌曲浏览器，再按 ⮌ (返回 / 频道切换)返回到多媒体类别选择视图。

6 按◀▶ 选择 [图片]。

7 按 ▲▼◀▶ 选择图片，然后按 确认开始图片幻灯片浏览。

观看 USB 设备上的视频

1 在多媒体类别选择视图中，按 ◀▶ 选择 [视频] 项。

2 按 确认进入视频浏览视图

3 按▲▼◀▶ 选择视频。

4 按 确认 播放所选视频。
按 ▶II 可暂停播放，再次按 ▶II 可继续播放。
按 ▶▶ 向前搜索。按 ▶II 可停止快进，由快进停止处开始继续播放视频。
↳ 快进倍率依次可选为 2X，4X，8X，16X，32X。

按 ◀◀ 向后搜索。按 ▶II 可停止后退，由后退停止处开始继续播放视频。
↳ 后退倍率依次可选为 2X，4X，8X，16X，32X。

按 I◀◀ 或 ▶▶I 返回或前进到下一个视频文件播放。

更改视频播放设置

1 在欣赏视频播放时，按 菜单 键。
↳ 将显示视频选项菜单。

2 按 ▲▼◀▶ 从以下设置中选择并调整：
- [暂停/播放]：开始或暂停视频播放。
- [重复]：您可以选择重复播放当前视频或者重复播放全部视频文件，选择无表示不会重复播放。
- [显示信息]：显示视频的标题、艺人、时间长度等信息。
- [图像模式]：使用灵智画面应用预定义的画面设置。（详见[使用灵智画面]）。
- [屏幕模式]：更改视频画面显示格式。（详见[更改画面格式]。）

浏览USB设备上的文本

1 按多媒体类别选择视图中，按 ◀▶ 键选择[文本]项。

2 按 确认 进入文本浏览视图。

3 按 ▲▼◀▶ 选择文本。

4 按 确认 播放所选文本。
- ▶II 可暂停播放，再次按▶II 可继续播放。
- ▶▶I 翻到下一页。
- I◀◀ 返回到上一页。
- I◀◀ 或 ▶▶I 返回或前进到下一个文本文件。

更改文本浏览设置

1 在浏览文本时，按 菜单键。
↳ 将显示文本选项菜单。

2 按 ▲▼◀▶ 从以下设置中选择并调整：
- [暂停/播放]：开始或暂停文本浏览。
- [重复]：您可以选择重复播放当前文本或者重复播放全部文本文件，选择无表示不会重复播放。
- [随机播放]：选择顺序播放或者随机播放存储设备中的文本。
- [字体]：选择文本显示的字体[大小]、[风格]、[颜色]。
- [显示信息]：显示文本的名称、大小等信息。

使用电子相框将图片显示为电视壁纸

可以使用电子相框将存储设备上的图片显示为电视机上的壁纸。

从USB设备上载壁纸图片（单张模式）

1 在图片浏览视图中，按 ▲▼◀▶ 选择图片。
2 按 **确认** 图片放映。
3 按 **菜单** 。
   ↳ 将显示选项菜单。
4 按 ▲▼选择 [电子相框图片]。
5 按 **确认** 。
   ↳ 当前图片在电视机中存储为默认的电子相框图片。

注

- 当前存储在电子相框的图片在进行开关机操作或者待机操作后不会保存，下一次开机使用电子相框需应用此项设定重新载入电子相框图片。

壁纸幻灯片放映

1 在多媒体类别选择视图中，按◀▶ 在 [图片]、[音乐]、[视频]、[文本]中选择任一类别。将 USB 存储设备连接到电视机。
2 按 **确认** 进入分类多媒体浏览视图。
3 按 **菜单** 键。
   ↳ 将显示选项菜单。
4 按 ▲▼选择 [电子相框]。
   ↳ 将显示电子相框子菜单。
   - 选择[单张模式]：将播放片当前在电视机中存储的电子相框图片。(需预加载电子相框图片，详见[更改幻灯片放映设置]->[电子相框图片]操作。)
   - 选择[“当前存储设备名称”]：依次以幻灯片放映顺序播放存储设备中的图片。
5 按 ⮌ (**返回 / 频道切换**) 可退出壁纸幻灯片放映。

注

- 因不同存储设备在系统中识别为不同名称，此处使用”当前存储设备名称”代替连接到电视机的存储设备名称。

壁纸幻灯片放映设置

壁纸幻灯片放映时：

1 按 **菜单** 。
2 按 ▲▼选择菜单项.
   - **[休眠时间]**：显示当前休眠时间。
   - **[图像模式]**：选择 [节能] 以应用低能耗设置或者 [正常] 以获得较好壁纸放映效果。

注

- 壁纸放映时，按 [睡眠] 键可激活睡眠定时器，在0~120分钟之间选择壁纸显示时间。壁纸放映将在睡眠定时器的周期内显示。电视机将在预定义的时间后自动切换到待机状态。

更新电视软件

Philips 会不断努力改进其产品，我们建议您在有更新时就更新电视软件。 访问 www.philips.com/support，查看是否有更新。

下载软件

1 在您的 PC 上，打开 Web 浏览器并转到 www.philips.com/support。
2 将最新的软件升级文件下载到您的 PC。
3 解压 ZIP 文件。
4 将 upgrade.pkg 文件复制到 USB 设备的根目录。

更新软件

执行此过程前，请确保您具有：

- 充足的时间来完成整个更新。
- 一个 USB 存储设备，该设备至少有 64 MB 存储空间。
- 一台计算机，该计算机具有 USB 端口并且能够访问互联网。

1 打开电视机。
2 将 USB 存储设备连接到电视。
↳ 电视会自动弹出提示菜单。
3 按 ▲▼选择 [是] 。
4 按 **确认**。
5 请按照屏幕上的说明完成软件更新。

将电视机重置为出厂设置

恢复电视机的默认画面、声音和频道安装设定。

1 按 **菜单** 。
2 选择 [设置] > [重设默认值] 。
3 按 **确认** 。
↳ 将显示 [重设默认值]子菜单。
4 选择 **确认** 。
5 按 **确认** 重置为出厂设置。

自动安装频道

本节介绍自动搜索和储存频道的方法。

1 按 **菜单** 。
2 选择 [电视] > [频道] > [频道扫描]。
3 按 **确认**开始自动搜索。
4 按屏幕上的说明设定频道。

手动安装频道

本节介绍手动搜索和储存模拟电视频道的方法。

1 按 **菜单** 。
2 选择 [电视] > [频道] > [模拟手动扫描]。
3 按 **确认**。
4 按 ▲▼选择 [起始频率]
5 按◀▶ 选择起始频率或使用数字按钮手动输入三位数的频率。
6 按 ▲▼ 选择 [终止频率] 。
7 按◀▶ 选择终止频率或使用数字按钮手动输入三位数的频率。
8 按 ▲▼选择[开始扫台]
9 按 **确认**以开始搜索。
10 发现新频道时可按 ⮌ (**返回** / **频道切换**)返回。
↳ 系统自动保存搜索到的新频道。

编辑频道

更改频道排列顺序

设定完频道后，您可以重新排列频道的显示顺序。

1 按 菜单 。

2 选择 [电视] > [频道] > [频道编辑]

3 按 确认 。

↳ 将显示频道列表及频道部分信息。

4 按屏幕提示可进行频道交换/插入/删除等操作:

- [频道交换]:
  1) 按 ▲▼ 选择要交换的频道。
  2) 按 ▬选择[交换]。
  3) 按 ▲▼ 选择您要与之交换的频道。
  4) 按 确认 交换。
- [频道插入]:
  1) 按 ▲▼ 选择要插入的频道。
  2) 按 ▬选择 [插入]。
  3) 按 ▲▼ 选择频道的新位置。
  4) 按 确认 确认新位置。
  该频道将会插入在新位置
- [频道删除]:
  1) 按 ▲▼ 选择要删除的频道。
  2) 按 ▬删除选中的频道。

重命名频道

您可以重命名频道。 选择频道时，其名称将会显示。

1 按 菜单 。

2 选择 [电视]> [频道]> [频道编辑]。

3 按 ▲▼ 选择要编辑的频道。

4 按 确认 进入频道编辑页面。

5 按 ▲▼选择 [频道名称]。

6 按 ▲▼◀▶ 选择字符。

7 按 确认 确认每个字符。

8 按 ▲▼◀▶ 选择 [OK]。

↳ 将返回到频道编辑页面。

9 按 ▲▼选择 [保存]。

10 按 确认 。

↳ 将弹出确认子菜单。

11 按 ◀▶ 选择 [确定]。

↳ 将保存新频道名称。

提示

- 重命名频道 - 频道名称最多可以包含 10 个字符。

3.拆卸流程图

22PFL3500/T3

第一步：旋开红色标示的螺丝,按照下面的步骤移除后壳。

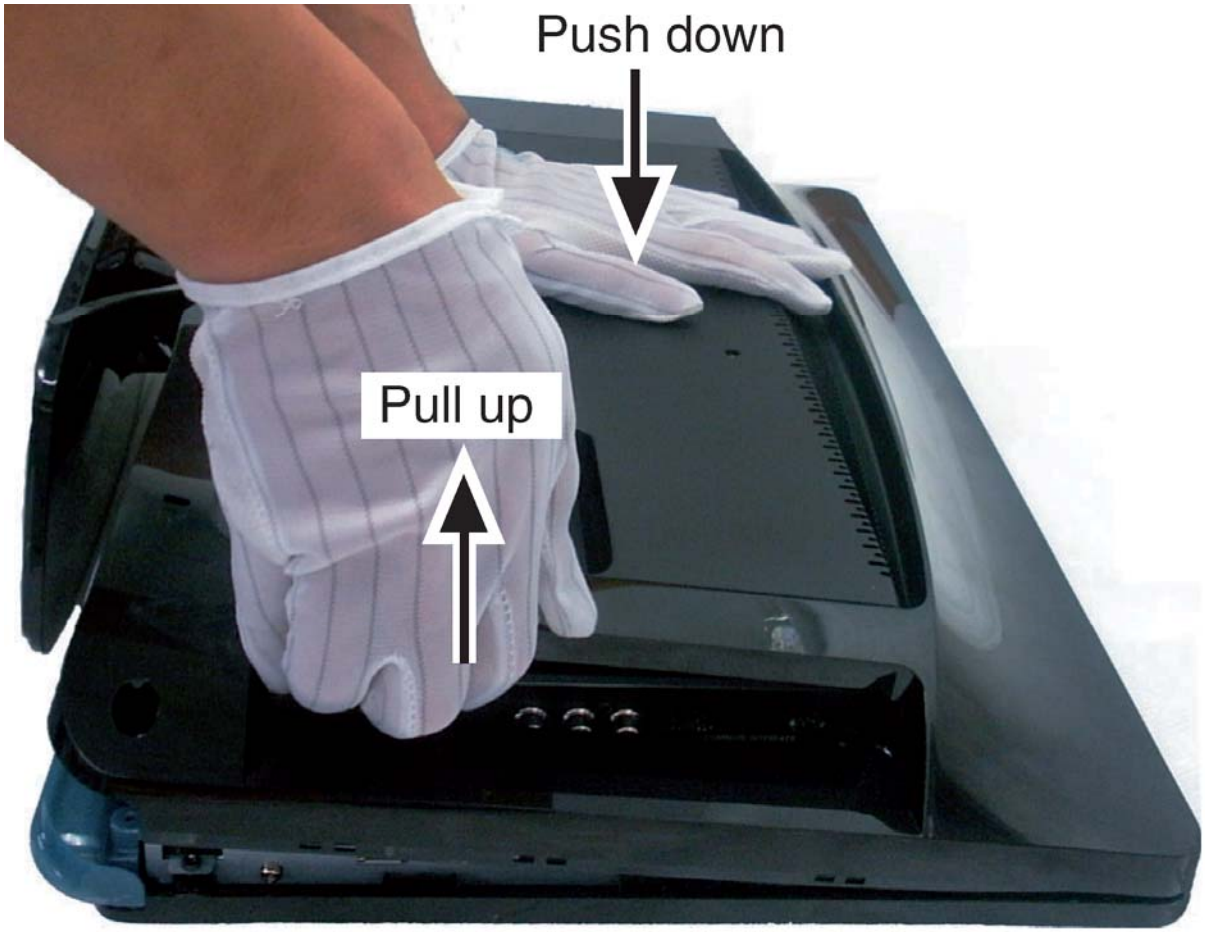

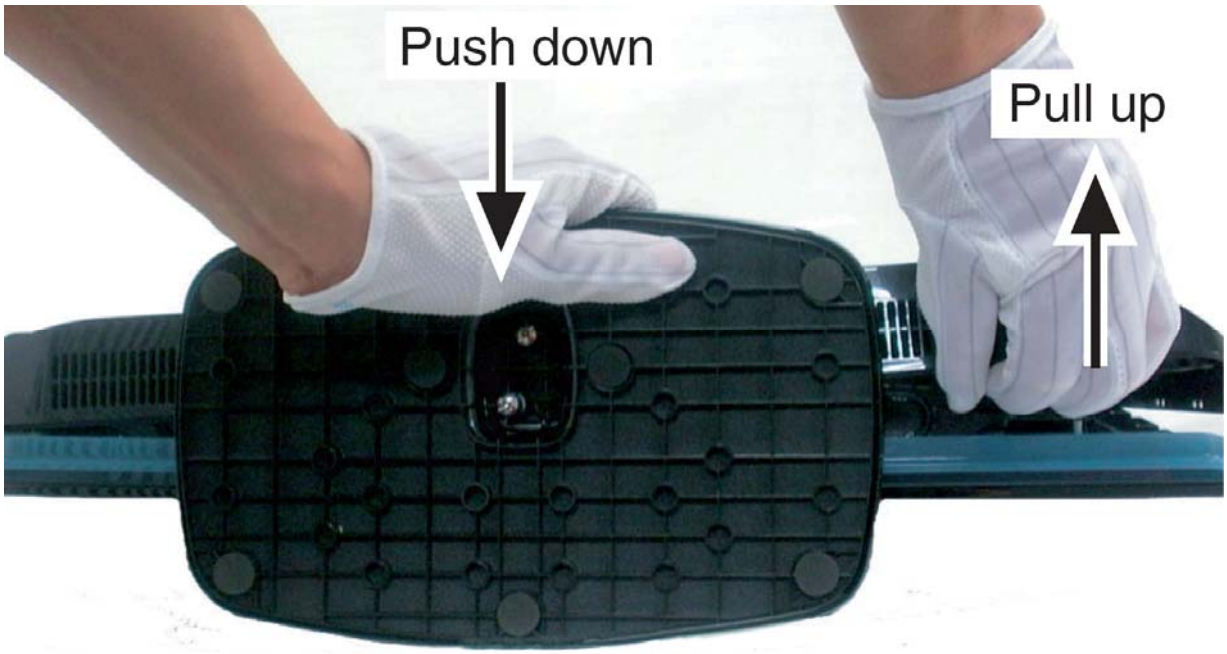
Push down
Pull up

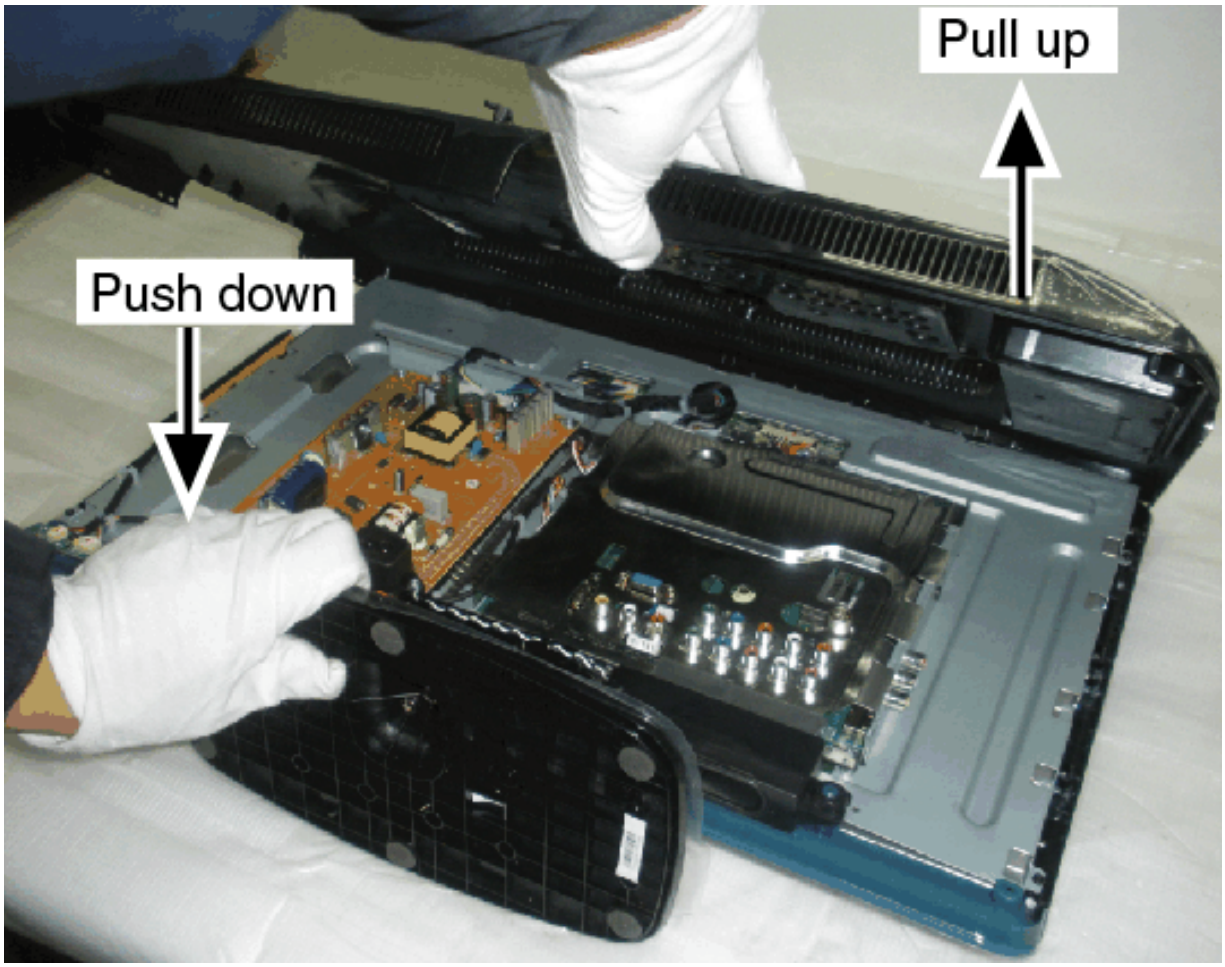
Pull up
Push down

第二步：旋开红色标示的螺丝,移除底座。

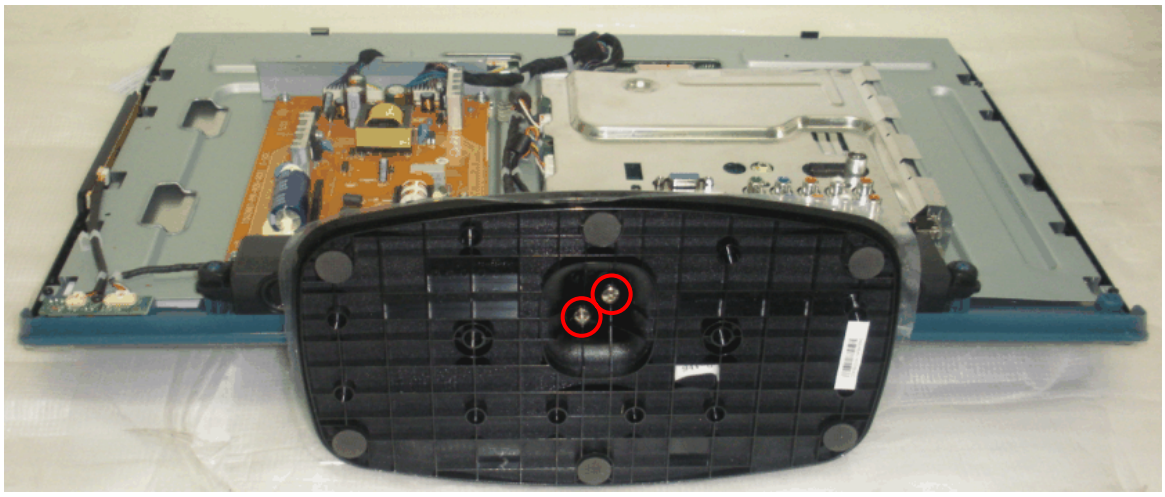

第三步：拔掉蓝色标示的 PIN，旋开红色标示的螺丝移除板子和支架铁片。

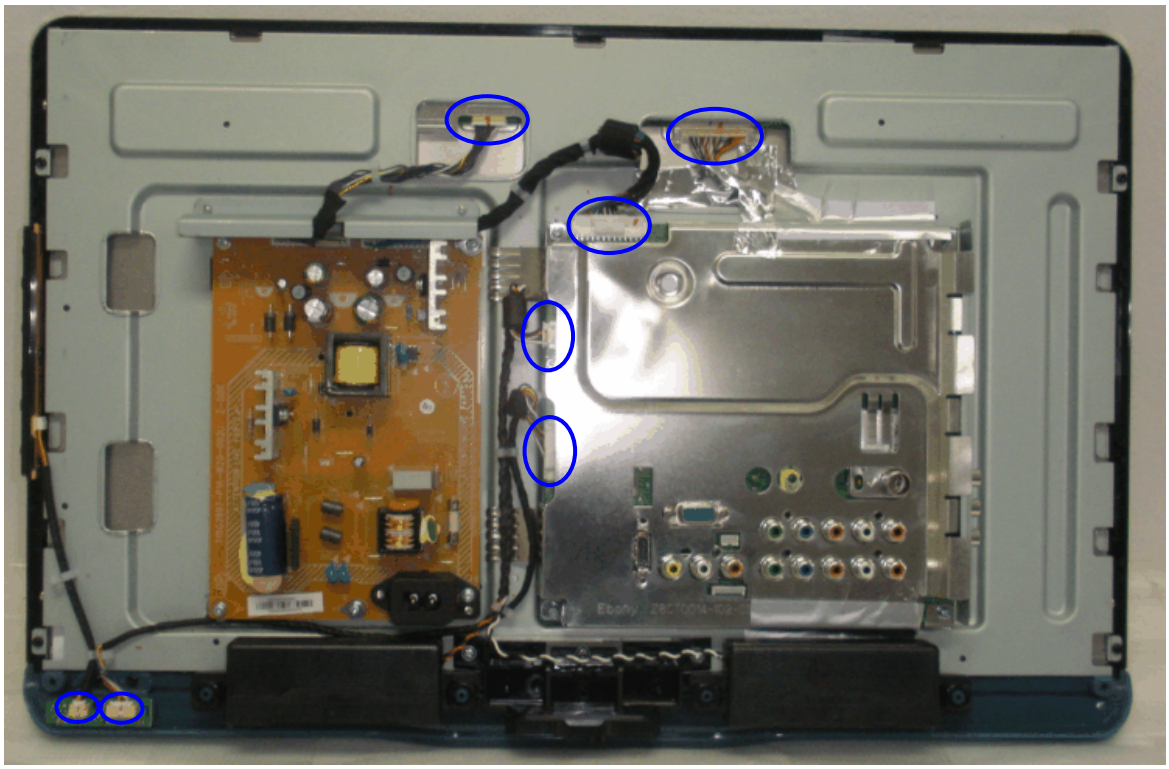

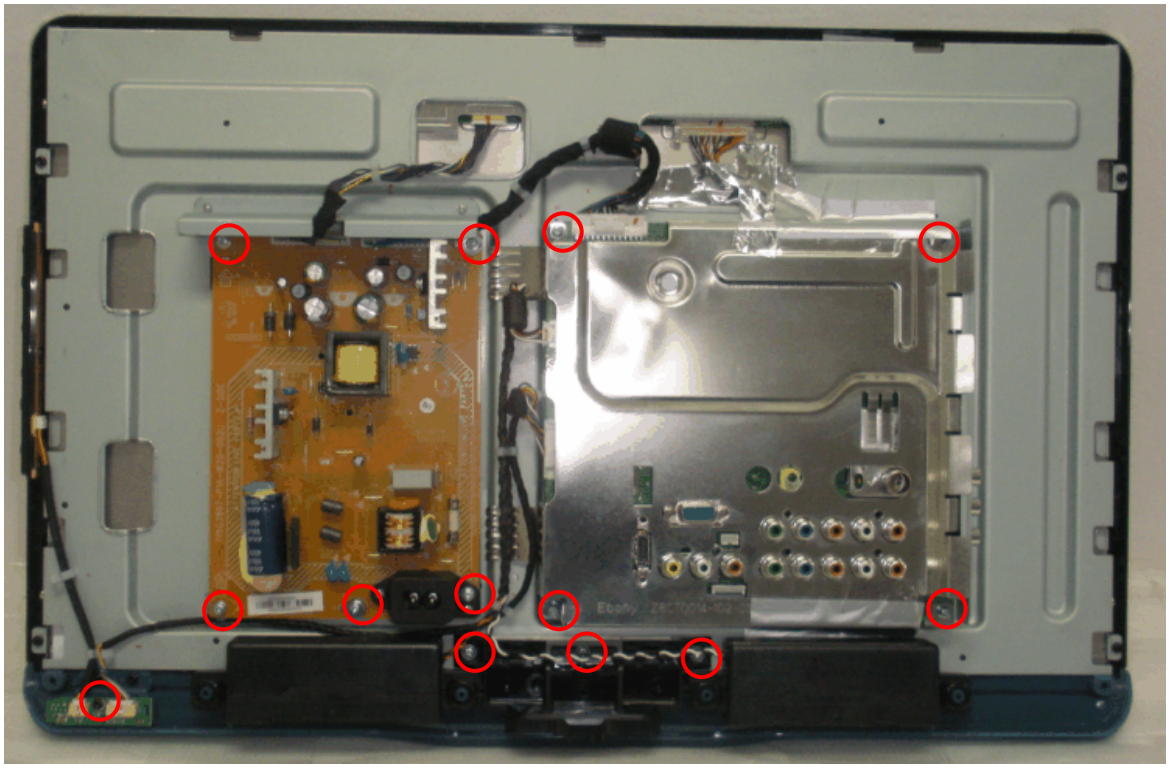

第四步: 旋开红色标示的螺丝移除 bezel。

第五步：旋开红色标示的螺丝移除铁件。

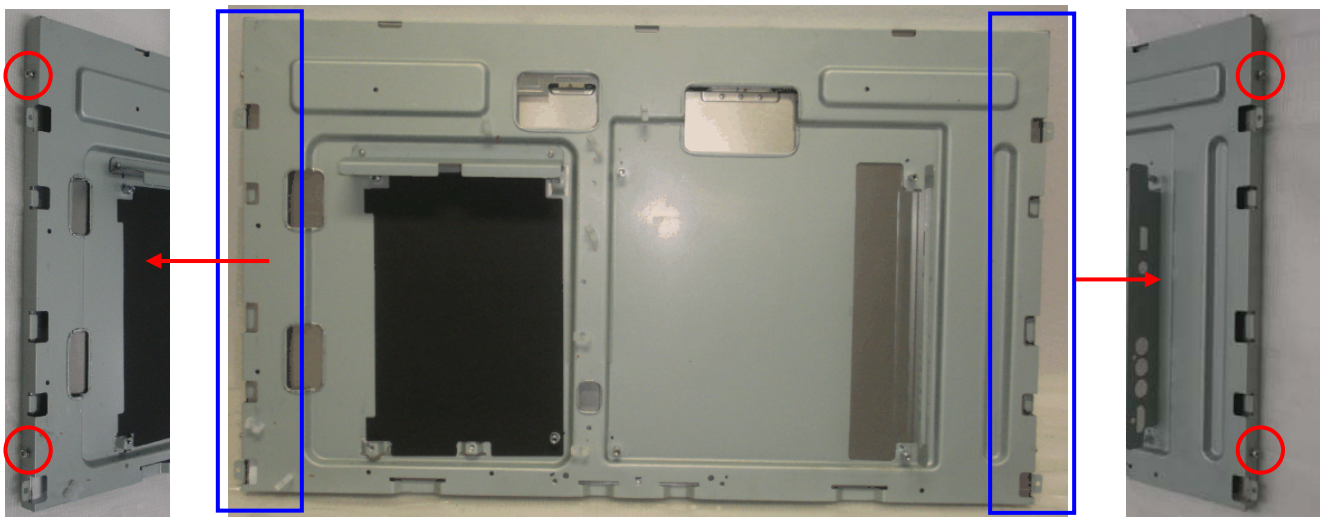

第五步：panel。

4.工厂模式调整

一、ADC 调整

在 TV 模式下，将声音调至 0，按菜单和 1→ 9 → 9 → 9.进入工厂模式。

工厂模式图片为例，如下：

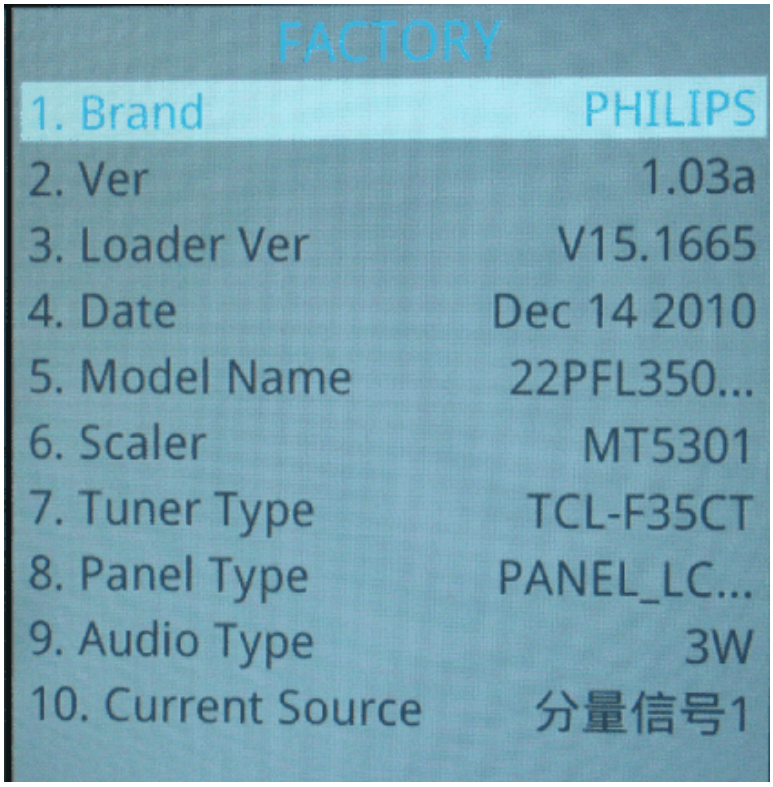

1. 将“Current Source”切换到“component”模式并切换信号到 720p/50Hz,Pattern TVBAR100 (COLOR BAR)，按“Auto Color”.
2. 将“Current Source”切换到“电脑”模式并切换信号到电脑 TIMING 1360 X 768 @ 60Hz, Pattern 5 white block 按“Auto Color”.

二、 白平衡调整:

备注: 调整白平衡之前应先将机器先加温至少 30 分钟，需将 CA210 设置到 05 通道并设为 x, y, Y 模式。

以下为白平衡调整的步骤：

Color temp	x	y	Y(cd/m2)	
			PC mode	YPbPr mode
Normal (9300K)	0.283	0.297	> 200(for 22”) > 300(for 26”)	> 200(for 22”) > 300(for 26”)
Warm (6500K)	0.313	0.329	> 200(for 22”) > 300(for 26”)	> 200(for 22”) > 300(for 26”)
Cool (11000K)	0.276	0.282	> 200(for 22”) > 300(for 26”)	> 200(for 22”) > 300(for 26”)

备注: 1. 白平衡调整 VGA 和 YPbPr 两个 source 的 Normal, Cool, Warm 三个色温；

2. x, y 的值误差为±0.010；
3. 亮度,对比度和颜色均设为 50。

YPbPr 调整：

首先，按菜单和 1→ 9 → 9 → 9.进入工厂模式，并将“Current source”切换到“YPbPr”模式；

其次，按“Reset”复位工厂模式里的白平衡；

再次，Gain(增益)调整：

调整 Cool 色温:

1. 通过在 801GD 信号下调整 R, G, B 的值来调整白平衡；
2. 通过“Color temp”选中其他的色温并调整。

调整 Normal 色温:

1. 通过在 801GD 信号下调整 R, G, B 的值来调整白平衡；
2. 通过“Color temp”选中其他的色温并调整。

调整 Warm 色温:

通过在 801GD 信号下调整 R, G, B 的值来调整白平衡；

选中并按“Exit”退出工厂模式。

VGA 调整

首先，按菜单和 1→ 9 → 9 → 9.进入工厂模式，并将“Current source”切换到“电脑”模式；

其次，按“Reset”复位工厂模式里的白平衡；

再次，Gain(增益)调整：

调整 Cool 色温:

1. 通过在 801GD 信号下调整 R, G, B 的值来调整白平衡；
2. 通过“Color temp”选中其他的色温并调整。

调整 Normal 色温:

1. 通过在 801GD 信号下调整 R, G, B 的值来调整白平衡；
2. 通过“Color temp”选中其他的色温并调整。

调整 Warm 色温:

通过在 801GD 信号下调整 R, G, B 的值来调整白平衡；

选中并按“Exit”退出工厂模式。

注: 下页是关于一般工厂菜单的说明(和本机并非完全相同)，仅供参考！

工厂菜单说明							
选项名称	调整范围	TV	AV/S	Comp	HD	PC	注释
Brand	不可调整	o	o	o	o	o	客户名称
Main-MCU ver	不可调整	o	o	o	o	o	发布软体 Main-MCU 版本
Bootloader ver	不可调整	o	o	o	o	o	发布软体 Bootloader 版本
Sub-MCU ver	不可调整	o	o	o	o	o	发布软体 Sub-MCU ver 版本
EEPROM ver	不可调整	o	o	o	o	o	发布软体 EEPROM 版本
Date	不可调整	o	o	o	o	o	软体发布日期
Model name	不可调整	o	o	o	o	o	对外机种名
Scaler	不可调整	o	o	o	o	o	Scaler 型号
Panel type	不可调整	o	o	o	o	o	屏的型号
Current source	支持输入源	√	√	√	√	√	当前进工厂时的输入源，该项可切换输入源，对应输入源的 ADC，色温，Scaler 等相关信息同步更新。
Auto color	执行动作	√	√	√	√	√	Auto color 项只对需要做自动校正输入源时有效，否则它不动作。Auto color 会对输入的 ADC 做自动矫正，调整 ADC Gain 和 Offset RGB 值。
ADC Gain	根据 IC SPEC	√	√	√	√	√	在 Auto Color 做完立即更新，并可手动调整。
ADC Offset	根据 IC SPEC	√	√	√	√	√	在 Auto Color 做完立即更新，并可手动调整。
Color temp.	支持色温	√	√	√	√	√	当前设置的色温，该项可切换色温模式，并正确显示色温名称，对应色温的 Scaler Gain & Offset RGB 值等相关信息同步更新。
Scaler Gain	根据 IC SPEC	√	√	√	√	√	Scaler Gain 值在白平衡调整时立即更新，并可手动调整。
Scaler Offset	根据 IC SPEC	√	√	√	√	√	Offset RGB 值在白平衡调整时立即更新，并可手动调整。
Burn in	On/Off	√	√	√	√	√	打开或关闭 Burn in 模式。当 Burn in 设置为 On 时它将响应工厂遥控器功能；EEPROM Init 后默认为 On 状态；Reset 后默认为 Off。
EEPROM Init	执行动作	√	√	√	√	√	实现的是初始化除了 HDCP key 和产品序列号以外的全部 EEPROM，如主菜单的 OSD 默认值，工厂菜单的 ADC 数据，白平衡设定值，Black light 和 Language 等，同时把 Burn in 设置为 On，响应工厂遥控器功能，设置输入源为 TV。
Back LIT time	不可调整	o	o	o	o	o	背光打开总计时，在 EEPROM Initial 或 Factory reset 后都清为 0，显示值用十进制表示，当时间到达显示最大值时就不再变化。

Total time	不可调整	o	o	o	o	o	AC ON 主电源供电总计时，在 EEPROM Initial 或 Factory reset 后都清为 0，显示值用十进制表示，当时间到达显示最大值时就不再变化。
Black light	根据 IC SPEC	*	*	*	*	*	设置背光灯的亮度
Language	支持语言	*	*	*	*	*	设置出厂时用户模式菜单语言，当在工厂菜单中更改此项值时，用户模式的 OSD 中的菜单语言也做相应的更改并将该值保存（仅北美向可选）
Energy LOGO	On/Off	*	*	*	*	*	仅中国向有该项
Reset	执行动作	√	√	√	√	√	实现的是复位除了 HDCP 和产品序列号，工厂菜单的 ADC 数据，白平衡设定值，Black light，Language 和 Energy Logo 以外的全部 EEPROM 数据，如主菜单的 OSD 默认值，并把用户菜单 Language 设置为工厂 Language，同时把 Burn in 设置为 Off，禁止响应工厂遥控器功能，设置输入源为 TV。
Exit	执行动作	√	√	√	√	√	退出工厂模式

备注：

1. √表示该项有效, **×**表示该项不存在，**o** 表示存在但选不到，*表示可选；

2. 不同机型工厂模式项目略有增删；

3. 进工厂模式时 **Burn in** 自动关闭。

5.电气方框图

主板方框图

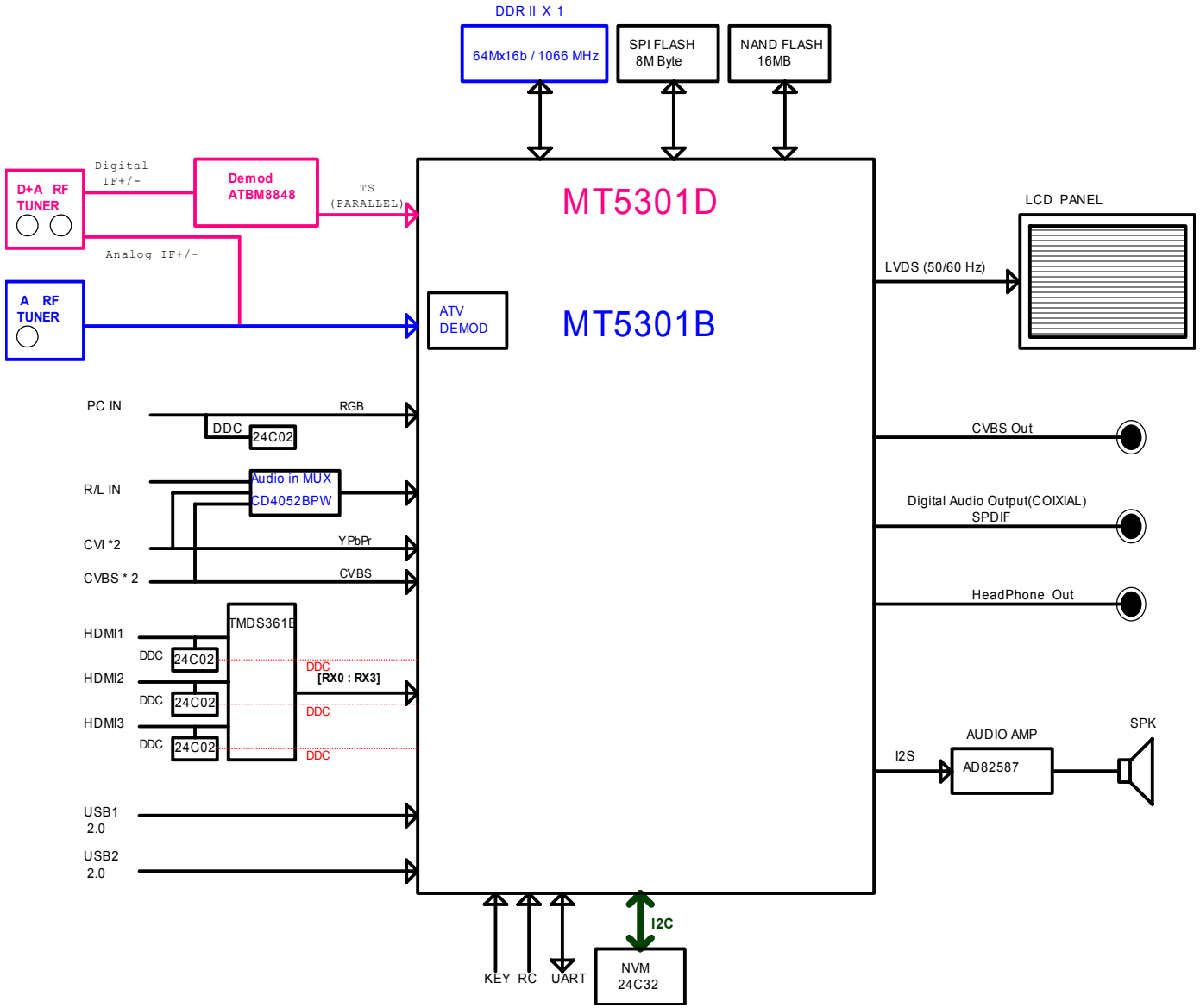

电源框图

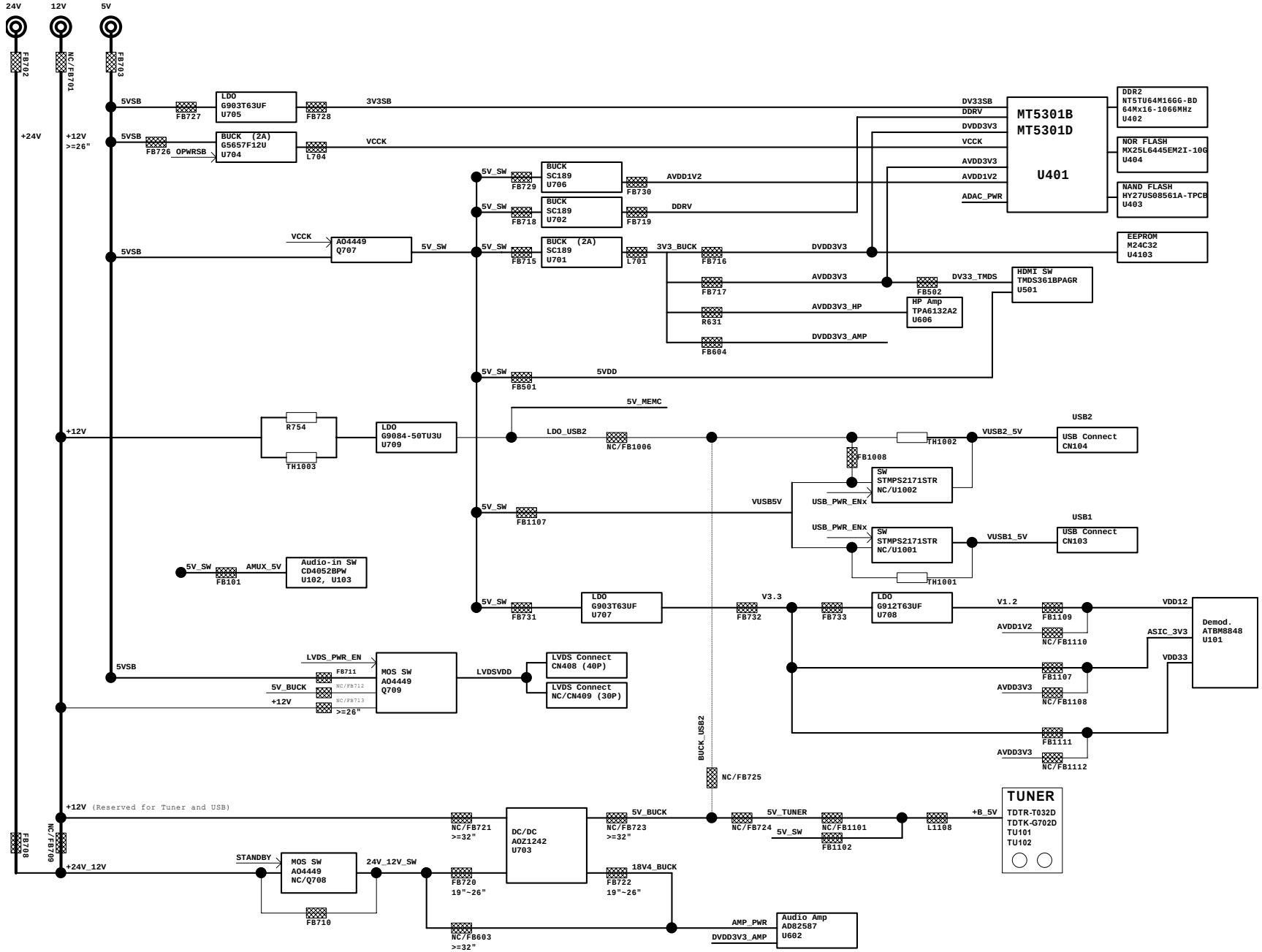
24V
12V
5V
FB702
NC/FB701
FB703
+24V
+12V
>=26"
5VSB
FB727
LDO
G903T63UF
U705
FB728
3V3SB
FB726
OPWRSB
BUCK (2A)
G5657F12U
U704
L704
VCCK
5V_SW
FB729
BUCK
SC189
U706
FB730
AVDD1V2
FB718
BUCK
SC189
U702
FB719
DDRV
AO4449
Q707
FB715
BUCK (2A)
SC189
U701
L701
3V3_BUCK
FB716
DVDD3V3
FB717
AVDD3V3
FB502
DV33_TMDS
R631
AVDD3V3_HP
FB604
DVDD3V3_AMP
FB501
5VDD
5V_MEMC
R754
TH1003
LDO
G9084-50TU3U
U709
LDO_USB2
NC/FB1006
TH1002
VUSB2_5V
FB1008
FB1107
VUSB5V
USB_PWR_ENx
FB101
AMUX_5V
Audio-in SW
CD4052BPW
U102, U103
FB731
LDO
G903T63UF
U707
FB732
V3.3
FB733
LDO
G912T63UF
U708
V1.2
FB1109
AVDD1V2
NC/FB1110
VDD12
ASIC_3V3
VDD33
FB1107
AVDD3V3
NC/FB1108
FB1111
NC/FB1112
Demod.
ATBM8848
U101
LVDS_PWR_EN
FB711
NC/FB712
5V_BUCK
NC/FB713
MOS SW
AO4449
Q709
LVDSVDD
LVDS Connect
CN408 (40P)
LVDS Connect
NC/CN409 (30P)
BUCK_USB2
NC/FB725
NC/FB721
>=32"
DC/DC
AOZ1242
U703
5V_BUCK
NC/FB723
>=32"
NC/FB724
5V_TUNER
NC/FB1101
FB1102
L1108
+B_5V
TUNER
TDTR-T032D
TDTK-G702D
TU101
TU102
STANDBY
MOS SW
AO4449
NC/Q708
24V_12V_SW
FB710
FB720
19"~26"
18V4_BUCK
FB722
19"~26"
NC/FB603
>=32"
AMP_PWR
DVDD3V3_AMP
Audio Amp
AD82587
U602
FB708
NC/FB709
+12V (Reserved for Tuner and USB)
+24V_12V
DV33SB
DDRV
DVDD3V3
VCCK
AVDD3V3
AVDD1V2
ADAC_PWR
MT5301B
MT5301D
U401
DDR2
NT5TU64M16GG-BD
64Mx16-1066MHz
U402
NOR FLASH
MX25L6445EM2I-10G
U404
NAND FLASH
HY27US08561A-TPCB
U403
EEPROM
M24C32
U4103
HDMI SW
TMDS361BPAGR
U501
HP Amp
TPA6132A2
U606
USB2
USB Connect
CN104
SW
STMPS2171STR
NC/U1002
USB1
USB Connect
CN103
SW
STMPS2171STR
NC/U1001
TH1001

6.线路图

6.1 主板

715G4478

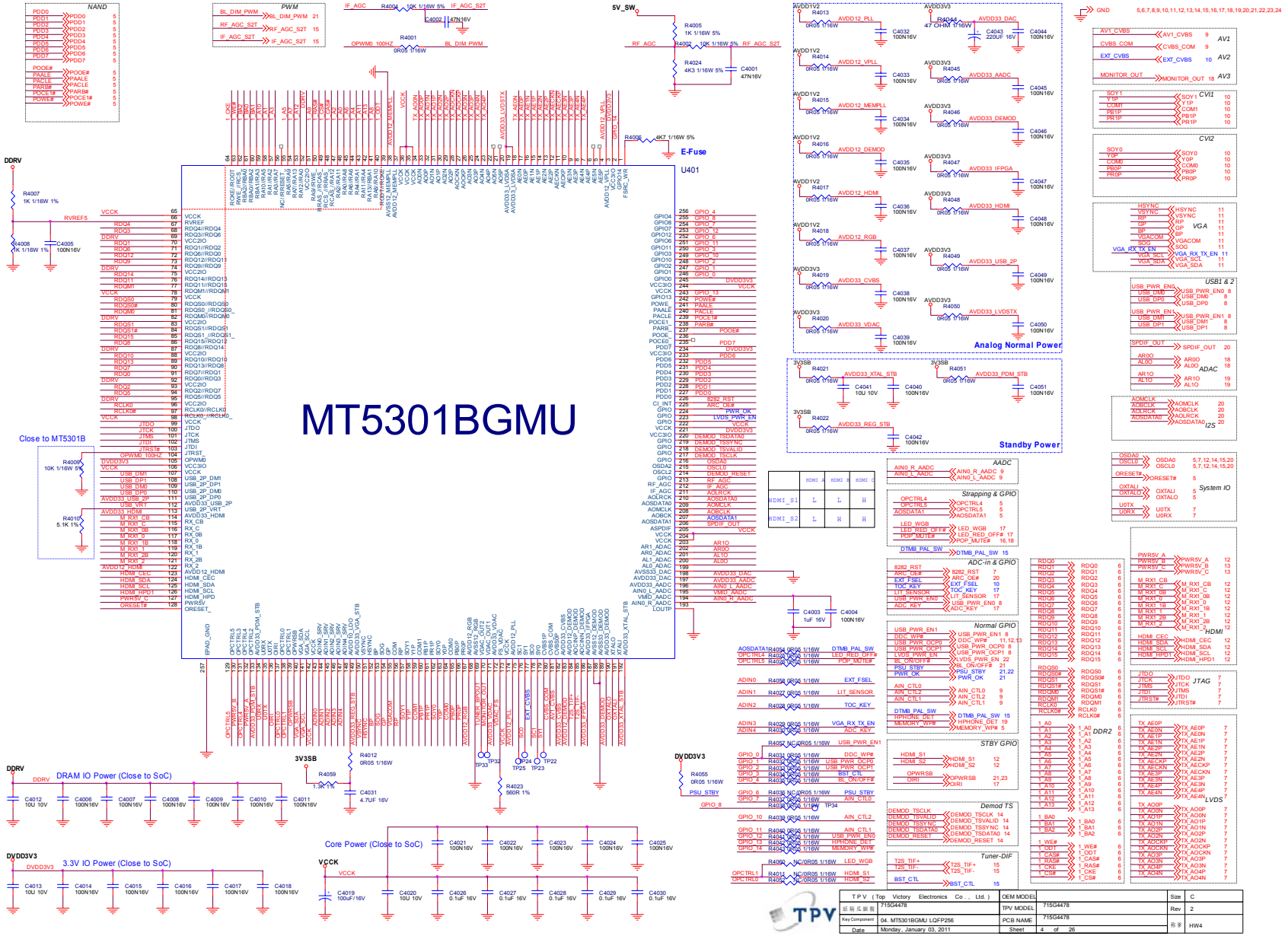

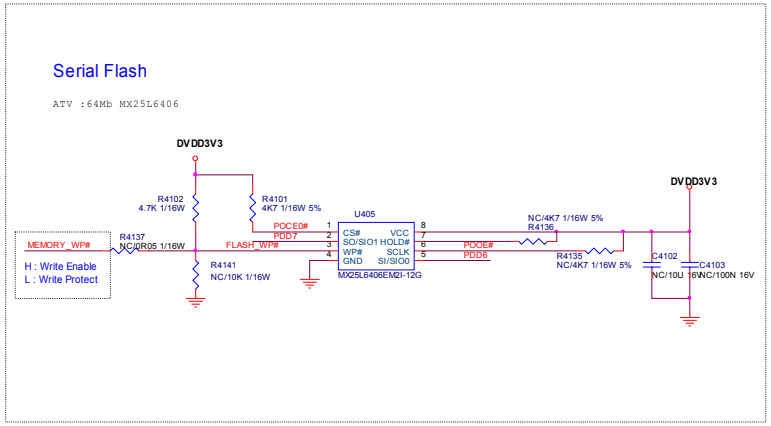

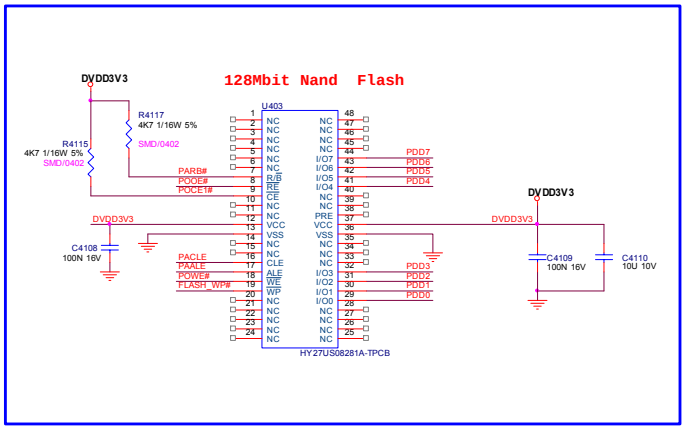

MEMORY_WP# — MEMORY_WP# 4

POOE# — POOE# 4

PDD7 — PDD7 4
PDD6 — PDD6 4

PDD5 — PDD5 4
PDD4 — PDD4 4
PDD3 — PDD3 4
PDD2 — PDD2 4
PDD1 — PDD1 4
PDD0 — PDD0 4

POWE# — POWE# 4
PAALE — PAALE 4
PACLE — PACLE 4
POCE1# — POCE1# 4
PARB# — PARB# 4

ORESET# — ORESET# 4

OPCTRL4 — OPCTRL4 4
OPCTRL5 — OPCTRL5 4

AOSDATA1 — AOSDATA1 4

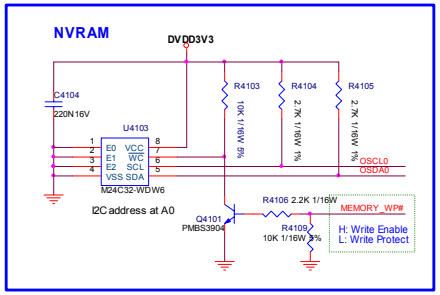

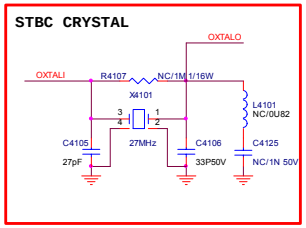

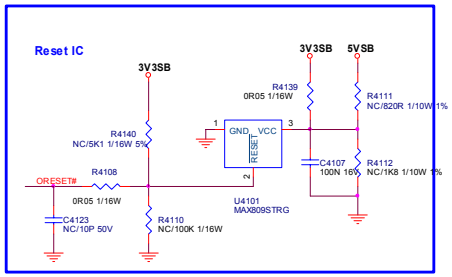

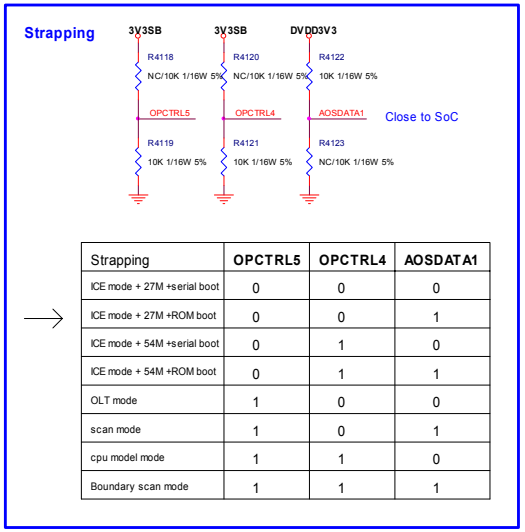

Strapping	OPCTRL5	OPCTRL4	AOSDATA1
ICE mode + 27M +serial boot	0	0	0
ICE mode + 27M +ROM boot	0	0	1
ICE mode + 54M +serial boot	0	1	0
ICE mode + 54M +ROM boot	0	1	1
OLT mode	1	0	0
scan mode	1	0	1
cpu model mode	1	1	0
Boundary scan mode	1	1	1

OXTALI — OXTALI 4
OXTALO — OXTALO 4

OSDA0 — OSDA0 4,7,12,14,15,20
OSCL0 — OSCL0 4,7,12,14,15,20

GND 4,6,7,8,9,10,11,12,13,14,15,16,17,18,19,20,21,22,23,24

T.P.V (Top Victory Electronics Co., Ltd.)		OEM MODEL		Size	C
紙隔瓦鋼版	715G4478	TPV MODEL	715G4478	Rev	2
Key Component	05. SoC Peripheral	PCB NAME	715G4478	称重	HW4
Date	Monday, January 03, 2011	Sheet	5 of 26		

DDR2#1-64Mx16-1066MHz

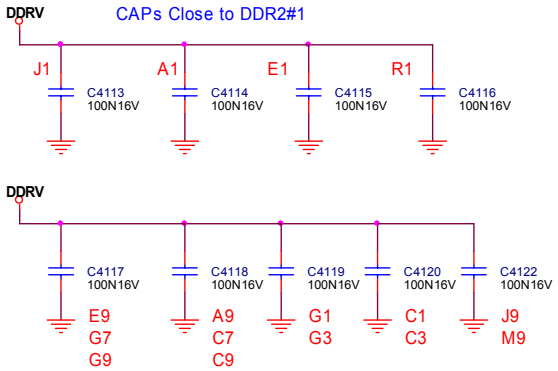

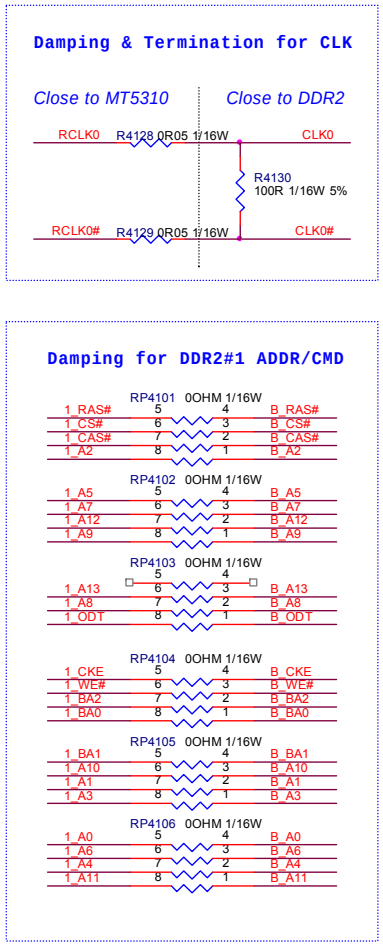

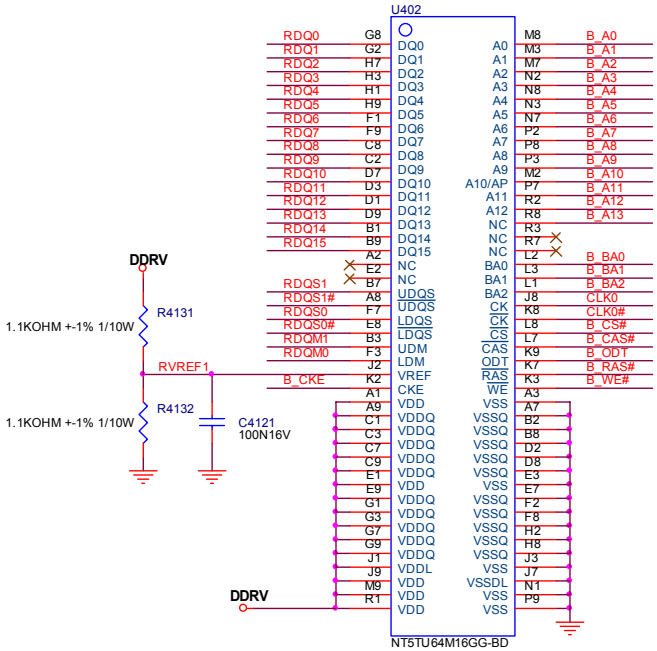

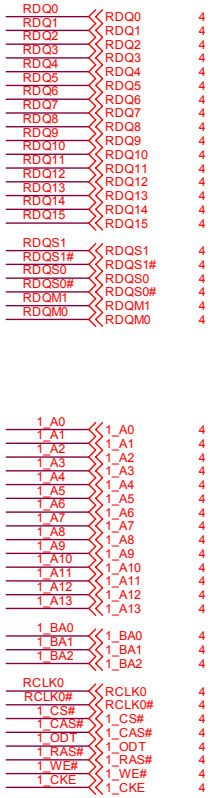

GND 4,5,7,8,9,10,11,12,13,14,15,16,17,18,19,20,21,22,23,24

TPV (Top Victory Electronics Co., Ltd.)		OEM MODEL		Size	B
結隔瓜鋼腹	715G4478	TPV MODEL	715G4478	Rev	2
Key Component	06. DDR2	PCB NAME	715G4478	称爹	HW4
Date	Monday, January 03, 2011	Sheet	6 of 26		

FHD 8/10-Bit LVDS Connector

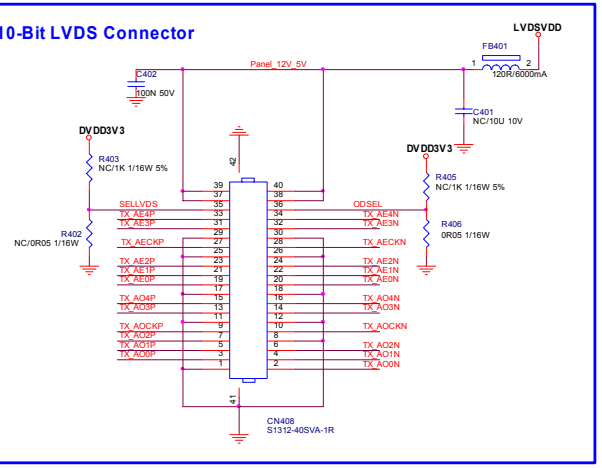

HD 8-Bit LVDS Connector 19" + 22"

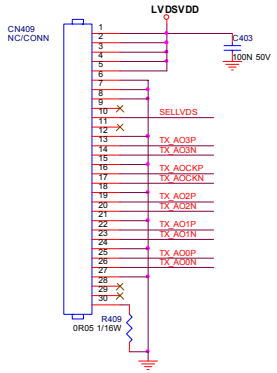

I2C for MEMC board

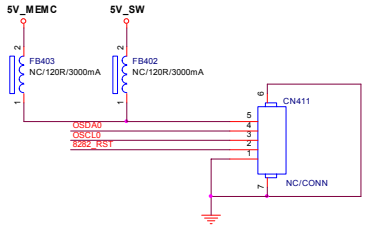

JTAG (ICE) Debug

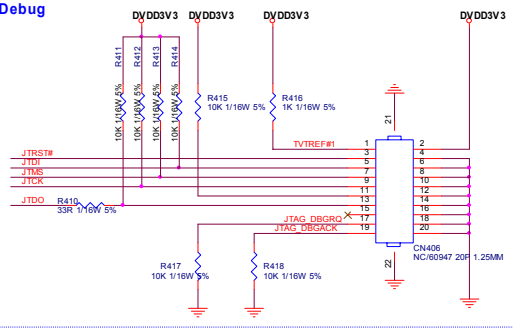

Solder Side

UART Debug Tool (STBY)

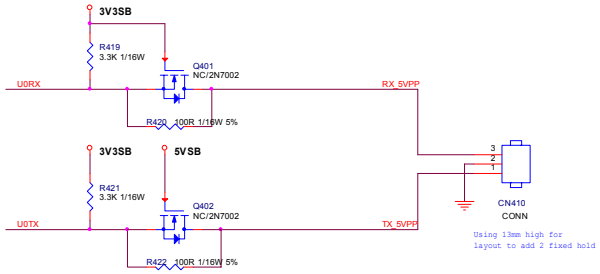

iTV Level 1

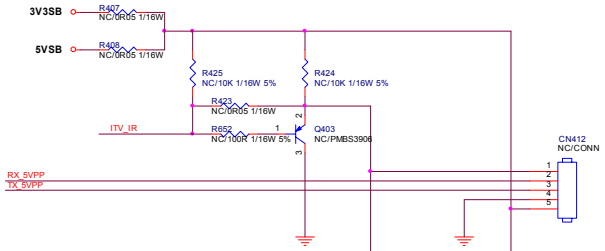

ESD

Near to iTV & UART connector

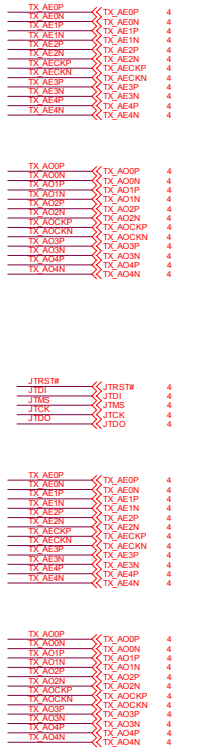

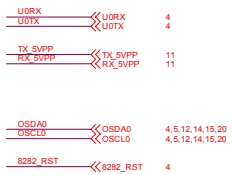

GND 4,5,6,8,9,10,11,12,13,14,15,16,17,18,19,20,21,22,23,24

T P V (Top Victory Electronics Co., Ltd.)		OEM MODEL		Size	C
拓陽瓜旗服	715G4478	TPV MODEL	715G4478	Rev	2
Key Component	07. LVDS & JTAG & UART	PCB NAME	715G4478	称著	HW4
Date	Monday, January 03, 2011	Sheet	7 of 26		

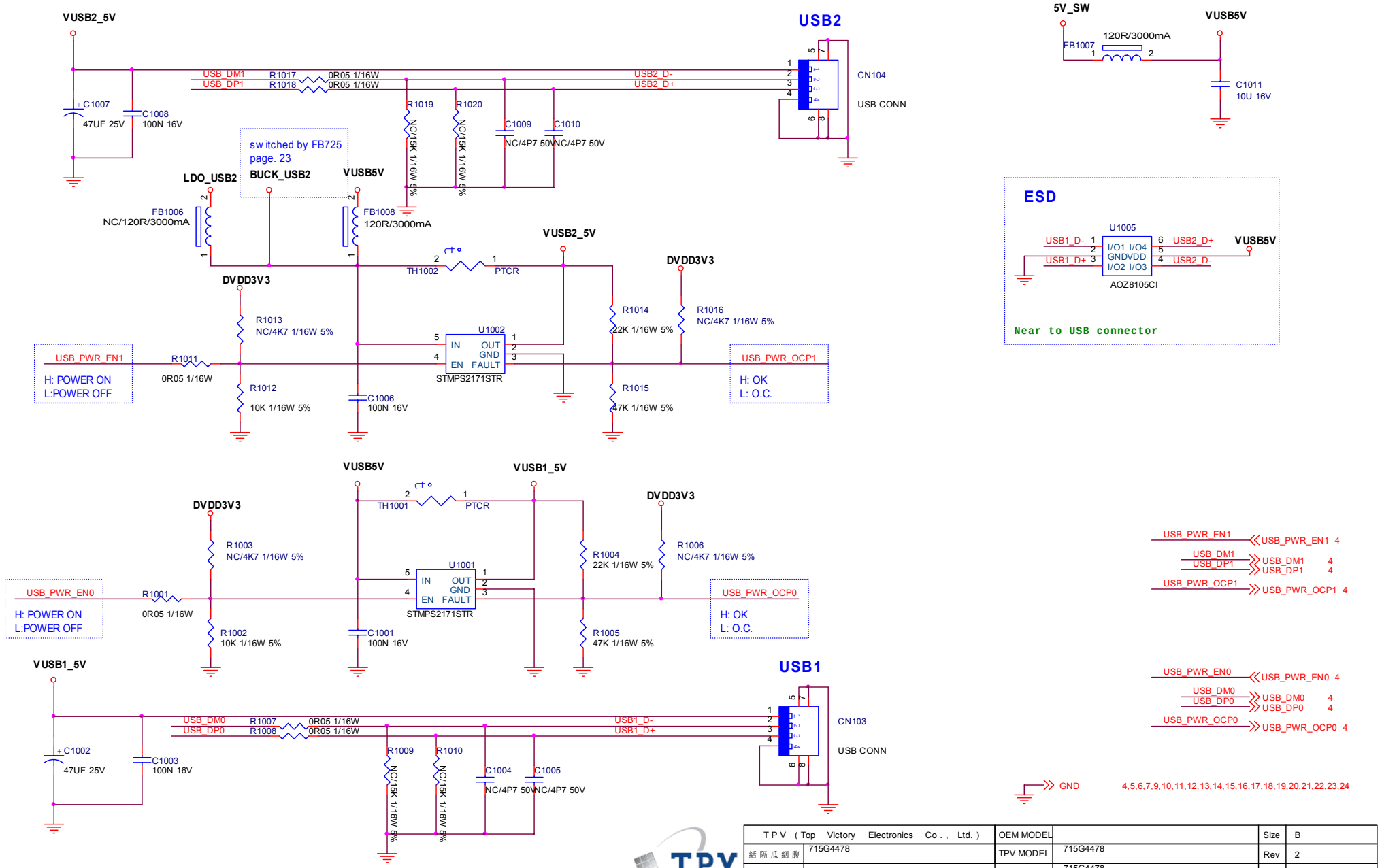

T P V (Top Victory Electronics Co., Ltd.)		OEM MODEL		Size	B
紙 隔 瓜 鋼 腹	715G4478	TPV MODEL	715G4478	Rev	2
Key Component	08. USB1 & USB2	PCB NAME	715G4478	称 爹	HW4
Date	Monday, January 03, 2011	Sheet	8 of 26		

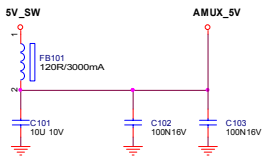

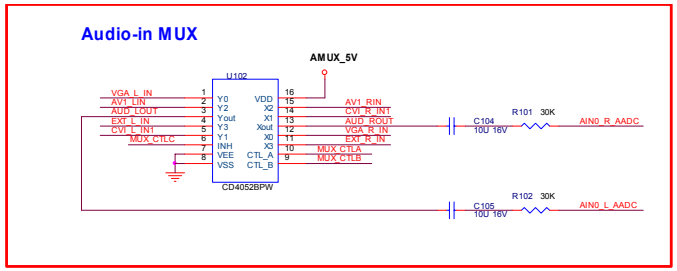

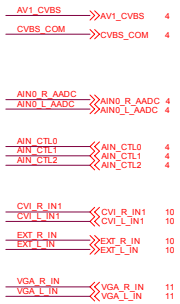

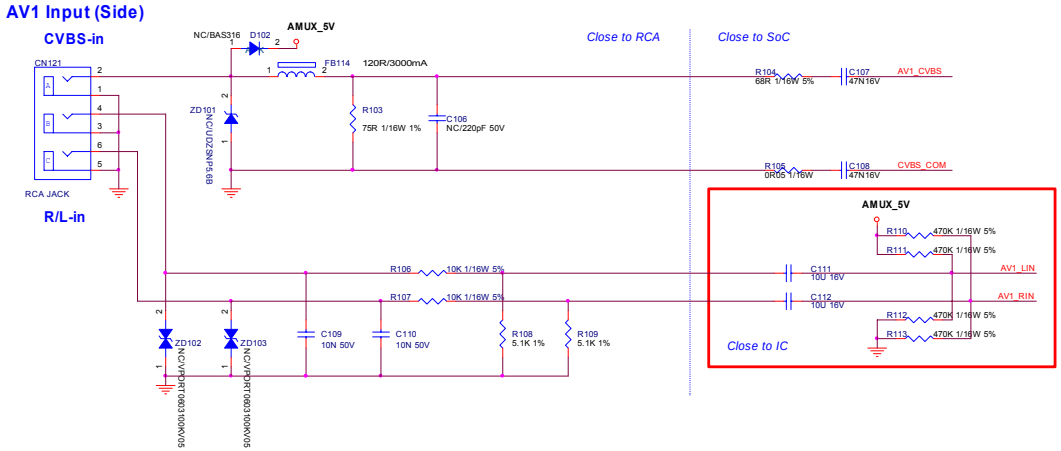

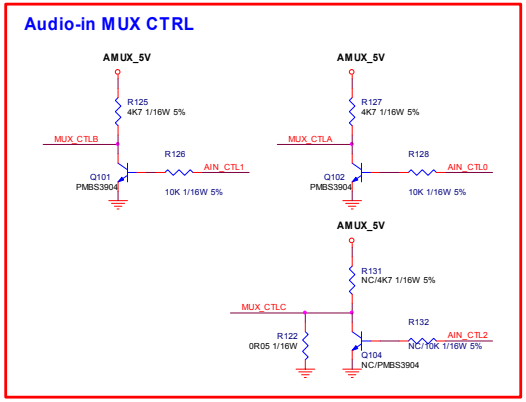

Audio-in MUX Select Table

715G4478-M0C	AIN_CTL2	AIN_CTL1	AIN_CTL0
(Reserved)	0	0	0
(Reserved)	0	0	1
(Reserved)	0	1	0
(Reserved)	0	1	1
EXT (Rear)	1	0	0
AV1 (Side)	1	0	1
CVI1	1	1	0
PC Line-in	1	1	1

INH	CTL_B	CTL_A	
0	0	0	X0, Y0
0	0	1	X1, Y1
0	1	0	X2, Y2
0	1	1	X3, Y3
1	X	X	None

GND 4,5,6,7,8,10,11,12,13,14,15,16,17,18,19,20,21,22,23,24

T P V (Top Victory Electronics Co., Ltd.)		OEM MODEL		Size	C
結構瓜鎖腹	715G4478	TPV MODEL	715G4478	Rev	2
Key Component	09. AV1 (side) & Audio-in MUX	PCB NAME	715G4478	称著	HW4
Date	Monday, January 03, 2011	Sheet	9 of 26		

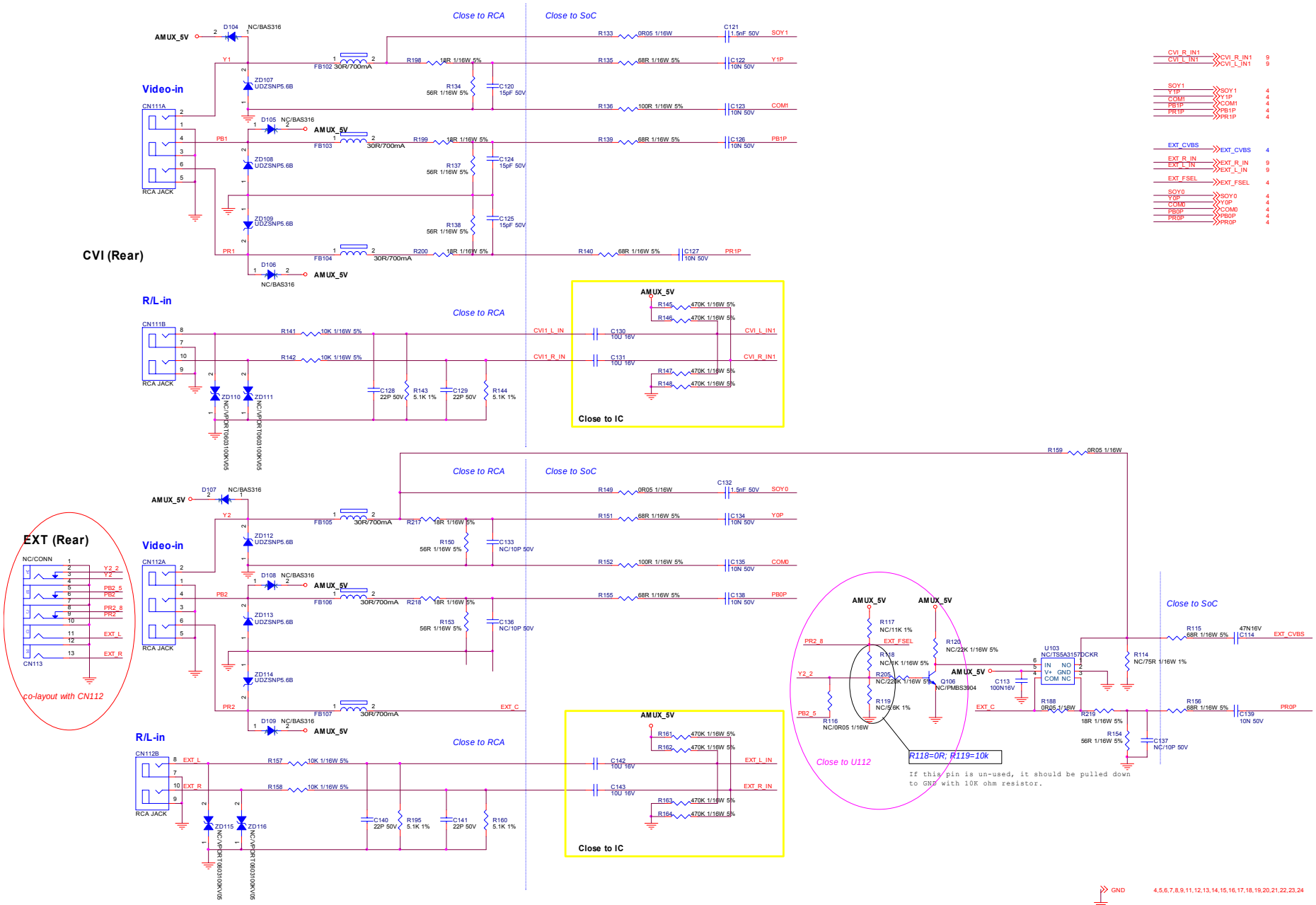

T P V (Top Victory Electronics Co., Ltd.)	OEM MODEL		Size C
話筒瓜銅版	715G4478	TPV MODEL 715G4478	Rev 2
Key Component	10. CVI1 & EXT	PCB NAME 715G4478	料号 HW4
Date	Monday, January 03, 2011	Sheet 10 of 26	

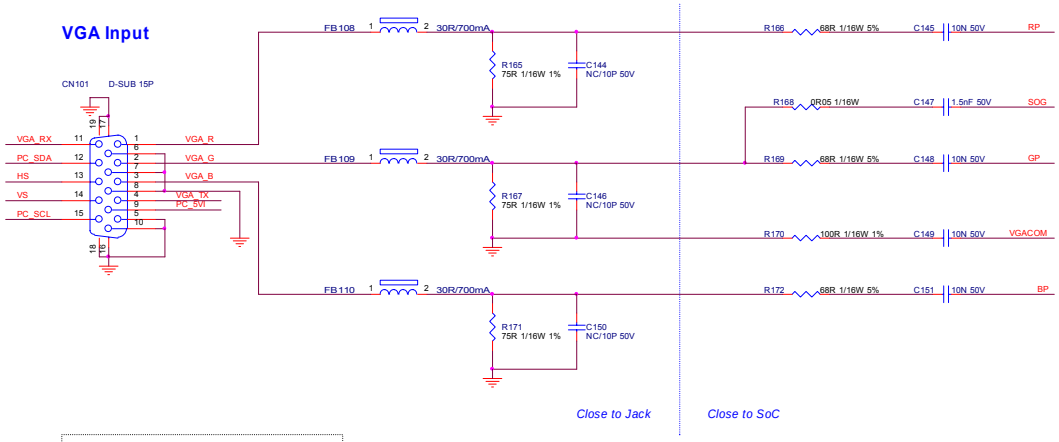

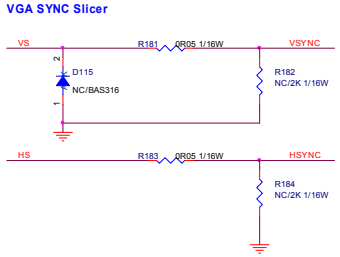

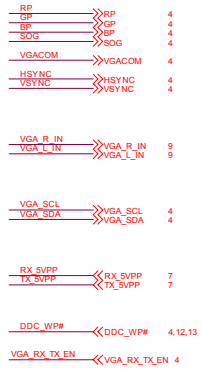

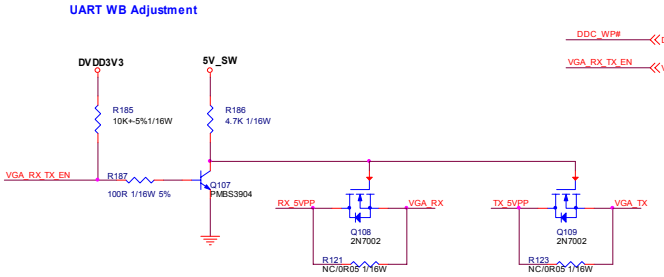

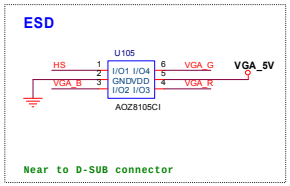

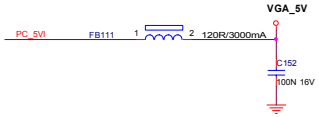

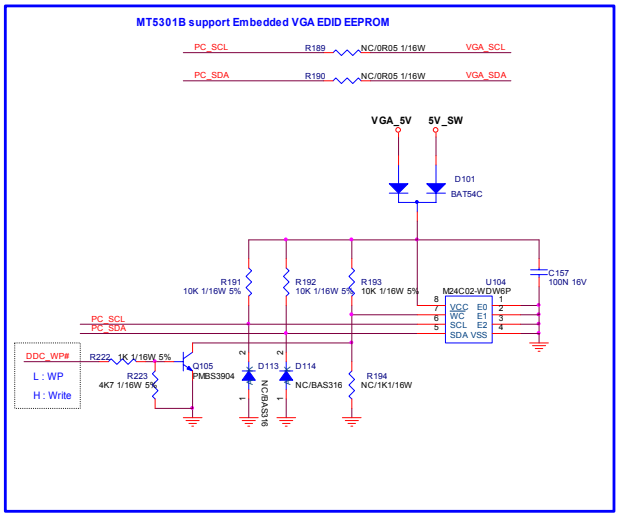

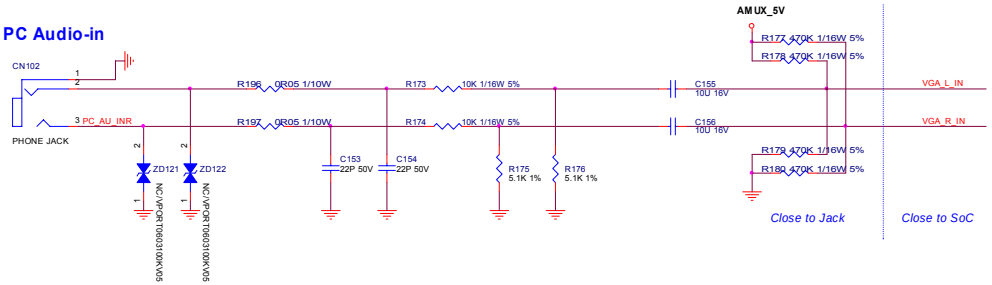

GND 4,5,6,7,8,9,10,12,13,14,15,16,17,18,19,20,21,22,23,24

T P V (Top Victory Electronics Co., Ltd.)		OEM MODEL		Size	C
結構瓦頻數	715G4478	TPV MODEL	715G4478	Rev	2
Key Component	11. VGA & PC Line-in	PCB NAME	715G4478	称 者	HW4
Date	Monday, January 03, 2011	Sheet	11 of 26		

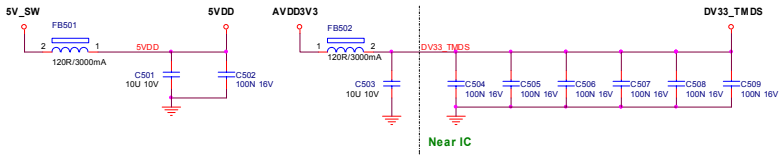

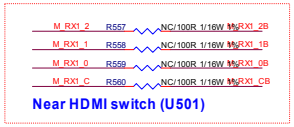

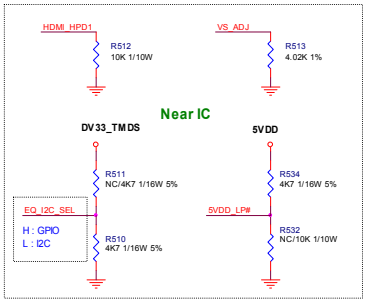

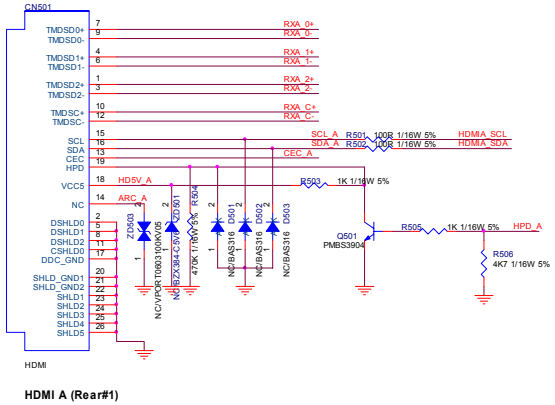

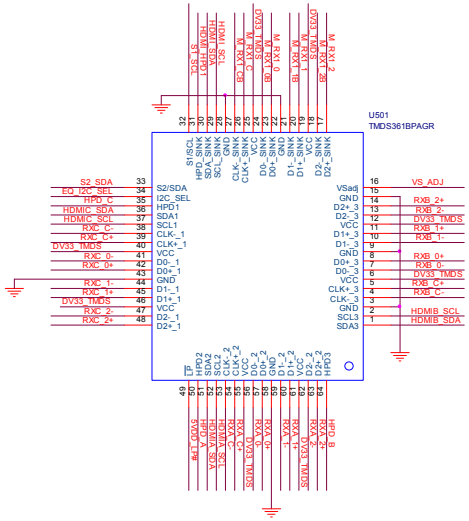

	R513	R511	R510	R534	R532
TMDS351	4.02k	4.7k	NC	0R	NC
TMDS361B	4.02k	4.7k	NC	4.7k	NC
IT6633T	0R	NC	4.7k	NC	NC

U501	TMDS351	TMDS361B	IT6633T
PIN 16	Vsadj	Vsadj	EQ (0:H) PU inside
PIN 32	S1	S1	S1
PIN 33	S2	S2	S2
PIN 34	EQ H: 10m	I2C_SEL H: GPIO	I2C_SEL H: GPIO
PIN 49	VDD: HPD/DDC pw r supply	LP# H: normal mode LP# L: low pw r state	PDC (L:pow er dow n active) PU inside
EDID	CLI		External Tool

U501	TMDS351	TMDS361B	IT6633T
PIN 32	S1	SCL	SCL
PIN 33	S2	SDA	SDA
PIN 34	EQ L: HDMI 1.3	I2C_SEL L: I2C	I2C_SEL L: I2C

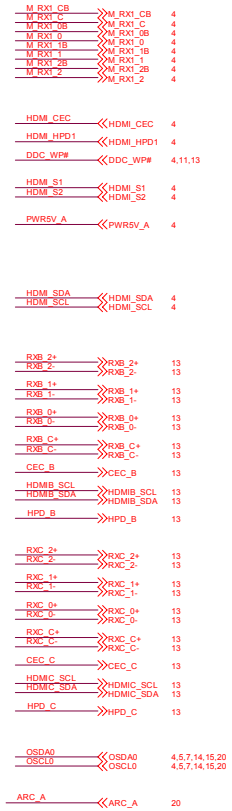

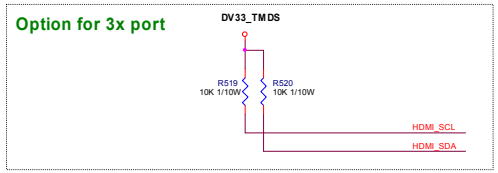

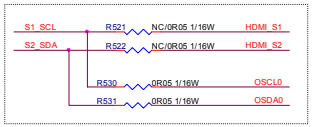

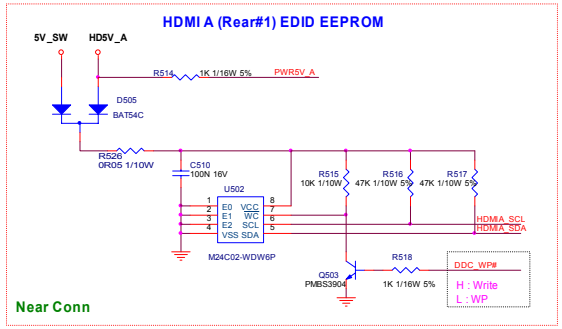

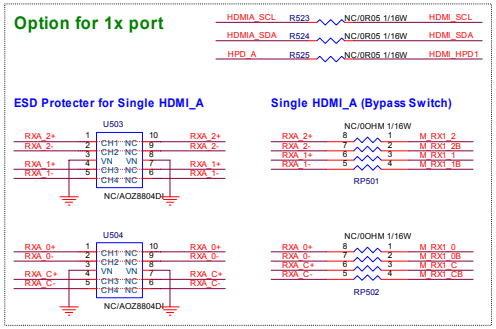

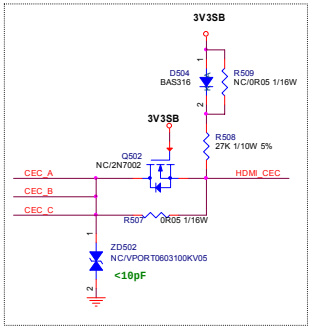

GND 4,5,6,7,8,9,10,11,13,14,15,16,17,18,19,20,21,22,23,24

T P V (Top Victory Electronics Co., Ltd.)	OEM MODEL		Size	C	
715G4478	TPV MODEL	715G4478	Rev	2	
Key Component 12. HDMI A & Switch 3:1	PCB NAME	715G4478			
Date Monday, January 03, 2011	Sheet 12 of 26			HW4	

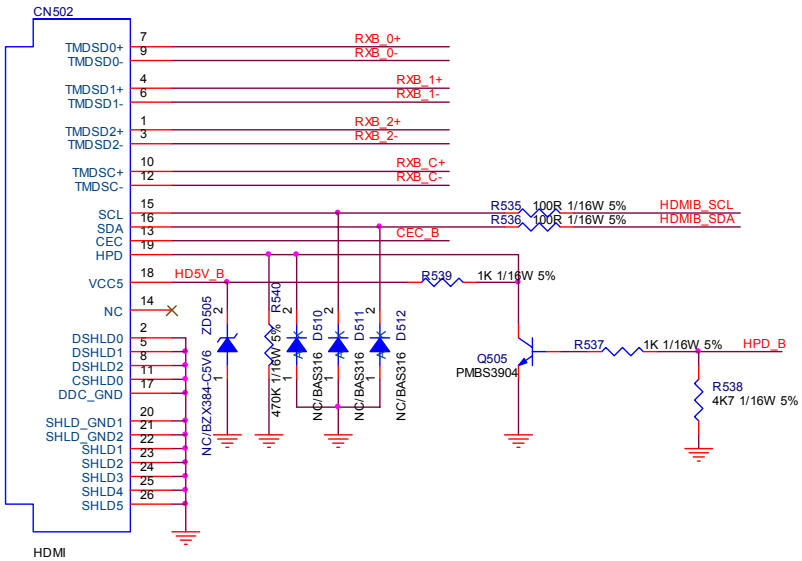

HDMI B (Rear#2)

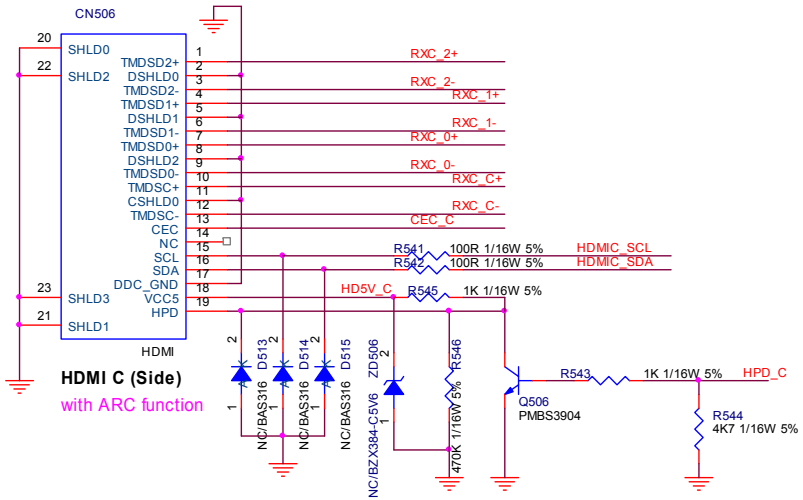

HDMI C (Side)

with ARC function

Option for 3x port

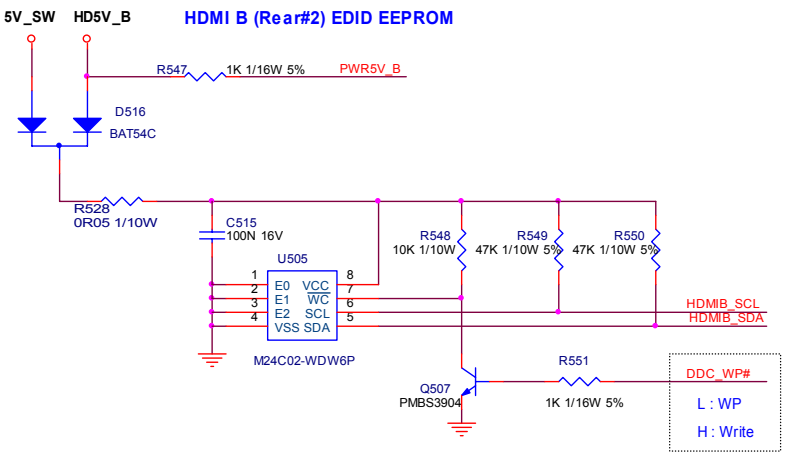

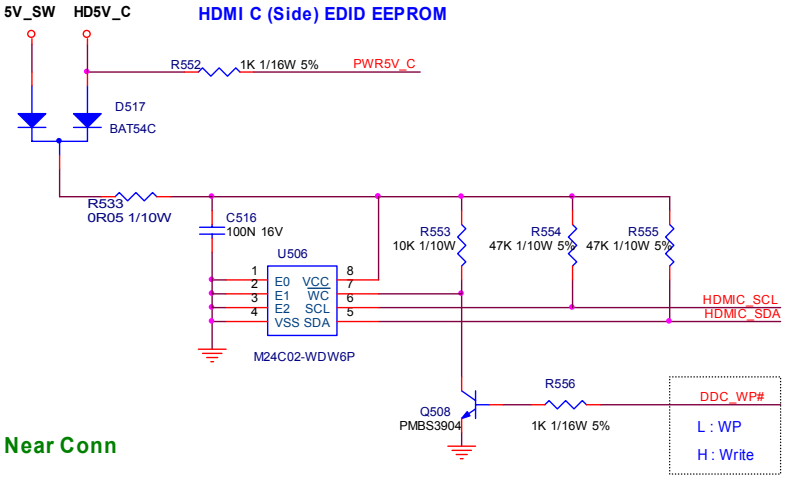

Near Conn

RXB_2+	RXB_2+	12
RXB_2-	RXB_2-	12
RXB_1+	RXB_1+	12
RXB_1-	RXB_1-	12
RXB_0+	RXB_0+	12
RXB_0-	RXB_0-	12
RXB_C+	RXB_C+	12
RXB_C-	RXB_C-	12
CEC_B	CEC_B	12
HDMIB_SCL	HDMIB_SCL	12
HDMIB_SDA	HDMIB_SDA	12
HPD_B	HPD_B	12
RXC_2+	RXC_2+	12
RXC_2-	RXC_2-	12
RXC_1+	RXC_1+	12
RXC_1-	RXC_1-	12
RXC_0+	RXC_0+	12
RXC_0-	RXC_0-	12
RXC_C+	RXC_C+	12
RXC_C-	RXC_C-	12
CEC_C	CEC_C	12
HDMIC_SCL	HDMIC_SCL	12
HDMIC_SDA	HDMIC_SDA	12
HPD_C	HPD_C	12
PWR5V_B	PWR5V_B	4
PWR5V_C	PWR5V_C	4
DDC_WP#	DDC_WP#	4,11,12

GND 4,5,6,7,8,9,10,11,12,14,15,16,17,18,19,20,21,22,23,24

TPV (Top Victory Electronics Co., Ltd.)		OEM MODEL		Size	B
結隔瓜鋼腹	715G4478	TPV MODEL	715G4478	Rev	2
Key Component	13. HDMI B & HDMI C (Side)	PCB NAME	715G4478	称爹	HW4
Date	Monday, January 03, 2011	Sheet	13 of 26		

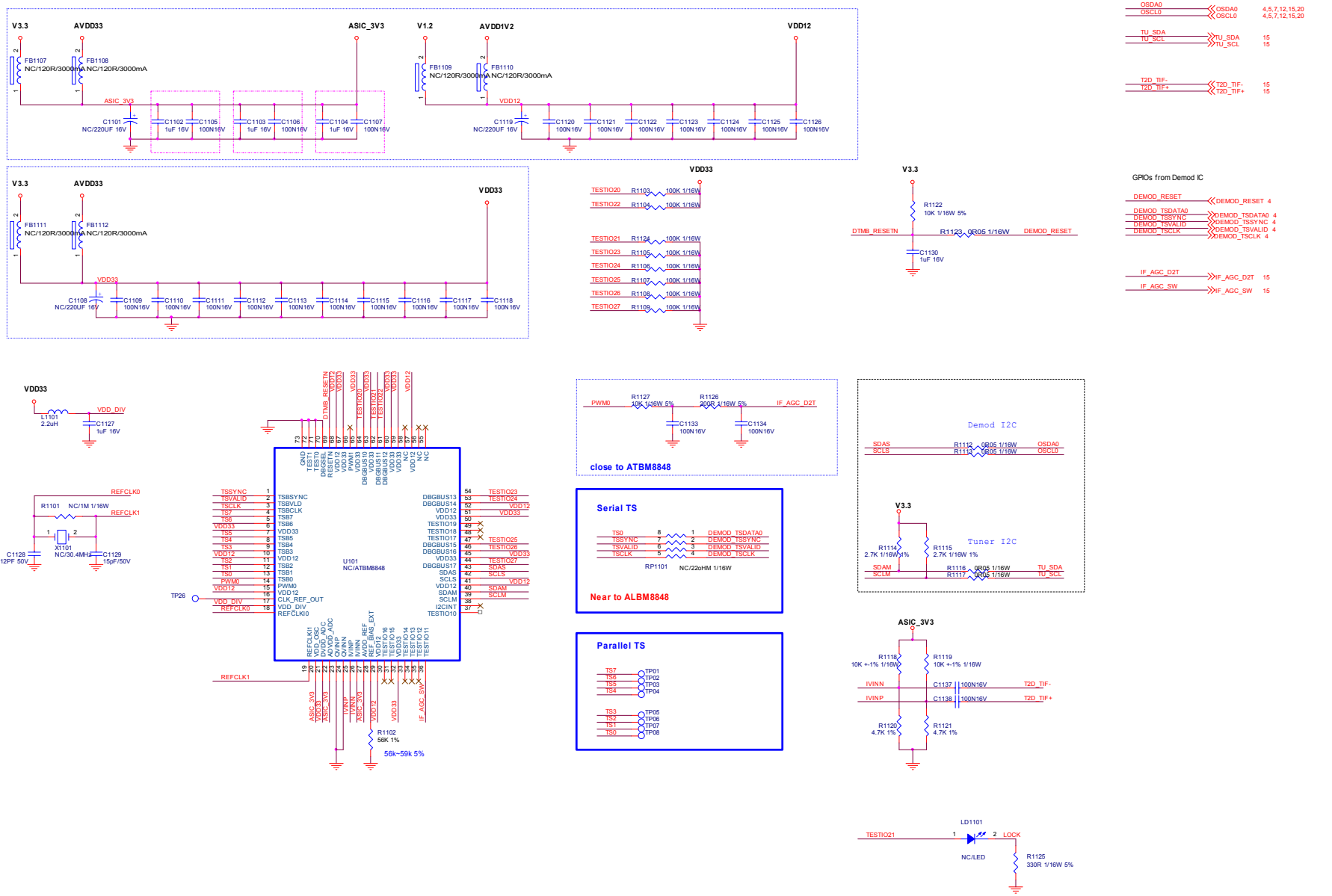

TPV (Top Victory Electronics Co., Ltd.)		OEM MODEL		Size	C
拓陽瓜旗股	715G4478	TPV MODEL	715G4478	Rev	2
Key Component	14. Demod (DTMB & DVB-T & PAL)	PCB NAME	715G4478	称重	HW4
Date	Monday, January 03, 2011	Sheet	14 of 26		

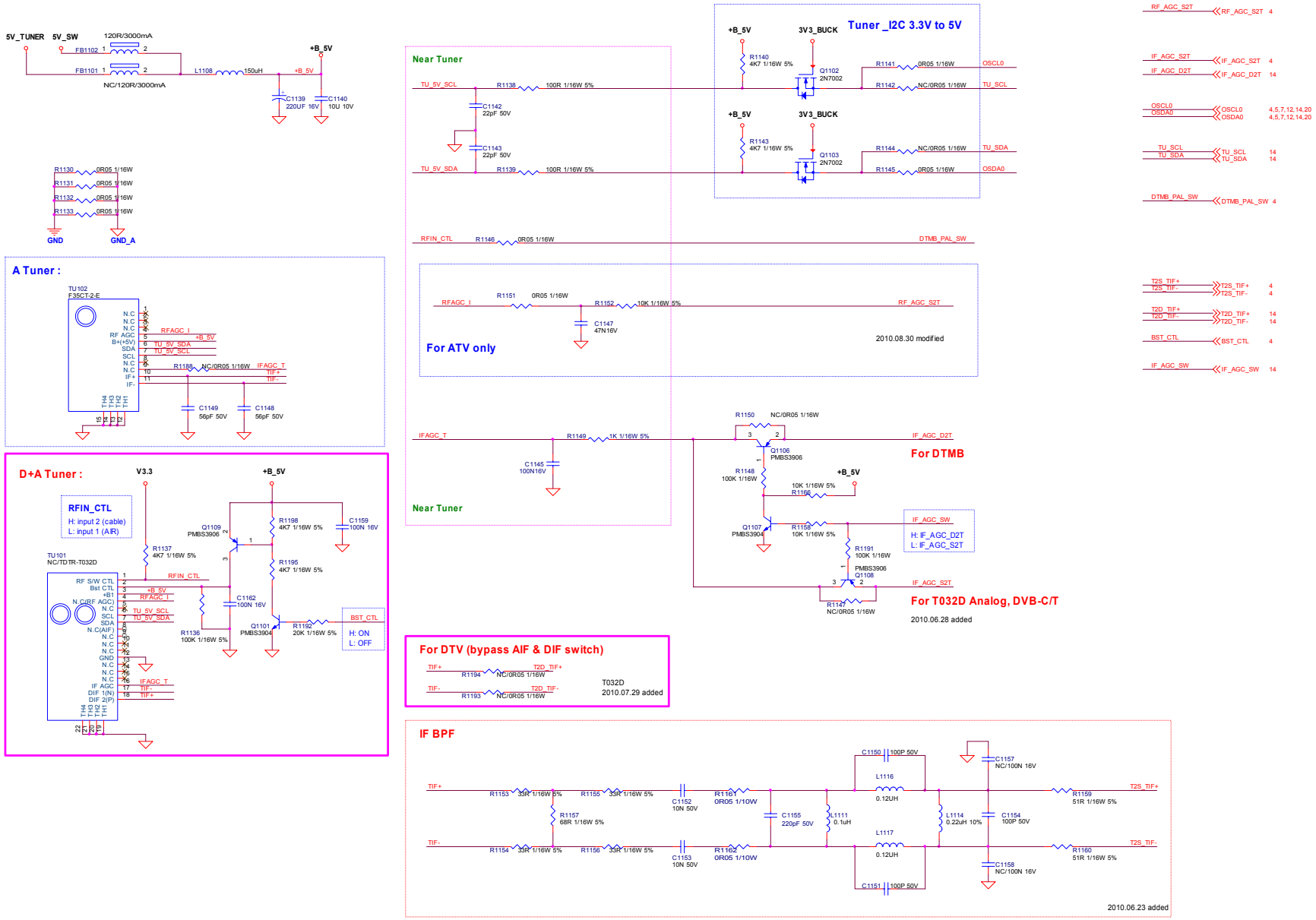

Tuner	R1153 & R1154	R1155 & R1156	R1157	C1155 / L1111	R1159 & R1160
G702D / F35CT-2-E	27R	27R	100R	220pF / 0.1uH	51R
T032D / DTC86CT-2-E	0R	0R	NC	NC / NC	470R

Tuner	Ext. Demod.	Scaler IC
G702D / F35CT-2-E	NA	MT5301B
T032D / DTC86CT-2-E	ATBM8848	MT5301D

TPV (Top Victory Electronics Co., Ltd.)	OEM MODEL			Size	C
結構瓜圖號	715G4478	TPV MODEL	715G4478	Rev	2
Key Component	15. Half NIM Tuner	PCB NAME	715G4478	板號	HW4
Date	Monday, January 03, 2011	Sheet	15 of 26		

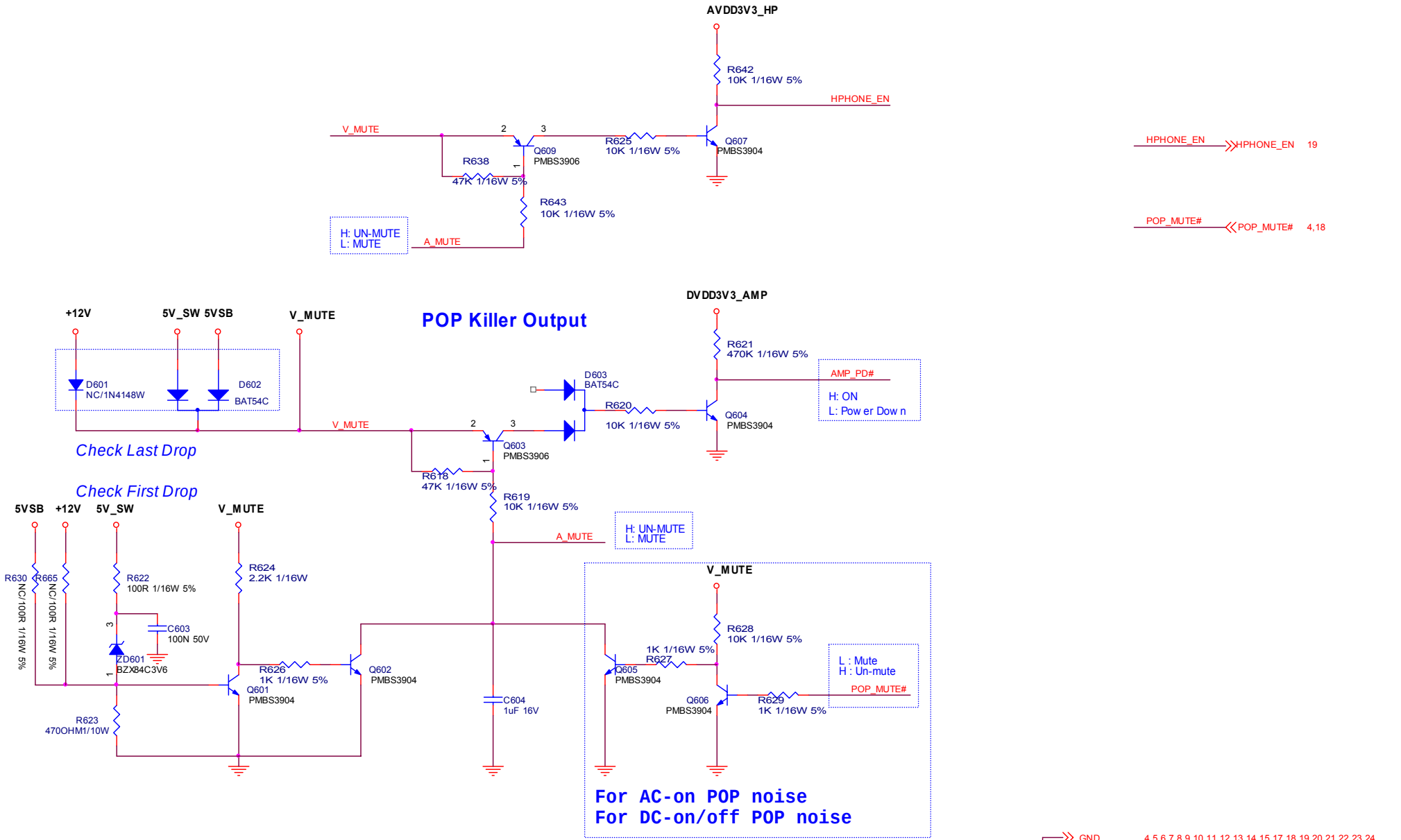

TPV (Top Victory Electronics Co., Ltd.)		OEM MODEL		Size	B
結隔瓜綱腹	715G4478	TPV MODEL	715G4478	Rev	2
Key Component	16. POP Killer & Extender	PCB NAME	715G4478	称爹	HW4
Date	Monday, January 03, 2011	Sheet	16 of 26		

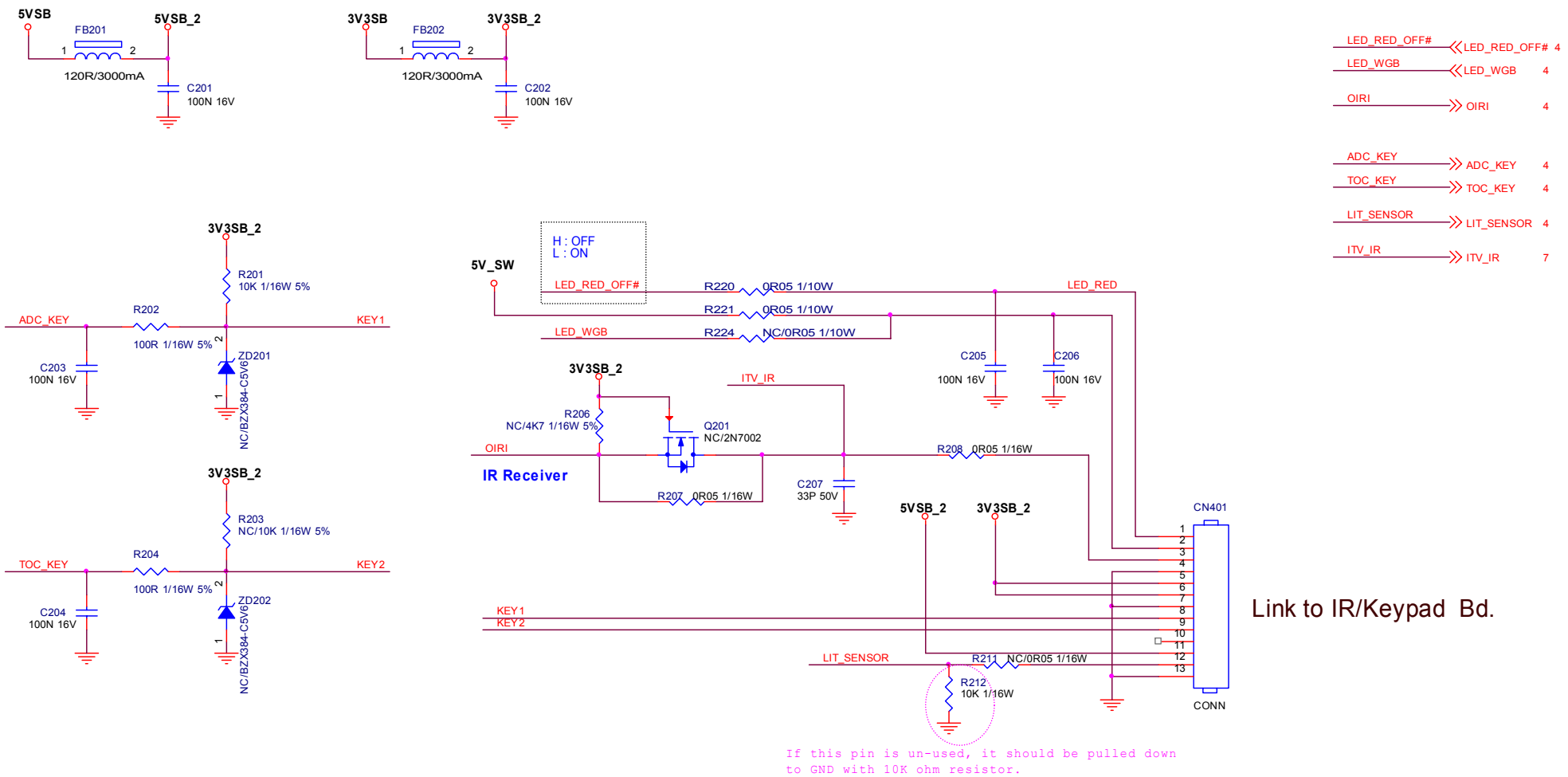

TPV (Top Victory Electronics Co., Ltd.)		OEM MODEL		Size	B
結隔瓜綱腹	715G4478	TPV MODEL	715G4478	Rev	2
Key Component	17: IR & Keypad Interface	PCB NAME	715G4478	称爹	HW4
Date	Monday, January 03, 2011	Sheet	17 of 26		

AV_OUT (CVBS+R/L)

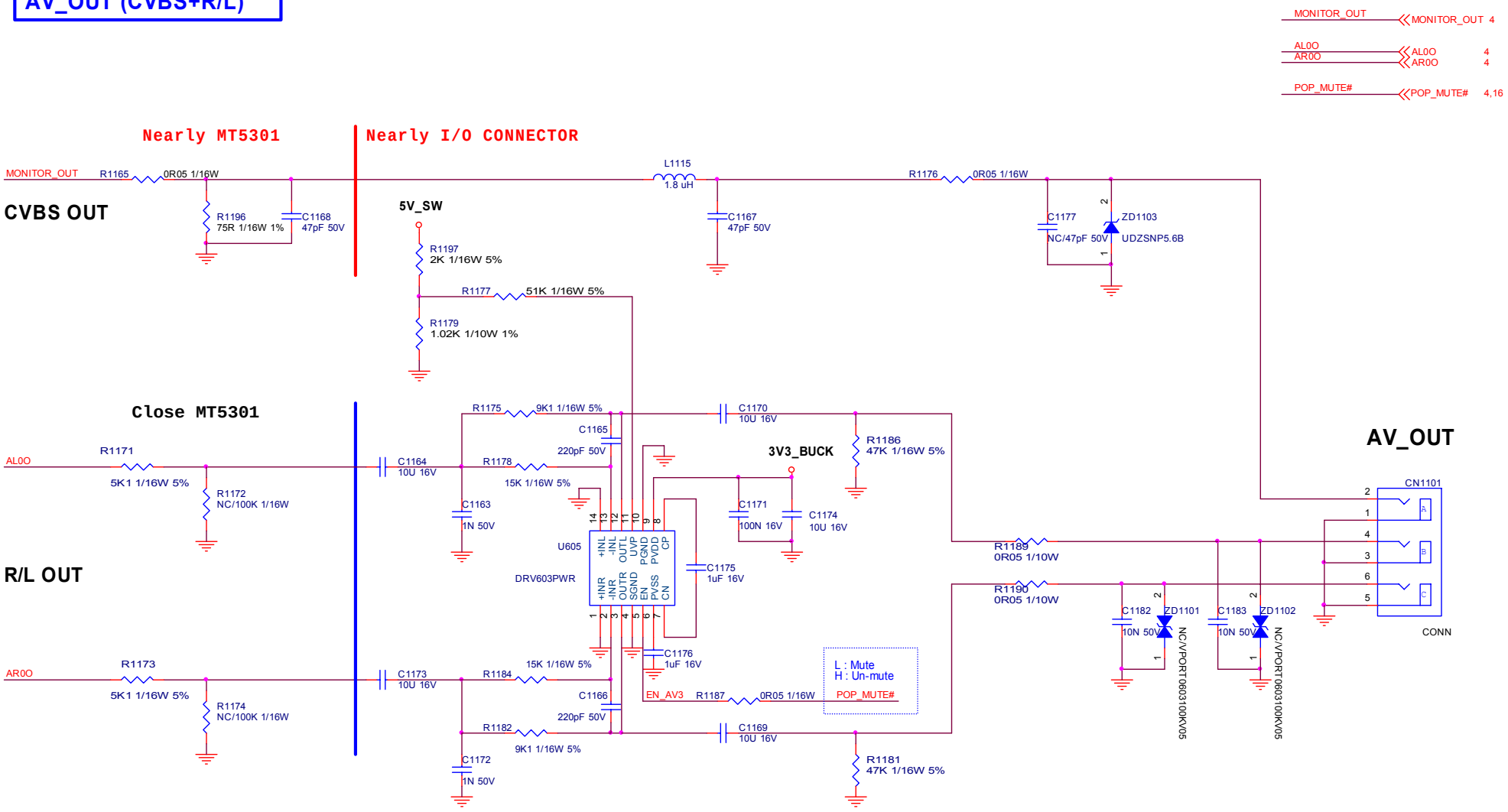

TPV (Top Victory Electronics Co., Ltd.)		OEM MODEL		Size	B
結隔瓜鋼腹	715G4478	TPV MODEL	715G4478	Rev	2
Key Component	18. AV Out (rear)	PCB NAME	715G4478	称爹	HW4
Date	Monday, January 03, 2011	Sheet	18 of 26		

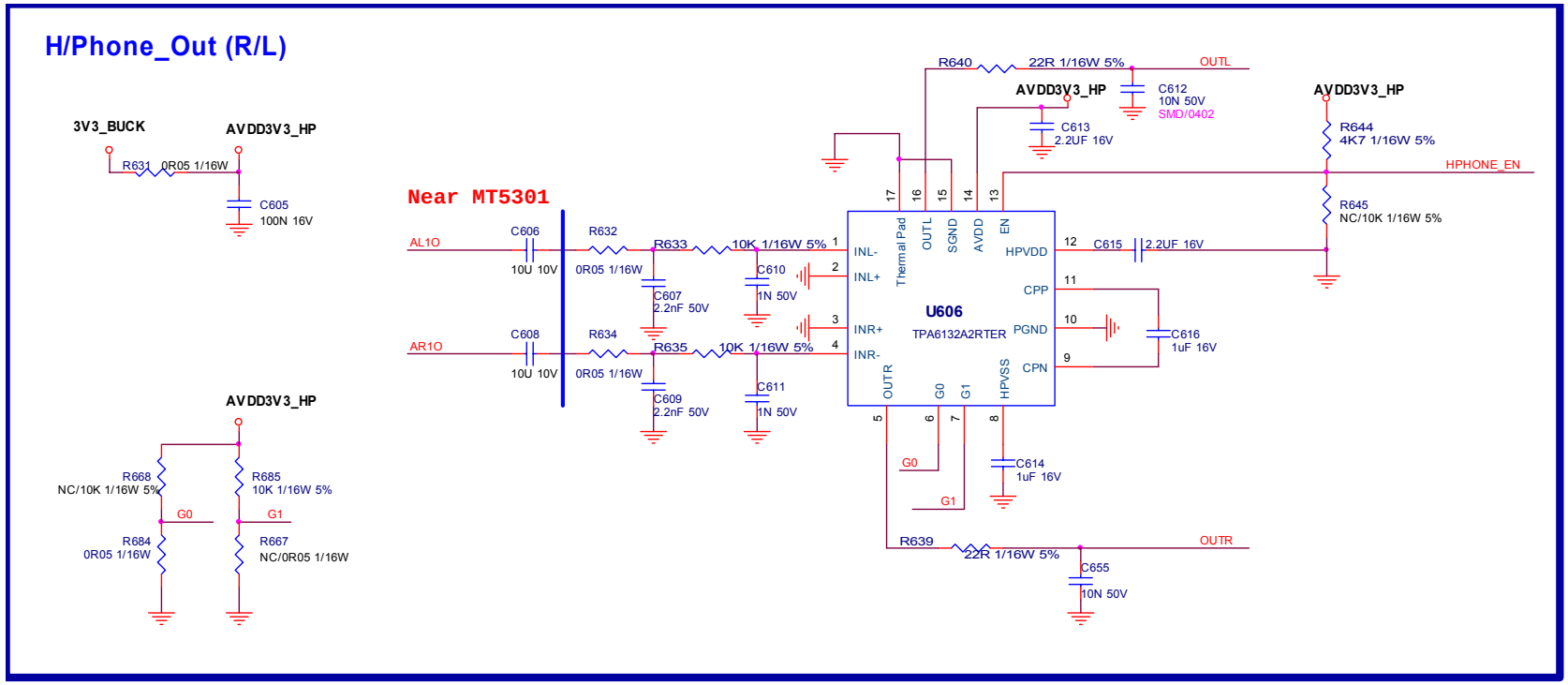

HPHONE_DET — HPHONE_DET 4

HPHONE_EN — HPHONE_EN 16

AL1O — AL1O 4

AR1O — AR1O 4

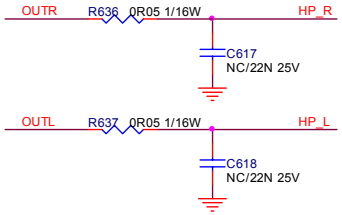

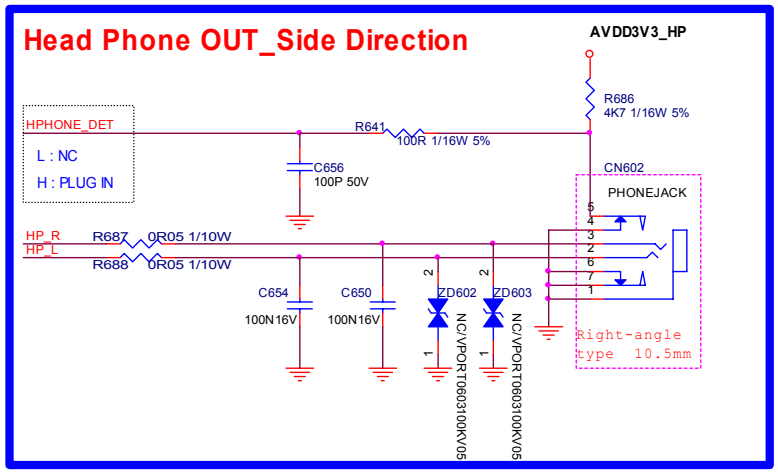

GND — 4,5,6,7,8,9,10,11,12,13,14,15,16,17,18,20,21,22,23,24

T P V (Top Victory Electronics Co., Ltd.)		OEM MODEL		Size	B
結隔瓜綢腹	715G4478	TPV MODEL	715G4478	Rev	2
Key Component	19. Head Phone Out	PCB NAME	715G4478	称爹	HW4
Date	Monday, January 03, 2011	Sheet	19 of 26		

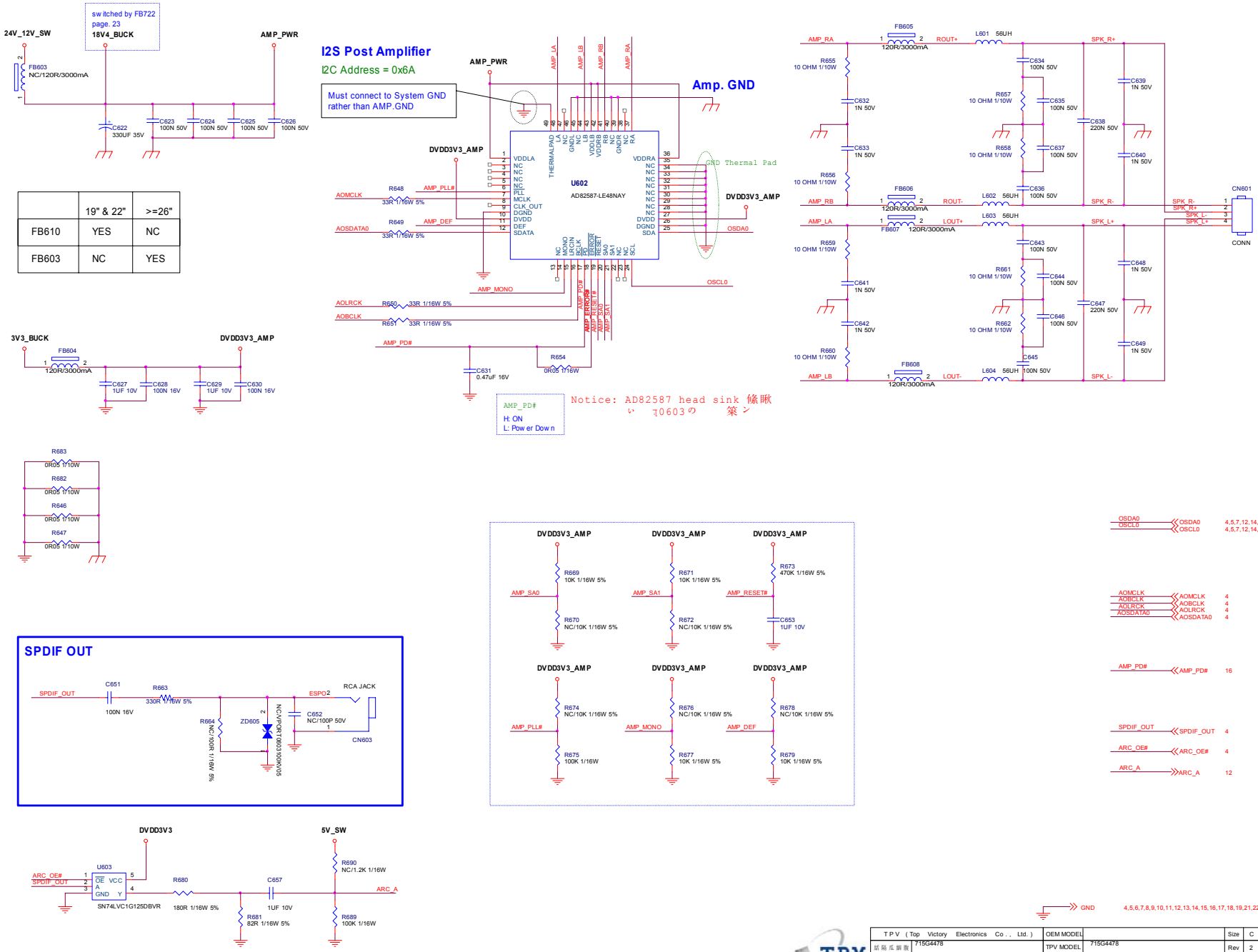

	19" & 22"	>=26"
FB610	YES	NC
FB603	NC	YES

T P V (Top Victory Electronics Co., Ltd.)	OEM MODEL	715G4478	Size	C
紙隔瓜鎮腹	TPV MODEL	715G4478	Rev	2
Key Component	20. I2S Post AMP & SPIDF Out	PCB NAME	715G4478	粉峯	HW4
Date	Monday, January 03, 2011	Sheet	20 of 26		

LIPS Interface

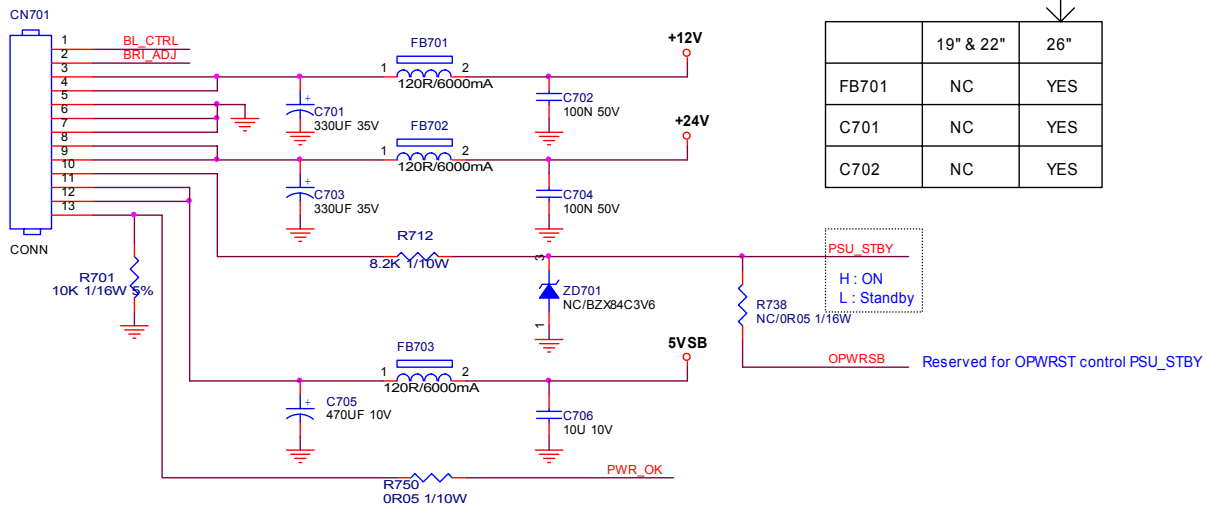

	19" & 22"	26"
FB701	NC	YES
C701	NC	YES
C702	NC	YES

PSU_STBY — PSU_STBY 4,22
PWR_OK — PWR_OK 4
BL_DIM_PWM — BL_DIM_PWM 4
BL_ON/OFF# — BL_ON/OFF# 4
OPWRSB — OPWRSB 4,23

Backlight On/Off

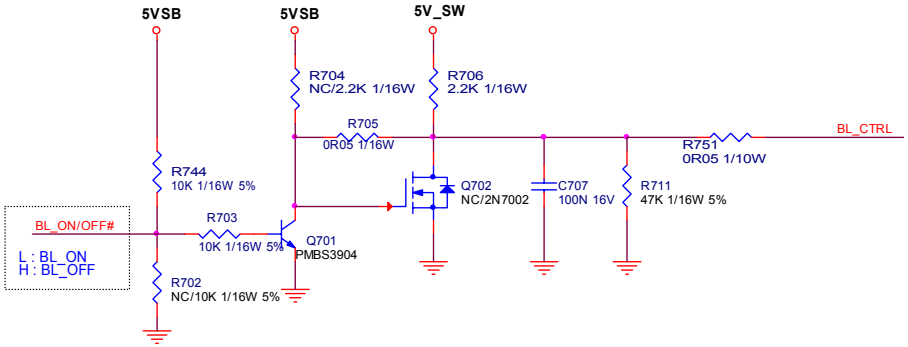

Brightness Adjust

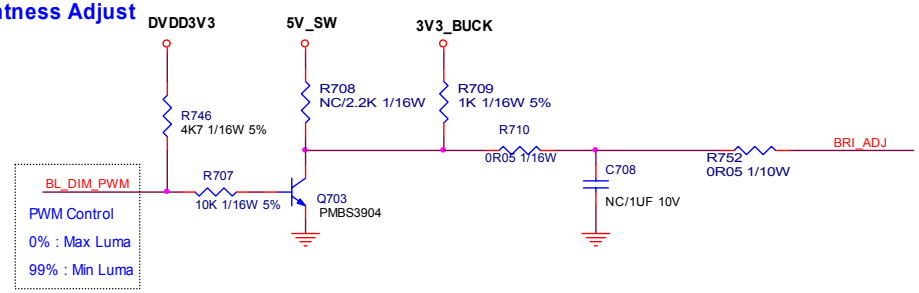

GND 4,5,6,7,8,9,10,11,12,13,14,15,16,17,18,19,20,22,23,24

TPV (Top Victory Electronics Co., Ltd.)		OEM MODEL		Size	B
結隔瓜綱腹	715G4478	TPV MODEL	715G4478	Rev	2
Key Component	21. PSU & Inverter I/F	PCB NAME	715G4478	称爹	HW4
Date	Monday, January 03, 2011	Sheet	21 of 26		

System Power Control

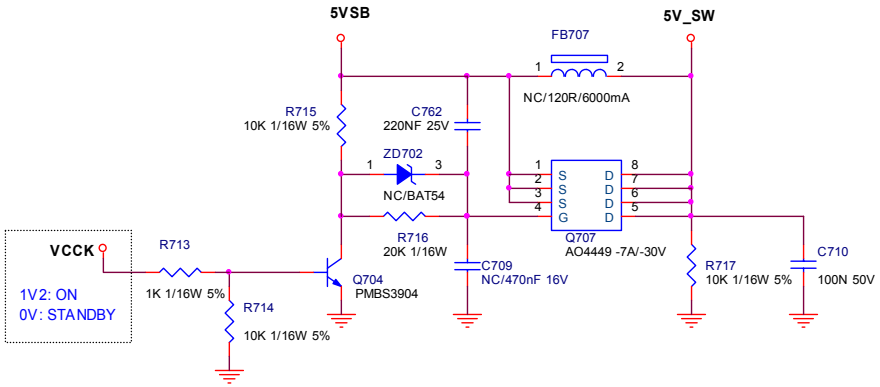

Panel Logic Power Control

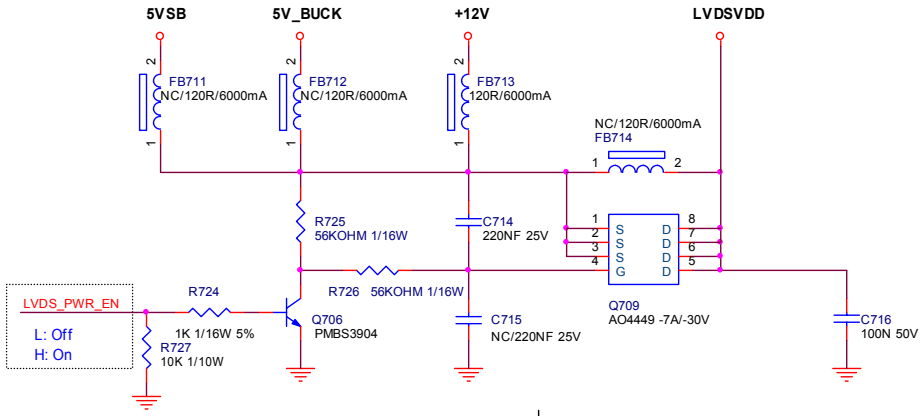

	19" & 22"	26"
FB713	NC	YES
FB712	NC	NC
FB711	YES	NC

Post Amp Power Control

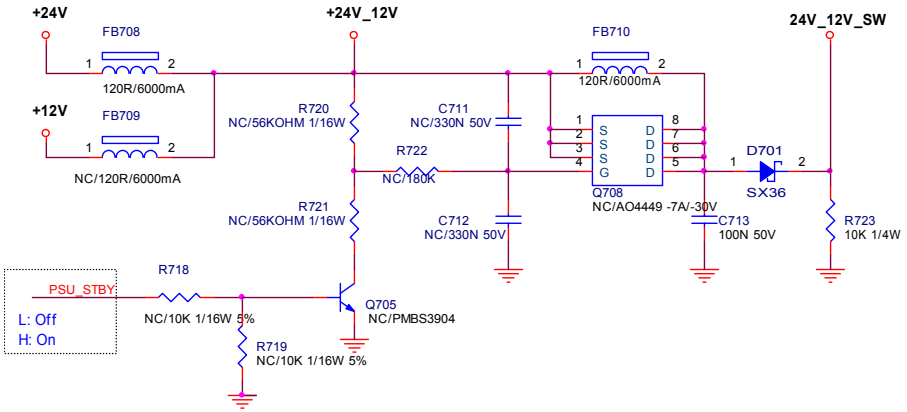

LVDS_PWR_EN — LVDS_PWR_EN 4

PSU_STBY — PSU_STBY 4,21

GND 4,5,6,7,8,9,10,11,12,13,14,15,16,17,18,19,20,21,23,24

T P V (Top Victory Electronics Co., Ltd.)		OEM MODEL		Size	B
結隔瓜網腹	715G4478	TPV MODEL	715G4478	Rev	2
Key Component	22. Popwer MOSFET Switch	PCB NAME	715G4478	称爹	HW4
Date	Monday, January 03, 2011	Sheet	22 of 26		

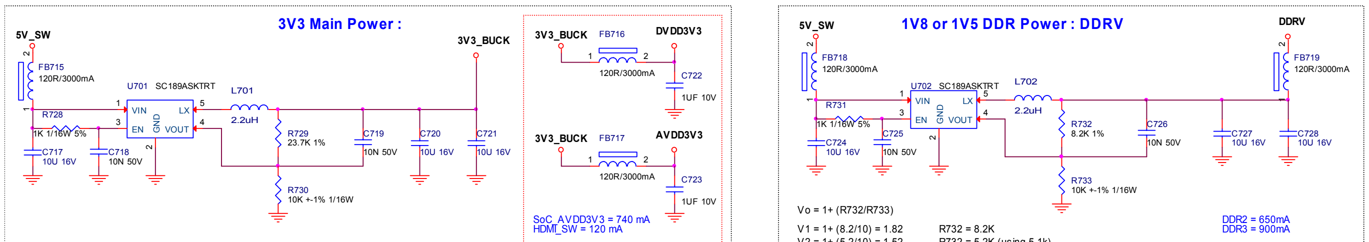

Vo = 1+(R729/R730) = 1+(23.3/10) = 3.33 R729 = 24K --> 23.3 (no 18NC, using 23.7k)

Vo = 1+ (R732/R733)

V1 = 1+ (8.2/10) = 1.82 R732 = 8.2K

V2 = 1+ (5.2/10) = 1.52 R732 = 5.2K (using 5.1k)

OPWRSB OPWRSB 4,21

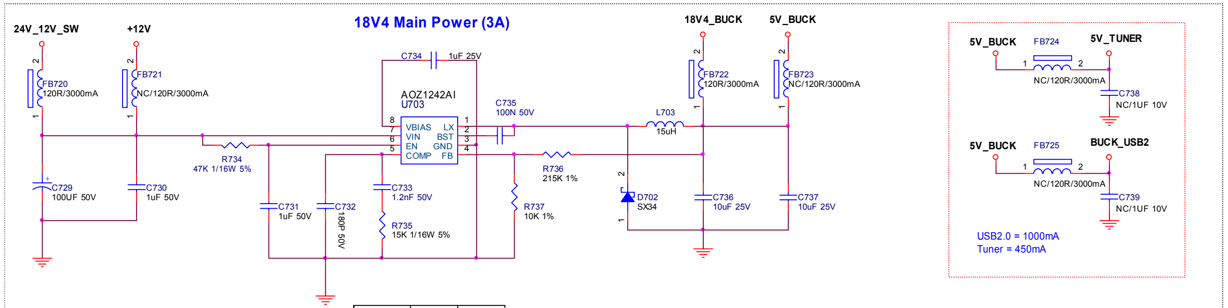

	18V4
R736	215K
R737	10K

Vo = 0.8 * (1+ R736/R737)

V1 = 0.8 * (1+ 215/10) = 18.4 R736 = 215K

2010.08.31 modified

	5V2	18V4
FB720 FB722	NC	SMT
FB721 FB723	SMT	NC

5V2 for USB, FB725 SMT & FB1107 NC

	5V2
R736	56K
R737	10K

Vo = 0.8 * (1+ R736/R737)

V1 = 0.8 * (1+ 56/10) = 5.28 R736 = 56K

2010.12.17 modified

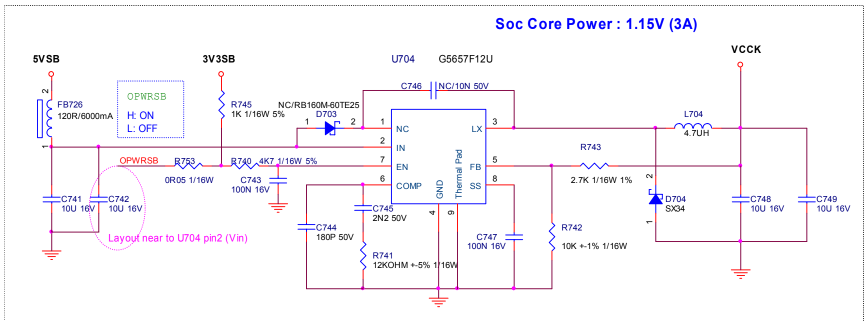

Vo = 0.925*(1+R743/R742)= 0.925*(1+2.43/10) = 1.15
=> 0.925*(1+2.7/10) = 1.17

GND 4,5,6,7,8,9,10,11,12,13,14,15,16,17,18,19,20,21,22,24

TPV (Top Victory Electronics Co., Ltd.)		OEM MODEL		Size	C
絬 隔 瓜 網 腹	715G4478	TPV MODEL	715G4478	Rev	2
Key Component	23. DC-DC BUCK & LDO Regulator	PCB NAME	715G4478	称 爹	HW4
Date	Monday, January 03, 2011	Sheet	23 of 26		

STBY Power : 3V3SB

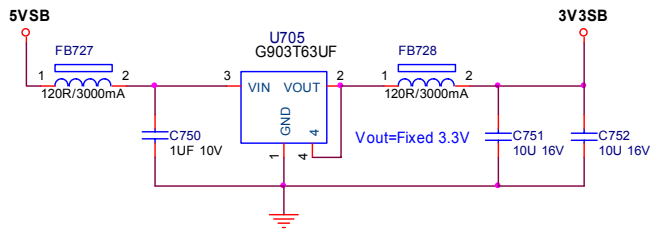

SoC_X'TAL = 80 mA; SoC_3V3_STBC = 30 mA; Total = 110 mA.

Analog Power : AVDD1V2

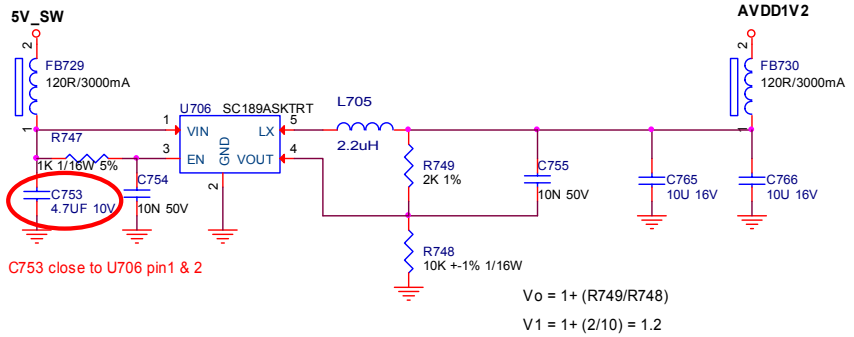

C753 close to U706 pin1 & 2

Vo = 1+ (R749/R748)

V1 = 1+ (2/10) = 1.2

Demod 3V3 Power : V3.3

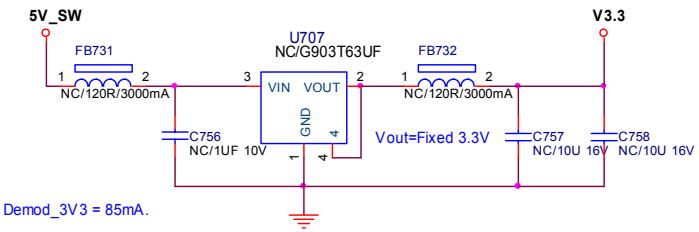

Demod_3V3 = 85mA.

Demod 1V2 Power : V1.2

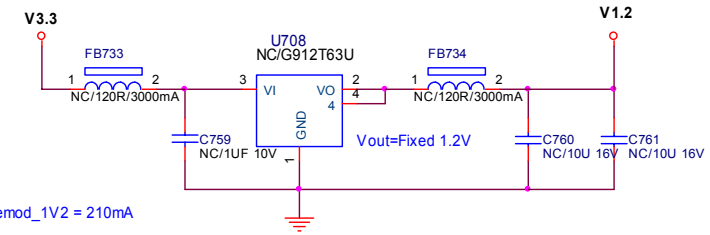

Demod_1V2 = 210mA

5V_USB2 (5V_MEMC) Power

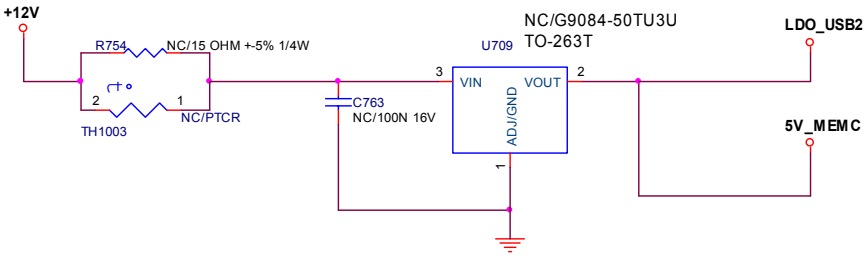

Reserved for USB2 pow er (>=32"), Link to page 8

Reserved for MEMC pow er, Link to page 7

GND 4,5,6,7,8,9,10,11,12,13,14,15,16,17,18,19,20,21,22,23

TPV (Top Victory Electronics Co., Ltd.)		OEM MODEL		Size	B
結隔瓜綱腹	715G4478	TPV MODEL	715G4478	Rev	2
Key Component	24. Power MOSFET Switch	PCB NAME	715G4478	称爹	HW4
Date	Monday, January 03, 2011	Sheet	24 of 26		

6.2 电源板

22PFL3500/T3 715G3897

715G3897-1A
220~240V
125*180mm

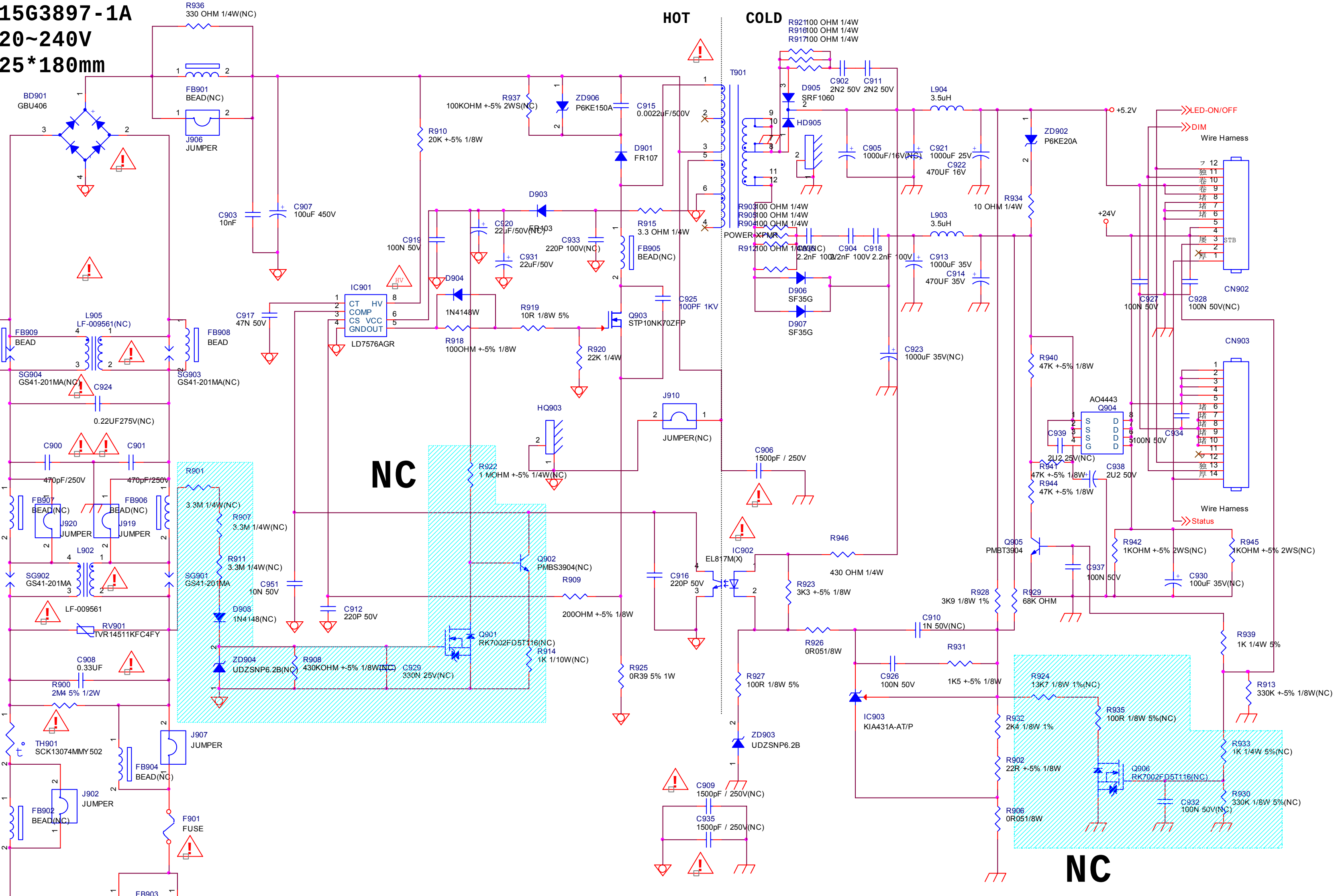

TPV (Top Victory Electronics Co., Ltd.)		OEM MODEL	DTV SHARP LC-19SH7E LIPS BOARD	Size	Custom
紡隔瓜綢腹	G3521-1-SHARP LC-19SH7E-090403	TPV MODEL	E199M2NBGWXPNS	Rev	1
Key Component	02. Adaptor	PCB NAME	715G3521-1	称爹	XX
Date	Monday, January 03, 2011	Sheet	2 of 3		

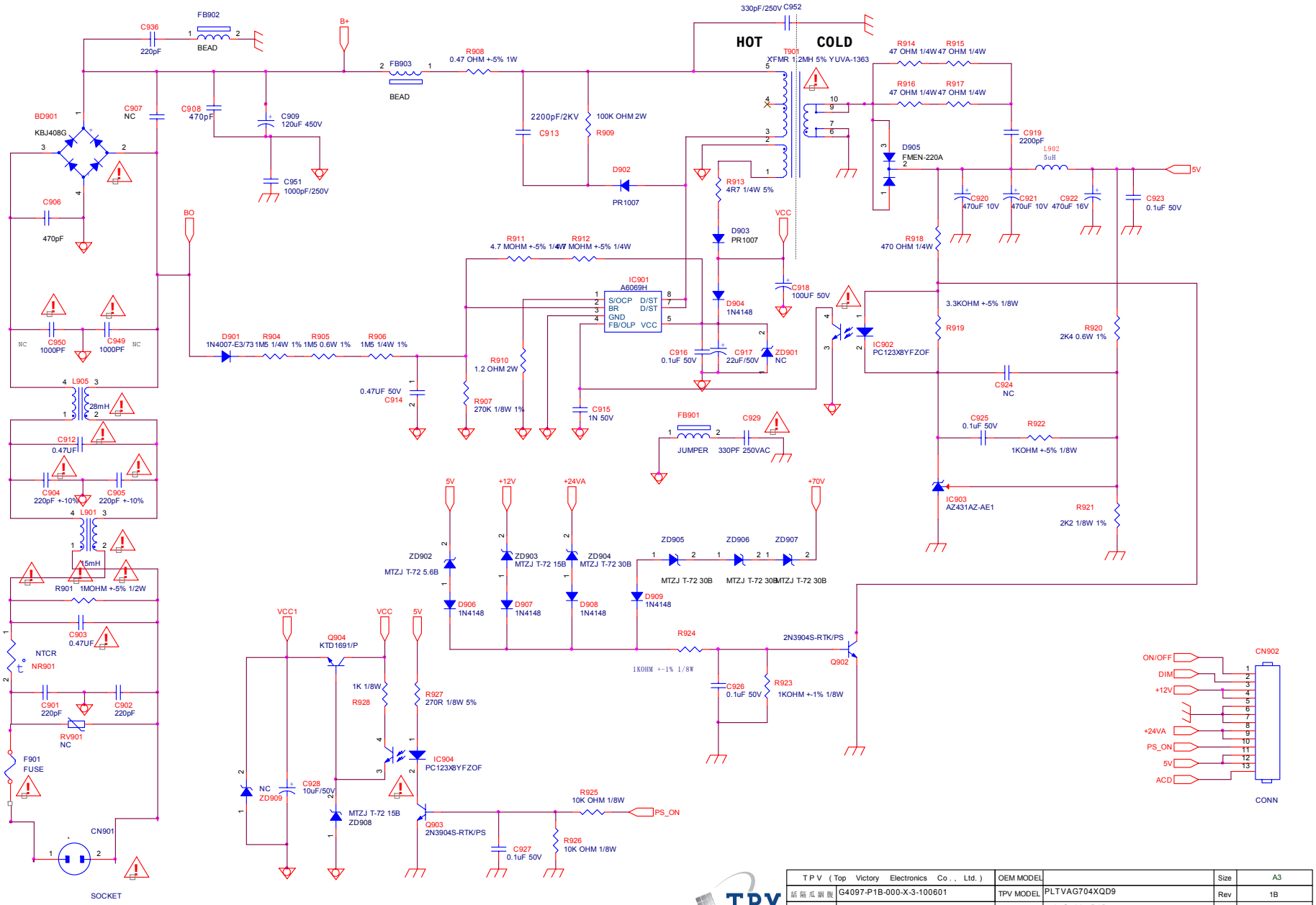

TPV (Top Victory Electronics Co., Ltd.)		OEM MODEL		Size	A3
結構瓜鋼腹	G4097-P1B-000-X-3-100601	TPV MODEL	PLTVAG704XQD9	Rev	1B
Key Component	2. AC+ Stand By Power	PCB NAME	715G4097-P1B	除著	<除著>
Date	Monday, January 03, 2011	Sheet	2 of 5		

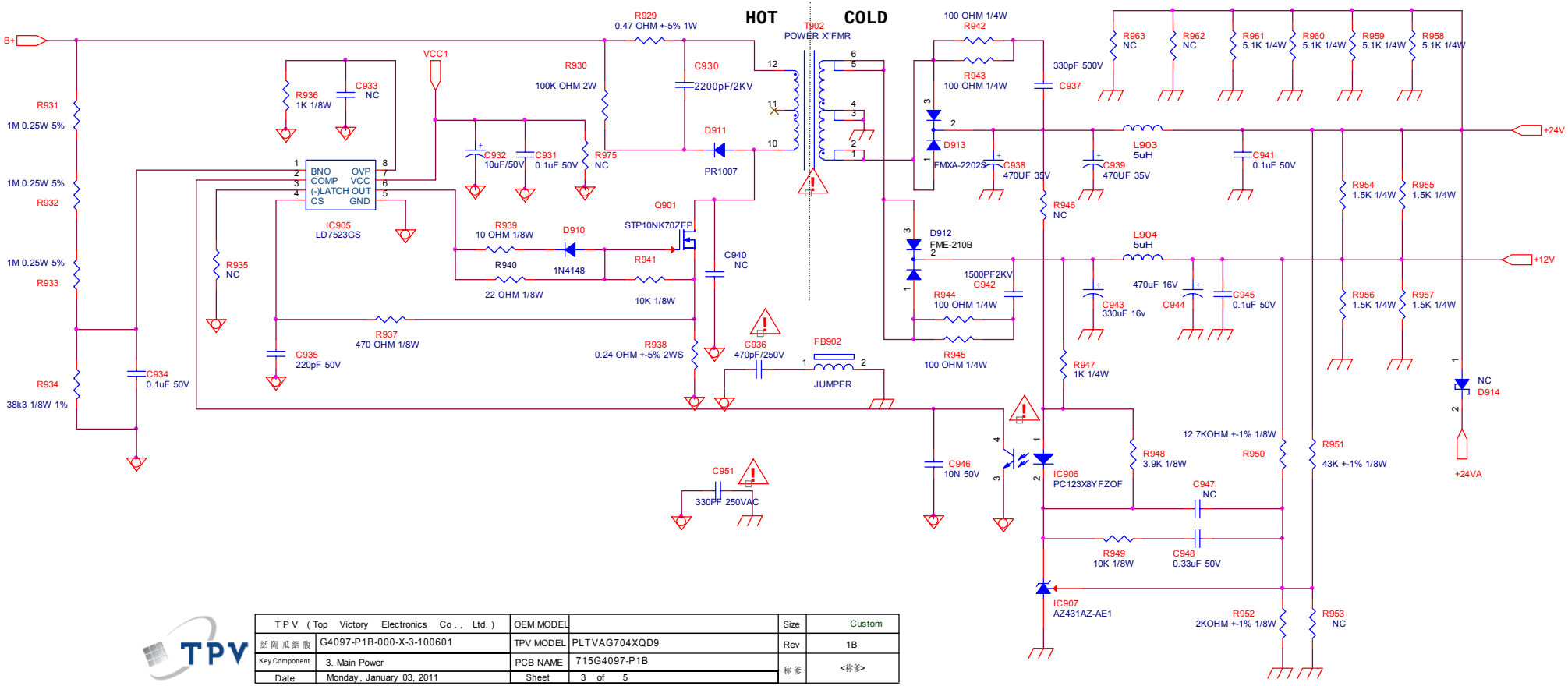

TPV (Top Victory Electronics Co., Ltd.)		OEM MODEL		Size	Custom
結隔瓜鋼腹	G4097-P1B-000-X-3-100601	TPV MODEL	PLTVAG704XQD9	Rev	1B
Key Component	3. Main Power	PCB NAME	715G4097-P1B	称爹	<称爹>
Date	Monday, January 03, 2011	Sheet	3 of 5		

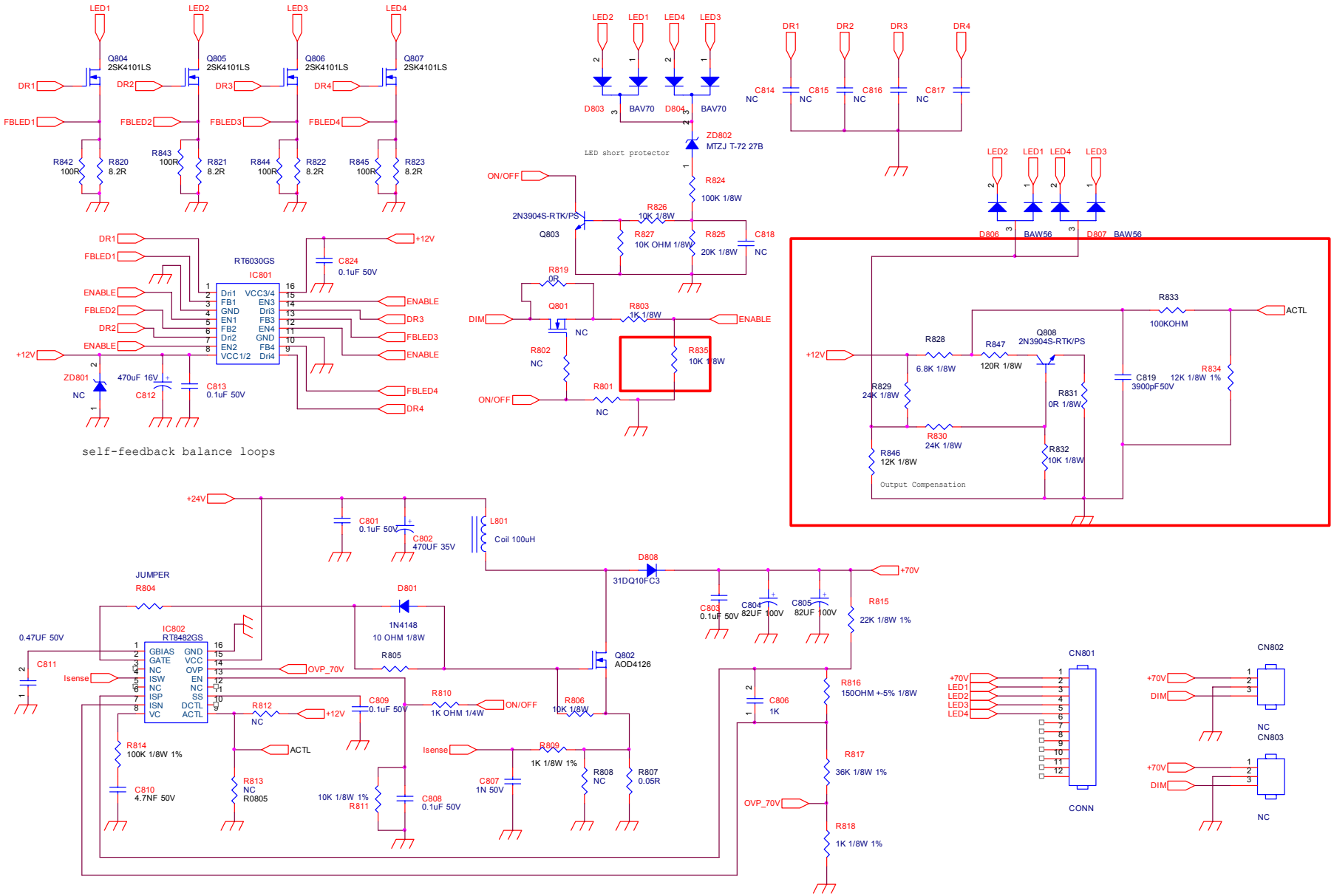

T P V (Top Victory Electronics Co., Ltd.)		OEM MODEL		Size	Custom
話陽瓜鋼股	G4097-P1B-000-X-3-100601	TPV MODEL	PLTVAG704XQD9	Rev	1B
Key Component	4.LED Converter	PCB NAME	715G4097-P1B	称爹	<称爹>
Date	Monday, January 03, 2011	Sheet	4 of 5		

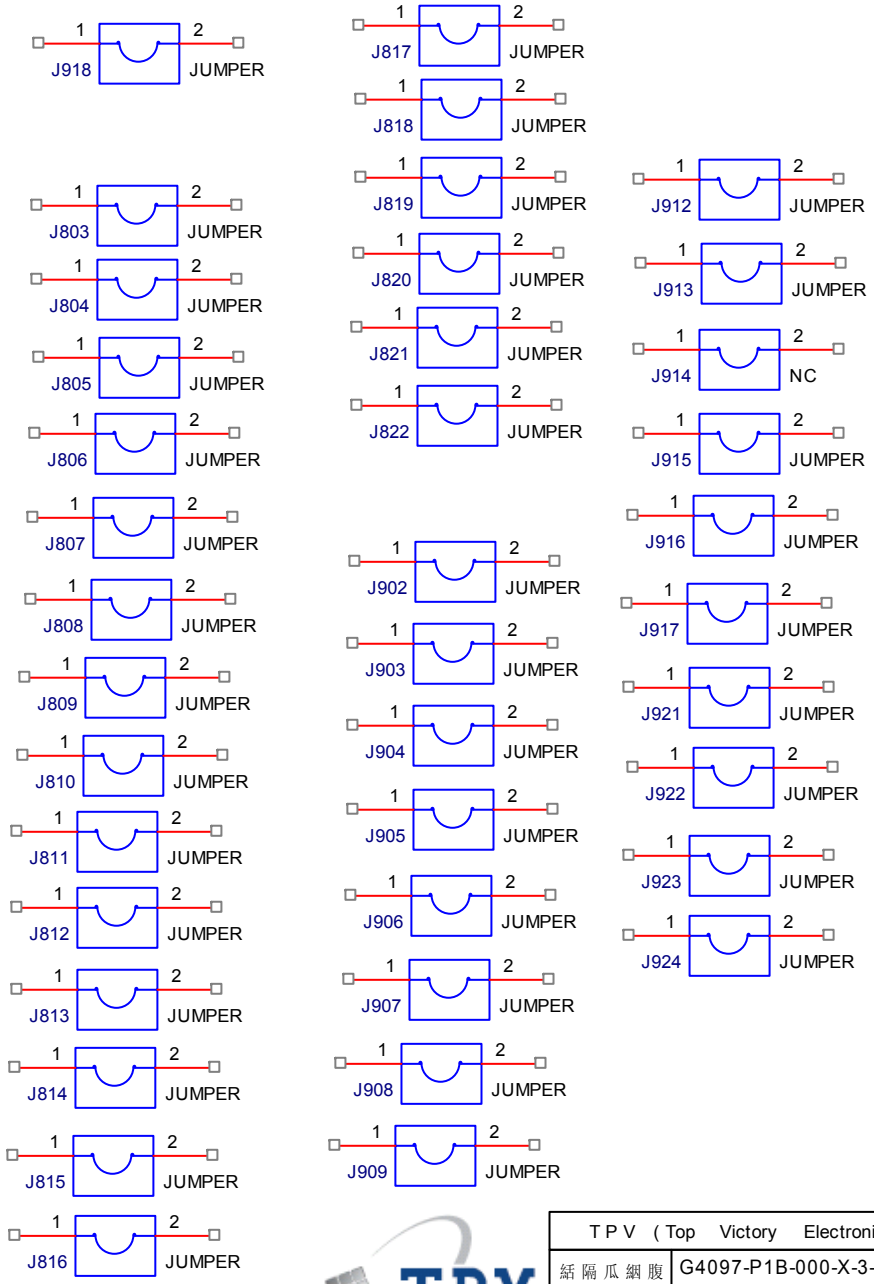

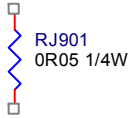

T P V （Top Victory Electronics Co., Ltd.）		OEM MODEL		Size	A
紬 隔 瓜 錮 腹	G4097-P1B-000-X-3-100601	TPV MODEL	PLTVAG704XQD9	Rev	1B
Key Component	5.Jumper	PCB NAME	715G4097-P0B	称 爹	<称爹>
Date	Monday, January 03, 2011	Sheet	5 of 5		

6.3 遥控板

715G3975

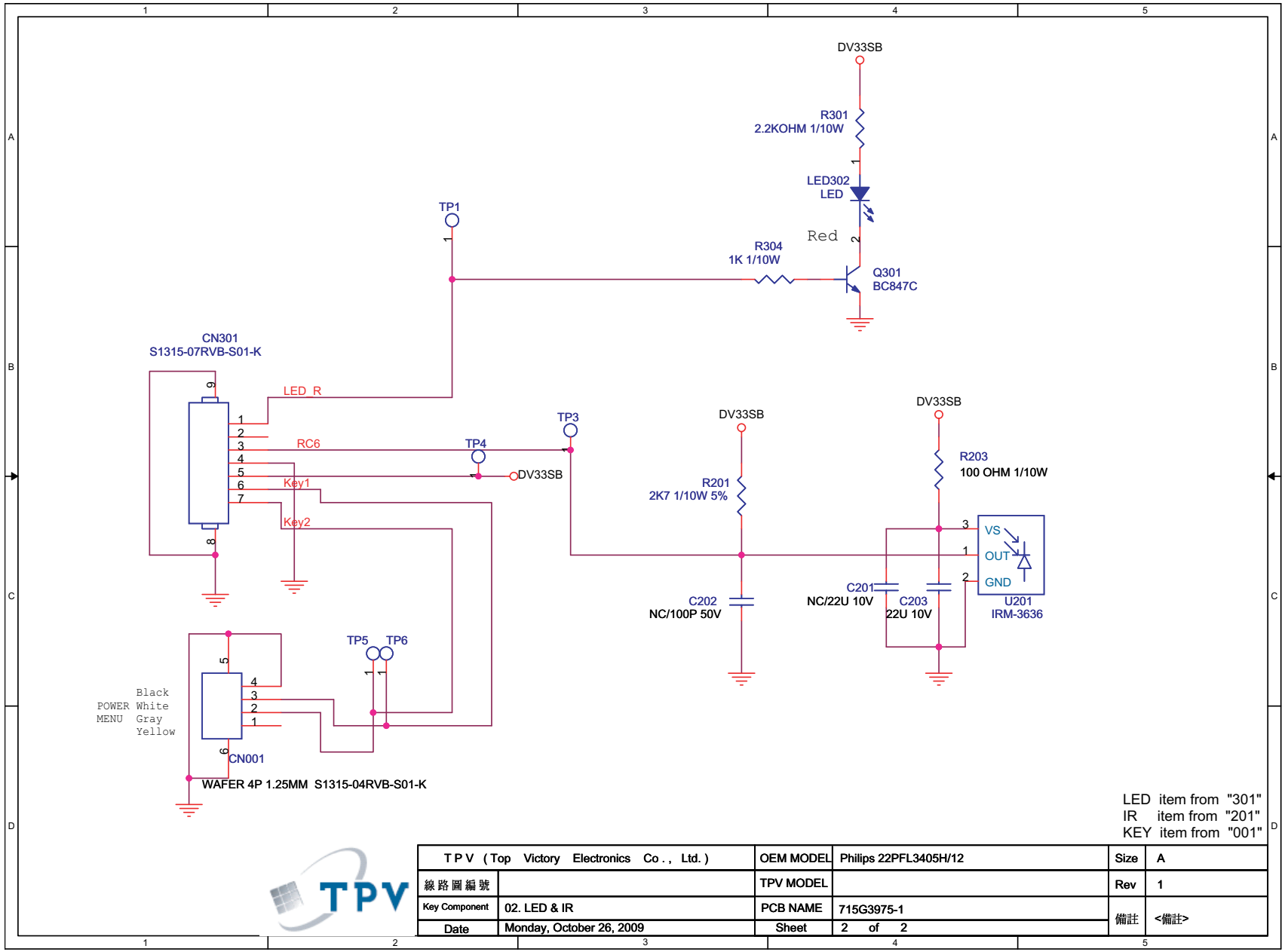

T P V (Top Victory Electronics Co., Ltd.)		OEM MODEL	Philips 22PFL3405H/12	Size	A
線路圖編號		TPV MODEL		Rev	1
Key Component	02. LED & IR	PCB NAME	715G3975-1	備註	<備註>
Date	Monday, October 26, 2009	Sheet	2 of 2		

7.布线图

7.1 主板

715G4478

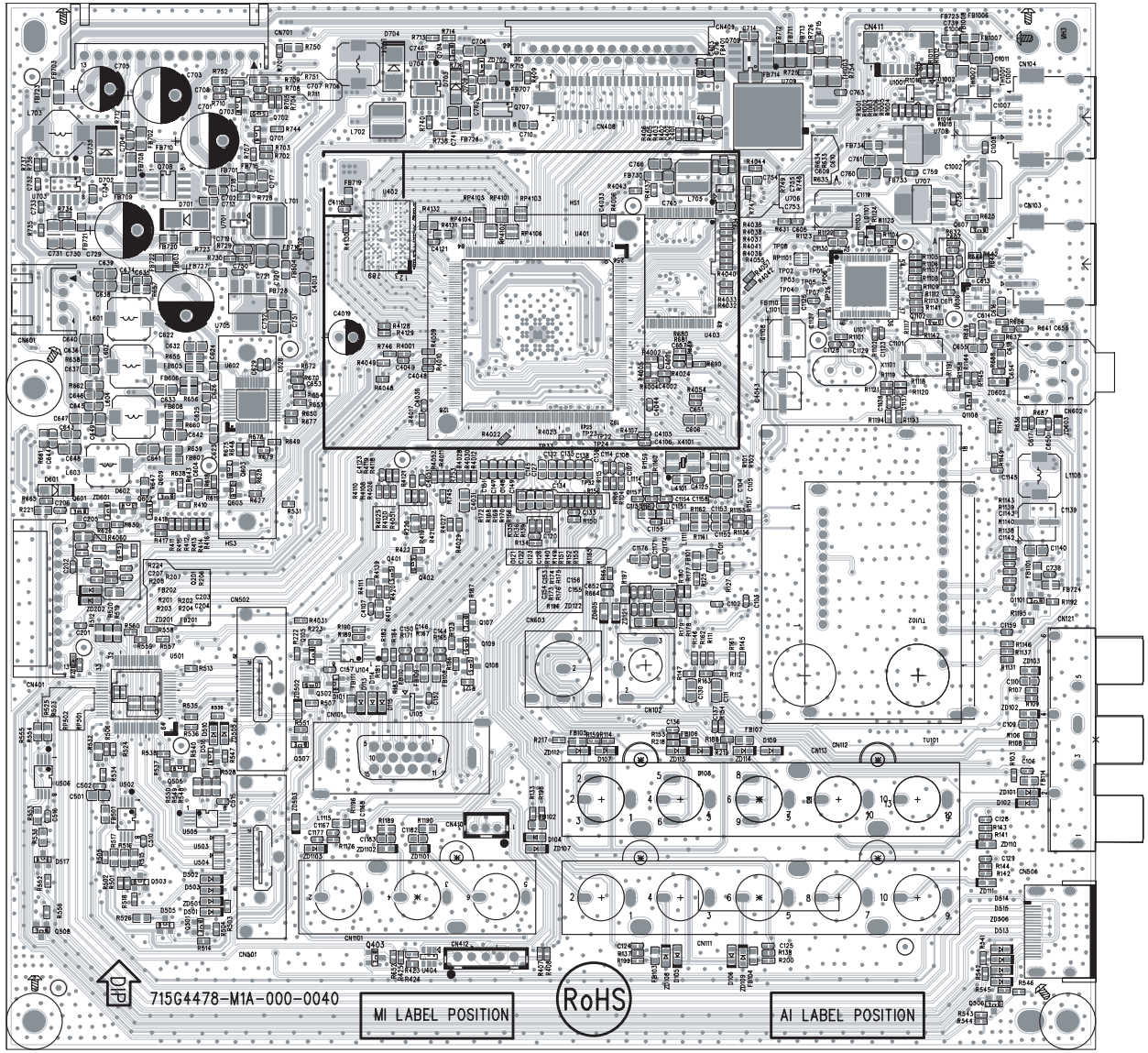

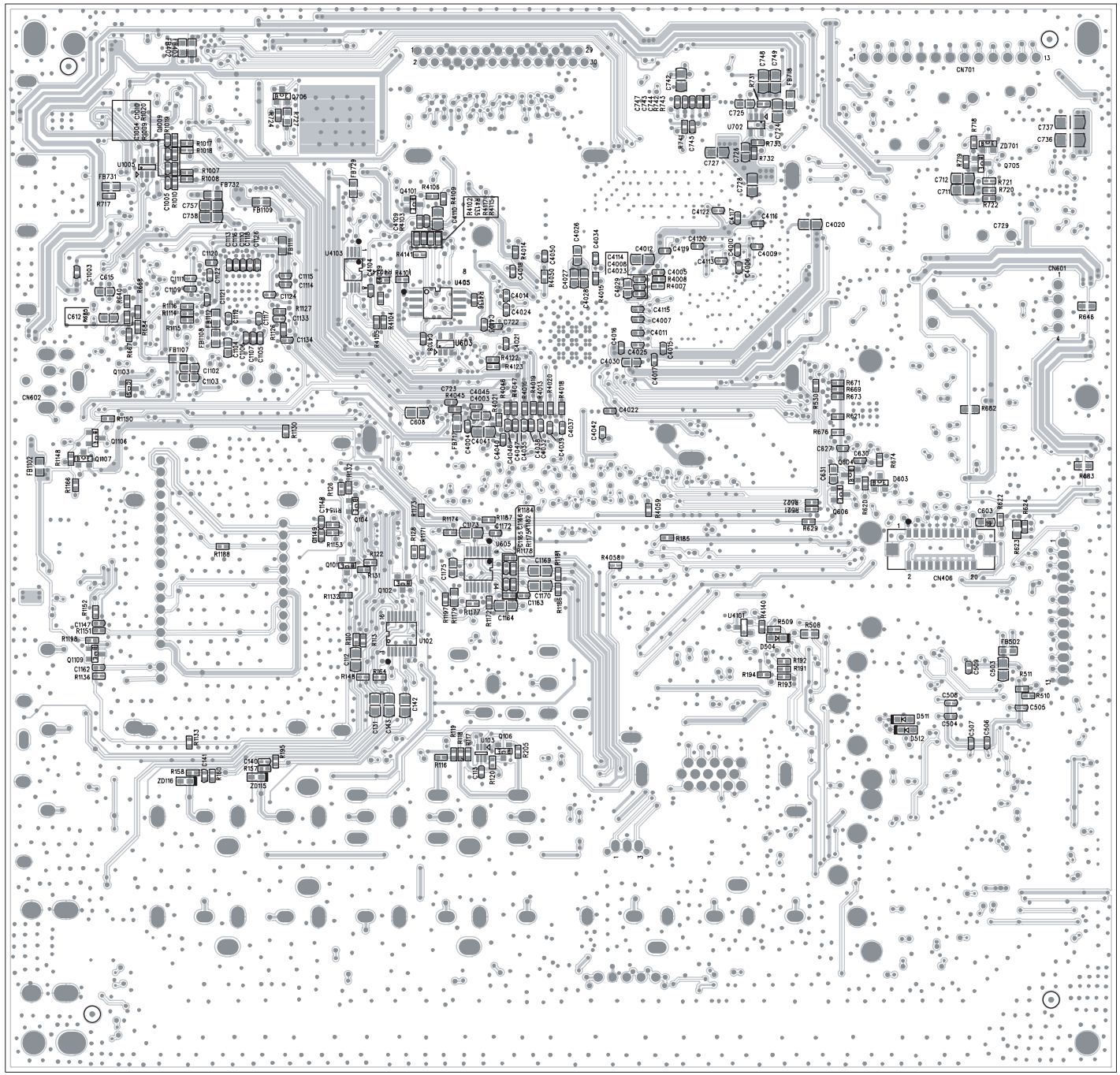

7.2 电源板

22PFL3500/T3　715G3897

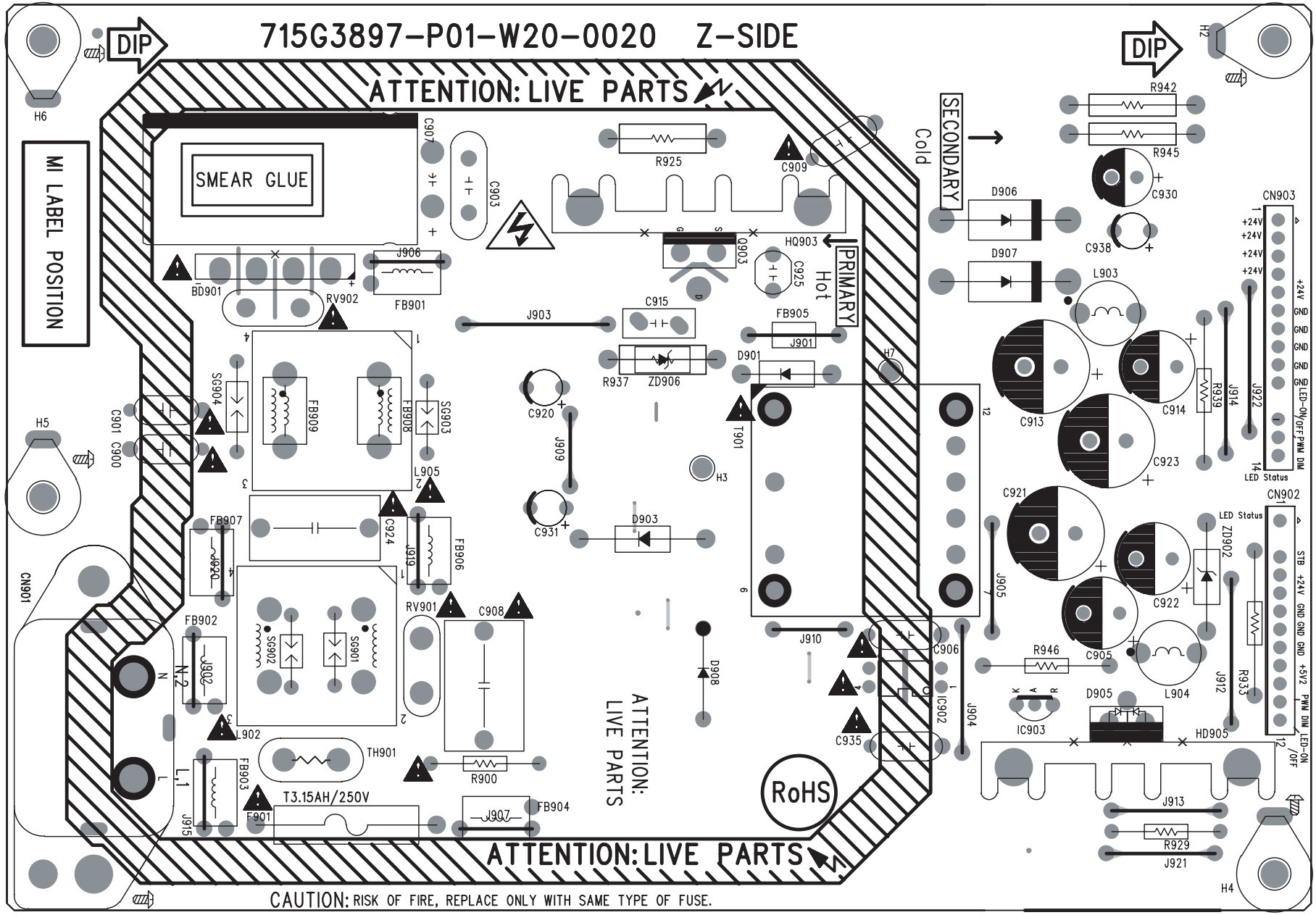

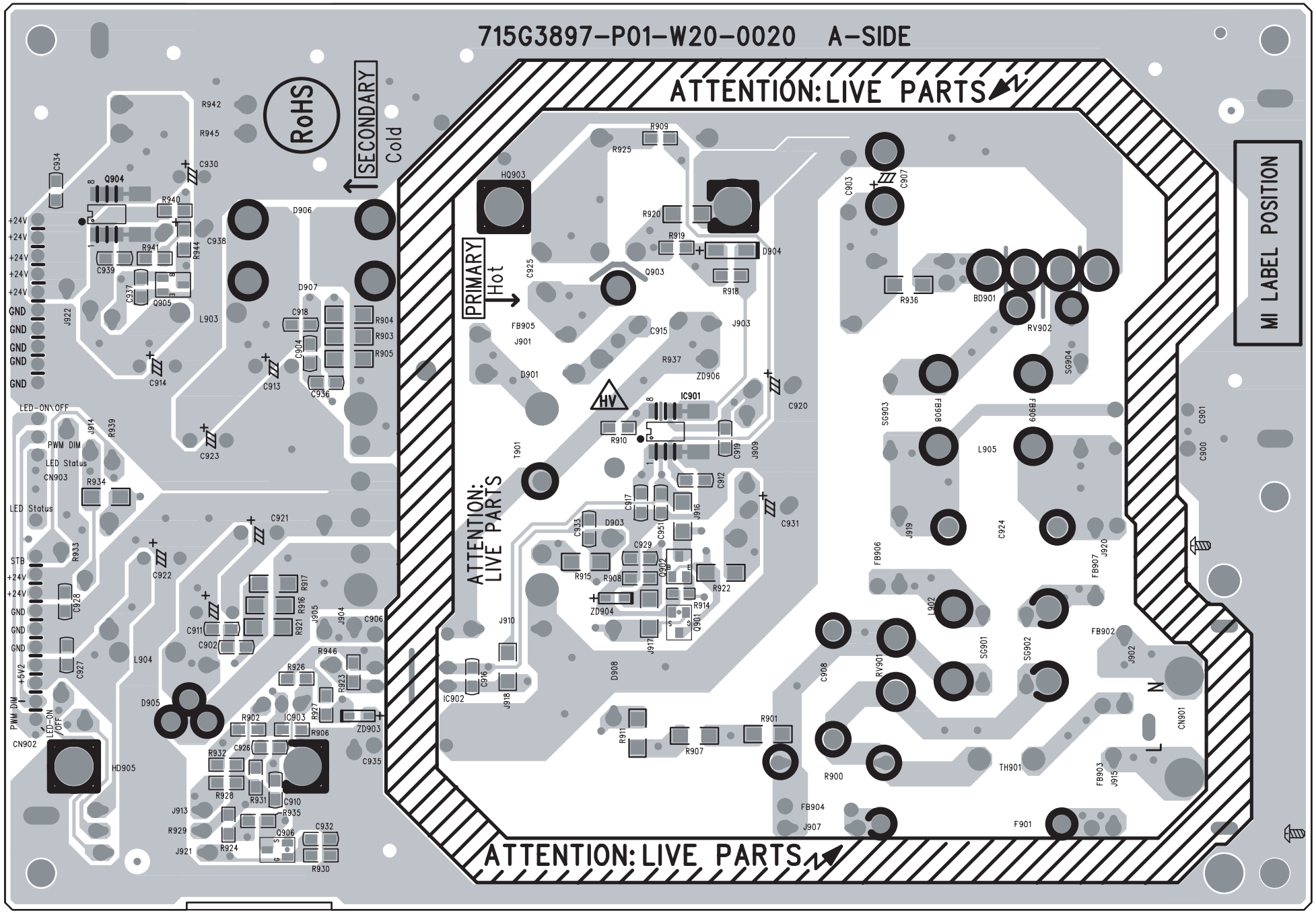
715G3897-P01-W20-0020 A-SIDE
ATTENTION:LIVE PARTS
ATTENTION: LIVE PARTS
ATTENTION:LIVE PARTS
SECONDARY
Cold
PRIMARY
Hot
RoHS
MI LABEL POSITION
HV
N
L
+24V
GND
LED-ON\OFF
PWM DIM
LED Status
CN903
STB
+5V2
CN902
HD905
HQ903
IC901
IC902
IC903
BD901
RV902
RV901
CN901
TH901
F901
SG903
SG904
SG901
SG902
FB906
FB907
FB902
FB903
FB904
FB905
FB908
FB909
L901
L902
L903
L904
L905
D905
D906
D907
D908
D901
D903
D904
ZD903
ZD904
ZD906
Q904
Q905
Q903
Q901
Q906
T901
F901

26PFL3500/T3 715G4493

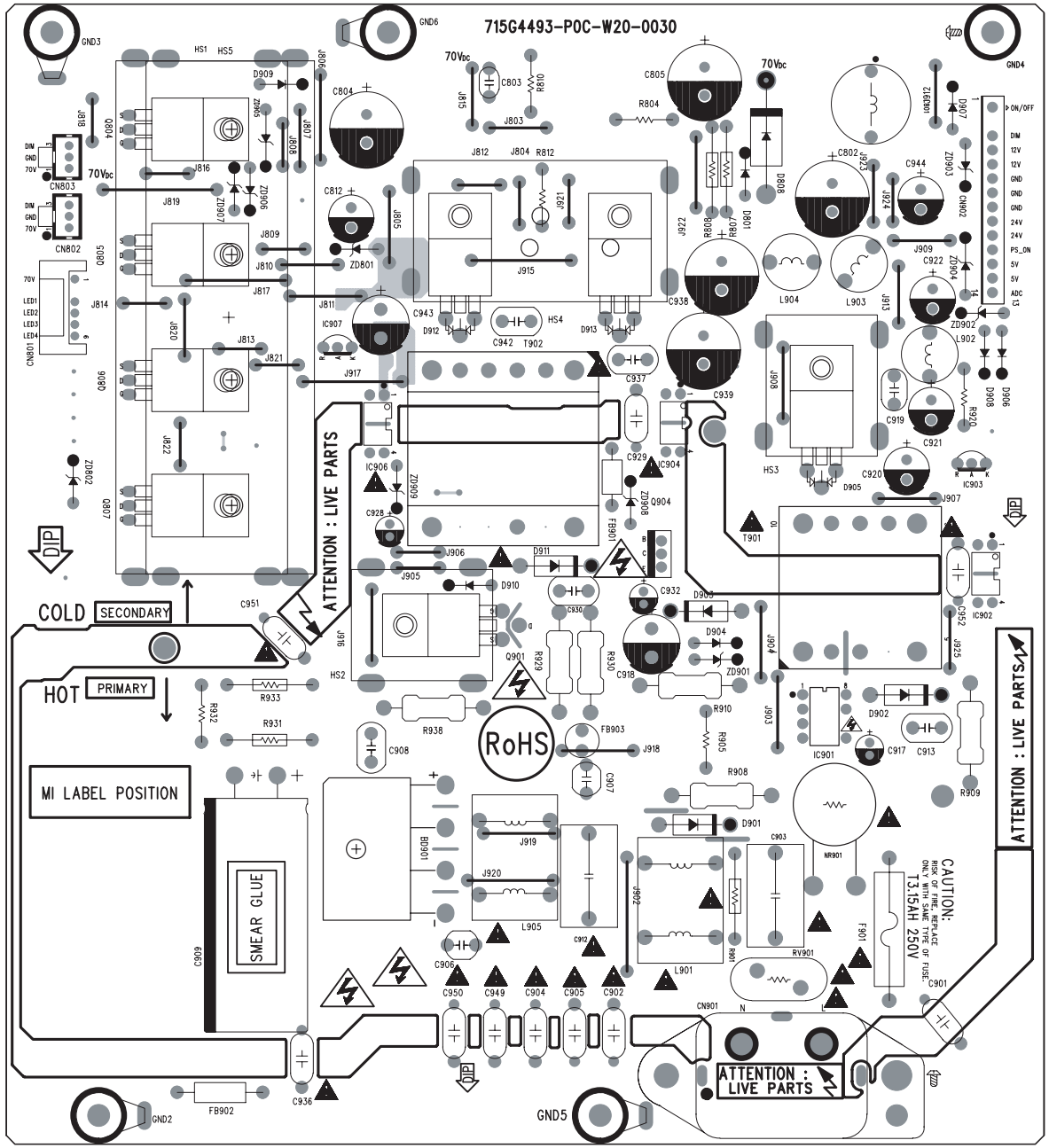

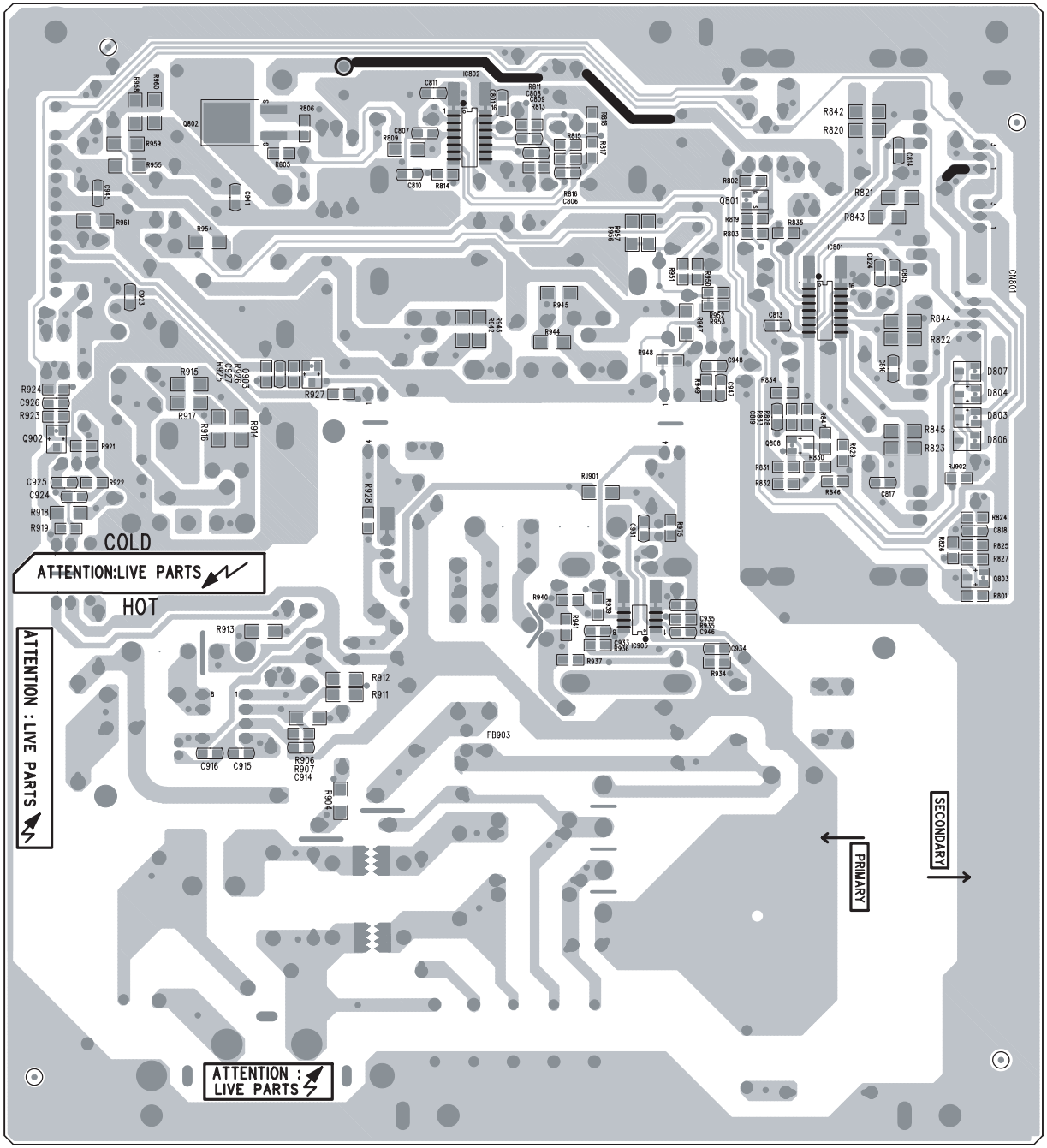
COLD
ATTENTION:LIVE PARTS
HOT
ATTENTION :LIVE PARTS
ATTENTION :
LIVE PARTS
PRIMARY
SECONDARY

7.3 遥控板

715G3975

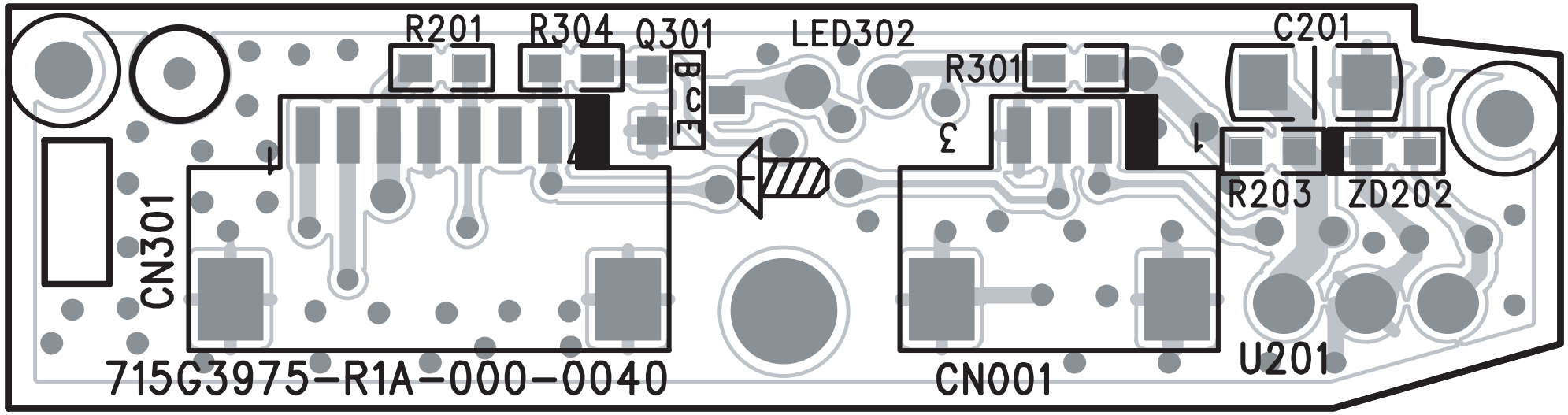

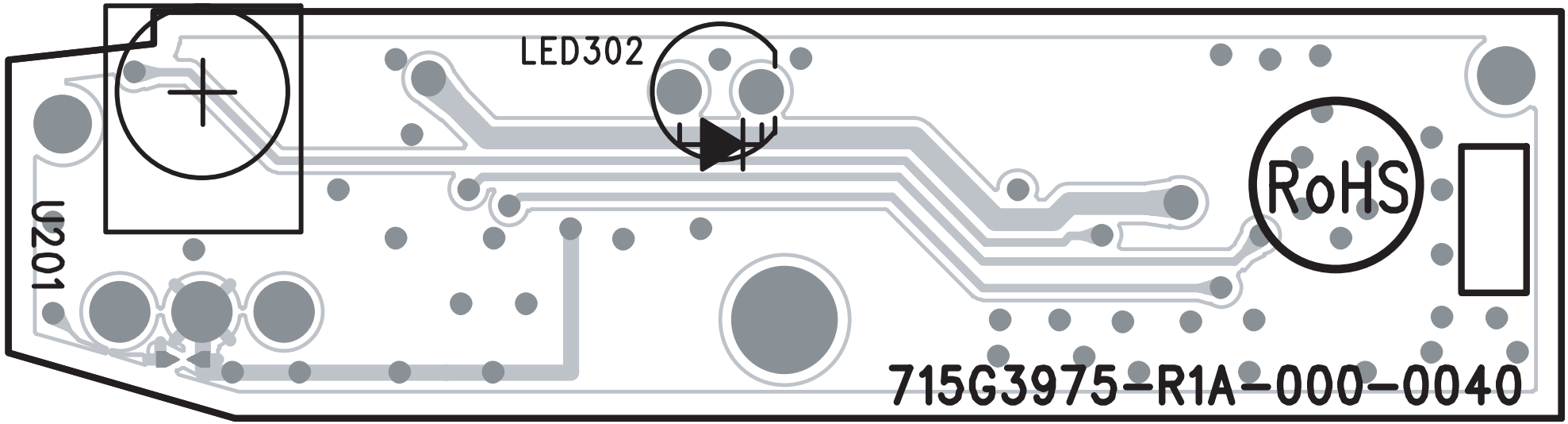

7.软体及 EDID 烧录 SOP

7.1 软体烧录 SOP

一、采用 U 盘烧录

1. 准备工作

1.1 工具：U 盘（FAT 格式为佳）；

1.2 待烧录软体，需将软体文件名更改为“upgrade.pkg”；

2. 烧录

2.1 将待烧录文件的文件命名重命名为“upgrade.pkg”，并拷贝到 U 盘根目录下 ；

2.2 TV AC 断电，将 U 盘插到 TV USB 接口，再插上电源线。

2.3 TV 开始升级软体，TV 为 off 状态无升级过程提示（U 盘灯闪烁表示正在升级软体），升级完后 TV 自动开机 ，整个过程大约需要 1 分钟。

3. 进入 CSM 模式确认软体版本(在遥控器上按 1-2-3-6-5-4 进入)。

7.2 EDID 烧录 SOP

此机种 EDID 数据在 PCBA 线上烧录，使用特殊治具，无需在总装烧录 EDID。

8.故障处理流程

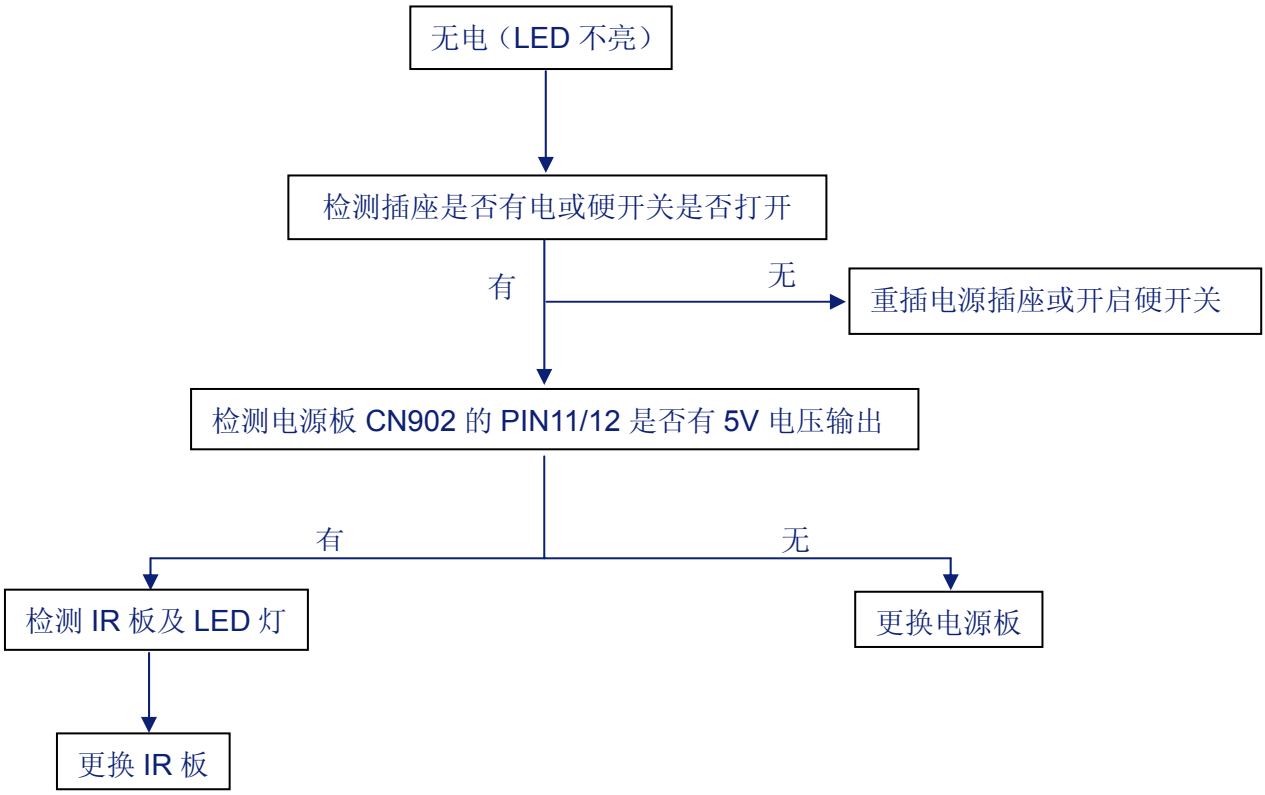
无电（LED 不亮）
检测插座是否有电或硬开关是否打开
有
无
重插电源插座或开启硬开关
检测电源板 CN902 的 PIN11/12 是否有 5V 电压输出
有
无
检测 IR 板及 LED 灯
更换电源板
更换 IR 板

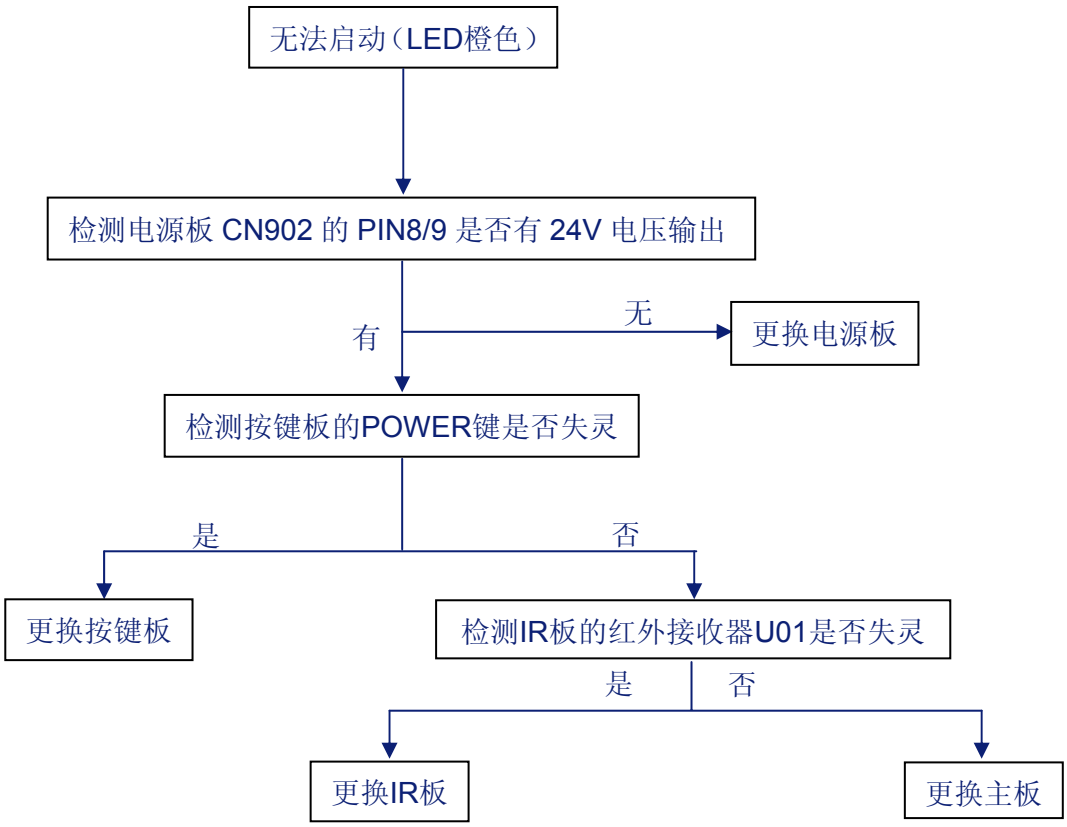
无法启动（LED橙色）
检测电源板 CN902 的 PIN8/9 是否有 24V 电压输出
有
无
更换电源板
检测按键板的POWER键是否失灵
是
否
更换按键板
检测IR板的红外接收器U01是否失灵
是
否
更换IR板
更换主板

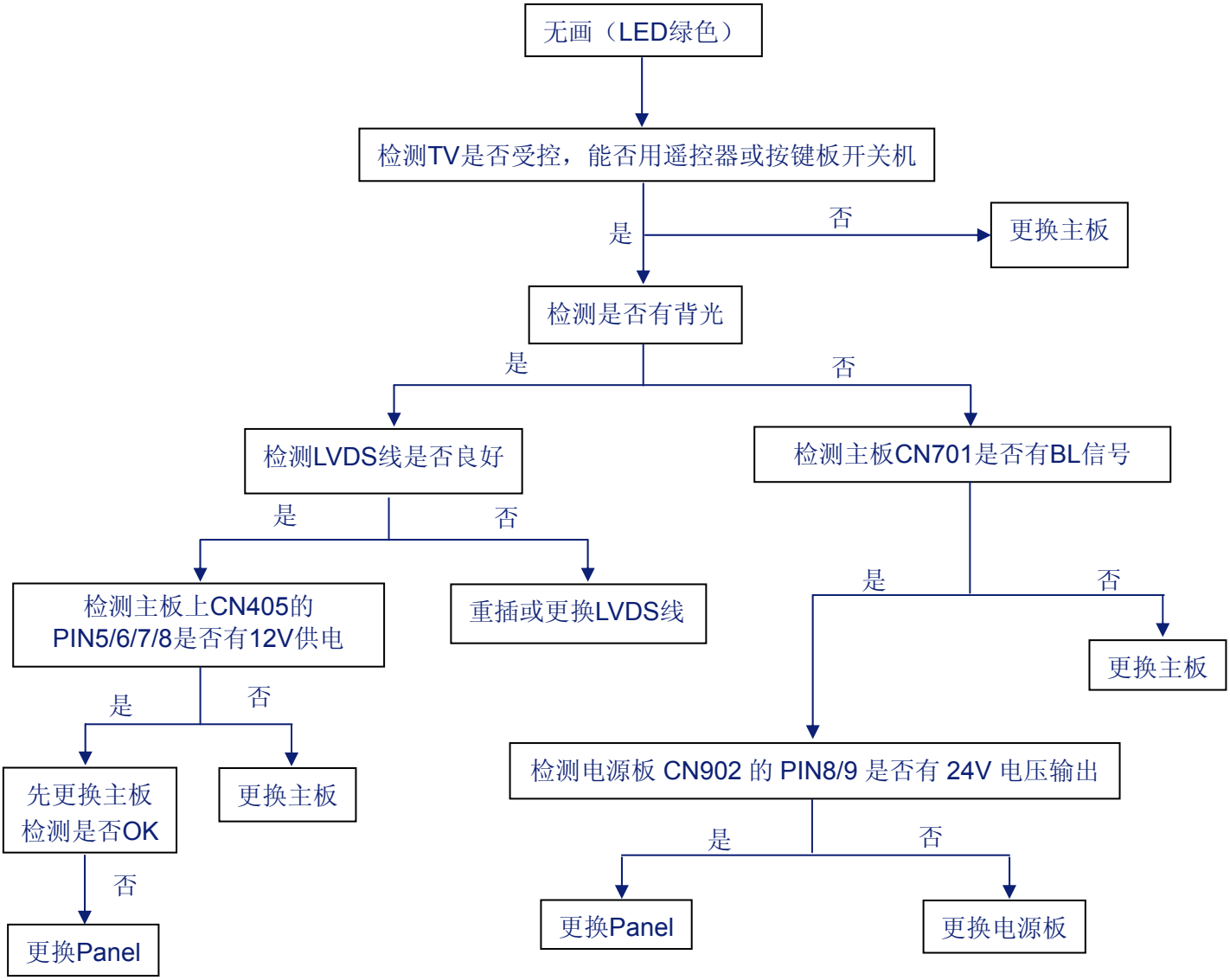
无画（LED绿色）
检测TV是否受控，能否用遥控器或按键板开关机
是
否
更换主板
检测是否有背光
是
否
检测LVDS线是否良好
检测主板CN701是否有BL信号
是
否
检测主板上CN405的
PIN5/6/7/8是否有12V供电
重插或更换LVDS线
是
否
更换主板
是
否
先更换主板
检测是否OK
更换主板
否
更换Panel
检测电源板 CN902 的 PIN8/9 是否有 24V 电压输出
是
否
更换Panel
更换电源板

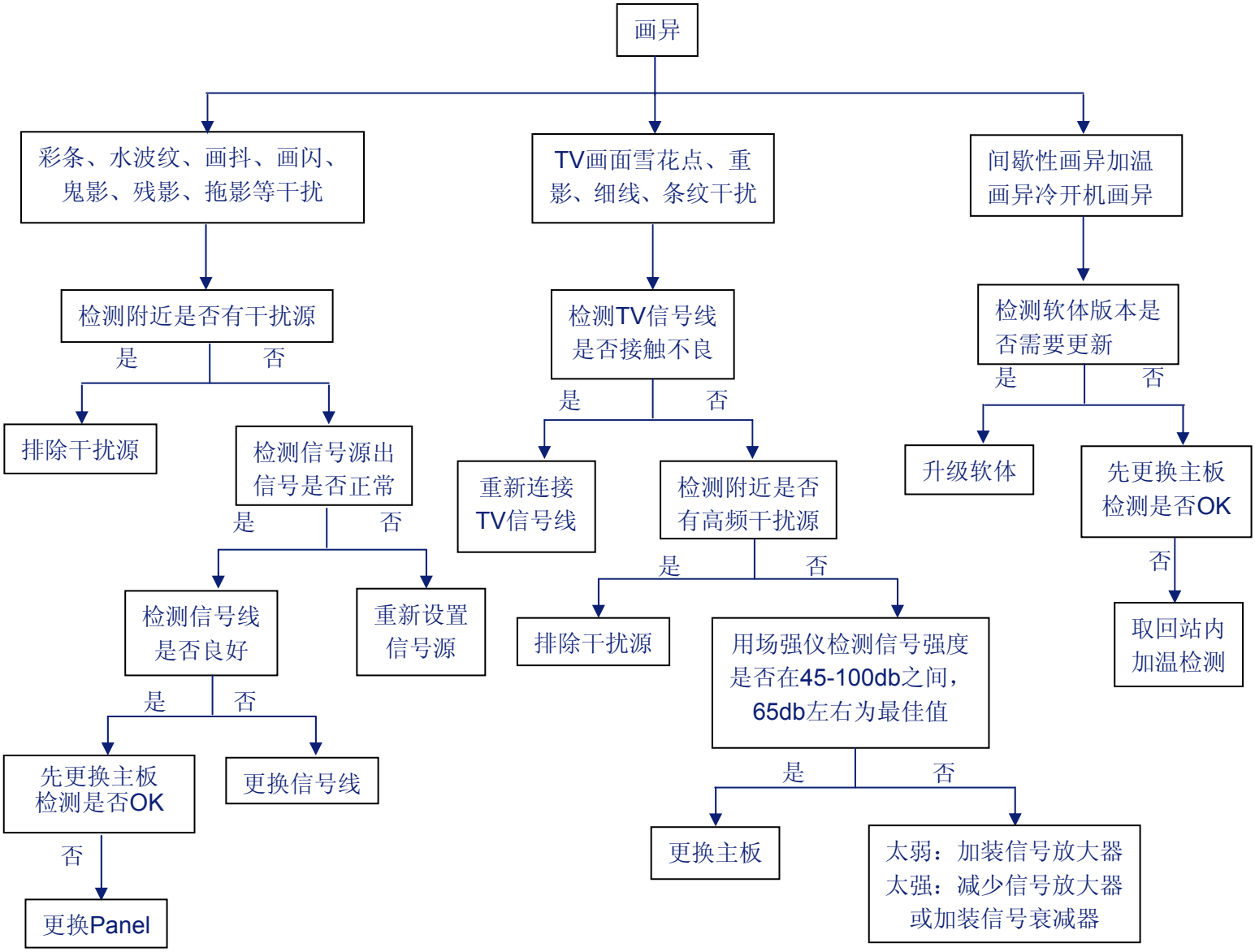
画异
彩条、水波纹、画抖、画闪、鬼影、残影、拖影等干扰
TV画面雪花点、重影、细线、条纹干扰
间歇性画异加温画异冷开机画异
检测附近是否有干扰源
是
否
排除干扰源
检测信号源出信号是否正常
是
否
检测信号线是否良好
是
否
先更换主板检测是否OK
否
更换Panel
更换信号线
重新设置信号源
检测TV信号线是否接触不良
是
否
重新连接TV信号线
检测附近是否有高频干扰源
是
否
排除干扰源
用场强仪检测信号强度是否在45-100db之间，65db左右为最佳值
是
否
更换主板
太弱：加装信号放大器
太强：减少信号放大器
或加装信号衰减器
检测软体版本是否需要更新
是
否
升级软体
先更换主板检测是否OK
否
取回站内加温检测

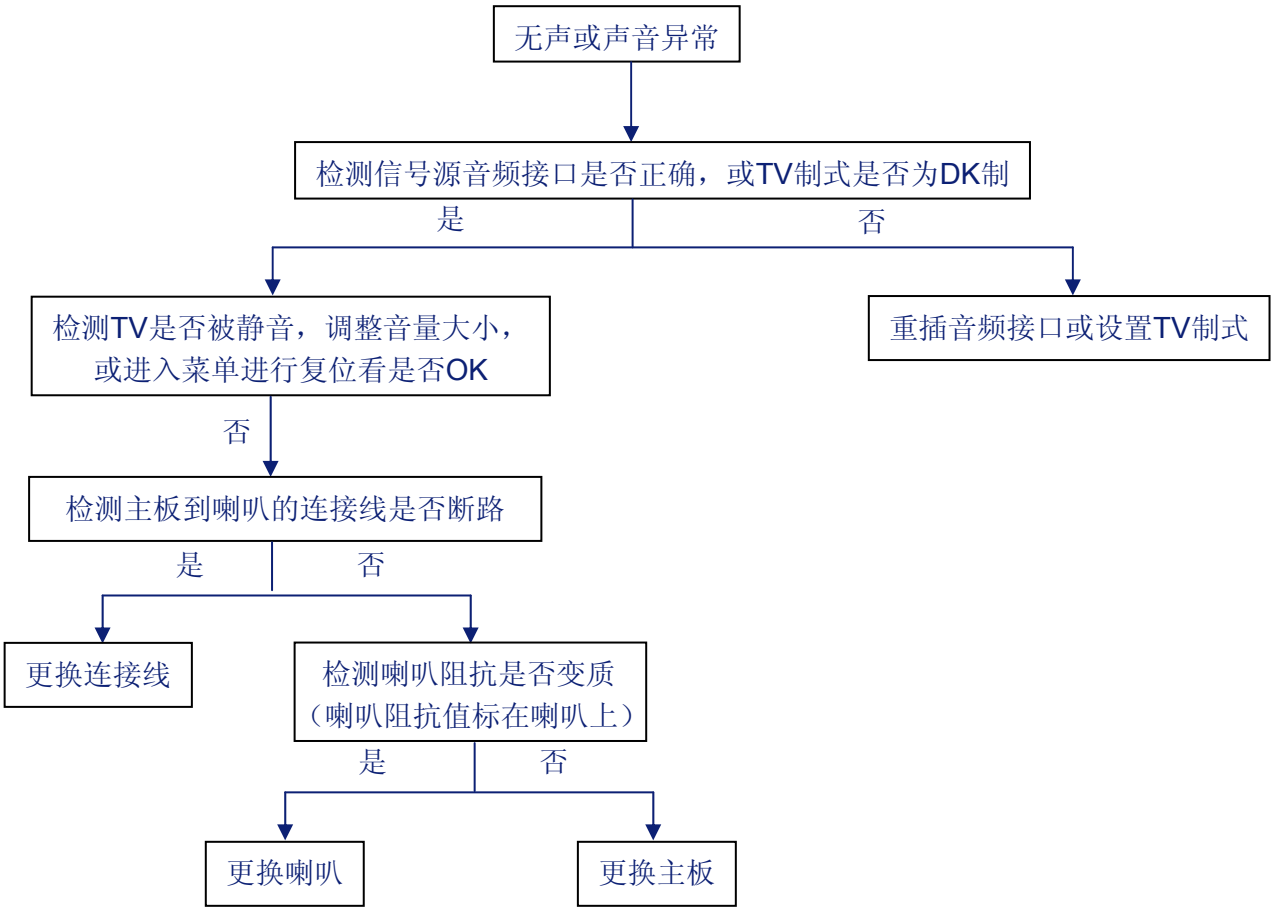
无声或声音异常
检测信号源音频接口是否正确，或TV制式是否为DK制
是
否
检测TV是否被静音，调整音量大小，或进入菜单进行复位看是否OK
重插音频接口或设置TV制式
否
检测主板到喇叭的连接线是否断路
是
否
更换连接线
检测喇叭阻抗是否变质（喇叭阻抗值标在喇叭上）
是
否
更换喇叭
更换主板

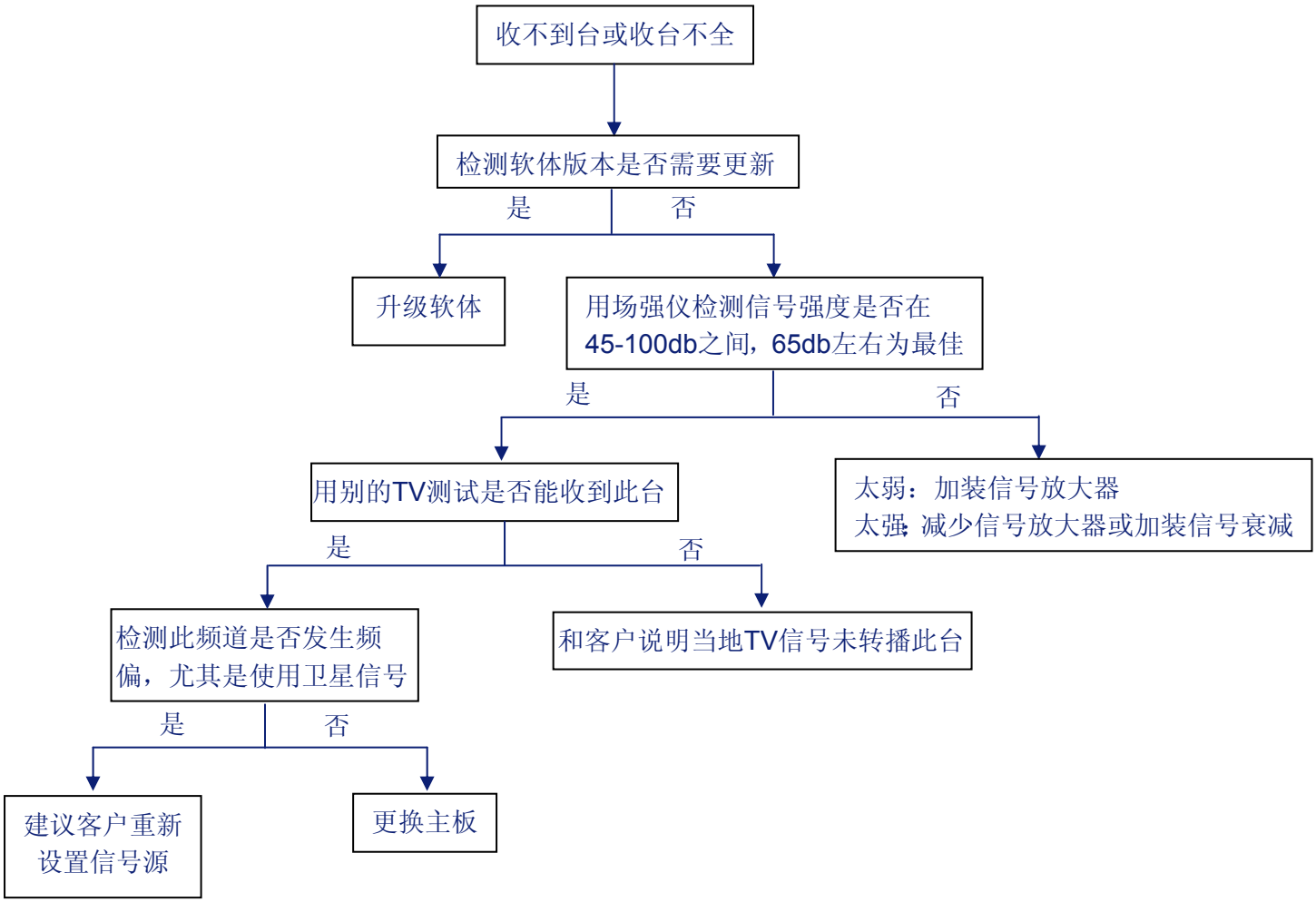
收不到台或收台不全
检测软体版本是否需要更新
是
否
升级软体
用场强仪检测信号强度是否在45-100db之间，65db左右为最佳
是
否
用别的TV测试是否能收到此台
太弱：加装信号放大器
太强：减少信号放大器或加装信号衰减
是
否
检测此频道是否发生频偏，尤其是使用卫星信号
和客户说明当地TV信号未转播此台
是
否
建议客户重新设置信号源
更换主板

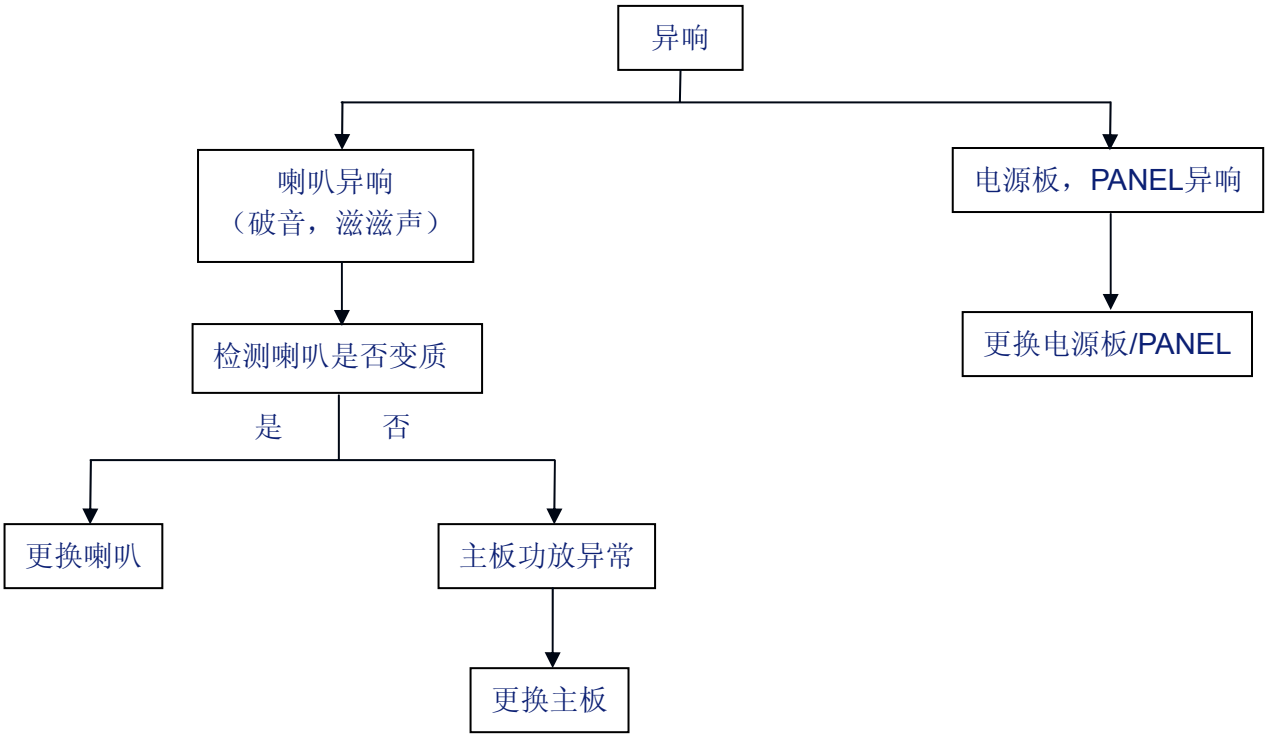
异响
喇叭异响
（破音，滋滋声）
电源板，PANEL异响
检测喇叭是否变质
更换电源板/PANEL
是
否
更换喇叭
主板功放异常
更换主板

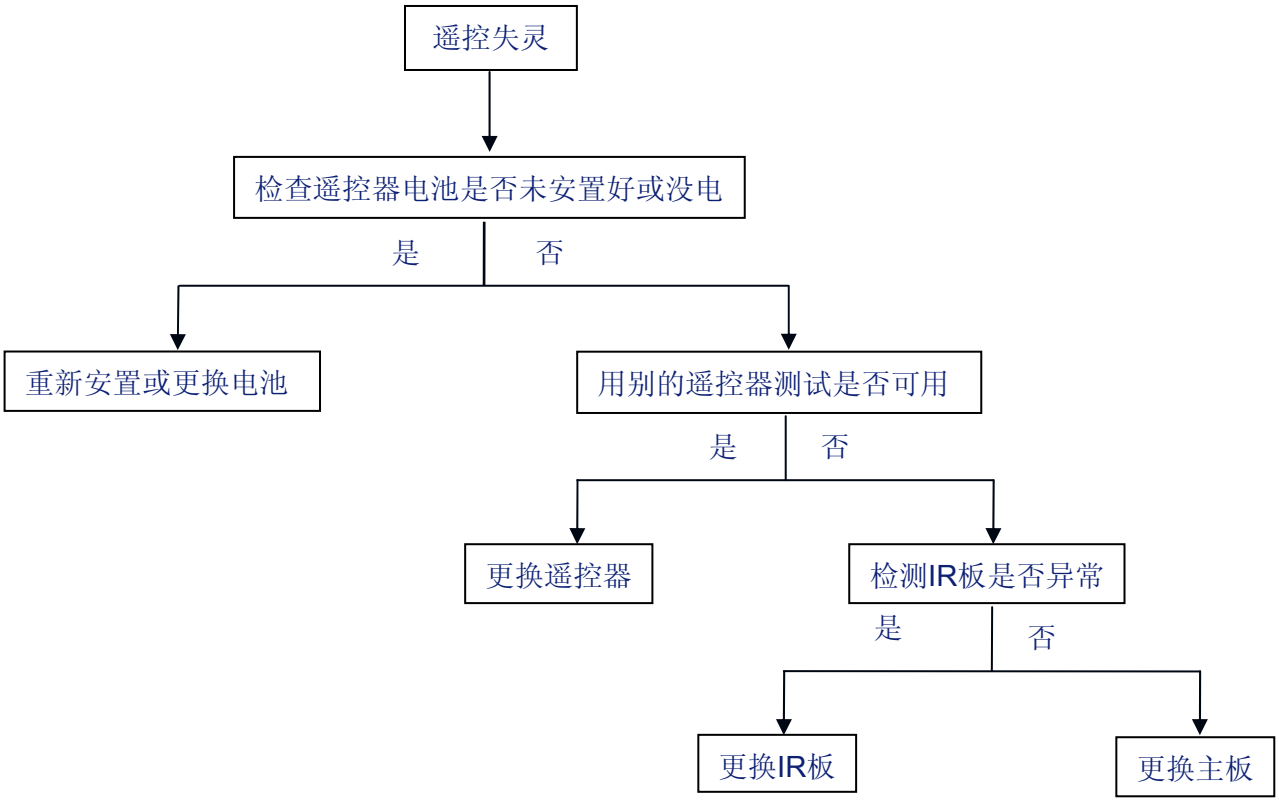
遥控失灵
检查遥控器电池是否未安置好或没电
是
否
重新安置或更换电池
用别的遥控器测试是否可用
是
否
更换遥控器
检测IR板是否异常
是
否
更换IR板
更换主板

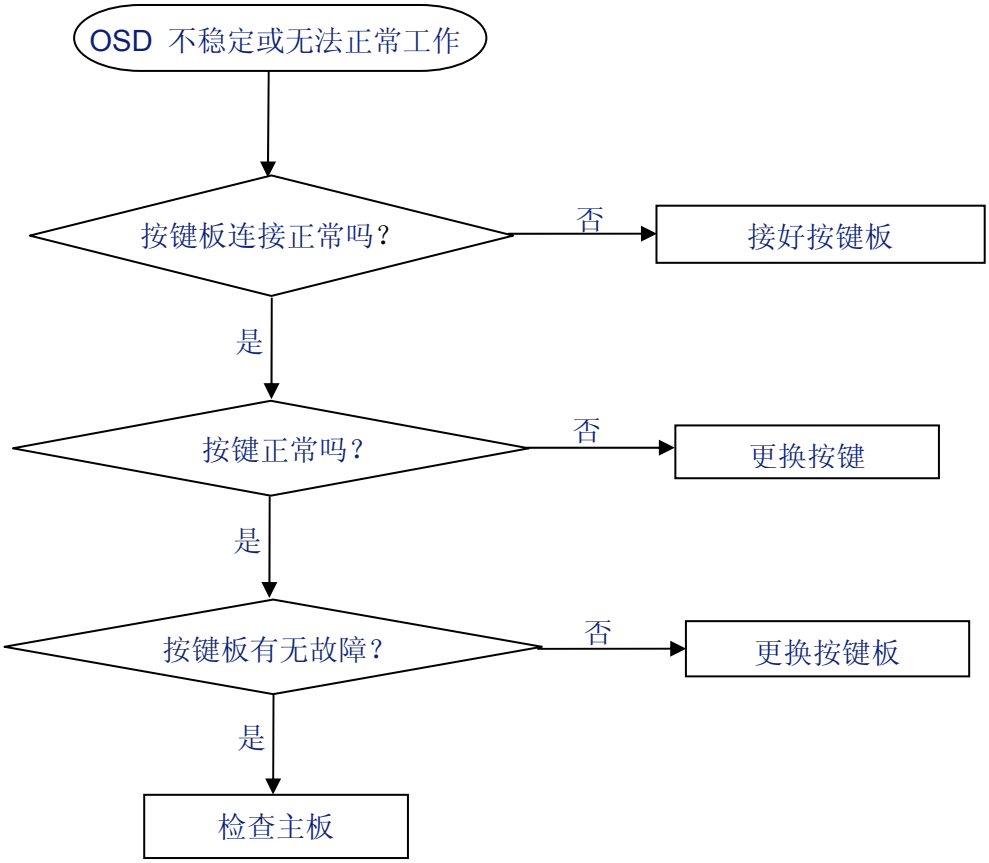
OSD 不稳定或无法正常工作
按键板连接正常吗？
否
接好按键板
是
按键正常吗？
否
更换按键
是
按键板有无故障？
否
更换按键板
是
检查主板

9. 主要 IC 管脚及内部框图

主板 Scaler IC MT5301BGMU LQFP-256

Block Diagram

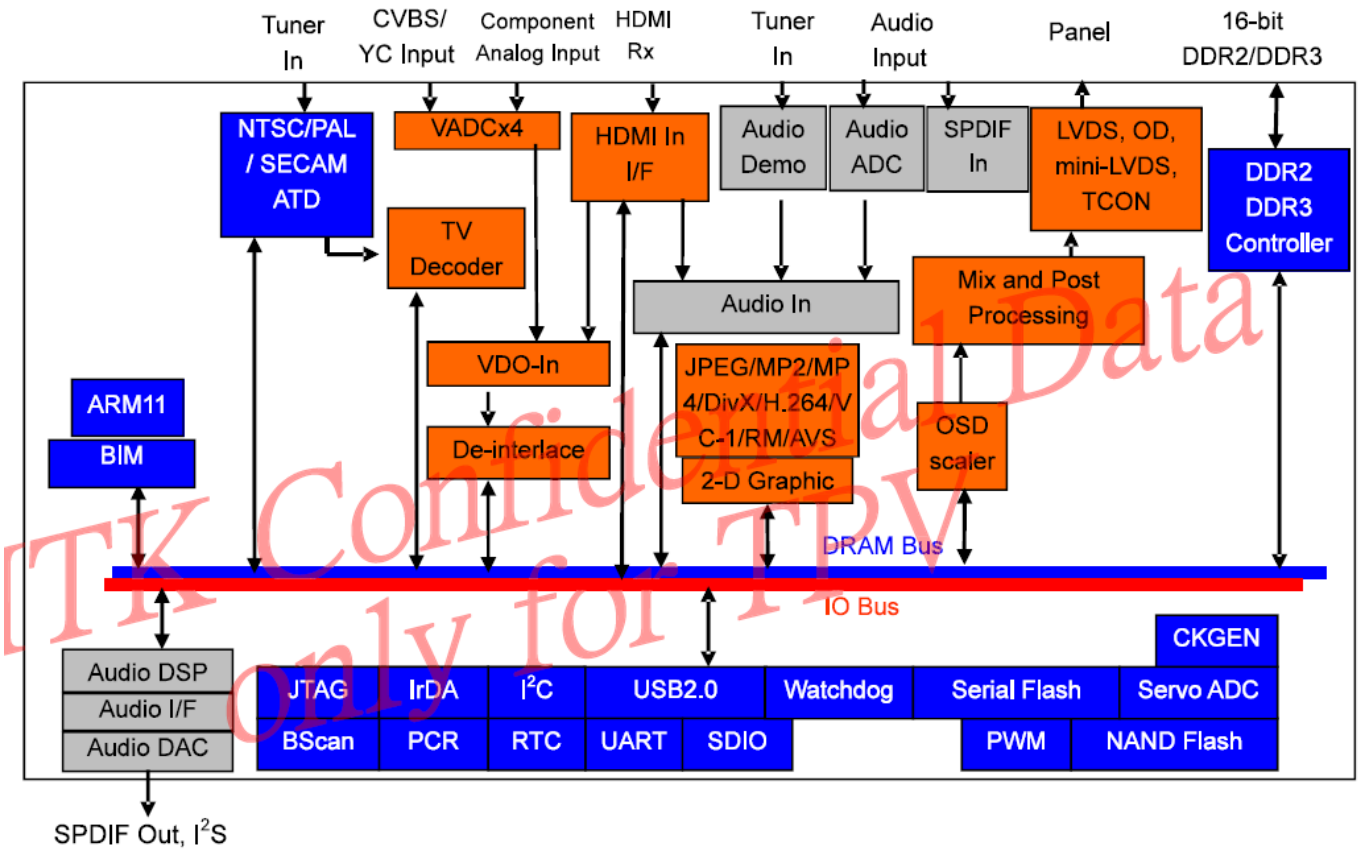

TK Confidential Data only for TPV

Pin Configuration

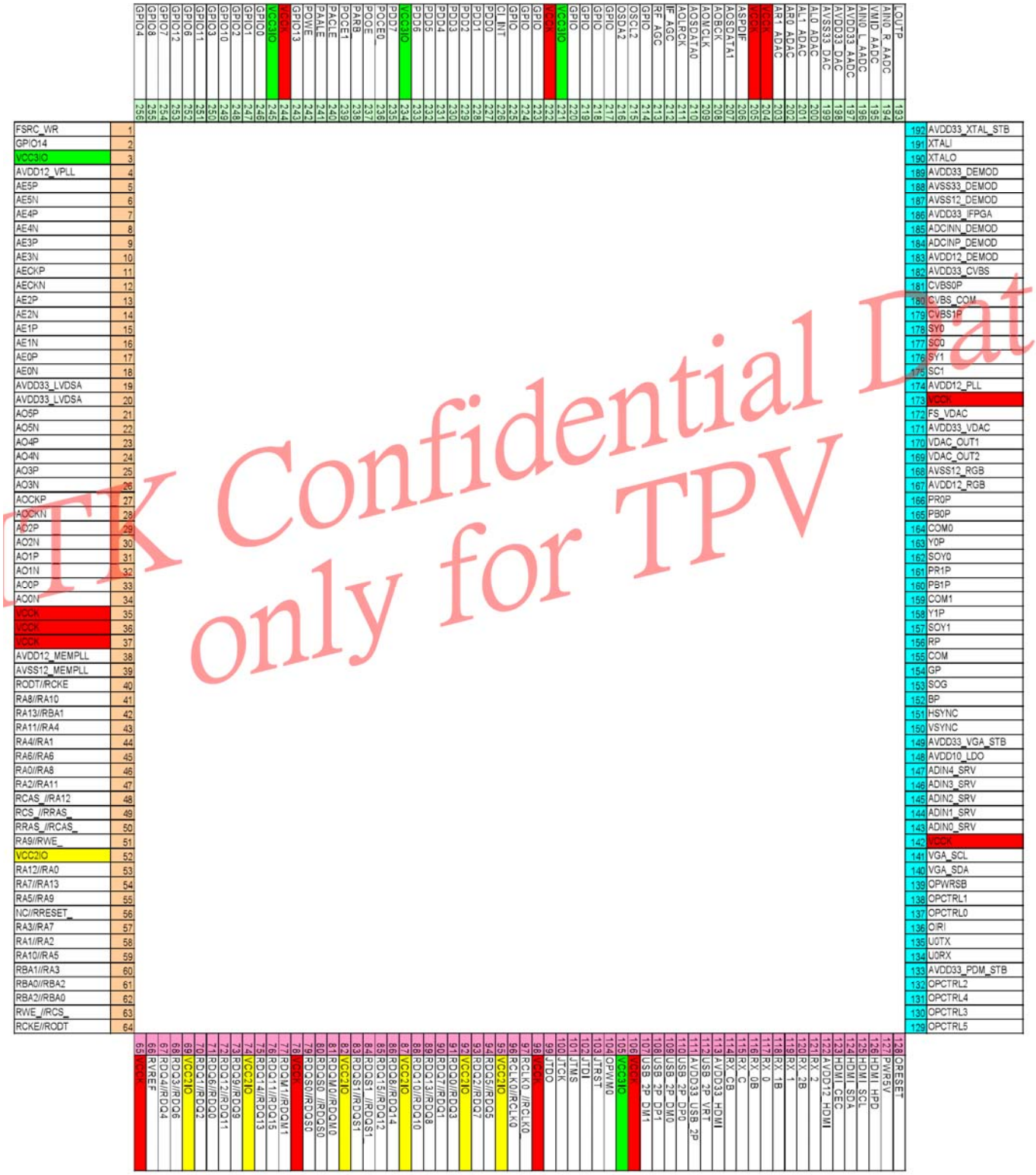

TK Confidential Dat
only for TPV

功放 AD82587-LE48NAY

Block Diagram

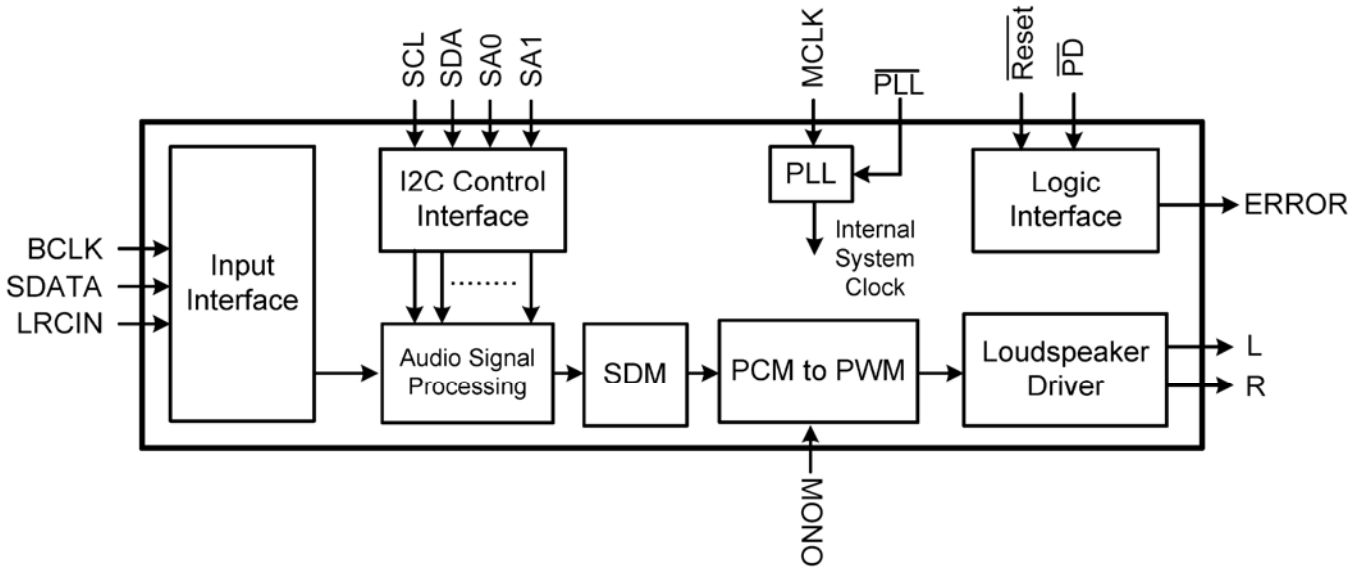

Pin Configuration

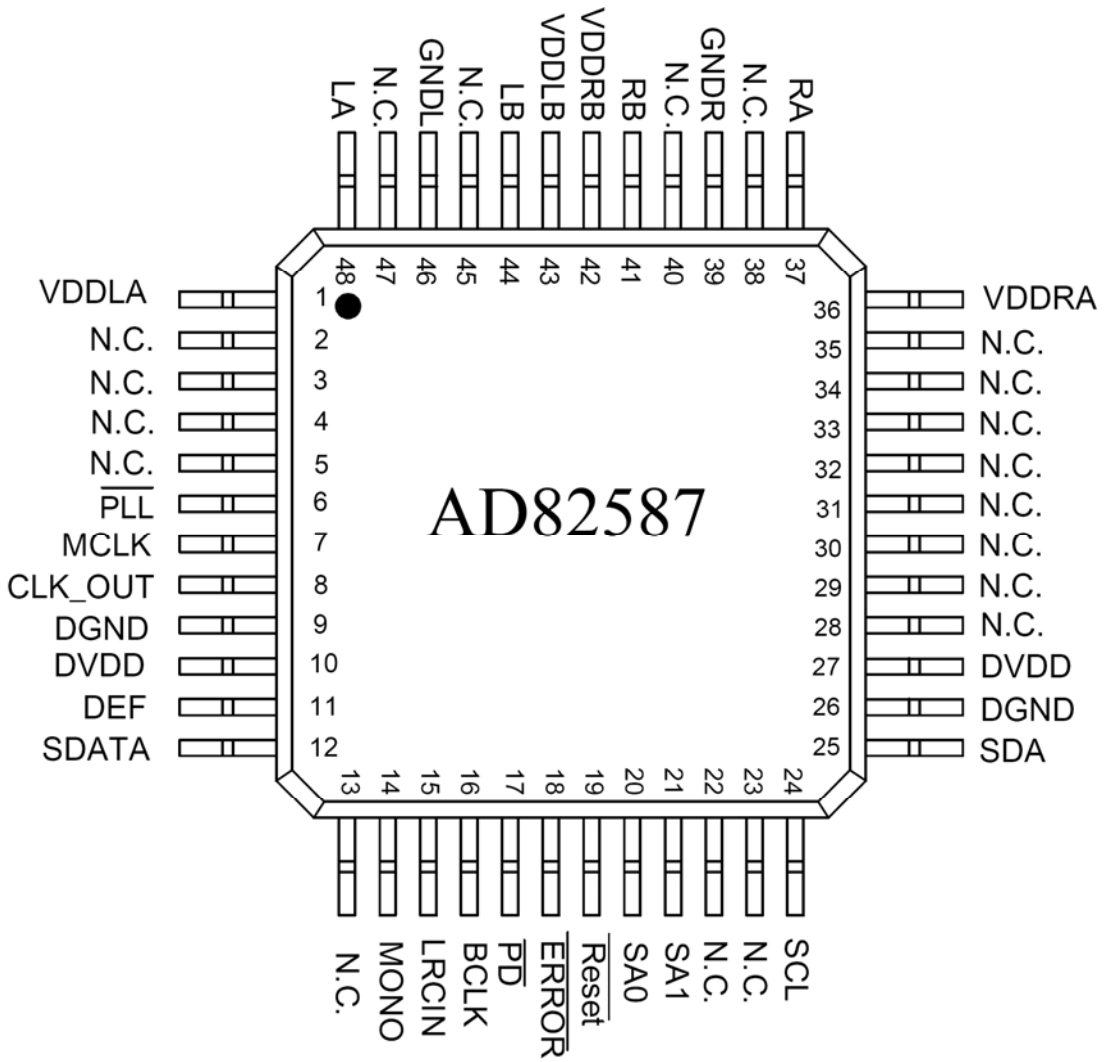

电源板

LD7576AGR

Block Diagram

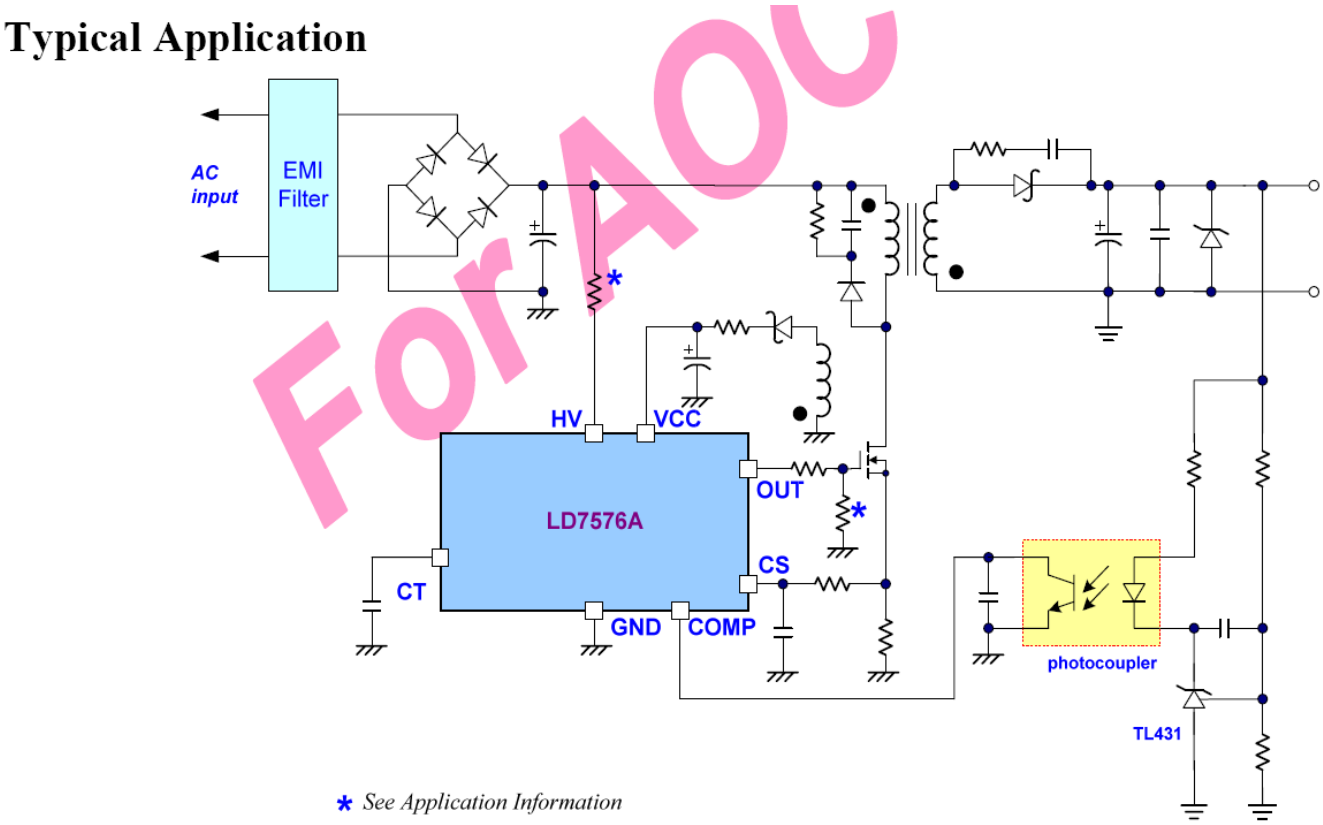

For AOC

Pin Configuration

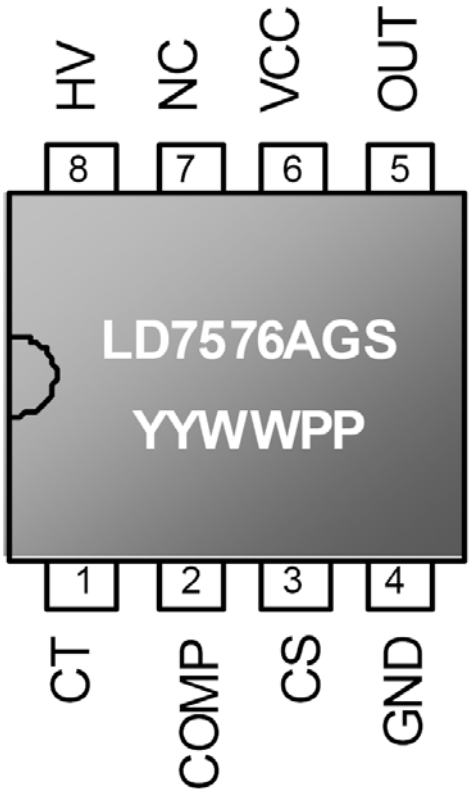

10. BOM

注意：以下料件信息仅供参考，如有变更，恕不另行通知，请到 http://cs.tpv.com.cn 或 http://cs.tpvaoc.com 获取最新信息。

22PFL3500/T3　E22AG2NDWDPHNNS

location	Vendor PN	part description	Remark
SZ001	705TZA34565	REAR COVER ASSY_22	
SZ002	705TZA34557	BEZEL ASSY_22	
SZ003	705TZA34586	STAND ASSY_Eb22	
SZ004	705TZA41B4A	DFU Assy	
1185	078G0030　9　Y	PEAKER 16 OHM 3 W 320/230mm 97X24mm	
1172	089G214A15N IS	AC POWER CORD 1500	
1172	089G214A15N HL	AC POWER CORD 1500mm	2nd source
1177	092TB1TX1A35GH	Philips-Assigned BATTERY 1.5V R03 Trash	
8807	095G801413DA21	HARNESS 13P-7P 370mm SZ-WIRE0123	
8807	095G801413X935	HARNESS 13P-7P 370mm S-LCDXXTE9686	2nd source
8802	095G801840DA04	HARNESS 30P-40P 120mm SZ-LVDS0027	
1055	098GR7BD4NCPHT	REMOTE CONTROL PHILIPS YKF230-029	
1050	750TBG216NDA11M0PH	LCD LC216EXN-SDA1 KR LGD	
SZ005	Z34T0048PAA 1L0100	BASE_NECK_Eb22	
SZ008	P44GC002101	CUSHION-T EPS	
SZ009	P44GC002201	CUSHION-B EPS	
SZ010	Z44GC038001	CARTON	
1054	ADTVA2430SA2	POWER PCB ASSY	
BD901	093G　50460911	BRIDGE GBU406 C2 4A 800V GBU	
C900	065G306K4712BP	470pF Y1-CAP	
C901	065G306K4712BP	470pF Y1-CAP	
C902	065G080522232K　Y	CAP CHIP 0805 2N2 50V X7R +/-10%	
C903	065G　1K1032ES	CAP CER 10NF 10% 1KV Y5P	
C904	065G080522242K　Y	CAP CHIP 0805 2.2NF K 100V X7R	
C906	065G306M1522B3	Y1 CAP 1500pF / 250V.	
C907	067G 40Y10115K	EC 100UF 20% 450V 18*35	
C908	063G107K334 UM	CAP XCAP X2 MKP.0.33UF 275VAC+-10% EUROP	
C911	065G080522232K　Y	CAP CHIP 0805 2N2 50V X7R +/-10%	
C912	065G080522131J　Y	CAP CHIP 0805 220P 50V NP0 +/-5%	
C913	067G515A102 6K	EC 1000uF 20% 35V 13x20mm	
C914	067G 515471 6C	EC 470UF 20% 35V 10*20	
C915	065G517K2229AP	CAP CER 2200PF 500V 10% X7R	
C916	065G080522131J　Y	CAP CHIP 0805 220P 50V NP0 +/-5%	
C917	065G080547332K　Y	CAP CHIP 0805 47N 50V X7R +/-10%	
C918	065G080522242K　Y	CAP CHIP 0805 2.2NF K 100V X7R	
C919	065G080510432K　Y	CAP CHIP 0805 100N 50V X7R +/-10%	
C921	067G 515102 4C	EC 1000UF 20% 25V 13*20	
C922	067G215S4713KV	EC 470UF 20% 16V 10X13	
C925	065G　1K1019AT	C CAP. 100PF 1KV RR	

C926	065G080510432K Y	CAP CHIP 0805 100N 50V X7R +/-10%	
C927	065G080510432K Y	CAP CHIP 0805 100N 50V X7R +/-10%	
C931	067G215Y2207KT	CAP 105℃ 22UF M 50V KINGNICHI	
C934	065G080510432K Y	CAP CHIP 0805 100N 50V X7R +/-10%	
C936	065G080522242K Y	CAP CHIP 0805 2.2NF K 100V X7R	
C937	065G080510432K Y	CAP CHIP 0805 100N 50V X7R +/-10%	
C938	067G 3052297CT	105℃ RADIAL E-CAPACTOR 2.2uF 50V	
C951	065G080510332K Y	CAP CHIP 0805 10N 50V X7R +/-10%	
CN901	087G 501 47 DL	AC SOCKET 2PIN + 3 SCREW Hole	
CN902	095G 82512X902	HARNESS 12P (SCN) -13P 200mm	
CN903	095G 82514XA00	HARNESS 14P(SCN)-14P 140mm S-LCDXXTS9009	
D901	093G 6026T52T	RECTIFIER DIODE FR107	
D903	093G 6038T52T	FR103 AO	
D904	093G 6432S	Diode 1N4148W	
D905	093G 60507	SCHOTTKY SRF1060 C0 10A 60V ITO-220AB	
D906	093G 60933	DIODE SF35G DO-201AD	
D907	093G 60933	DIODE SF35G DO-201AD	
F901	084G 41 15 L	FUSE 3.15A 250V 0215 3.15MXEP	
FB908	071G 55906	FERRITE CORE 510R C8B R6H 6x9.2(A)	
FB909	071G 55906	FERRITE CORE 510R C8B R6H 6x9.2(A)	
H4	P09G0001 1	GND TERMINAL	
H5	P09G0001 1	GND TERMINAL	
HD905	Q90G6064 1	HEAT SINK	
HQ903	Q90G6064 1	HEAT SINK	
IC901	056G 379529	IC LD7576AGR SOP-7	
IC902	056G 139 9	IC EL817M(X) photocoupler DIP-4	
IC903	056G 158900	TL431CZ-AP 0.1A ADJ TO92	
J916	061G1206000 JT	RST CHIPR MAX0R05 1/4W TZAI YUAN	
J918	061G1206000 JT	RST CHIPR MAX0R05 1/4W TZAI YUAN	
L902	073G 174900 H	LINE FILTER 9.0MH MIN LCL-12001HA	
L903	073G 253 91 V	CHOKE COIL 3.5uH+-10%	
L904	073G 253 91 V	CHOKE COIL 3.5uH+-10%	
Q903	057G 667 51	MOSFET 2SK4101LS-MG5/FS 7A 650V TO-220FI	
Q904	057G 763949	MOSFET AO4443 SO-8	
Q905	057G 417 18 T	PMBT3904 SOT-23	
R900	061G212Y24552T SY	RST MGFR 2M4 5% 1/2W	
R902	061G0805220 JY	RST CHIPR 22R +-5% 1/8W YAGEO	
R903	061G1206101 JT	RST CHIPR 100 OHM +-5% 1/4W TZAI YUAN	
R904	061G1206101 JT	RST CHIPR 100 OHM +-5% 1/4W TZAI YUAN	
R905	061G1206101 JT	RST CHIPR 100 OHM +-5% 1/4W TZAI YUAN	
R906	061G0805000 JY	RST CHIPR MAX 0R05 OHM 1/8W YAGEO	
R909	061G0805201 JT	RST CHIPR 200OHM +-5% 1/8W TZAI YUAN	
R910	061G0805203 JT	RST CHIPR 20K +-5% 1/8W TZAI YUAN	
R915	061G1206339 JT	RST CHIPR 3.3 OHM +-5% 1/4W TZAI YUAN	
R916	061G1206101 JT	RST CHIPR 100 OHM +-5% 1/4W TZAI YUAN	
R917	061G1206101 JT	RST CHIPR 100 OHM +-5% 1/4W TZAI YUAN	
R918	061G0805101 JY	RST CHIPR 100OHM +- 5% 1/8W YEGAO	

R919	061G0805100 JT	RST CHIP 10R 1/8W 5% TZAI YUAN	
R920	061G1206223 JT	RST CHIPR 22KOHM +-5% 1/4W TZAI YUAN	
R921	061G1206101 JT	RST CHIPR 100 OHM +-5% 1/4W TZAI YUAN	
R923	061G0805332 JY	RST CHIPR 3K3 +-5% 1/8W YAGEO	
R925	061G208M39852T SY	RST MOF 0R39 1W 5%	
R926	061G0805000 JY	RST CHIPR MAX 0R05 OHM 1/8W YAGEO	
R927	061G0805101 JY	RST CHIPR 100OHM +- 5% 1/8W YEGAO	
R928	061G08053901FY	RST CHIP 3K9 1/8W 1%	
R929	061G 21068352T	68KOHM 1% 1/6W	
R931	061G0805152 JY	RST CHIPR 1K5 +-5% 1/8W YAGEO	
R932	061G08052401FY	RST CHIP 2K4 1/8W 1%	
R934	061G1206100 JT	RST CHIPR 10 OHM +-5% 1/4W TZAI YUAN	
R939	061G 17210252T TZ	RST CFR 1K 1/4W 5%	
R940	061G0805473 JY	RST CHIPR 47K +-5% 1/8W YAGEO	
R941	061G0805473 JY	RST CHIPR 47K +-5% 1/8W YAGEO	
R944	061G0805473 JY	RST CHIPR 47K +-5% 1/8W YAGEO	
R946	061G 20043152T	430OHM +-1% 1/4W	
RV901	061G 46902	VARISTOR 510V TVR14511KFC4FY	
SG901	062G 10 18 KW	SURGE PROTECT GS41-201MA A	
SG902	062G 10 18 KW	SURGE PROTECT GS41-201MA A	
T901	080GL19P949 N	XFMR 530uH 5% YUVA-1280	
TH901	061G 58911 W	NTC 4A/7R 20% SCK13074MMY502	
ZD902	093G 3995852T	DIODE P6KE20A DO-15	
ZD903	093G 39S 91 T	UDZS6.2B SC-76 ROHM	
ZD906	093G 3992952T	DIODE P6KE150A DO-15	
1053	CBPFA4DDZ4	MAIN PCB Assy	
C1002	067G311C4704CT	EC SMD 47UF 20% 25V JV 6.3*7.7	
C1003	065G040210412K A	CAP CHIP 0402 100nF K 16V X7R	
C101	065G0805106A7Z Y	CAP CHIP 0805 10U 10V Y5V -20~+80%	
C1011	065G080510615K A	CHIP 10uF 16V X5R 0805	
C102	065G040210412K A	CAP CHIP 0402 100nF K 16V X7R	
C103	065G040210412K A	CAP CHIP 0402 100nF K 16V X7R	
C104	065G080510615K A	CHIP 10uF 16V X5R 0805	
C105	065G080510615K A	CHIP 10uF 16V X5R 0805	
C107	065G040247312K A	CAP CHIP 0402 47nF K 16V X7R	
C108	065G040247312K A	CAP CHIP 0402 47nF K 16V X7R	
C109	065G060310332K A	CAP CHIP 0603 10nF K 50V X7R	
C110	065G060310332K A	CAP CHIP 0603 10nF K 50V X7R	
C1102	065G060310512K T	CAP 0603 1UF 10% 16V X7R	
C1103	065G060310512K T	CAP 0603 1UF 10% 16V X7R	
C1104	065G060310512K T	CAP 0603 1UF 10% 16V X7R	
C1105	065G040210412K A	CAP CHIP 0402 100nF K 16V X7R	
C1106	065G040210412K A	CAP CHIP 0402 100nF K 16V X7R	
C1107	065G040210412K A	CAP CHIP 0402 100nF K 16V X7R	
C1109	065G040210412K A	CAP CHIP 0402 100nF K 16V X7R	
C111	065G080510615K A	CHIP 10uF 16V X5R 0805	
C1110	065G040210412K A	CAP CHIP 0402 100nF K 16V X7R	

C1111	065G040210412K A	CAP CHIP 0402 100nF K 16V X7R	
C1112	065G040210412K A	CAP CHIP 0402 100nF K 16V X7R	
C1113	065G040210412K A	CAP CHIP 0402 100nF K 16V X7R	
C1114	065G040210412K A	CAP CHIP 0402 100nF K 16V X7R	
C1115	065G040210412K A	CAP CHIP 0402 100nF K 16V X7R	
C1116	065G040210412K A	CAP CHIP 0402 100nF K 16V X7R	
C1117	065G040210412K A	CAP CHIP 0402 100nF K 16V X7R	
C1118	065G040210412K A	CAP CHIP 0402 100nF K 16V X7R	
C112	065G080510615K A	CHIP 10uF 16V X5R 0805	
C1120	065G040210412K A	CAP CHIP 0402 100nF K 16V X7R	
C1121	065G040210412K A	CAP CHIP 0402 100nF K 16V X7R	
C1122	065G040210412K A	CAP CHIP 0402 100nF K 16V X7R	
C1123	065G040210412K A	CAP CHIP 0402 100nF K 16V X7R	
C1124	065G040210412K A	CAP CHIP 0402 100nF K 16V X7R	
C1125	065G040210412K A	CAP CHIP 0402 100nF K 16V X7R	
C1126	065G040210412K A	CAP CHIP 0402 100nF K 16V X7R	
C1127	065G060310512K T	CAP 0603 1UF 10% 16V X7R	
C1128	065G040212031J A	CAP CHIP 0402 12PF J 50V NPO	
C1129	065G040215031J A	CAP CHIP 0402 15PF J 50V NPO	
C1130	065G060310512K T	CAP 0603 1UF 10% 16V X7R	
C1133	065G040210412K A	CAP CHIP 0402 100nF K 16V X7R	
C1134	065G040210412K A	CAP CHIP 0402 100nF K 16V X7R	
C1137	065G040210412K A	CAP CHIP 0402 100nF K 16V X7R	
C1138	065G040210412K A	CAP CHIP 0402 100nF K 16V X7R	
C1139	067G 3112213CT	EC SMD 220UF 16V HV 6.3*7.7	
C114	065G040247312K A	CAP CHIP 0402 47nF K 16V X7R	
C1140	065G0805106A7Z Y	CAP CHIP 0805 10U 10V Y5V -20~+80%	
C1142	065G040222031J A	CAP 0402 22PF J 50V NPO	
C1143	065G040222031J A	CAP 0402 22PF J 50V NPO	
C1145	065G040210412K A	CAP CHIP 0402 100nF K 16V X7R	
C1147	065G040247312K A	CAP CHIP 0402 47nF K 16V X7R	
C1148	065G040256031J A	CAP CHIP 0402 56PF J 50V NPO	
C1149	065G040256031J A	CAP CHIP 0402 56PF J 50V NPO	
C1150	065G040210131J Y	CAP CHIP 0402 100P 50V NP0 +/-5%	
C1151	065G040210131J Y	CAP CHIP 0402 100P 50V NP0 +/-5%	
C1152	065G060310332K A	CAP CHIP 0603 10nF K 50V X7R	
C1153	065G060310332K A	CAP CHIP 0603 10nF K 50V X7R	
C1154	065G040210131J Y	CAP CHIP 0402 100P 50V NP0 +/-5%	
C1155	065G040222131J A	CAP CHIP 0402 220PF J 50V NPO	
C1159	065G040210412K A	CAP CHIP 0402 100nF K 16V X7R	
C1162	065G040210412K A	CAP CHIP 0402 100nF K 16V X7R	
C1163	065G040210232K A	CAP 0402 1NF K 50V X7R	
C1164	065G080510615K A	CHIP 10uF 16V X5R 0805	
C1165	065G040222131J A	CAP CHIP 0402 220PF J 50V NPO	
C1166	065G040222131J A	CAP CHIP 0402 220PF J 50V NPO	
C1167	065G040247031J A	CAP CHIP 0402 47PF J 50V NPO	
C1168	065G040247031J A	CAP CHIP 0402 47PF J 50V NPO	

C1169	065G080510615K A	CHIP 10uF 16V X5R 0805	
C1170	065G080510615K A	CHIP 10uF 16V X5R 0805	
C1171	065G040210412K A	CAP CHIP 0402 100nF K 16V X7R	
C1172	065G040210232K A	CAP 0402 1NF K 50V X7R	
C1173	065G080510615K A	CHIP 10uF 16V X5R 0805	
C1174	065G080510615K A	CHIP 10uF 16V X5R 0805	
C1175	065G060310512K T	CAP 0603 1UF 10% 16V X7R	
C1176	065G060310512K T	CAP 0603 1UF 10% 16V X7R	
C1182	065G060310332K A	CAP CHIP 0603 10nF K 50V X7R	
C1183	065G060310332K A	CAP CHIP 0603 10nF K 50V X7R	
C120	065G040215031J A	CAP CHIP 0402 15PF J 50V NPO	
C121	065G060315232K A	CAP CHIP 0603 1.5NF K 50V X7R	
C122	065G060310332K A	CAP CHIP 0603 10nF K 50V X7R	
C123	065G060310332K A	CAP CHIP 0603 10nF K 50V X7R	
C124	065G040215031J A	CAP CHIP 0402 15PF J 50V NPO	
C125	065G040215031J A	CAP CHIP 0402 15PF J 50V NPO	
C126	065G060310332K A	CAP CHIP 0603 10nF K 50V X7R	
C127	065G060310332K A	CAP CHIP 0603 10nF K 50V X7R	
C128	065G040222031J A	CAP 0402 22PF J 50V NPO	
C129	065G040222031J A	CAP 0402 22PF J 50V NPO	
C130	065G080510615K A	CHIP 10uF 16V X5R 0805	
C131	065G080510615K A	CHIP 10uF 16V X5R 0805	
C132	065G060315232K A	CAP CHIP 0603 1.5NF K 50V X7R	
C134	065G060310332K A	CAP CHIP 0603 10nF K 50V X7R	
C135	065G060310332K A	CAP CHIP 0603 10nF K 50V X7R	
C138	065G060310332K A	CAP CHIP 0603 10nF K 50V X7R	
C139	065G060310332K Y	CAP CHIP 0603 10N 50V X7R +/-10%	
C140	065G040222031J A	CAP 0402 22PF J 50V NPO	
C141	065G040222031J A	CAP 0402 22PF J 50V NPO	
C142	065G080510615K A	CHIP 10uF 16V X5R 0805	
C143	065G080510615K A	CHIP 10uF 16V X5R 0805	
C145	065G060310332K A	CAP CHIP 0603 10nF K 50V X7R	
C147	065G060315232K A	CAP CHIP 0603 1.5NF K 50V X7R	
C148	065G060310332K A	CAP CHIP 0603 10nF K 50V X7R	
C149	065G060310332K A	CAP CHIP 0603 10nF K 50V X7R	
C151	065G060310332K A	CAP CHIP 0603 10nF K 50V X7R	
C152	065G040210412K A	CAP CHIP 0402 100nF K 16V X7R	
C153	065G040222031J A	CAP 0402 22PF J 50V NPO	
C154	065G040222031J A	CAP 0402 22PF J 50V NPO	
C155	065G080510615K A	CHIP 10uF 16V X5R 0805	
C156	065G080510615K A	CHIP 10uF 16V X5R 0805	
C157	065G040210412K A	CAP CHIP 0402 100nF K 16V X7R	
C201	065G040210412K A	CAP CHIP 0402 100nF K 16V X7R	
C202	065G040210412K A	CAP CHIP 0402 100nF K 16V X7R	
C203	065G040210412K A	CAP CHIP 0402 100nF K 16V X7R	
C204	065G040210412K A	CAP CHIP 0402 100nF K 16V X7R	
C205	065G040210412K A	CAP CHIP 0402 100nF K 16V X7R	

C206	065G040210412K A	CAP CHIP 0402 100nF K 16V X7R	
C207	065G040233031J A	CAP 0402 33PF J 50V NPO	
C4001	065G040247312K A	CAP CHIP 0402 47nF K 16V X7R	
C4002	065G040247312K A	CAP CHIP 0402 47nF K 16V X7R	
C4003	065G060310512K T	CAP 0603 1UF 10% 16V X7R	
C4004	065G040210412K A	CAP CHIP 0402 100nF K 16V X7R	
C4005	065G040210412K A	CAP CHIP 0402 100nF K 16V X7R	
C4006	065G040210412K A	CAP CHIP 0402 100nF K 16V X7R	
C4007	065G040210412K A	CAP CHIP 0402 100nF K 16V X7R	
C4008	065G040210412K A	CAP CHIP 0402 100nF K 16V X7R	
C4009	065G040210412K A	CAP CHIP 0402 100nF K 16V X7R	
C4010	065G040210412K A	CAP CHIP 0402 100nF K 16V X7R	
C4011	065G040210412K A	CAP CHIP 0402 100nF K 16V X7R	
C4012	065G0805106A7Z Y	CAP CHIP 0805 10U 10V Y5V -20~+80%	
C4013	065G0805106A7Z Y	CAP CHIP 0805 10U 10V Y5V -20~+80%	
C4014	065G040210412K A	CAP CHIP 0402 100nF K 16V X7R	
C4015	065G040210412K A	CAP CHIP 0402 100nF K 16V X7R	
C4016	065G040210412K A	CAP CHIP 0402 100nF K 16V X7R	
C4017	065G040210412K A	CAP CHIP 0402 100nF K 16V X7R	
C4018	065G040210412K A	CAP CHIP 0402 100nF K 16V X7R	
C4019	067G315M1013HV	105 度 100UF,M,16V	
C402	065G060310432K A	CAP CHIP 0603 100nF K 50V X7R	
C4020	065G0805106A7Z Y	CAP CHIP 0805 10U 10V Y5V -20~+80%	
C4021	065G040210412K A	CAP CHIP 0402 100nF K 16V X7R	
C4022	065G040210412K A	CAP CHIP 0402 100nF K 16V X7R	
C4023	065G040210412K A	CAP CHIP 0402 100nF K 16V X7R	
C4024	065G040210412K A	CAP CHIP 0402 100nF K 16V X7R	
C4025	065G040210412K A	CAP CHIP 0402 100nF K 16V X7R	
C4026	065G060310432K A	CAP CHIP 0603 100nF K 50V X7R	
C4027	065G060310432K A	CAP CHIP 0603 100nF K 50V X7R	
C4028	065G060310432K A	CAP CHIP 0603 100nF K 50V X7R	
C4029	065G060310432K A	CAP CHIP 0603 100nF K 50V X7R	
C403	065G060310432K A	CAP CHIP 0603 100nF K 50V X7R	
C4030	065G060310432K A	CAP CHIP 0603 100nF K 50V X7R	
C4031	065G080547515K A	CAP 0805 4.7UF 10% 16V X5R	
C4032	065G040210412K A	CAP CHIP 0402 100nF K 16V X7R	
C4033	065G040210412K A	CAP CHIP 0402 100nF K 16V X7R	
C4034	065G040210412K A	CAP CHIP 0402 100nF K 16V X7R	
C4035	065G040210412K A	CAP CHIP 0402 100nF K 16V X7R	
C4036	065G040210412K A	CAP CHIP 0402 100nF K 16V X7R	
C4037	065G040210412K A	CAP CHIP 0402 100nF K 16V X7R	
C4038	065G040210412K A	CAP CHIP 0402 100nF K 16V X7R	
C4039	065G040210412K A	CAP CHIP 0402 100nF K 16V X7R	
C4040	065G040210412K A	CAP CHIP 0402 100nF K 16V X7R	
C4041	065G0805106A7Z Y	CAP CHIP 0805 10U 10V Y5V -20~+80%	
C4042	065G040210412K A	CAP CHIP 0402 100nF K 16V X7R	
C4043	067G 3112213CT	EC SMD 220UF 16V HV 6.3*7.7	

C4044	065G040210412K A	CAP CHIP 0402 100nF K 16V X7R	
C4045	065G040210412K A	CAP CHIP 0402 100nF K 16V X7R	
C4046	065G040210412K A	CAP CHIP 0402 100nF K 16V X7R	
C4047	065G040210412K A	CAP CHIP 0402 100nF K 16V X7R	
C4048	065G040210412K A	CAP CHIP 0402 100nF K 16V X7R	
C4049	065G040210412K A	CAP CHIP 0402 100nF K 16V X7R	
C4050	065G040210412K A	CAP CHIP 0402 100nF K 16V X7R	
C4051	065G040210412K A	CAP CHIP 0402 100nF K 16V X7R	
C4104	065G040222415K A	NO-SUGGEST 0402 0.22UF K 16V X5R	
C4105	065G040227031J A	CAP 0402 27PF 50V NPO	
C4106	065G040233031J Y	CAP CHIP 0402 33P 50V NP0 +/-5%	
C4107	065G040210412K A	CAP CHIP 0402 100nF K 16V X7R	
C4108	065G040210412K A	CAP CHIP 0402 100nF K 16V X7R	
C4109	065G040210412K A	CAP CHIP 0402 100nF K 16V X7R	
C4110	065G0805106A7Z Y	CAP CHIP 0805 10U 10V Y5V -20~+80%	
C4113	065G040210412K A	CAP CHIP 0402 100nF K 16V X7R	
C4114	065G040210412K A	CAP CHIP 0402 100nF K 16V X7R	
C4115	065G040210412K A	CAP CHIP 0402 100nF K 16V X7R	
C4116	065G040210412K A	CAP CHIP 0402 100nF K 16V X7R	
C4117	065G040210412K A	CAP CHIP 0402 100nF K 16V X7R	
C4118	065G040210412K A	CAP CHIP 0402 100nF K 16V X7R	
C4119	065G040210412K A	CAP CHIP 0402 100nF K 16V X7R	
C4120	065G040210412K A	CAP CHIP 0402 100nF K 16V X7R	
C4121	065G040210412K A	CAP CHIP 0402 100nF K 16V X7R	
C4122	065G040210412K A	CAP CHIP 0402 100nF K 16V X7R	
C501	065G0805106A7Z Y	CAP CHIP 0805 10U 10V Y5V -20~+80%	
C502	065G040210412K A	CAP CHIP 0402 100nF K 16V X7R	
C503	065G0805106A7Z Y	CAP CHIP 0805 10U 10V Y5V -20~+80%	
C504	065G040210412K A	CAP CHIP 0402 100nF K 16V X7R	
C505	065G040210412K A	CAP CHIP 0402 100nF K 16V X7R	
C506	065G040210412K A	CAP CHIP 0402 100nF K 16V X7R	
C507	065G040210412K A	CAP CHIP 0402 100nF K 16V X7R	
C508	065G040210412K A	CAP CHIP 0402 100nF K 16V X7R	
C509	065G040210412K A	CAP CHIP 0402 100nF K 16V X7R	
C510	065G040210412K A	CAP CHIP 0402 100nF K 16V X7R	
C516	065G040210412K A	CAP CHIP 0402 100nF K 16V X7R	
C603	065G060310432K A	CAP CHIP 0603 100nF K 50V X7R	
C604	065G060310512K T	CAP 0603 1UF 10% 16V X7R	
C605	065G040210412K A	CAP CHIP 0402 100nF K 16V X7R	
C606	065G0805106A7Z Y	CAP CHIP 0805 10U 10V Y5V -20~+80%	
C607	065G040222232K A	CAP CHIP 0402 2.2NF K 50V X7R	
C608	065G0805106A7Z Y	CAP CHIP 0805 10U 10V Y5V -20~+80%	
C609	065G040222232K A	CAP CHIP 0402 2.2NF K 50V X7R	
C610	065G040210232K A	CAP 0402 1NF K 50V X7R	
C611	065G040210232K A	CAP 0402 1NF K 50V X7R	
C612	065G060310332K A	CAP CHIP 0603 10nF K 50V X7R	
C613	065G060322515K A	NO-SUGGEST 0603 2.2UF K 16V X5R	

C614	065G060310512K T	CAP 0603 1UF 10% 16V X7R	
C615	065G060322515K A	NO-SUGGEST 0603 2.2UF K 16V X5R	
C616	065G060310512K T	CAP 0603 1UF 10% 16V X7R	
C622	067G305S3316CT	EC 330UF 20% 35V KW 10*9	
C623	065G060310432K A	CAP CHIP 0603 100nF K 50V X7R	
C624	065G060310432K A	CAP CHIP 0603 100nF K 50V X7R	
C625	065G060310432K A	CAP CHIP 0603 100nF K 50V X7R	
C626	065G060310432K A	CAP CHIP 0603 100nF K 50V X7R	
C627	065G0402105A5K A	NO-SUGGEST CAP CHIP 0402 1UF K 10V X5R	
C628	065G040210412K A	CAP CHIP 0402 100nF K 16V X7R	
C629	065G0402105A5K A	NO-SUGGEST CAP CHIP 0402 1UF K 10V X5R	
C630	065G040210412K A	CAP CHIP 0402 100nF K 16V X7R	
C631	065G060347412K A	CAP CHIP 0603 470nF K 16V X7R	
C632	065G080510232K A	CAP CHIP 0805 1000pF K 50V X7R	
C633	065G080510232K A	CAP CHIP 0805 1000pF K 50V X7R	
C634	065G060310432K A	CAP CHIP 0603 100nF K 50V X7R	
C635	065G060310432K A	CAP CHIP 0603 100nF K 50V X7R	
C636	065G060310432K A	CAP CHIP 0603 100nF K 50V X7R	
C637	065G060310432K A	CAP CHIP 0603 100nF K 50V X7R	
C638	065G080522432K A	CAP CHIP 0805 0.22UF K 50V X7R	
C639	065G080510232K A	CAP CHIP 0805 1000pF K 50V X7R	
C640	065G080510232K A	CAP CHIP 0805 1000pF K 50V X7R	
C641	065G080510232K A	CAP CHIP 0805 1000pF K 50V X7R	
C642	065G080510232K A	CAP CHIP 0805 1000pF K 50V X7R	
C643	065G060310432K A	CAP CHIP 0603 100nF K 50V X7R	
C644	065G060310432K A	CAP CHIP 0603 100nF K 50V X7R	
C645	065G060310432K A	CAP CHIP 0603 100nF K 50V X7R	
C646	065G060310432K A	CAP CHIP 0603 100nF K 50V X7R	
C647	065G080522432K A	CAP CHIP 0805 0.22UF K 50V X7R	
C648	065G080510232K A	CAP CHIP 0805 1000pF K 50V X7R	
C649	065G080510232K A	CAP CHIP 0805 1000pF K 50V X7R	
C650	065G040210412K A	CAP CHIP 0402 100nF K 16V X7R	
C653	065G0402105A5K A	NO-SUGGEST CAP CHIP 0402 1UF K 10V X5R	
C654	065G040210412K A	CAP CHIP 0402 100nF K 16V X7R	
C655	065G060310332K A	CAP CHIP 0603 10nF K 50V X7R	
C656	065G040210131J A	CAP CHIP 0402 100PF J 50V NPO	
C701	067G305S3316CT	EC 330UF 20% 35V KW 10*9	
C702	065G060310432K A	CAP CHIP 0603 100nF K 50V X7R	
C703	067G305S3316CT	EC 330UF 20% 35V KW 10*9	
C704	065G060310432K A	CAP CHIP 0603 100nF K 50V X7R	
C705	067G215H471 2C	EC 470UF 20% 10V SY 8*9	
C706	065G0805106A7Z Y	CAP CHIP 0805 10U 10V Y5V -20~+80%	
C707	065G040210412K A	CAP CHIP 0402 100nF K 16V X7R	
C710	065G060310432K A	CAP CHIP 0603 100nF K 50V X7R	
C713	065G060310432K A	CAP CHIP 0603 100nF K 50V X7R	
C714	065G060322422K A	MLCC 0603 220nF 25V X7R +/-10% SAMSUNG	
C716	065G060310432K A	CAP CHIP 0603 100nF K 50V X7R	

C717	065G080510615K A	CHIP 10uF 16V X5R 0805	
C718	065G060310332K A	CAP CHIP 0603 10nF K 50V X7R	
C719	065G060310332K A	CAP CHIP 0603 10nF K 50V X7R	
C720	065G080510615K A	CHIP 10uF 16V X5R 0805	
C721	065G080510615K A	CHIP 10uF 16V X5R 0805	
C722	065G0402105A5K A	NO-SUGGEST CAP CHIP 0402 1UF K 10V X5R	
C723	065G0402105A5K A	NO-SUGGEST CAP CHIP 0402 1UF K 10V X5R	
C724	065G080510615K A	CHIP 10uF 16V X5R 0805	
C725	065G060310332K A	CAP CHIP 0603 10nF K 50V X7R	
C726	065G060310332K A	CAP CHIP 0603 10nF K 50V X7R	
C727	065G080510615K A	CHIP 10uF 16V X5R 0805	
C728	065G080510615K A	CHIP 10uF 16V X5R 0805	
C729	067G215P1017KT	EC 100UF 20% 50V EH 10*9	
C730	065G120610532K A	NO-SUGGEST 1206 1UF K 50V X7R	
C731	065G120610532K A	NO-SUGGEST 1206 1UF K 50V X7R	
C732	065G040218131J A	MLCC 0402 180pF 50V NPO +-5% SAMSUNG	
C733	065G040212232K A	CAP CHIP 0402 1.2NF K 50V X7R	
C734	065G060310512K A	CAP 0603 1UF 10% 16V X7R	
C735	065G060310432K A	CAP CHIP 0603 100nF K 50V X7R	
C736	065G121010622K A	CAP CHIP 1210 10UF K 25V X7R	
C737	065G120610625K A	CAP 1206 10UF 10% 25V X5R	
C741	065G080510615K A	CHIP 10uF 16V X5R 0805	
C742	065G080510615K A	CHIP 10uF 16V X5R 0805	
C743	065G040210412K A	CAP CHIP 0402 100nF K 16V X7R	
C744	065G040218131J A	MLCC 0402 180pF 50V NPO +-5% SAMSUNG	
C745	065G040222232K A	CAP CHIP 0402 2.2NF K 50V X7R	
C747	065G040210412K A	CAP CHIP 0402 100nF K 16V X7R	
C748	065G080510615K A	CHIP 10uF 16V X5R 0805	
C749	065G080510615K A	CHIP 10uF 16V X5R 0805	
C750	065G0402105A5K A	NO-SUGGEST CAP CHIP 0402 1UF K 10V X5R	
C751	065G080510615K A	CHIP 10uF 16V X5R 0805	
C752	065G080510615K A	CHIP 10uF 16V X5R 0805	
C753	065G0603475A5K A	CAP 0603 4.7UF 10V X5R K	
C754	065G060310332K A	CAP CHIP 0603 10nF K 50V X7R	
C755	065G060310332K A	CAP CHIP 0603 10nF K 50V X7R	
C762	065G060322422K A	MLCC 0603 220nF 25V X7R +/-10% SAMSUNG	
C765	065G080510615K A	CHIP 10uF 16V X5R 0805	
C766	065G080510615K A	CHIP 10uF 16V X5R 0805	
CN101	088G 35315FVSL	D-SUB CONN 15P V/T10.5mm SCREWED	
CN102	088G 302 77 YG	PHONE JACK V/T 3P GREEN 1*1 H=10.3	
CN103	088G352F4B1ACL	USB CONN A TYPE R/A SMD 4P BLACK H=8.5	
CN1101	088G 78G131XYG	RCA JACK V/T 6P Y/W/R 1*3 H=10.6	
CN111	088G 78 13 80 YG	RCA JACK 1*5 G/BL/R/W/R V/T 10.5mm	
CN113	088G 78 13 80 YG	RCA JACK 1*5 G/BL/R/W/R V/T 10.5mm	
CN121	088G 78G131AYG	RCA JACK 6P R/A Y/W/R H 1*3 H=10.5	
CN401	033G380213B YH	WAFER 2.0mm 13P	
CN408	311GW125A40ACH	WAFER 1.25mm 40P	

CN410	311GW200G03AAX	WAFER 2.0mm 3P W2011-03SVA-S13	
CN412	311GW250A05AAX	WAFER 2.5mm 5P W2417-05SVA-S11	
CN501	088G 34019H VD	HDMI HEADER 19P V/T H:13.0mm	
CN506	088G 34019KA1D	HDMI HEADER 19P H: 2.8mm with spring	
CN601	311GW250B04ABX	WAFER 2.5mm 4P W2415-04RVA-S01-A	
CN602	088G 30211K	PHONE JACK 7PIN	
CN701	311GW250B13ABX	WAFER 2.5mm 13P W2415-13RVA-S01-A	
D101	093G 60518SEM	DIODE BAT54C-HAF 300mA/30V SOT-23	
D504	093G 64S526SEM	SWITCHING BAS316WS 250mA 100V SOD323	
D505	093G 60518SEM	DIODE BAT54C-HAF 300mA/30V SOT-23	
D516	093G 60505	DIO SIG SM BAT54C(PHSE)R	
D517	093G 60518SEM	DIODE BAT54C-HAF 300mA/30V SOT-23	
D602	093G 60518SEM	DIODE BAT54C-HAF 300mA/30V SOT-23	
D603	093G 60518SEM	DIODE BAT54C-HAF 300mA/30V SOT-23	
D701	093G 60S 43 T	DIODE SX36 3A/40V SMA	
D702	093G 60S927 T	DIODE SX34 DO-214AA	
D704	093G 60S927 T	DIODE SX34 DO-214AA	
FB1007	071G 59A121 TA	CHIP BEAD 120R/3000mA HCB1608KF-121T30	
FB101	071G 59A121 TA	CHIP BEAD 120R/3000mA HCB1608KF-121T30	
FB102	071G 59K300 TA	CHIP BEAD 0603 30R/700mA TAI-TECH	
FB103	071G 59K300 TA	CHIP BEAD 0603 30R/700mA TAI-TECH	
FB104	071G 59K300 TA	CHIP BEAD 0603 30R/700mA TAI-TECH	
FB105	071G 59K300 TA	CHIP BEAD 0603 30R/700mA TAI-TECH	
FB106	071G 59K300 TA	CHIP BEAD 0603 30R/700mA TAI-TECH	
FB107	071G 59K300 TA	CHIP BEAD 0603 30R/700mA TAI-TECH	
FB108	071G 59K300 TA	CHIP BEAD 0603 30R/700mA TAI-TECH	
FB109	071G 59K300 TA	CHIP BEAD 0603 30R/700mA TAI-TECH	
FB110	071G 59K300 TA	CHIP BEAD 0603 30R/700mA TAI-TECH	
FB1102	071G 59A121 TA	CHIP BEAD 120R/3000mA HCB1608KF-121T30	
FB111	071G 59A121 TA	CHIP BEAD 120R/3000mA HCB1608KF-121T30	
FB114	071G 59A121 TA	CHIP BEAD 120R/3000mA HCB1608KF-121T30	
FB201	071G 59A121 TA	CHIP BEAD 120R/3000mA HCB1608KF-121T30	
FB202	071G 59A121 TA	CHIP BEAD 120R/3000mA HCB1608KF-121T30	
FB401	071G 56K121 M	CHIP BEAD 120OHM 6A MGLB2012-120T-LF	
FB501	071G 59A121 TA	CHIP BEAD 120R/3000mA HCB1608KF-121T30	
FB502	071G 59A121 TA	CHIP BEAD 120R/3000mA HCB1608KF-121T30	
FB604	071G 59A121 TA	CHIP BEAD 120R/3000mA HCB1608KF-121T30	
FB605	071G 59A121 TA	CHIP BEAD 120R/3000mA HCB1608KF-121T30	
FB606	071G 59A121 TA	CHIP BEAD 120R/3000mA HCB1608KF-121T30	
FB607	071G 59A121 TA	CHIP BEAD 120R/3000mA HCB1608KF-121T30	
FB608	071G 59A121 TA	CHIP BEAD 120R/3000mA HCB1608KF-121T30	
FB610	071G 59A121 TA	CHIP BEAD 120R/3000mA HCB1608KF-121T30	
FB701	071G 56K121 M	CHIP BEAD 120OHM 6A MGLB2012-120T-LF	
FB702	071G 56K121 M	CHIP BEAD 120OHM 6A MGLB2012-120T-LF	
FB703	071G 56K121 M	CHIP BEAD 120OHM 6A MGLB2012-120T-LF	
FB708	071G 56K121 M	CHIP BEAD 120OHM 6A MGLB2012-120T-LF	
FB710	071G 59A121 TA	CHIP BEAD 120R/3000mA HCB1608KF-121T30	

FB711	071G 56K121 M	CHIP BEAD 120OHM 6A MGLB2012-120T-LF	
FB715	071G 59A121 TA	CHIP BEAD 120R/3000mA HCB1608KF-121T30	
FB716	071G 59A121 TA	CHIP BEAD 120R/3000mA HCB1608KF-121T30	
FB717	071G 59A121 TA	CHIP BEAD 120R/3000mA HCB1608KF-121T30	
FB718	071G 59A121 TA	CHIP BEAD 120R/3000mA HCB1608KF-121T30	
FB719	071G 59A121 TA	CHIP BEAD 120R/3000mA HCB1608KF-121T30	
FB720	071G 59A121 TA	CHIP BEAD 120R/3000mA HCB1608KF-121T30	
FB722	071G 59A121 TA	CHIP BEAD 120R/3000mA HCB1608KF-121T30	
FB726	071G 56K121 M	CHIP BEAD 120OHM 6A MGLB2012-120T-LF	
FB727	071G 59A121 TA	CHIP BEAD 120R/3000mA HCB1608KF-121T30	
FB728	071G 59A121 TA	CHIP BEAD 120R/3000mA HCB1608KF-121T30	
FB729	071G 59A121 TA	CHIP BEAD 120R/3000mA HCB1608KF-121T30	
FB730	071G 59A121 TA	CHIP BEAD 120R/3000mA HCB1608KF-121T30	
L1101	073G 63229 TA	CHIP INDUCROR 2.2uH 10% FCI1608F-2R2K	
L1108	073G253S903 H	SMD CHOKE 150UH 10% 0.71R SPI75QR-151	
L1111	073G 63108 TA	CHIP INDUCROR 0603 0.10 10% 50mA	
L1114	073G 6322810T	CHIP INDUCROR 0.22uH 10%	
L1115	073G 63189 TA	CHIP INDUCTOR 1U8 10% FCI1608F-1R8K	
L1116	073G 63128 T	CHIP INDUCTOR 0.12UH 10% MLF1608DR12KT	
L1117	073G 63128 T	CHIP INDUCTOR 0.12UH 10% MLF1608DR12KT	
L601	073G253S106 H	SMD CHOKE 56UH 20% 0.24R SPI75QR-560	
L602	073G253S106 H	SMD CHOKE 56UH 20% 0.24R SPI75QR-560	
L603	073G253S106 H	SMD CHOKE 56UH 20% 0.24R SPI75QR-560	
L604	073G253S106 H	SMD CHOKE 56UH 20% 0.24R SPI75QR-560	
L701	073G253S 68 H	SMD CHOKE 2.2uH 30% 2A	
L702	073G253S 68 H	SMD CHOKE 2.2uH 30% 2A	
L703	073G253S 31 H	SMD CHOKE 15.0uH	
L704	073G253S125 H	SMD CHOKE 4.7UH 20% 0.03R SPI74QR-4R7	
L705	073G253S 68 H	SMD CHOKE 2.2uH 30% 2A	
Q101	057G 417 4	PMBS3904/PHILIPS-SMT(04)	
Q102	057G 417 4	PMBS3904/PHILIPS-SMT(04)	
Q105	057G 417 4	PMBS3904/PHILIPS-SMT(04)	
Q106	057G 417518	TRA LMBT3904LT1G 200mA/40V SOT-23 LRC	
Q107	057G 417 4	PMBS3904/PHILIPS-SMT(04)	
Q108	057G 763904	TRA FET 2N7002 SOT-23 PHILIPS	
Q109	057G 763904	TRA FET 2N7002 SOT-23 PHILIPS	
Q1101	057G 417 4	PMBS3904/PHILIPS-SMT(04)	
Q1102	057G 763904	TRA FET 2N7002 SOT-23 PHILIPS	
Q1103	057G 763904	TRA FET 2N7002 SOT-23 PHILIPS	
Q1106	057G 417 6	PMBS3906/PHILIPS-SMT(06)	
Q1107	057G 417 4	PMBS3904/PHILIPS-SMT(04)	
Q1108	057G 417 6	PMBS3906/PHILIPS-SMT(06)	
Q1109	057G 417 6	PMBS3906/PHILIPS-SMT(06)	
Q4101	057G 417 4	PMBS3904/PHILIPS-SMT(04)	
Q501	057G 417 4	PMBS3904/PHILIPS-SMT(04)	
Q503	057G 417 4	PMBS3904/PHILIPS-SMT(04)	
Q505	057G 417518	TRA LMBT3904LT1G 200mA/40V SOT-23 LRC	

Q506	057G 417 4	PMBS3904/PHILIPS-SMT(04)	
Q507	057G 417518	TRA LMBT3904LT1G 200mA/40V SOT-23 LRC	
Q508	057G 417 4	PMBS3904/PHILIPS-SMT(04)	
Q601	057G 417 4	PMBS3904/PHILIPS-SMT(04)	
Q602	057G 417 4	PMBS3904/PHILIPS-SMT(04)	
Q603	057G 417 6	PMBS3906/PHILIPS-SMT(06)	
Q604	057G 417 4	PMBS3904/PHILIPS-SMT(04)	
Q605	057G 417 4	PMBS3904/PHILIPS-SMT(04)	
Q606	057G 417 4	PMBS3904/PHILIPS-SMT(04)	
Q607	057G 417 4	PMBS3904/PHILIPS-SMT(04)	
Q609	057G 417 6	PMBS3906/PHILIPS-SMT(06)	
Q701	057G 417 4	PMBS3904/PHILIPS-SMT(04)	
Q703	057G 417 4	PMBS3904/PHILIPS-SMT(04)	
Q704	057G 417 4	PMBS3904/PHILIPS-SMT(04)	
Q706	057G 417 4	PMBS3904/PHILIPS-SMT(04)	
Q707	057G 763 79	FET AO4449 -7A/-30V SOIC-8	
Q709	057G 763 79	FET AO4449 -7A/-30V SOIC-8	
R1007	061G0402000 JT	RST CHIPR MAX0R05 1/16W TZAI YUAN	
R1008	061G0402000 JT	RST CHIPR MAX0R05 1/16W TZAI YUAN	
R101	061G0603303 JT	RST CHIP 30K 1/10W 5% TZAI YUAN	
R102	061G0603303 JT	RST CHIP 30K 1/10W 5% TZAI YUAN	
R103	061G04027509FT	RST CHIP 75R 1/16W 1%	
R104	061G0402680 JT	RST CHIP 68R 1/16W 5% TZAI YUAN	
R105	061G0402000 JT	RST CHIPR MAX0R05 1/16W TZAI YUAN	
R106	061G0402103 JT	RST CHIP 10K 1/16W 5% TZAI YUAN	
R107	061G0402103 JT	RST CHIP 10K 1/16W 5% TZAI YUAN	
R108	061G04025101FT	RST CHIP 5.1K 1/16W 1% TZAI YUAN	
R109	061G04025101FT	RST CHIP 5.1K 1/16W 1% TZAI YUAN	
R110	061G0402474 JT	RST CHIP 470K 1/16W 5% TZAI YUAN	
R1102	061G04025602FT	RST 0402 56K 1/16W 1% TZAI YUAN	
R1103	061G0402104 JT	RST CHIP 100K 1/16W 5% TZAI YUAN	
R1104	061G0402104 JT	RST CHIP 100K 1/16W 5% TZAI YUAN	
R1105	061G0402104 JT	RST CHIP 100K 1/16W 5% TZAI YUAN	
R1106	061G0402104 JT	RST CHIP 100K 1/16W 5% TZAI YUAN	
R1107	061G0402104 JT	RST CHIP 100K 1/16W 5% TZAI YUAN	
R1108	061G0402104 JT	RST CHIP 100K 1/16W 5% TZAI YUAN	
R1109	061G0402104 JT	RST CHIP 100K 1/16W 5% TZAI YUAN	
R111	061G0402474 JT	RST CHIP 470K 1/16W 5% TZAI YUAN	
R1112	061G0402000 JT	RST CHIPR MAX0R05 1/16W TZAI YUAN	
R1113	061G0402000 JT	RST CHIPR MAX0R05 1/16W TZAI YUAN	
R1114	061G04022701FT	RST 0402 2.7K 1% 1/16W TZAI YUAN	
R1115	061G04022701FT	RST 0402 2.7K 1% 1/16W TZAI YUAN	
R1116	061G0402000 JT	RST CHIPR MAX0R05 1/16W TZAI YUAN	
R1117	061G0402000 JT	RST CHIPR MAX0R05 1/16W TZAI YUAN	
R1118	061G04021002FT	RST CHIPR 10K +-1% 1/16W TZAI YUAN	
R1119	061G04021002FT	RST CHIPR 10K +-1% 1/16W TZAI YUAN	
R112	061G0402474 JT	RST CHIP 470K 1/16W 5% TZAI YUAN	

R1120	061G04024701FT	RST CHIP 4K7 1/16W 1% TZAI YUAN	
R1121	061G04024701FT	RST CHIP 4K7 1/16W 1% TZAI YUAN	
R1122	061G0402103 JT	RST CHIP 10K 1/16W 5% TZAI YUAN	
R1123	061G0402000 JT	RST CHIPR MAX0R05 1/16W TZAI YUAN	
R1124	061G0402104 JT	RST CHIP 100K 1/16W 5% TZAI YUAN	
R1125	061G0402331 JT	RST CHIP 330R 1/16W 5% TZAI YUAN	
R1126	061G0402201 JT	RST CHIP 200R 1/16W 5% TZAI YUAN	
R1127	061G0402103 JT	RST CHIP 10K 1/16W 5% TZAI YUAN	
R113	061G0402474 JT	RST CHIP 470K 1/16W 5% TZAI YUAN	
R1130	061G0402000 JT	RST CHIPR MAX0R05 1/16W TZAI YUAN	
R1131	061G0402000 JT	RST CHIPR MAX0R05 1/16W TZAI YUAN	
R1132	061G0402000 JT	RST CHIPR MAX0R05 1/16W TZAI YUAN	
R1133	061G0402000 JT	RST CHIPR MAX0R05 1/16W TZAI YUAN	
R1136	061G0402104 JT	RST CHIP 100K 1/16W 5% TZAI YUAN	
R1137	061G0402472 JT	RST CHIP 4K7 1/16W 5% TZAI YUAN	
R1138	061G0402101 JT	RST CHIP 100R 1/16W 5% TZAI YUAN	
R1139	061G0402101 JT	RST CHIP 100R 1/16W 5% TZAI YUAN	
R1140	061G0402472 JT	RST CHIP 4K7 1/16W 5% TZAI YUAN	
R1141	061G0402000 JT	RST CHIPR MAX0R05 1/16W TZAI YUAN	
R1143	061G0402472 JT	RST CHIP 4K7 1/16W 5% TZAI YUAN	
R1145	061G0402000 JT	RST CHIPR MAX0R05 1/16W TZAI YUAN	
R1146	061G0402000 JT	RST CHIPR MAX0R05 1/16W TZAI YUAN	
R1148	061G0402104 JT	RST CHIP 100K 1/16W 5% TZAI YUAN	
R1149	061G0402102 JT	RST CHIP 1K 1/16W 5% TZAI YUAN	
R115	061G0402680 JT	RST CHIP 68R 1/16W 5% TZAI YUAN	
R1151	061G0402000 JT	RST CHIPR MAX0R05 1/16W TZAI YUAN	
R1152	061G0402103 JT	RST CHIP 10K 1/16W 5% TZAI YUAN	
R1153	061G0402330 JT	RST CHIP 33R 1/16W 5% TZAI YUAN	
R1154	061G0402330 JT	RST CHIP 33R 1/16W 5% TZAI YUAN	
R1155	061G0402330 JT	RST CHIP 33R 1/16W 5% TZAI YUAN	
R1156	061G0402330 JT	RST CHIP 33R 1/16W 5% TZAI YUAN	
R1157	061G0402680 JT	RST CHIP 68R 1/16W 5% TZAI YUAN	
R1158	061G0402103 JT	RST CHIP 10K 1/16W 5% TZAI YUAN	
R1159	061G0402510 JT	RST CHIP R 51ohm 1/16W +/-5% TZAI YUAN	
R1160	061G0402510 JT	RST CHIP R 51ohm 1/16W +/-5% TZAI YUAN	
R1161	061G0603000 JT	RST CHIP MAX 0R05 1/10W TZAI YUAN	
R1162	061G0603000 JT	RST CHIP MAX 0R05 1/10W TZAI YUAN	
R1165	061G0402000 JT	RST CHIPR MAX0R05 1/16W TZAI YUAN	
R1166	061G0402103 JT	RST CHIP 10K 1/16W 5% TZAI YUAN	
R1171	061G0402512 JT	RST CHIP 5K1 1/16W 5% TZAI YUAN	
R1173	061G0402512 JT	RST CHIP 5K1 1/16W 5% TZAI YUAN	
R1175	061G0402912 JT	RST CHIP 9K1 1/16W 5% TZAI YUAN	
R1176	061G0402000 JT	RST CHIPR MAX0R05 1/16W TZAI YUAN	
R1177	061G0402513 JT	RST CHIP 51K 1/16W 5% TZAI YUAN	
R1178	061G0402153 JT	RST CHIP 15K 1/16W 5% TZAI YUAN	
R1179	061G06031021FT	RST CHIPR 1K02 +-1% 1/10W TZAI YUAN	
R1181	061G0402473 JT	RST CHIP 47K 1/16W 5% TZAI YUAN	

R1182	061G0402912 JT	RST CHIP 9K1 1/16W 5% TZAI YUAN	
R1184	061G0402153 JT	RST CHIP 15K 1/16W 5% TZAI YUAN	
R1186	061G0402473 JT	RST CHIP 47K 1/16W 5% TZAI YUAN	
R1187	061G0402000 JT	RST CHIPR MAX0R05 1/16W TZAI YUAN	
R1189	061G0603000 JT	RST CHIP MAX 0R05 1/10W TZAI YUAN	
R1190	061G0603000 JT	RST CHIP MAX 0R05 1/10W TZAI YUAN	
R1191	061G0402104 JT	RST CHIP 100K 1/16W 5% TZAI YUAN	
R1192	061G0402203 JT	RST CHIP 20K 1/16W 5% TZAI YUAN	
R1193	061G0402000 JT	RST CHIPR MAX0R05 1/16W TZAI YUAN	
R1194	061G0402000 JT	RST CHIPR MAX0R05 1/16W TZAI YUAN	
R1195	061G0402472 JT	RST CHIP 4K7 1/16W 5% TZAI YUAN	
R1196	061G04027509FT	RST CHIP 75R 1/16W 1%	
R1197	061G0402202 JT	RST CHIP 2K 1/16W 5% TZAI YUAN	
R1198	061G0402472 JT	RST CHIP 4K7 1/16W 5% TZAI YUAN	
R122	061G0402000 JT	RST CHIPR MAX0R05 1/16W TZAI YUAN	
R125	061G0402472 JT	RST CHIP 4K7 1/16W 5% TZAI YUAN	
R126	061G0402103 JT	RST CHIP 10K 1/16W 5% TZAI YUAN	
R127	061G0402472 JT	RST CHIP 4K7 1/16W 5% TZAI YUAN	
R128	061G0402103 JT	RST CHIP 10K 1/16W 5% TZAI YUAN	
R133	061G0402000 JT	RST CHIPR MAX0R05 1/16W TZAI YUAN	
R134	061G0402560 JT	RST CHIP 56R 1/16W 5% TZAI YUAN	
R135	061G0402680 JT	RST CHIP 68R 1/16W 5% TZAI YUAN	
R136	061G0402101 JT	RST CHIP 100R 1/16W 5% TZAI YUAN	
R137	061G0402560 JT	RST CHIP 56R 1/16W 5% TZAI YUAN	
R138	061G0402560 JT	RST CHIP 56R 1/16W 5% TZAI YUAN	
R139	061G0402680 JT	RST CHIP 68R 1/16W 5% TZAI YUAN	
R140	061G0402680 JT	RST CHIP 68R 1/16W 5% TZAI YUAN	
R141	061G0402103 JT	RST CHIP 10K 1/16W 5% TZAI YUAN	
R142	061G0402103 JT	RST CHIP 10K 1/16W 5% TZAI YUAN	
R143	061G04025101FT	RST CHIP 5.1K 1/16W 1% TZAI YUAN	
R144	061G04025101FT	RST CHIP 5.1K 1/16W 1% TZAI YUAN	
R145	061G0402474 JT	RST CHIP 470K 1/16W 5% TZAI YUAN	
R146	061G0402474 JT	RST CHIP 470K 1/16W 5% TZAI YUAN	
R147	061G0402474 JT	RST CHIP 470K 1/16W 5% TZAI YUAN	
R148	061G0402474 JT	RST CHIP 470K 1/16W 5% TZAI YUAN	
R149	061G0402000 JT	RST CHIPR MAX0R05 1/16W TZAI YUAN	
R150	061G0402560 JT	RST CHIP 56R 1/16W 5% TZAI YUAN	
R151	061G0402680 JT	RST CHIP 68R 1/16W 5% TZAI YUAN	
R152	061G0402101 JT	RST CHIP 100R 1/16W 5% TZAI YUAN	
R153	061G0402560 JT	RST CHIP 56R 1/16W 5% TZAI YUAN	
R154	061G0402560 JT	RST CHIP 56R 1/16W 5% TZAI YUAN	
R155	061G0402680 JT	RST CHIP 68R 1/16W 5% TZAI YUAN	
R156	061G0402680 JT	RST CHIP 68R 1/16W 5% TZAI YUAN	
R157	061G0402103 JT	RST CHIP 10K 1/16W 5% TZAI YUAN	
R158	061G0402103 JT	RST CHIP 10K 1/16W 5% TZAI YUAN	
R159	061G0402000 JT	RST CHIPR MAX0R05 1/16W TZAI YUAN	
R160	061G04025101FT	RST CHIP 5.1K 1/16W 1% TZAI YUAN	

R161	061G0402474 JT	RST CHIP 470K 1/16W 5% TZAI YUAN	
R162	061G0402474 JT	RST CHIP 470K 1/16W 5% TZAI YUAN	
R163	061G0402474 JT	RST CHIP 470K 1/16W 5% TZAI YUAN	
R164	061G0402474 JT	RST CHIP 470K 1/16W 5% TZAI YUAN	
R165	061G04027509FT	RST CHIP 75R 1/16W 1%	
R166	061G0402680 JT	RST CHIP 68R 1/16W 5% TZAI YUAN	
R167	061G04027509FT	RST CHIP 75R 1/16W 1%	
R168	061G0402000 JT	RST CHIPR MAX0R05 1/16W TZAI YUAN	
R169	061G0402680 JT	RST CHIP 68R 1/16W 5% TZAI YUAN	
R170	061G04021000FT	RST CHIP 100R 1/16W 1%	
R171	061G04027509FT	RST CHIP 75R 1/16W 1%	
R172	061G0402680 JT	RST CHIP 68R 1/16W 5% TZAI YUAN	
R173	061G0402103 JT	RST CHIP 10K 1/16W 5% TZAI YUAN	
R174	061G0402103 JT	RST CHIP 10K 1/16W 5% TZAI YUAN	
R175	061G04025101FT	RST CHIP 5.1K 1/16W 1% TZAI YUAN	
R176	061G04025101FT	RST CHIP 5.1K 1/16W 1% TZAI YUAN	
R177	061G0402474 JT	RST CHIP 470K 1/16W 5% TZAI YUAN	
R178	061G0402474 JT	RST CHIP 470K 1/16W 5% TZAI YUAN	
R179	061G0402474 JT	RST CHIP 470K 1/16W 5% TZAI YUAN	
R180	061G0402474 JT	RST CHIP 470K 1/16W 5% TZAI YUAN	
R181	061G0402000 JT	RST CHIPR MAX0R05 1/16W TZAI YUAN	
R183	061G0402000 JT	RST CHIPR MAX0R05 1/16W TZAI YUAN	
R185	061G0402103 JT	RST CHIP 10K 1/16W 5% TZAI YUAN	
R186	061G0402472 JT	RST CHIP 4K7 1/16W 5% TZAI YUAN	
R187	061G0402101 JT	RST CHIP 100R 1/16W 5% TZAI YUAN	
R188	061G0402000 JT	RST CHIPR MAX0R05 1/16W TZAI YUAN	
R191	061G0402103 JT	RST CHIP 10K 1/16W 5% TZAI YUAN	
R192	061G0402103 JT	RST CHIP 10K 1/16W 5% TZAI YUAN	
R193	061G0402103 JT	RST CHIP 10K 1/16W 5% TZAI YUAN	
R195	061G04025101FT	RST CHIP 5.1K 1/16W 1% TZAI YUAN	
R196	061G0603000 JT	RST CHIP MAX 0R05 1/10W TZAI YUAN	
R197	061G0603000 JT	RST CHIP MAX 0R05 1/10W TZAI YUAN	
R198	061G0402180 JT	RST CHIP 18R 1/16W 5% TZAI YUAN	
R199	061G0402180 JT	RST CHIP 18R 1/16W 5% TZAI YUAN	
R200	061G0402180 JT	RST CHIP 18R 1/16W 5% TZAI YUAN	
R201	061G0402103 JT	RST CHIP 10K 1/16W 5% TZAI YUAN	
R202	061G0402101 JT	RST CHIP 100R 1/16W 5% TZAI YUAN	
R204	061G0402101 JT	RST CHIP 100R 1/16W 5% TZAI YUAN	
R207	061G0402000 JT	RST CHIPR MAX0R05 1/16W TZAI YUAN	
R208	061G0402000 JT	RST CHIPR MAX0R05 1/16W TZAI YUAN	
R211	061G0402000 JT	RST CHIPR MAX0R05 1/16W TZAI YUAN	
R217	061G0402180 JT	RST CHIP 18R 1/16W 5% TZAI YUAN	
R218	061G0402180 JT	RST CHIP 18R 1/16W 5% TZAI YUAN	
R219	061G0402180 JT	RST CHIP 18R 1/16W 5% TZAI YUAN	
R220	061G0603000 JT	RST CHIP MAX 0R05 1/10W TZAI YUAN	
R221	061G0603000 JT	RST CHIP MAX 0R05 1/10W TZAI YUAN	
R222	061G0402102 JT	RST CHIP 1K 1/16W 5% TZAI YUAN	

R223	061G0402472 JT	RST CHIP 4K7 1/16W 5% TZAI YUAN	
R4001	061G0402000 JT	RST CHIPR MAX0R05 1/16W TZAI YUAN	
R4002	061G0402103 JT	RST CHIP 10K 1/16W 5% TZAI YUAN	
R4004	061G0402103 JT	RST CHIP 10K 1/16W 5% TZAI YUAN	
R4005	061G0402102 JT	RST CHIP 1K 1/16W 5% TZAI YUAN	
R4006	061G0402472 JT	RST CHIP 4K7 1/16W 5% TZAI YUAN	
R4007	061G04021001FT	RST CHIP R 1Kohm 1/16W +/-1%	
R4008	061G04021001FT	RST CHIP R 1Kohm 1/16W +/-1%	
R4009	061G0402103 JT	RST CHIP 10K 1/16W 5% TZAI YUAN	
R4010	061G04025101FT	RST CHIP 5.1K 1/16W 1% TZAI YUAN	
R4011	061G0402000 JT	RST CHIPR MAX0R05 1/16W TZAI YUAN	
R4012	061G0402000 JT	RST CHIPR MAX0R05 1/16W TZAI YUAN	
R4013	061G0402000 JT	RST CHIPR MAX0R05 1/16W TZAI YUAN	
R4014	061G0402000 JT	RST CHIPR MAX0R05 1/16W TZAI YUAN	
R4015	061G0402000 JT	RST CHIPR MAX0R05 1/16W TZAI YUAN	
R4016	061G0402000 JT	RST CHIPR MAX0R05 1/16W TZAI YUAN	
R4017	061G0402000 JT	RST CHIPR MAX0R05 1/16W TZAI YUAN	
R4018	061G0402000 JT	RST CHIPR MAX0R05 1/16W TZAI YUAN	
R4019	061G0402000 JT	RST CHIPR MAX0R05 1/16W TZAI YUAN	
R402	061G0402000 JT	RST CHIPR MAX0R05 1/16W TZAI YUAN	
R4020	061G0402000 JT	RST CHIPR MAX0R05 1/16W TZAI YUAN	
R4021	061G0402000 JT	RST CHIPR MAX0R05 1/16W TZAI YUAN	
R4022	061G0402000 JT	RST CHIPR MAX0R05 1/16W TZAI YUAN	
R4023	061G04025600FT	RST CHIP 560R 1/16W 1%	
R4024	061G0402432 JT	RST CHIP 4K3 1/16W 5% TZAI YUAN	
R4025	061G0402000 JT	RST CHIPR MAX0R05 1/16W TZAI YUAN	
R4026	061G0402000 JT	RST CHIPR MAX0R05 1/16W TZAI YUAN	
R4027	061G0402000 JT	RST CHIPR MAX0R05 1/16W TZAI YUAN	
R4028	061G0402000 JT	RST CHIPR MAX0R05 1/16W TZAI YUAN	
R4029	061G0402000 JT	RST CHIPR MAX0R05 1/16W TZAI YUAN	
R4030	061G0402000 JT	RST CHIPR MAX0R05 1/16W TZAI YUAN	
R4031	061G0402000 JT	RST CHIPR MAX0R05 1/16W TZAI YUAN	
R4032	061G0402000 JT	RST CHIPR MAX0R05 1/16W TZAI YUAN	
R4033	061G0402000 JT	RST CHIPR MAX0R05 1/16W TZAI YUAN	
R4034	061G0402000 JT	RST CHIPR MAX0R05 1/16W TZAI YUAN	
R4035	061G0402000 JT	RST CHIPR MAX0R05 1/16W TZAI YUAN	
R4037	061G0402000 JT	RST CHIPR MAX0R05 1/16W TZAI YUAN	
R4038	061G0402000 JT	RST CHIPR MAX0R05 1/16W TZAI YUAN	
R4039	061G0402000 JT	RST CHIPR MAX0R05 1/16W TZAI YUAN	
R4040	061G0402000 JT	RST CHIPR MAX0R05 1/16W TZAI YUAN	
R4041	061G0402000 JT	RST CHIPR MAX0R05 1/16W TZAI YUAN	
R4042	061G0402000 JT	RST CHIPR MAX0R05 1/16W TZAI YUAN	
R4043	061G0402000 JT	RST CHIPR MAX0R05 1/16W TZAI YUAN	
R4044	061G0402470 JT	RST CHIP 47R 1/16W 5% TZAI YUAN	
R4045	061G0402000 JT	RST CHIPR MAX0R05 1/16W TZAI YUAN	
R4046	061G0402000 JT	RST CHIPR MAX0R05 1/16W TZAI YUAN	
R4047	061G0402000 JT	RST CHIPR MAX0R05 1/16W TZAI YUAN	

R4048	061G0402000 JT	RST CHIPR MAX0R05 1/16W TZAI YUAN	
R4049	061G0402000 JT	RST CHIPR MAX0R05 1/16W TZAI YUAN	
R4050	061G0402000 JT	RST CHIPR MAX0R05 1/16W TZAI YUAN	
R4051	061G0402000 JT	RST CHIPR MAX0R05 1/16W TZAI YUAN	
R4052	061G0402000 JT	RST CHIPR MAX0R05 1/16W TZAI YUAN	
R4054	061G0402000 JT	RST CHIPR MAX0R05 1/16W TZAI YUAN	
R4055	061G0402000 JT	RST CHIPR MAX0R05 1/16W TZAI YUAN	
R4056	061G0402000 JT	RST CHIPR MAX0R05 1/16W TZAI YUAN	
R4058	061G0402000 JT	RST CHIPR MAX0R05 1/16W TZAI YUAN	
R4059	061G04021301FT	RST 0402 1.3K 1% 1/16W TZAI YUAN	
R406	061G0402000 JT	RST CHIPR MAX0R05 1/16W TZAI YUAN	
R409	061G0402000 JT	RST CHIPR MAX0R05 1/16W TZAI YUAN	
R410	061G0402330 JT	RST CHIP 33R 1/16W 5% TZAI YUAN	
R4102	061G0402472 JT	RST CHIP 4K7 1/16W 5% TZAI YUAN	
R4103	061G0402103 JT	RST CHIP 10K 1/16W 5% TZAI YUAN	
R4104	061G04022701FT	RST 0402 2.7K 1% 1/16W TZAI YUAN	
R4105	061G04022701FT	RST 0402 2.7K 1% 1/16W TZAI YUAN	
R4106	061G0402222 JT	RST CHIP 2K2 1/16W 5% TZAI YUAN	
R4108	061G0402000 JT	RST CHIPR MAX0R05 1/16W TZAI YUAN	
R4109	061G0402103 JT	RST CHIP 10K 1/16W 5% TZAI YUAN	
R411	061G0402103 JT	RST CHIP 10K 1/16W 5% TZAI YUAN	
R4111	061G06038200FT	RST CHIP 820R 1/10W 1%	
R4112	061G06031801FT	RST CHIP 1K8 1/10W 1%	
R4115	061G0402472 JT	RST CHIP 4K7 1/16W 5% TZAI YUAN	
R4117	061G0402472 JT	RST CHIP 4K7 1/16W 5% TZAI YUAN	
R4119	061G0402103 JT	RST CHIP 10K 1/16W 5% TZAI YUAN	
R412	061G0402103 JT	RST CHIP 10K 1/16W 5% TZAI YUAN	
R4121	061G0402103 JT	RST CHIP 10K 1/16W 5% TZAI YUAN	
R4122	061G0402103 JT	RST CHIP 10K 1/16W 5% TZAI YUAN	
R4128	061G0402000 JT	RST CHIPR MAX0R05 1/16W TZAI YUAN	
R4129	061G0402000 JT	RST CHIPR MAX0R05 1/16W TZAI YUAN	
R413	061G0402103 JT	RST CHIP 10K 1/16W 5% TZAI YUAN	
R4130	061G0402101 JT	RST CHIP 100R 1/16W 5% TZAI YUAN	
R4131	061G06031101FT	RST CHIP 1K1 1/10W 1%	
R4132	061G06031101FT	RST CHIP 1K1 1/10W 1%	
R414	061G0402103 JT	RST CHIP 10K 1/16W 5% TZAI YUAN	
R415	061G0402103 JT	RST CHIP 10K 1/16W 5% TZAI YUAN	
R416	061G0402102 JT	RST CHIP 1K 1/16W 5% TZAI YUAN	
R417	061G0402103 JT	RST CHIP 10K 1/16W 5% TZAI YUAN	
R418	061G0402103 JT	RST CHIP 10K 1/16W 5% TZAI YUAN	
R419	061G0402332 JT	RST CHIP 3K3 1/16W 5% TZAI YUAN	
R420	061G0402101 JT	RST CHIP 100R 1/16W 5% TZAI YUAN	
R421	061G0402332 JT	RST CHIP 3K3 1/16W 5% TZAI YUAN	
R422	061G0402101 JT	RST CHIP 100R 1/16W 5% TZAI YUAN	
R501	061G0402101 JT	RST CHIP 100R 1/16W 5% TZAI YUAN	
R502	061G0402101 JT	RST CHIP 100R 1/16W 5% TZAI YUAN	
R503	061G0402102 JT	RST CHIP 1K 1/16W 5% TZAI YUAN	

R504	061G0402474 JT	RST CHIP 470K 1/16W 5% TZAI YUAN	
R505	061G0402102 JT	RST CHIP 1K 1/16W 5% TZAI YUAN	
R506	061G0402472 JT	RST CHIP 4K7 1/16W 5% TZAI YUAN	
R507	061G0402000 JT	RST CHIPR MAX0R05 1/16W TZAI YUAN	
R508	061G0603273 JT	RST CHIP 27K 1/10W 5% TZAI YUAN	
R510	061G0402472 JT	RST CHIP 4K7 1/16W 5% TZAI YUAN	
R512	061G0603103 JT	RST CHIP 10K 1/10W 5% TZAI YUAN	
R513	061G04024021FT	RST 0402 4.02K 1% 1/10W TZAI YUAN	
R514	061G0402102 JT	RST CHIP 1K 1/16W 5% TZAI YUAN	
R515	061G0603103 JT	RST CHIP 10K 1/10W 5% TZAI YUAN	
R516	061G0603473 JT	RST CHIP 47K 1/10W 5% TZAI YUAN	
R517	061G0603473 JT	RST CHIP 47K 1/10W 5% TZAI YUAN	
R518	061G0402102 JT	RST CHIP 1K 1/16W 5% TZAI YUAN	
R519	061G0603103 JT	RST CHIP 10K 1/10W 5% TZAI YUAN	
R520	061G0603103 JT	RST CHIP 10K 1/10W 5% TZAI YUAN	
R526	061G0603000 JT	RST CHIP MAX 0R05 1/10W TZAI YUAN	
R530	061G0402000 JT	RST CHIPR MAX0R05 1/16W TZAI YUAN	
R531	061G0402000 JT	RST CHIPR MAX0R05 1/16W TZAI YUAN	
R533	061G0603000 JT	RST CHIP MAX 0R05 1/10W TZAI YUAN	
R534	061G0402472 JT	RST CHIP 4K7 1/16W 5% TZAI YUAN	
R541	061G0402101 JT	RST CHIP 100R 1/16W 5% TZAI YUAN	
R542	061G0402101 JT	RST CHIP 100R 1/16W 5% TZAI YUAN	
R543	061G0402102 JT	RST CHIP 1K 1/16W 5% TZAI YUAN	
R544	061G0402472 JT	RST CHIP 4K7 1/16W 5% TZAI YUAN	
R545	061G0402102 JT	RST CHIP 1K 1/16W 5% TZAI YUAN	
R546	061G0402474 JT	RST CHIP 470K 1/16W 5% TZAI YUAN	
R552	061G0402102 JT	RST CHIP 1K 1/16W 5% TZAI YUAN	
R553	061G0603103 JT	RST CHIP 10K 1/10W 5% TZAI YUAN	
R554	061G0603473 JT	RST CHIP 47K 1/10W 5% TZAI YUAN	
R555	061G0603473 JT	RST CHIP 47K 1/10W 5% TZAI YUAN	
R556	061G0402102 JT	RST CHIP 1K 1/16W 5% TZAI YUAN	
R618	061G0402473 JT	RST CHIP 47K 1/16W 5% TZAI YUAN	
R619	061G0402103 JT	RST CHIP 10K 1/16W 5% TZAI YUAN	
R620	061G0402103 JT	RST CHIP 10K 1/16W 5% TZAI YUAN	
R621	061G0402474 JT	RST CHIP 470K 1/16W 5% TZAI YUAN	
R622	061G0402101 JT	RST CHIP 100R 1/16W 5% TZAI YUAN	
R623	061G0603471 JT	RST CHIPR 470OHM +-5% 1/10W TZAI YUAN	
R624	061G0402222 JT	RST CHIP 2K2 1/16W 5% TZAI YUAN	
R625	061G0402103 JT	RST CHIP 10K 1/16W 5% TZAI YUAN	
R626	061G0402102 JT	RST CHIP 1K 1/16W 5% TZAI YUAN	
R627	061G0402102 JT	RST CHIP 1K 1/16W 5% TZAI YUAN	
R628	061G0402103 JT	RST CHIP 10K 1/16W 5% TZAI YUAN	
R629	061G0402102 JT	RST CHIP 1K 1/16W 5% TZAI YUAN	
R631	061G0402000 JT	RST CHIPR MAX0R05 1/16W TZAI YUAN	
R632	061G0402000 JT	RST CHIPR MAX0R05 1/16W TZAI YUAN	
R633	061G0402103 JT	RST CHIP 10K 1/16W 5% TZAI YUAN	
R634	061G0402000 JT	RST CHIPR MAX0R05 1/16W TZAI YUAN	

R635	061G0402103 JT	RST CHIP 10K 1/16W 5% TZAI YUAN	
R636	061G0402000 JT	RST CHIPR MAX0R05 1/16W TZAI YUAN	
R637	061G0402000 JT	RST CHIPR MAX0R05 1/16W TZAI YUAN	
R638	061G0402473 JT	RST CHIP 47K 1/16W 5% TZAI YUAN	
R639	061G0402220 JT	RST CHIP 22R 1/16W 5% TZAI YUAN	
R640	061G0402220 JT	RST CHIP 22R 1/16W 5% TZAI YUAN	
R641	061G0402101 JT	RST CHIP 100R 1/16W 5% TZAI YUAN	
R642	061G0402103 JT	RST CHIP 10K 1/16W 5% TZAI YUAN	
R643	061G0402103 JT	RST CHIP 10K 1/16W 5% TZAI YUAN	
R644	061G0402472 JT	RST CHIP 4K7 1/16W 5% TZAI YUAN	
R646	061G0603000 JT	RST CHIP MAX 0R05 1/10W TZAI YUAN	
R647	061G0603000 JT	RST CHIP MAX 0R05 1/10W TZAI YUAN	
R648	061G0402330 JT	RST CHIP 33R 1/16W 5% TZAI YUAN	
R649	061G0402330 JT	RST CHIP 33R 1/16W 5% TZAI YUAN	
R650	061G0402330 JT	RST CHIP 33R 1/16W 5% TZAI YUAN	
R651	061G0402330 JT	RST CHIP 33R 1/16W 5% TZAI YUAN	
R654	061G0402000 JT	RST CHIPR MAX0R05 1/16W TZAI YUAN	
R655	061G0603100 JT	RST CHIP 10R 1/10W 5% TZAI YUAN	
R656	061G0603100 JT	RST CHIP 10R 1/10W 5% TZAI YUAN	
R657	061G0603100 JT	RST CHIP 10R 1/10W 5% TZAI YUAN	
R658	061G0603100 JT	RST CHIP 10R 1/10W 5% TZAI YUAN	
R659	061G0603100 JT	RST CHIP 10R 1/10W 5% TZAI YUAN	
R660	061G0603100 JT	RST CHIP 10R 1/10W 5% TZAI YUAN	
R661	061G0603100 JT	RST CHIP 10R 1/10W 5% TZAI YUAN	
R662	061G0603100 JT	RST CHIP 10R 1/10W 5% TZAI YUAN	
R669	061G0402103 JT	RST CHIP 10K 1/16W 5% TZAI YUAN	
R671	061G0402103 JT	RST CHIP 10K 1/16W 5% TZAI YUAN	
R673	061G0402474 JT	RST CHIP 470K 1/16W 5% TZAI YUAN	
R675	061G0402104 JT	RST CHIP 100K 1/16W 5% TZAI YUAN	
R677	061G0402103 JT	RST CHIP 10K 1/16W 5% TZAI YUAN	
R679	061G0402103 JT	RST CHIP 10K 1/16W 5% TZAI YUAN	
R682	061G0603000 JT	RST CHIP MAX 0R05 1/10W TZAI YUAN	
R683	061G0603000 JT	RST CHIP MAX 0R05 1/10W TZAI YUAN	
R684	061G0402000 JT	RST CHIPR MAX0R05 1/16W TZAI YUAN	
R685	061G0402103 JT	RST CHIP 10K 1/16W 5% TZAI YUAN	
R686	061G0402472 JT	RST CHIP 4K7 1/16W 5% TZAI YUAN	
R687	061G0603000 JT	RST CHIP MAX 0R05 1/10W TZAI YUAN	
R688	061G0603000 JT	RST CHIP MAX 0R05 1/10W TZAI YUAN	
R701	061G0402103 JT	RST CHIP 10K 1/16W 5% TZAI YUAN	
R703	061G0402103 JT	RST CHIP 10K 1/16W 5% TZAI YUAN	
R705	061G0402000 JT	RST CHIPR MAX0R05 1/16W TZAI YUAN	
R706	061G0402222 JT	RST CHIP 2K2 1/16W 5% TZAI YUAN	
R707	061G0402103 JT	RST CHIP 10K 1/16W 5% TZAI YUAN	
R709	061G0402102 JT	RST CHIP 1K 1/16W 5% TZAI YUAN	
R710	061G0402000 JT	RST CHIPR MAX0R05 1/16W TZAI YUAN	
R711	061G0402473 JT	RST CHIP 47K 1/16W 5% TZAI YUAN	
R712	061G0603822 JT	RST CHIP 8K2 1/10W 5% TZAI YUAN	

R713	061G0402102 JT	RST CHIP 1K 1/16W 5% TZAI YUAN	
R714	061G0402103 JT	RST CHIP 10K 1/16W 5% TZAI YUAN	
R715	061G0402102 JT	RST CHIP 1K 1/16W 5% TZAI YUAN	
R716	061G0402104 JT	RST CHIP 100K 1/16W 5% TZAI YUAN	
R717	061G0402103 JT	RST CHIP 10K 1/16W 5% TZAI YUAN	
R723	061G1206103 JT	RST CHIPR 10KOHM +-5% 1/4W TZAI YUAN	
R724	061G0402102 JT	RST CHIP 1K 1/16W 5% TZAI YUAN	
R725	061G0402563 JT	RST CHIPR 56KOHM 1/16W TZAI YUAN	
R726	061G0402563 JT	RST CHIPR 56KOHM 1/16W TZAI YUAN	
R727	061G0603103 JT	RST CHIP 10K 1/10W 5% TZAI YUAN	
R728	061G0402102 JT	RST CHIP 1K 1/16W 5% TZAI YUAN	
R729	061G04022372FT	RST 0402 23.7K 1% 1/16W TZAI YUAN	
R730	061G04021002FT	RST CHIPR 10K +-1% 1/16W TZAI YUAN	
R731	061G0402102 JT	RST CHIP 1K 1/16W 5% TZAI YUAN	
R732	061G04028201FT	RST 0402 8.2K 1% 1/16W TZAI YUAN	
R733	061G04021002FT	RST CHIPR 10K +-1% 1/16W TZAI YUAN	
R734	061G0402473 JT	RST CHIP 47K 1/16W 5% TZAI YUAN	
R735	061G0402153 JT	RST CHIP 15K 1/16W 5% TZAI YUAN	
R736	061G04022153FT	RST 0402 215K 1/16W 1% TZAI YUAN	
R737	061G04021002FT	RST CHIPR 10K +-1% 1/16W TZAI YUAN	
R740	061G0402472 JT	RST CHIP 4K7 1/16W 5% TZAI YUAN	
R741	061G0402123 JT	RST CHIPR 12KOHM +-5% 1/16W TZAI YUAN	
R742	061G04021002FT	RST CHIPR 10K +-1% 1/16W TZAI YUAN	
R743	061G04022701FT	RST 0402 2.7K 1% 1/16W TZAI YUAN	
R744	061G0402103 JT	RST CHIP 10K 1/16W 5% TZAI YUAN	
R745	061G0402102 JT	RST CHIP 1K 1/16W 5% TZAI YUAN	
R746	061G0402472 JT	RST CHIP 4K7 1/16W 5% TZAI YUAN	
R747	061G0402102 JT	RST CHIP 1K 1/16W 5% TZAI YUAN	
R748	061G04021002FT	RST CHIPR 10K +-1% 1/16W TZAI YUAN	
R749	061G04022001FT	RST CHIP R 2Kohm 1/16W +/-1%	
R750	061G0603000 JT	RST CHIP MAX 0R05 1/10W TZAI YUAN	
R751	061G0603000 JT	RST CHIP MAX 0R05 1/10W TZAI YUAN	
R752	061G0603000 JT	RST CHIP MAX 0R05 1/10W TZAI YUAN	
R753	061G0402000 JT	RST CHIPR MAX0R05 1/16W TZAI YUAN	
RP4101	061G 1260008JT	RST NET 0R 5% 1/16W	
RP4102	061G 1260008JT	RST NET 0R 5% 1/16W	
RP4103	061G 1260008JT	RST NET 0R 5% 1/16W	
RP4104	061G 1260008JT	RST NET 0R 5% 1/16W	
RP4105	061G 1260008JT	RST NET 0R 5% 1/16W	
RP4106	061G 1260008JT	RST NET 0R 5% 1/16W	
TH1001	061G 56A100 WT	PTCR SMD 1A - -	
TH1002	061G 52902	PTC CHIP 8V 0R4 KMC4S075RY	
TU102	094G PAL D 9L	TUNER CHINA F35CT-2-E	
U1005	056G 662505	ESD PROTECT AOZ8105CI SOT-23-6	
U102	056G 665110	Multiplexer CD4052BPWR TSSOP-16	
U104	056G1133913	EEPROM M24C02-WDW6P 2Kb TSSOP8	
U105	056G 662505	ESD PROTECT AOZ8105CI SOT-23-6	

U401	056G 562384	SCALER MT5301BGMU LQFP-256	
U402	056G 615118	DRAM NT5TU64M16GG-BD 1Gb BGA-84	
U403	705TZA56193	Flash Assembly	
U4101	056G 643 46	IC Reset AZ809ANSTR-E1 SOT-23 2.93V	
U4103	705TZA56232	EEPROM Assembly	
U501	056G 623 43	Switch TMDS361BPAGR TQFP-64	
U502	056G1133913	EEPROM M24C02-WDW6P 2Kb TSSOP8	
U506	056G1133913	EEPROM M24C02-WDW6P 2Kb TSSOP8	
U602	056G 616 94	AUDIO AD82587-LE48NAY 12W 7x7 48L E-LQFP	
U605	056G 616 58	IC DRV603PWR 870mW TSSOP-14	
U606	056G 616 59	IC TPA6132A2RTER 25mW QFN-16	
U701	056G 563179	DC/DC CONVERTER IC SC189ASKTRT SOT23-5	
U702	056G 563179	DC/DC CONVERTER IC SC189ASKTRT SOT23-5	
U703	056G 563323	DC/DC AOZ1242AI 3A SO-8	
U704	056G 563167	IC G5657F12U SOP-8	
U705	056G 563129	IC AME8810-AEGTZ 0.6A/3.3V SOT-223	
U706	056G 563179	DC/DC CONVERTER IC SC189ASKTRT SOT23-5	
X4101	093G 22S921 C	CRYSTAL 27MHz 20P SMD-5.0x3.2	
ZD107	093G 39S 34 T	UDZSNP5.6B ROHM	
ZD108	093G 39S 34 T	UDZSNP5.6B ROHM	
ZD109	093G 39S 34 T	UDZSNP5.6B ROHM	
ZD112	093G 39S 34 T	UDZSNP5.6B ROHM	
ZD113	093G 39S 34 T	UDZSNP5.6B ROHM	
ZD114	093G 39S 34 T	UDZSNP5.6B ROHM	
ZD601	093G 39S 47	BZX84C3V6 SOT-23	
ZD701	093G 39S 47	BZX84C3V6 SOT-23	
ZD702	093G 60S902 T	DIODE BAT54 SOT-23 PHILIPS	
1056	IRPFAPA3	IR PCB ASSY	
C201	065G1206226A5K T	CAP CHIP1206 22uF K 10V X5R	
CN001	033G8032 3F X	WAFER 3P 1.25MM	
CN301	033G8032 7F X	WAFER 7P 1.25MM S1315-07RVB-S01-K	
LED302	081G 14 50 EL	LED Red 204-10SURD/S530-A3	
Q301	057G 419513	BC847C	
R201	061G0603272 JT	RST CHIP 2K7 1/10W 5% TZAI YUAN	
R203	061G0603101 JT	RST CHIP 100R 1/10W 5% TZAI YUAN	
R301	061G0603622 JI	TEST ONLY RST 0603 6.2K 5% 1/16W TA-I	
R304	061G0603102 JT	RST CHIP 1K 1/10W 5% TZAI YUAN	
U201	056G 627 50	IC IR IRM-3636F45 36KHZ	
ZD202	093G 64 37 N	VPORT0603100KV05	
1057	017G KB919 T	KEY BOARD SF2045-004 130mm	

26PFL3500/T3 E26A62NDWDPHNNS

location	Vendor PN	part description	Remark
SZ001	705TZA34566	REAR COVER ASSY_Eb26	
SZ002	705TZA34583	BEZEL ASSY_Eb26 //ABS-HB	
SZ003	705TZA3439A	STAND ASSY_Eb26	
SZ004	705TZA41B4A	DFU Assy	
1185	078G0050 4 M	SPEAKER 16 OHM 5 W 350mm 97X25mm	
1185	078G0050 4 Y	SPEAKER 16 OHM 5 W 350mm 97X25mm	2nd source
1172	089G214A15N IS	AC POWER CORD 1500	
1172	089G214A15N HL	AC POWER CORD 1500mm	2nd source
1177	092TB1TX1A35GH	Philips-Assigned BATTERY 1.5V R03 Trash	
8807	095G801413X936	HARNESS 13P-7P 470mm S-LCDXXTE9687	
8807	095G801413DA36	HARNESS 13P-7P 470mm SZ-WIRE0119	2nd source
8802	095G801840XA02	HARNESS 30P-40P 290mm S-LVDSXTS9057	
8802	095G801840DA02	HARNESS 30P-40P(2*20) 290mm SZ-LVDS0026	2nd source
1055	098GR7BD4NCPHT	REMOTE CONTROL PHILIPS YKF230-029	
1050	750TWV260113A8N000	PANEL TPT260B2-TWR1 R13A XM TPV	
SZ005	Z34T0046PAA 1T0100	BASE_NECK_Eb26	
SZ006	P44GE016101	CUSHION_TL	
SZ007	P44GE016201	CUSHION_TR	
SZ008	P44GE016301	CUSHION_BL	
SZ009	P44GE016401	CUSHION_BR	
SZ010	Z44GE030001	CARTON	
1054	PLTVAG704USA1S	POWER PCB ASSY	
Q904	057G 761 7	KTD1691P	
Q904	057G 761909 T	SMALLTRAN KSD1691YSTU 5A 60V TO-126	
NR901	061G 58509MEW	NTCR 5R 5A SCK13055MMY506	
IC906	056G 139 10	IC TLP781F photocoupler DIP-4	
IC902	056G 139 3B	IC PC123Y82FZ0F	
IC901	056G 379121	IC STR- A6069H DIP-8	
C912	063G107K474 UU	CAP 470NF 10% 305V	
C903	063G107M47410M	CAP X2 470NF 20% 275V	
C903	063G107M474AUM	CAP X2 470NF 20% 305V	
C906	065G 2K471 2T6921	CAP 470pF 2KV Y5P	
C908	065G 2K471 2T6921	CAP 470pF 2KV Y5P	
C901	065G306K2212BM	CAP Y1 220PF 10% Y5P 250VAC KX	
C902	065G306K2212B3	Y1 CAP 220pF +-10% 250VAC	
C951	065G306M1022B3	Y1 CAP 1000PF M 250VAC TDK	
C951	065G306M1022BM	Y1.CAP.001UF 250VAC MURATA	
D808	071G 100A01 H	CORE 5.0*2.5*5.0 35R MIN BF-M5025050	
C936	065G306K4712B3	Y1 CAP 470pF +-10% 250VAC CD SERIES	
C936	065G306K4712BM	Y1 CAP 470PF +-10% 250V AC KX	
C952	065G306K3312B3	Y1 CAP 330pF +-10% 250VAC CD SERIES	
C952	065G306K3312BM	Y1 CAP 330PF +-10% 250V AC KX	
C952	065G306K3312BP	Y1 CAP 330PF 10% 250V Y5P	
C929	065G306M1022B3	Y1 CAP 1000PF M 250VAC TDK	

C929	065G306M1022BM	Y1.CAP.001UF 250VAC MURATA	
C928	067G 3151007KV	CAP 105C 10UF M 50V	
C917	067G 3152207KV	CAP 105C 22UF M 50V	
C939	067G 4154716CV	EC 470UF 20% 35V GF 13*13	
C802	067G 4154716KV	EC 470UF 20% 35V EP 12.5*12	
C939	067G 4154716LV	EC 470UF 20% 35V 12.5*12	
C804	067G 4158209KV	EC 82UF 20% 100V 12.5*12	
C943	067G204V331 3C	CAP CS 330UF 20% 16V 10*12.5	
C943	067G204V331 3K	CS CAP 330uF 16V 10*12 mm	
C921	067G204V471 2K	CS CAP 470uF 10V 8*8 mm	
C920	067G204V471 2L	CAP CS 470uF 20% 10V 8*8	
C812	067G215C4713CV	EC 470uF 20% 16V 8*9	
C944	067G215C4713KV	LOW ESR EC 470uF 16V 8*9mm	
C812	067G215C4713LV	EC 470uF 20% 16V RXY 8*9	
C909	067G305R12115C	EC 120uF 450V KM 18x41mm	
C909	067G305R12115K	EC 120uF 450V PW 18x40mm	
C909	067G305R12115L	EC 120uF 20% 450V RGA 18*40	
C904	071G 55500 S	FERRITE BEAD 3.5*3*1.3	
L901	073G 174157 H	LINE FILTER 15mH MIN LCL-11401 HA	
L905	073G 174207 H	LINE FILTER 28MH MIN LCL-11623 HA	
L905	073G 174207 L	LINE FILTER 28MH MIN LF-013949	
L905	073G 174207 X	LINE FILTER 28MH MIN 3LFW620-283M	
L902	073G 253203 H	CHOKE COIL 5uH 15% 15mOHM DR8*10	
L904	073G 253203 S	CHOKE COIL 5uH 15% 15mOHM DR8*10	
L801	073G 253535 H	CHOKE COIL 100UH 10% L101C HA	
L801	073G 253535 L	CHOKE COIL 100UH	
L801	073G 253535 X	CHOKE COIL 100UH	
T902	080GL32P500 N	X'FMR 450UH 5% 10UH MAX YUVA-1373	
T901	080GL52P 14 N	X'FMR 1.2MH 10% 25UH YUVA-1363	
F901	084G 41 15 C	FUSE 3.15A 250V UDA-A3.15(PF)	
F901	084G 41 15 L	FUSE 3.15A 250V 0215 3.15MXEP	
CN901	087G 501 47 S	AC SOCKET 2PIN + 2 SCREW Hole	
CN901	087G 501 47 DL	AC SOCKET 2PIN + 3 SCREW Hole	
BD901	093G 50460 38	BRIDGE KBJ408G 4A/800V KBJ	
BD901	093G 50460930	BRIDGE TS4B06G-09 4A 800V KBJ	
D808	093G3010 1 1	DIODE 31DQ10FC3	
CN801	095G 820 6DA09	HARNESS 6P(SAN)-5P 230mm SZ-WIRE0061	
CN801	095G 820 6XA09	HARNESS 6P(SAN)-5P 230mm S-LCDXXTS9162	
CN902	095G 82514DA17	HARNESS 14P(SCN)-13P 260mm SZ-WIRE0062	
CN902	095G 82514X917	HARNESS 14P(SCN) -13P 260mm	
Q901	057G 667 21	NO-SUGGEST STP10NK70ZFP	
Q807	057G 611907	MOSFET TK7A50D	
Q804	057G 667 51	MOSFET 2SK4101LS-MG5/FS 7A 650V TO-220FI	
D913	093G 52 57	DIODE FMXA-2202S 20A/200V TO-220F	
D912	093G 60239	FME-210B T0-220	
D912	093G 60903	Diode MBRF10150CT TSC	
D913	093G 64 53 F	DIODE YG906C2RSC 20A/200V TO-220F15	

D905	093G 60329	DIODE FMEN-220A 20A/100V TO-220	
D905	093G 60935	DIODE MBRF20100CT ITO-220AB	
IC905	056G 379175	IC LD7523GS SOP-8	
IC802	056G 700 2	IC RT8482GS SOP-16	
IC801	056G 700 8	IC LED Driver RT6030GS SOP-16	
Q808	057G 417 12 T	KEC 2N3904S-RTK/PS	
Q808	057G 417 18 T	PMBT3904 SOT-23	
Q802	057G 600923	MOSFET AOD4126 TO-252	
R819	061G0805000 JF	RST CHIPR 0 OHM +-5% 1/8W FENGHUA	
R831	061G0805000 JT	RST CHIPR 0 OHM +- 5% 1/8W TZAIYUAN	
R819	061G0805000 JY	RST CHIPR MAX 0R05 OHM 1/8W YAGEO	
R805	061G0805100 JF	RST CHIPR 10 OHM +-5% 1/8W FENGHUA	
R805	061G0805100 JT	RST CHIP 10R 1/8W 5% TZAIYUAN	
R939	061G0805100 JY	RST CHIPR 10OHM +- 5% 1/8W YEGAO	
R818	061G08051001FF	RST CHIPR 1KOHM +-1% 1/8W FENGHUA	
C806	061G08051001FI	RST CHIPR 1KOHM +-1% 1/8W TA-I	
C806	061G08051001FT	RST CHIP 1K 1/8W 1%	
R818	061G08051001FY	RST CHIP 1K 1/8W 1%	
R811	061G08051002FF	RST CHIPR 10KOHM +-1% 1/8W FENGHUA	
R811	061G08051002FT	RST CHIP 10K 1/8W 1%	
R811	061G08051002FY	RST CHIP 10K 1/8W 1%	
R814	061G08051003FF	RST CHIPR 100KOHM +-1% 1/8W FENGHUA	
R833	061G08051003FT	RST CHIP 100K 1/8W 1%	
R814	061G08051003FY	RST CHIP 100K 1/8W 1%	
R803	061G0805102 JF	RST CHIPR 1K OHM +-5% 1/8W FENGHUA	
R936	061G0805102 JT	RST CHIPR 1K OHM +- 5% 1/8W TZAIYUAN	
R803	061G0805102 JY	RST CHIPR 1K OHM 5% 1/8W YAGE	
R949	061G0805103 JF	RST CHIPR 10K OHM +-5% 1/8W FENGHUA	
R949	061G0805103 JT	RST CHIPR 10K OHM +- 5% 1/8W TZAIYUAN	
R949	061G0805103 JY	RST CHIPR 10KOHM +-5% 1/8W YAGEO	
R824	061G0805104 JY	RST CHIPR 100KOHM 1/8W YAGEO	
R834	061G08051202FI	RST CHIP 12K 1/8W 1% TA-I	
R834	061G08051202FT	RST CHIP 12K 1/8W 1%	
R834	061G08051202FY	RST CHIP 12K 1/8W 1%	
R847	061G0805121 JF	RST CHIPR 120 OHM +- 5% 1/8W FENGHUA	
R847	061G0805121 JT	RST CHIPR 120OHM +- 5% 1/8W TZAIYUAN	
R846	061G0805123 JF	RST CHIPR 12KOHM +-5% 1/8W FENGHUA	
R846	061G0805123 JT	RST CHIP 12K 1/8W 5% TZAIYUAN	
R950	061G08051272FF	RST CHIPR 12.7 KOHM +-1% 1/8W FENGHUA	
R950	061G08051272FT	RST CHIPR 12.7 KOHM +-1% 1/8W TZAIYUAN	
R816	061G08051500FF	RST CHIPR 150OHM +-1% 1/8W FENGHUA	
R816	061G08051500FT	RST CHIPR 150OHM +-1% 1/8W TZAIYUAN	
R816	061G08051500FY	RST CHIPR 150OHM +-1% 1/8W YAGEO	
R952	061G08052001FF	RST CHIPR 2KOHM +-1% 1/8W FENGHUA	
R952	061G08052001FT	RST CHIP 2K 1/8W 1%	
R952	061G08052001FY	RST CHIP 2K 1/8W 1%	
R825	061G0805203 JF	RST CHIPR 20KOHM +-5% 1/8W FENGHUA	

R825	061G0805203 JT	RST CHIPR 20K +-5% 1/8W TZAIYUAN	
R940	061G0805220 JF	RST CHIPR 22 OHM +-5% 1/8W FENGHUA	
R940	061G0805220 JI	RST 0805 22R 5% 1/8W	
R921	061G08052201FF	RST CHIPR 2.2KOHM +-1% 1/8W FENGHUA	
R921	061G08052201FT	RST CHIP 2K2 1/8W 1%	
R815	061G08052202FT	RST CHIP 22K 1/8W 1%	
R815	061G08052202FY	RST CHIPR 22 KOHM +-1% 1/8W	
R829	061G0805243 JF	RST CHIPR 24KOHM +-5% 1/8W FENGHUA	
R829	061G0805243 JT	RST CHIP 24K 1/8W 5% TZAIYUAN	
R927	061G0805271 JI	RST CHIPR 270R 1/8W +-5% TA-I	
R927	061G0805271 JT	RST CHIP 270R 1/8W 5% TZAIYUAN	
R919	061G0805332 JF	RST CHIPR 3.3KOHM +-5% 1/8W FENGHUA	
R919	061G0805332 JT	RST CHIP 3K3 1/8W 5% TZAIYUAN	
R919	061G0805332 JY	RST CHIPR 3K3 +-5% 1/8W YAGEO	
R817	061G08053602FF	RST CHIPR 36KOHM +-1% 1/8W FENGHUA	
R817	061G08053602FI	RST CHIPR 36 KOHM +-1% 1/8W 0805	
R817	061G08053602FT	RST CHIP 36K 1/8W 1%	
R934	061G08053832FF	RST CHIPR 38.3KOHM +-1% 1/8W FENGHUA	
R934	061G08053832FT	RST 0805 38.3K 1% 1/8W	
R934	061G08053832FY	RST CHIPR 38.3KOHM +-1% 1/8W YAGEO	
R948	061G0805392 JF	RST CHIPR 3.9KOHM +-5% 1/8W FENGHUA	
R948	061G0805392 JT	RST CHIP 3K9 1/8W 5% TZAIYUAN	
R948	061G0805392 JY	RST CHIPR 3K9 +-5% 1/8W YAGEO	
R951	061G08054302FF	RST CHIPR 43KOHM +-1% 1/8W FENGHUA	
R951	061G08054302FT	RST CHIP 43K 1/8W 1%	
R951	061G08054302FY	RST CHIP 43K 1/8W 1%	
R937	061G0805471 JF	RST CHIPR 470 OHM +-5% 1/8W FENGHUA	
R937	061G0805471 JT	RST CHIPR 470OHM +-5% 1/8W TZAIYUAN	
R937	061G0805471 JY	RST CHIPR 470OHM +-5% 1/8W YAGEO	
R907	061G08052703FF	RST CHIPR 270K +-1% 1/8W FENGHUA	
R907	061G08052703FT	RST CHIPR 270K +-1% 1/8W TZAI YUAN	
R828	061G0805682 JF	RST CHIPR 6.8KOHM +-5% 1/8W FENGHUA	
R828	061G0805682 JT	RST CHIPR 6K8 +-5% 1/8W TZAIYUAN	
R828	061G0805682 JY	RST CHIPR 6K8 +-5% 1/8W YAGEO	
RJ901	061G1206000 JF	RST CHIPR MAX0R05 1/4W FENGHUA	
RJ901	061G1206000 JT	RST CHIPR MAX0R05 1/4W TZAIYUAN	
RJ901	061G1206000 JY	RST CHIPR MAX0R05 1/4W YAGEO	
R809	061G12061001FF	RST CHIPR 1KOHM +-1% 1/4W FENGHUA	
R809	061G12061001FT	RST CHIP R 1Kohm +-1% 1/4W	
R809	061G12061001FY	RST CHIPR 1KOHM +-1% 1/4W YAGEO	
R945	061G1206101 JF	RST CHIPR 100 OHM +-5% 1/4W FENGHUA	
R945	061G1206101 JT	RST CHIPR 100 OHM +-5% 1/4W TZAIYUAN	
R945	061G1206101 JY	RST CHIPR 100R +-5% 1/4W YAGEO	
R947	061G1206102 JF	RST CHIPR 1KOHM +-5% 1/4W FENGHUA	
R947	061G1206102 JT	RST CHIPR 1KOHM +-5% 1/4W TZAIYUAN	
R947	061G1206102 JY	RST CHIPR 1KOHM 5% 1/4W YAGEO	
R954	061G12061501FF	RST CHIPR 1.5KOHM +-1% 1/4W FENGHUA	

R957	061G12061501FT	RST CHIPR 1.5KOHM +-5% 1/4W 1206	
R957	061G12061501FY	RST CHIPR 1.5KOHM +-1% 1/4W Y	
R904	061G12061504FF	RST CHIPR 1.5MOHM 1% 1/4W FENGHUA	
R904	061G12061504FT	RST CHIP 1M5 1/4W 1%	
R904	061G12061504FY	RST CHIP 1M5 1/4W 1%	
R915	061G1206470 JF	RST CHIPR 47 OHM +-5% 1/4W FENGHUA	
R917	061G1206470 JT	RST CHIPR 47 OHM +-5% 1/4W TZAIYUAN	
R914	061G1206470 JY	RST CHIPR 47R +-5% 1/4W YAGEO	
R918	061G1206471 JI	RST 470 OHM 5% 1/4W TA-I	
R918	061G1206471 JT	RST CHIPR 470 OHM +-5% 1/4W TZAIYUAN	
R918	061G1206471 JY	RST CHIPR 470R 1/4W +-5% YAGEO	
R912	061G1206475 JF	RST CHIPR 4.7 MOHM +-5% 1/4W FENGHUA	
R911	061G1206475 JT	RST CHIPR 4.7 MOHM +-5% 1/4W TZAIYUAN	
R912	061G1206475 JY	RST CHIPR 4M7 +-5% 1/4W YAGEO	
R913	061G1206479 JF	RST CHIPR 4.7OHM +-5% 1/4W FENGHUA	
R913	061G1206479 JI	RST 4.7 OHM 5% 1/4W TA-I	
R913	061G1206479 JT	RST CHIP 4R7 1/4W 5% 215Y1013LT	
R958	061G1206512 JF	RST CHIPR 5.1KOHM +-5% 1/4W FENGHUA	
R958	061G1206512 JI	RST 5.1K OHM 5% 1/4W TA-I	
R959	061G1206512 JT	RST CHIPR 5.1 KOHM +-5% 1/4W TZAIYUAN	
R959	061G1206512 JY	RST CHIPR 5.1 KOHM +-5% 1/4W	
R823	061G12068208FT	RST CHIPR 8.2OHM +-1% 1/4W 1206	
C807	065G080510231J F	CAP 0805 1NF 5% 50V NPO	
C807	065G080510231J Y	CAP CHIP 0805 1N 50V NPO +/-5%	
C807	065G080510232K A	CAP CHIP 0805 1000pF K 50V X7R	
C915	065G080510232K F	CAP 0805 1000PF 10% 50V X7R	
C915	065G080510232K Y	CAP CHIP 0805 1N 50V X7R +/-10%	
C946	065G080510332K A	CAP CHIP 0805 10nF K 50V X7R	
C946	065G080510332K F	CAP 0805 10NF K 50V X7R	
C946	065G080510332K Y	CAP CHIP 0805 10N 50V X7R +/-10%	
C945	065G080510432K A	CAP CHIP 0805 0.1UF K 50V X7R	
C923	065G080510432K F	CAP CHIP 0805 0.1UF K 50V X7R	
C916	065G080510432K T	CAP 0.1UF K 50V X7R TAIYO YUDEN	
C923	065G080510432K Y	CAP CHIP 0805 100N 50V X7R +/-10%	
C935	065G080522131J A	CAP 0805 220pF J 50V NPO	
C935	065G080522131J F	CAP CHIP 0805 220PF J 50V NPO	
C935	065G080522131J Y	CAP CHIP 0805 220P 50V NPO +/-5%	
C948	065G080533422K Y	CAP CHIP 0805 330N 25V X7R +/-10%	
C948	065G080533432K 3	CAP CHIP 0805 330N 50V X7R +/-10%	
C948	065G080533432K A	CAP 0805 330NF 10% 50V X7R	
C948	065G080533432K M	CAP 0805 330NF 10% 50V X7R	
C948	065G080533432K Y	CAP CHIP 0805 330N 50V X7R +/-10%	
C819	065G080539232K F	CAP CHIP 0805 3.9NF K 50V X7R	
C819	065G080539232K Y	CAP CHIP 0805 3.9nF K 50V X7R	
C810	065G080547232K A	CAP 0805 4700pF K 50V X7R	
C810	065G080547232K F	CAP 0805 4.7NF 10% 50V X7R	
C810	065G080547232K Y	CAP CHIP 0805 4N7 50V X7R +/-10%	

C914	065G080547422K Y	CAP CHIP 0805 0.47UF K 25V X7R	
C811	065G080547432K 3	CAP 0.47UF 10% 50V X7R	
C811	065G080547432K A	CAP CHIP 0805 0.47UF K 50V X7R	
C914	065G080547432K F	CAP 0805 0.47UF K 50V X7R	
C914	065G080547432K M	MLCC 0805 0.47UF 50V X7R	
C811	065G080547432K T	CAP CHIP 0805 0.47UF K 50V X7R	
D806	093G 64S 38SEM	BAW56 SOT-23 SEMTECH	
D808	093G 60924	DIODE SR510-22 DO-201AD	
D807	093G 64 38 D	DIODE BAW56 DIODES	
D807	093G 64 38 P	BAW56	
D803	093G 64 42 P	BAV70 SOT23 BY PAN JIT	
D803	093G 64 42 PP	BAV70 SOT-23	
R807	061G 1SJ50752T SY	RST WD 0.05R 5% 1W	
R810	061G 20010252T	RST MFR 1K OHM +-1% 1/4W	
R810	061G 20010252T TZ	RST MFLM 1KR 1/4W 1%	
R908	061G 30347852T SY	RST FUSER 0.47 OHM +-5% 1W	
R909	061G152M10452T	RST MOFR 100KOHM +-5% 2WS	
R930	061G152M10452T SY	RST MOFR 100KOHM +-5% 2WS FUTABA	
R910	061G152M12952T SY	RST MOF 1R2 5% 2W	
R938	061G152M24852T SY	RST MOFR 0.24OHM +-5% 2WS SY	
R905	061G203S15552T TZ	RST MFLM 1.5M OHM 0.5W 1%	
R920	061G203S24252T TZ	RST MFLM 2K4 0.6W 1%	
R901	061G212Y10552T SY	RST MGFR 1MOHM +-5% 1/2W FUTABA	
R933	061G214Y10552T	RST MGFR 1MOHM +-5% 1/4W	
FB901	071G 55 29	FERRITE BEAD	
ZD903	093G 3916652T	MTZJ15B (13.89-14.62)	
ZD802	093G 3917052T	MTZJ27B (24.97-26.26V)	
ZD907	093G 3917152T	MTZJ T-72 30B	
ZD902	093G 3919652T	DIODE MTZJ T-72 5.6B 500mW/5.6V DO-34	
ZD902	093G 3959652T	GDZJ5.6B	
ZD802	093G 3995552T	DIODE GDZJ27B DO-35	
D901	093G 52 1552T	DIODE 1N4007-E3/73 1A/1000V DO-41	
D901	093G 5212T52T	DIODE 1N4007-AO DO-41	
D908	093G 64 1152T	DIODE 1N4148	
D910	093G 64 1152T PH	SWITCH DIODE 1N4148 BY NXP	
D910	093G 6452452T	SWITCHING 1N4148-B4006 0.2A 100V DO-35	
ZD903	093G 39G 5	DIODE MTZJ15B DO-34	
ZD802	093G 39G 6	DIODE MTZJ27B DO-34	
D911	093G110050152T	DIODE PR1007 1A/1000V 500ns DO-41	
IC907	056G 158 10 T	IC AS431AZTR-E1 TO-92 BY AAC	
IC903	056G 158 12	Shunt Regulator KIA431A-AT/P TO-92	
C919	065G 1K222 5T	0.0022uF 1KV +-10%	
C919	065G 1K222 5T6213	CAP CER 2.2NF 10% 1KV Y5P	
C937	065G 1K3319AT	C CAP. 330PF 1KV RR	
C942	065G 2K152 2T6921	CAP CER 1500pF K 2KV Y5P	
C913	065G 2K222 2T6921	CAP CER 2200PF K 2KV Y5P	
C803	065G 550104 7T6921	CAP CER 100V 0.1UF Z Y5V	

C937	065G517K3314AT	CAP CER 330PF 10% 500V R	
C918	067G215P1017CT	EC 100UF 20% 50V GF 10*9	
C918	067G215P1017KT	EC 100UF 20% 50V EH 10*9	
C918	067G215P1017LT	EC 100UF 20% 50V 10*9	
1053	CBPFA4DDZ1	MAIN PCB Assy	
CN401	033G380213B YH	WAFER 2.0mm 13P	
CN401	033G380213B YH L	WAFER 2.0MM 13P	
C705	067G204V471 2K	CS CAP 470uF 10V 8*8 mm	
C705	067G215H471 2C	EC 470UF 20% 10V SY 8*9	
C4019	067G315M1013HV	105C 100UF,M,16V	
CN111	088G 78 13 80 YG	RCA JACK 1*5 G/BL/R/W/R V/T 10.5mm	
CN113	088G 78 1380C	RCA JACK 1*5 G/BL/R/W/R 10.5mm	
CN102	088G 302 77 YG	PHONE JACK V/T 3P GREEN 1*1 H=10.3	
CN602	088G 30211K	PHONE JACK 7PIN	
CN102	088G 30277C	PHONE JACK 3P GREEN V/T 10.5mm	
CN602	088G 302A11 YG	PHONE JACK 3.5μ 7PIN BLACK CKX3.507B-01	
CN101	088G 35315FVCL	D-SUB CONN 15P V/T 10.5mm WITH SCREW	
CN101	088G 35315FVDL	D-SUB CONN 15P FEMALE V/T WITH SCREW	
CN121	088G 78G131ACL	RCA JACK 6P R/A Y/W/R H 1*3 H=10.5	
CN121	088G 78G131AYG	RCA JACK 6P R/A Y/W/R H 1*3 H=10.5	
CN1101	088G 78G131XYG	RCA JACK V/T 6P Y/W/R 1*3 H=10.6	
TU102	094G PAL D 6L	TUNER CHINA TDTK-G702D	
TU102	094G PAL D 9L	TUNER CHINA F35CT-2-E	
CN410	311GW200G03AAX	WAFER 2.0mm 3P W2011-03SVA-S13	
CN601	311GW250B04ABX	WAFER 2.5mm 4P W2415-04RVA-S01	
CN701	311GW250B13ABX	WAFER 2.5mm 13P W2415-13RVA-S01	
U401	056G 562384	SCALER MT5301BGMU LQFP-256	
U705	056G 563149	IC G903T63UF 0.6A/3.3V SOT-223	
U701	056G 563179	DC/DC CONVERTER IC SC189ASKTRT SOT23-5	
U703	056G 563323	DC/DC AOZ1242AI 3A SO-8	
U402	056G 615118	DRAM NT5TU64M16GG-BD 1Gb BGA-84	
U605	056G 616 58	IC DRV603PWR 870mW TSSOP-14	
U606	056G 616 59	IC TPA6132A2RTER 25mW QFN-16	
U602	056G 616 94	IC AD82587-LEG 12W 7x7 48L E-LQFP	
U501	056G 623 43	Video Switch TMDS361BPAGR TQFP-64	
U4101	056G 643 35	IC MAX809STRG 2.93V SOT23-3	
U105	056G 662505	ESD PROTECT AOZ8105CI SOT-23-6	
U102	056G 665110	Others Multiplexer CD4052BPW TSSOP-16	
U1001	056G 665918	IC STMPS2171STR SOT23-5L	
U506	056G1133913	EEPROM M24C02-WDW6P 2Kb TSSOP8	
Q503	057G 417 4	PMBS3904/PHILIPS-SMT(04)	
Q609	057G 417 6	PMBS3906/PHILIPS-SMT(06)	
Q1103	057G 759 2	RK7002FD5T116 SOT-23 BY ROHM	
Q707	057G 763 79	FET AO4449 -7A/-30V SOIC-8	
Q108	057G 763904	TRA FET 2N7002 SOT-23 PHILIPS	
TH1001	061G 52902	PTC CHIP 8V 0R4 KMC4S075RY	
RP4101	061G 1260008JI	RST NET 0R 5% 1/16W	

RP4106	061G 1260008JT	RST NET 0R 5% 1/16W	
RP4101	061G 1260008JY	RST CHIP AR 8P4R 0 OHM +-5% 1/16W	
R4037	061G0402000 JI	RST 0402 0.05R MAX 1/16W	
R4001	061G0402000 JT	RST CHIPR MAX0R05 1/16W TZAIYUAN	
R559	061G04021000FI	RST 0402 100R 1% 1/16W TA-I	
R560	061G04021000FT	RST CHIP 100R 1/16W 1%	
R560	061G04021000FY	RST CHIP 100R 1/16W 1%	
R4008	061G04021001FI	RST R 0402 1K 1% 1/16W TA-I	
R4007	061G04021001FT	RST CHIP R 1Kohm 1/16W +/-1%	
R4007	061G04021001FY	RST CHIP 1K 1/16W 1%	
R742	061G04021002FI	RST R 0402 10K 1% 1/16W TA-I	
R748	061G04021002FT	RST CHIPR 10K +-1% 1/16W TZAIYUAN	
R641	061G0402101 JI	RST R 0402 100R 5% 1/16W TA-I	
R4130	061G0402101 JT	RST CHIP 100R 1/16W 5% TZAIYUAN	
R4130	061G0402101 JY	RST CHIPR 100 OHM +-5% 1/16W	
R556	061G0402102 JI	RST R 0402 1K 5% 1/16W TA-I	
R556	061G0402102 JT	RST CHIP 1K 1/16W 5% TZAIYUAN	
R185	061G0402103 JF	RST CHIPR 10KOHM +-5% 1/16W FENGHUA	
R635	061G0402103 JI	RST R 0402 10K 5% 1/16W TA-I	
R418	061G0402103 JT	RST CHIP 10K 1/16W 5% TZAIYUAN	
R418	061G0402103 JY	RST CHIPR 10KOHM +-5% 1/16W Y	
R1108	061G0402104 JF	RST CHIPR 100KOHM +-5% 1/16W FENGHUA	
R1109	061G0402104 JI	RST R 0402 100K 5% 1/16W TA-I	
R1109	061G0402104 JT	RST CHIP 100K 1/16W 5% TZAIYUAN	
R1136	061G0402104 JY	RST CHIPR 100KOHM +-5% 1/16W YAGEO	
R741	061G0402123 JI	RST 0402 12K 5% 1/16W	
R741	061G0402123 JT	RST CHIPR 12KOHM +-5% 1/16W TZAIYUAN	
R741	061G0402123 JY	RST CHIPR 12KOHM +-5% 1/16W YAGEO	
R4059	061G04021301FF	RST 0402 1.3K 1% 1/16W FENGHUA	
R4059	061G04021301FI	RST R 0402 1.3K 1% 1/16W TA-I	
R4059	061G04021301FT	RST 0402 1.3K 1% 1/16W TZAIYUAN	
R1178	061G0402153 JI	RST 0402 15K 5% 1/16W	
R735	061G0402153 JT	RST CHIP 15K 1/16W 5% TZAIYUAN	
R198	061G0402180 JI	RST 0402 18R 5% 1/16W	
R219	061G0402180 JT	RST CHIP 18R 1/16W 5% TZAIYUAN	
R722	061G0402184 JF	RST CHIP 180K 1/16W 5% FENGHUA	
R722	061G0402184 JT	RST CHIPR 180K 1/16W +-5% TZAIYUAN	
R749	061G04022001FF	RST CHIPR 2KOHM +-1% 1/16W FENGHUA	
R749	061G04022001FI	RST R 0402 2K 1% 1/16W TA-I	
R749	061G04022001FT	RST CHIP R 2Kohm 1/16W +/-1%	
R749	061G04022001FY	RST CHIP R 2Kohm 1/16W +/-1%	
R1126	061G0402201 JI	RST 0402 200R 5% 1/16W	
R1126	061G0402201 JT	RST CHIP 200R 1/16W 5% TZAIYUAN	
R1197	061G0402202 JI	RST 0402 2K 5% 1/16W	
R1197	061G0402202 JT	RST CHIP 2K 1/16W 5% TZAIYUAN	
R1197	061G0402202 JY	RST CHIPR 2KOHM 1/16W YAGEO	
R1192	061G0402203 JI	RST R 0402 20K 5% 1/16W TA-I	

R1192	061G0402203 JT	RST CHIP 20K 1/16W 5% TZAIYUAN	
R1192	061G0402203 JY	RST CHIPR 20KOHM +-5% 1/16W YAGEO	
R736	061G04022153FI	RST R 0402 215K 1% 1/16W TA-I	
R736	061G04022153FT	RST 0402 215K 1/16W 1% TZAIYUAN	
R639	061G0402220 JI	RST R 0402 22R 5% 1/16W TA-I	
R640	061G0402220 JT	RST CHIP 22R 1/16W 5% TZAIYUAN	
R639	061G0402220 JY	RST CHIPR 22 OHM £+-5% 1/16W YAGEO	
R706	061G0402222 JF	RST CHIPR 2.2KOHM +-5% 1/16W FENGHUA	
R4106	061G0402222 JI	RST R 0402 2.2K 5% 1/16W TA-I	
R4106	061G0402222 JT	RST CHIP 2K2 1/16W 5% TZAIYUAN	
R706	061G0402222 JY	RST CHIPR 2.2KOHM +-5% 1/16W YAGEO	
R1004	061G0402223 JI	RST R 0402 22K 5% 1/16W TA-I	
R1004	061G0402223 JT	RST CHIP 22K 1/16W 5% TZAIYUAN	
R1004	061G0402223 JY	RST CHIPR 22KOHM +-5% 1/16W YAGEO	
R729	061G04022372FI	RST R 0402 23.7K 1% 1/16W TA-I	
R729	061G04022372FT	RST 0402 23.7K 1% 1/16W TZAIYUAN	
R1156	061G0402270 JF	RST CHIP 27R 1/16W 5% FENGHUA	
R1156	061G0402270 JT	RST CHIP 27R 1/16W 5% TZAIYUAN	
R1153	061G0402270 JY	RST CHIP 27R 1/16W 5% YAGEO	
R743	061G04022701FI	RST R CHIP 2.7K 1/16W 1% TA-I	
R743	061G04022701FT	RST 0402 2.7K 1% 1/16W TZAIYUAN	
R1114	061G04022701FY	RST CHIP 2.7K 1/16W 1%	
R650	061G0402330 JI	RST 0402 33R 5% 1/16W TA-I	
R651	061G0402330 JT	RST CHIP 33R 1/16W 5% TZAIYUAN	
R651	061G0402330 JY	RST CHIPR 33 OHM £«-5£¥ 1/16W YAGEO	
R1125	061G0402331 JI	RST 0402 330R 5% 1/16W TA-I	
R1125	061G0402331 JT	RST CHIP 330R 1/16W 5% TZAIYUAN	
R419	061G0402332 JF	RST CHIPR 3.3KOHM 5% 1/16W FENGHUA	
R421	061G0402332 JI	RST 0402 3.3K 5% 1/16W TA-I	
R419	061G0402332 JT	RST CHIP 3K3 1/16W 5% TZAIYUAN	
R513	061G04024021FI	RST 0402 4.02K 1% 1/16W	
R513	061G04024021FT	RST 0402 4.02K 1% 1/10W TZAIYUAN	
R4024	061G0402432 JI	RST 0402 4.3K 5% 1/16W	
R4024	061G0402432 JT	RST CHIP 4K3 1/16W 5% TZAIYUAN	
R4044	061G0402470 JF	RST CHIPR 47 OHM 5% 1/16W FENGHUA	
R4044	061G0402470 JI	RST 0402 47R 5% 1/16W	
R4044	061G0402470 JT	RST CHIP 47R 1/16W 5% TZAIYUAN	
R1120	061G04024701FI	RST 0402 4.7K 1/16W 1% TA-I	
R1120	061G04024701FT	RST CHIP 4K7 1/16W 1% TZAIYUAN	
R186	061G0402472 JF	RST CHIPR 4.7KOHM +-5% 1/16W FENGHUA	
R4102	061G0402472 JI	RST R CHIP 4.7K 5% 1/16W TA-I	
R4102	061G0402472 JT	RST CHIP 4K7 1/16W 5% TZAIYUAN	
R4102	061G0402472 JY	RST CHIPR 4.7KOHM +-5% 1/16W YAGEO	
R734	061G0402473 JI	RST R 0402 47K 5% 1/16W TA-I	
R734	061G0402473 JT	RST CHIP 47K 1/16W 5% TZAIYUAN	
R162	061G0402474 JI	RST 0402 470K 5% 1/16W TA-I	
R162	061G0402474 JT	RST CHIP 470K 1/16W 5% TZAIYUAN	

R1159	061G0402510 JF	RST CHIP 51R 1/16W 5% FENGHUA	
R1159	061G0402510 JT	RST CHIP R 51ohm 1/16W +/-5% TZAIYUAN	
R1159	061G0402510 JY	RST CHIP 51R 1/16W 5% YAGEO	
R4010	061G04025101FF	RST CHIP 5.1K 1/16W 1% FENGHUA	
R195	061G04025101FI	RST R 0402 5.1K 1% 1/16W TA-I	
R4010	061G04025101FT	RST CHIP 5.1K 1/16W 1% TZAIYUAN	
R1171	061G0402512 JI	RST 0402 5.1K 5% 1/16W	
R1171	061G0402512 JT	RST CHIP 5K1 1/16W 5% TZAIYUAN	
R1177	061G0402513 JI	RST 0402 51K 5% 1/16W	
R1177	061G0402513 JT	RST CHIP 51K 1/16W 5% TZAIYUAN	
R154	061G0402560 JI	RST 0402 56R 5% 1/16W	
R150	061G0402560 JT	RST CHIP 56R 1/16W 5% TZAIYUAN	
R153	061G0402560 JY	RST CHIPR 56 OHM 1/16W YAGEO	
R4023	061G04025600FI	RST R 0402 560R 1% 1/16W TA-I	
R4023	061G04025600FT	RST CHIP 560R 1/16W 1%	
R4023	061G04025600FY	RST CHIP 560R 1/16W 1%	
R1102	061G04025602FI	RST R 0402 56K 1% 1/16W TA-I	
R1102	061G04025602FT	RST 0402 56K 1/16W 1% TZAIYUAN	
R725	061G0402563 JF	RST CHIPR 56KOHM 1/16W FENGHUA	
R720	061G0402563 JT	RST CHIPR 56KOHM 1/16W TZAIYUAN	
R725	061G0402563 JY	RST CHIPR 56KOHM 1/16W YAGEO	
R172	061G0402680 JI	RST 0402 68R 5% 1/16W	
R172	061G0402680 JT	RST CHIP 68R 1/16W 5% TZAIYUAN	
R171	061G04027509FI	RST R 0402 75R 1% 1/16W TA-I	
R103	061G04027509FT	RST CHIP 75R 1/16W 1%	
R171	061G04027509FY	RST CHIP 75R 1/16W 1%	
R732	061G04028201FI	RST R 0402 8.2K 1% 1/16W TA-I	
R732	061G04028201FT	RST 0402 8.2K 1% 1/16W TZAIYUAN	
R1175	061G0402912 JF	RST CHIP 9K1 1/16W 5% FENGHUA	
R1175	061G0402912 JT	RST CHIP 9K1 1/16W 5% TZAIYUAN	
R1182	061G0402912 JY	RST CHIP 9K1 1/16W 5% YAGEO	
R752	061G0603000 JI	RST R 0603 0.05R MAX 1/16W TA-I	
R526	061G0603000 JT	RST CHIP MAX 0R05 1/10W TZAIYUAN	
R660	061G0603100 JF	RST CHIPR 10 OHM 5% 1/10W FENGHUA	
R659	061G0603100 JI	RST R 0603 10R 5% 1/16W TA-I	
R662	061G0603100 JT	RST CHIP 10R 1/10W 5% TZAIYUAN	
R1179	061G06031021FF	RST CHIP 1.02K 1/10W 1% FENGHUA	
R1179	061G06031021FT	RST CHIPR 1K02 +-1% 1/10W TZAIYUAN	
R1179	061G06031021FY	RST CHIP 1.02K 1/10W 1% YAGEO	
R553	061G0603103 JF	RST CHIPR 10K OHM +-5% 1/10W FENGHUA	
R727	061G0603103 JI	RST 0603 10K 5% 1/10W TA-I	
R553	061G0603103 JT	RST CHIP 10K 1/10W 5% TZAIYUAN	
R512	061G0603103 JY	RST CHIPR 10KOHM +-5% 1/10W YAGEO	
R4131	061G06031101FF	RST CHIPR 1.1KOHM +-1% 1/10W FENGHUA	
R4131	061G06031101FT	RST CHIP 1K1 1/10W 1%	
R4132	061G06031101FY	RST CHIP 1K1 1/10W 1%	
R508	061G0603273 JI	RST 0603 27K 5% 1/10W	

R508	061G0603273 JT	RST CHIP 27K 1/10W 5% TZAIYUAN	
R101	061G0603303 JI	RST 0603 30K 5% 1/10W TA-I	
R101	061G0603303 JT	RST CHIP 30K 1/10W 5% TZAIYUAN	
R623	061G0603471 JF	RST CHIPR 470OHM +-5% 1/10W FENGHUA	
R623	061G0603471 JI	RST R 0603 470R 5% 1/16W TA-I	
R623	061G0603471 JT	RST CHIPR 470OHM +-5% 1/10W TZAIYUAN	
R516	061G0603473 JI	RST R 0603 47K 5% 1/16W TA-I	
R555	061G0603473 JT	RST CHIP 47K 1/10W 5% TZAIYUAN	
R712	061G0603822 JF	RST CHIPR 8.2KOHM 5% 1/10W FENGHUA	
R712	061G0603822 JI	RST 0603 8.2K 5% 1/10W	
R712	061G0603822 JT	RST CHIP 8K2 1/10W 5% TZAIYUAN	
R723	061G1206103 JF	RST CHIPR 10KOHM +-5% 1/4W FENGHUA	
R723	061G1206103 JI	RST 1206 10K 5% 1/4W	
R723	061G1206103 JT	RST CHIPR 10KOHM +-5% 1/4W TZAIYUAN	
C656	065G040210131J 3	CAP CHIP 0402 100P 50V NPO +/-5%	
C656	065G040210131J A	CAP CHIP 0402 100PF J 50V NPO	
C656	065G040210131J F	CAP CHIP 0402 100PF J 50V NPO	
C656	065G040210131J Y	CAP CHIP 0402 100P 50V NPO +/-5%	
C611	065G040210232K A	CAP 0402 1NF K 50V X7R	
C1163	065G040210232K T	CAP CHIP 0402 1000pF 50V X7R	
C610	065G040210232K Y	CAP CHIP 0402 1N 50V X7R +/-10%	
C4109	065G040210412K 3	CAP CHIP 0402 100N 16V X7R 10%	
C4040	065G040210412K A	CAP CHIP 0402 100nF K 16V X7R	
C4046	065G040210412K T	CAP CHIP 0402 100nF 16V X7R	
C4040	065G040210412K Y	CAP CHIP 0402 100N 16V X7R +/-10%	
C756	065G0402105A5K 3	CAP CHIP 0402 1UF K 10V X5R	
C756	065G0402105A5K A	CAP CHIP 0402 1UF K 10V X5R	
C750	065G0402105A5K T	CAP CHIP 0402 1uF K 10V X5R	
C627	065G0402105A5K Y	CAP 0402 1UF K 10V X5R	
C1128	065G040212031J A	CAP CHIP 0402 12PF J 50V NPO	
C1128	065G040212031J M	CAP 0402 12PF 50V NPO	
C1128	065G040212031J Y	CAP CHIP 0402 12P 50V NPO +/-5%	
C733	065G040212232K A	CAP CHIP 0402 1.2NF K 50V X7R	
C733	065G040212232K T	CAP CHIP 0402 1.2NF K 50V X7R	
C733	065G040212232K Y	CHIP 0402 1.2NF K 50V X7R	
C120	065G040215031J 3	MLCC 0402 15pF 50V NPO +-5% TDK	
C125	065G040215031J A	CAP CHIP 0402 15PF J 50V NPO	
C1129	065G040215031J M	MLCC 0402 CAP 15pF 50V NPO	
C1129	065G040215031J Y	CAP CHIP 0402 15pF J 50V NPO	
C744	065G040218131J 3	CAP CHIP 0402 180P 50V NPO +/-5%	
C732	065G040218131J A	MLCC 0402 180pF 50V NPO +-5% SAMSUNG	
C732	065G040218131J T	CAP CHIP 0402 180PF 50V J NPO	
C732	065G040218131J Y	CAP CHIP 0402 180P 50V NPO +/-5%	
C154	065G040222031J 3	CAP CHIP 0402 22P 50V NPO +/-5%	
C154	065G040222031J A	CAP 0402 22PF J 50V NPO	
C1142	065G040222031J T	CAP CHIP 0402 22pF J 50V NPO	
C154	065G040222031J Y	CAP CHIP 0402 22P 50V NPO +/-5%	

C1155	065G040222131J	A	CAP CHIP 0402 220PF J 50V NPO	
C1166	065G040222131J	T	CAP CHIP 0402 220pF 50V NPO	
C745	065G040222232K	3	CAP CHIP 0402 2N2 50V X7R +/-10%	
C607	065G040222232K	A	CAP CHIP 0402 2.2NF K 50V X7R	
C745	065G040222232K	T	CAP CHIP 0402 2.2NF K 50V X7R	
C607	065G040222232K	Y	CAP CHIP 0402 2N2 50V X7R +/-10%	
C4104	065G040222415K	A	CAP 0402 0.22UF K 16V X5R	
C4104	065G040222415K	T	CAP CHIP 0402 220nF K 16V X5R	
C4105	065G040227031J	A	CAP 0402 27PF 50V NPO	
C4105	065G040227031J	M	CAP 0402 27pF 5% 50V NPO	
C4105	065G040227031J	T	CAP CHIP 0402 27pF 50V NPO	
C4106	065G040227031J	Y	CAP CHIP 0402 27P 50V NPO +/-5%	
C207	065G040233031J	A	CAP 0402 33PF J 50V NPO	
C207	065G040233031J	T	CAP CHIP 0402 33pF 50V NPO	
C207	065G040233031J	Y	CAP CHIP 0402 33P 50V NPO +/-5%	
C1167	065G040247031J	A	CAP CHIP 0402 47PF J 50V NPO	
C1167	065G040247031J	T	CAP CHIP 0402 47PF 50V J NPO	
C1167	065G040247031J	Y	CAP CHIP 0402 47pF 50V NPO +/-5%	
C108	065G040247312K	3	CHIP CAP 47N 16V X7R 10%	
C1147	065G040247312K	A	CAP CHIP 0402 47nF K 16V X7R	
C4001	065G040247312K	T	CAP 0402 47NF 10% 16V X7R	
C1148	065G040256031J	A	CAP CHIP 0402 56PF J 50V NPO	
C1148	065G040256031J	T	CAP CHIP 0402 56PF 50V J NPO	
C1148	065G040256031J	Y	CAP CHIP 0402 56pF 50V NPO +/-5%	
C145	065G060310332K	3	CAP CHIP 0603 10N 50V X7R +/-10%	
C138	065G060310332K	A	CAP CHIP 0603 10nF K 50V X7R	
C755	065G060310332K	F	CAP CHIP 0603 10NF K 50V X7R	
C138	065G060310332K	Y	CAP CHIP 0603 10N 50V X7R +/-10%	
C4030	065G060310412K	M	MLCC 0603 CAP 0.1uF 16V X7R	
C4030	065G060310412K	Y	CAP CHIP 0603 100N 16V X7R +/-10%	
C635	065G060310432K	A	CAP CHIP 0603 100nF K 50V X7R	
C637	065G060310432K	F	CAP CHIP 0603 0.1UF K 50V X7R	
C637	065G060310432K	Y	CAP 0603 100NF 10% 50V X7R	
C734	065G060310512K	3	MLCC 0603 CAP 1uF K 16V X7R	
C734	065G060310512K	A	CAP 0603 1UF 10% 16V X7R	
C734	065G060310512K	T	CAP 0603 1UF 10% 16V X7R	
C734	065G060310512K	Y	CAP CHIP 0603 1UF K 16V X7R	
C1175	065G060310517Z	3	CAP CHIP 0603 1uF 16V Y5V -20%+80%	
C616	065G060310517Z	Y	CAP 0603 1UF -20%+80% 16V Y5V	
C121	065G060315232K	3	CAP 0603 1.5NF 10% 50V X7R	
C147	065G060315232K	A	CAP CHIP 0603 1.5NF K 50V X7R	
C121	065G060315232K	Y	CAP CHIP 0603 1500pF 50V X7R	
C714	065G060322422K	A	MLCC 0603 220nF 25V X7R +/-10% SAMSUNG	
C762	065G060322422K	T	CAP CHIP0603 220NF K 25V X7R	
C714	065G060322422K	Y	CAP 0603 220N 25V X7R 10%	
C613	065G060322515K	A	CAP 0603 2.2UF K 16V X5R	
C613	065G060322515K	T	CAP CHIP 0603 2.2uF K 16V X5R	

C631	065G060347412K A	CAP CHIP 0603 470nF K 16V X7R	
C631	065G060347412K T	CAP CHIP 0603 0.47UF K 16V X7R	
C631	065G060347412K Y	CAP CHIP 0.47uF 16V +/-10% X7R	
C753	065G0603475A5K 3	CAP 0603 4.7UF K 10V X5R	
C753	065G0603475A5K A	CAP 0603 4.7UF 10V X5R K	
C753	065G0603475A5K T	CAP CHIP 0603 4.7UF K 10V X5R	
C753	065G0603475A5K Y	CAP 0603 4.7UF 10% 10V X5R	
C649	065G080510232K 3	CAP CHIP 0805 1N 50V X7R +/-10%	
C648	065G080510232K A	CAP CHIP 0805 1000pF K 50V X7R	
C649	065G080510232K F	CAP 0805 1000PF 10% 50V X7R	
C648	065G080510232K Y	CAP CHIP 0805 1N 50V X7R +/-10%	
C728	065G080510615K 3	CAP CHIP 0805 10U 16V X5R +/-10%	
C742	065G080510615K A	CHIP 10uF 16V X5R 0805	
C742	065G080510615K T	CHIP 10uF 16V X5R 0805	
C101	065G0805106A5K 3	CHIP 10uF 10V X5R 10%	
C706	065G0805106A5K T	CHIP 10uF 10V X5R 0805	
C4041	065G0805106A7Z 3	CAP CHIP 0805 10U 10V Y5V -20~+80%	
C4041	065G0805106A7Z Y	CAP CHIP 0805 10U 10V Y5V -20~+80%	
C638	065G080522432K 3	CAP CHIP 0805 220N 50V X7R +/-10%	
C638	065G080522432K A	CAP CHIP 0805 0.22UF K 50V X7R	
C647	065G080522432K Y	CAP CHIP 0805 220N 50V X7R +/-10%	
C4031	065G080547515K 3	MLCC 0805 4U7 16V X5R +/-10%	
C4031	065G080547515K A	CAP 0805 4.7UF 10% 16V X5R	
C4031	065G080547515K T	CAP CHIP 0805 4.7UF K 16V X5R	
C4031	065G080547515K Y	CAP CHIP 0805 4.7UF K 16V X5R	
C731	065G120610532K 3	CAP CHIP 1uF 50V X7R	
C730	065G120610532K A	CAP 1206 1UF K 50V X7R	
C730	065G120610532K T	CAP CHIP 1206 1uF K 50V X7R	
C730	065G120610532K Y	CAP CHIP 1206 1UF K 50V X7R	
C737	065G120610625K 3	CAP CHIP 1206 10uF K 25V X5R	
C737	065G120610625K A	CAP 1206 10UF 10% 25V X5R	
C737	065G120610625K T	CAP CHIP 1206 10uF K 25V X5R	
C737	065G120610625K Y	CAP CHIP 1206 10uF K 25V X5R	
C736	065G121010622K 3	CHIP 10uF 25V X7R 10%	
C736	065G121010622K A	CAP CHIP 1210 10UF K 25V X7R	
C736	065G121010622K T	CHIP 10uF 25V X7R 10%	
C736	065G121010622K Y	CAP 1210 10UF 10% 25V X7R	
C1139	067G 3112213CT	EC SMD 220UF 16V HV 6.3*7.7	
C4043	067G 3112213LT	EC SMD 220UF 16V VEJ 6.3*7.7	
C1002	067G311C4704CT	EC SMD 47UF 20% 25V JV 6.3*7.7	
C1002	067G311C4704LT	EC SMD 47UF 20% 25V VEU 6.3*7.7	
FB713	071G 56K121 M	CHIP BEAD 120OHM 6A MGLB2012-120T-LF	
FB713	071G 56K121 TA	CHIP BEAD 120R/6000mA HCB2012KF-121T60	
FB710	071G 59A121 M	CHIP BEAD 0603 120R 25% 1608E121T3R0-LF	
FB720	071G 59A121 TA	CHIP BEAD 120R/3000mA HCB1608KF-121T30	
FB110	071G 59K300 M	CHIP BEAD 0603 30R 700mA	
FB110	071G 59K300 TA	CHIP BEAD 0603 30R/700mA TAI-TECH	

L1111	073G 63108 T	CHIP INDUCROR 0U10 10% MLF1608DR10KT	
L1111	073G 63108 TA	CHIP INDUCROR 0603 0.10 10% 50mA	
L1115	073G 63189 TA	CHIP INDUCTOR 1U8 10% FCI1608F-1R8K	
L1115	073G 6318910J	CHIP 0603 1.8UH +-10%	
L1101	073G 63229 TA	CHIP INDUCROR 2.2uH 10% FCI1608F-2R2K	
L1101	073G 6322910M	CHIP IND 0603 2.2uH+-10% MICROGATE	
L703	073G253S 31 H	SMD CHOKE 15.0uH	
L704	073G253S 46 H	SMD CHOKE 4.7uH	
L704	073G253S 46 S	SMD CHOKE 4.7uH	
L704	073G253S 46 X	SMD CHOKE 4.7uH 20% 2.8A 3SMCD54-4R7M	
L701	073G253S 68 H	SMD CHOKE 2.2uH 30% 2A	
L701	073G253S 68 X	SMD CHOKE 2.2uH 30% 2A	
L604	073G253S106 H	SMD CHOKE 56UH 20% 0.24R SPI75QR-560	
L1108	073G253S903 H	SMD CHOKE 150UH 10% 0.71R SPI75QR-151	
CN501	088G 34019H VA	HDMI HEADER 19P V/T H:13.0mm	
CN501	088G 34019H VD	HDMI HEADER 19P V/T H:13.0mm	
CN501	088G 34019H VT	HDMI HEADER 19P BLACK -	
CN506	088G 34019KA1D	HDMI HEADER 19P H: 2.8mm with spring	
CN506	088G 34019KA1V	HDMI HEADER 19P H: 2.8mm with spring	
CN103	088G352F4B1ACL	USB CONN A TYPE R/A SMD 4P BLACK H=8.5	
D603	093G 60518SEM	DIODE BAT54C-HAF 300mA/30V SOT-23	
X4101	093G 22S921 C	CRYSTAL 27MHz 20P SMD-5.0x3.2	
ZD107	093G 39P599 T	MM3Z5V6B	
ZD113	093G 39S 34 T	UDZSNP5.6B ROHM	
ZD601	093G 39S 47	BZX84C3V6 SOT-23	
D701	093G 60S 43 T	DIODE SX36 3A/40V SMA	
ZD702	093G 60S902 T	DIODE BAT54 SOT-23 PHILIPS	
D704	093G 60S927 T	DIODE SX34 DO-214AA	
D504	093G 64S900 T	DIODE BAS316 SOT-323 PHILIPS	
CN408	311GW125A40ACH	WAFER 1.25mm 40P	
U403	705TZA56193	Flash Assembly	
U4103	705TZA56194	EEPROM Assembly	
C729	067G215P1017CT	EC 100UF 20% 50V GF 10*9	
C729	067G215P1017KT	EC 100UF 20% 50V EH 10*9	
C729	067G215P1017LT	EC 100UF 20% 50V 10*9	
C622	067G305S3316CT	EC 330UF 20% 35V KW 10*9	
1056	IRPFAPA3	IR PCB ASSY	
U201	056G 627 50	IC IR IRM-3636F45 36KHZ	
LED302	081G 14 50 EL	LED Red 204-10SURD/S530-A3	
CN001	033G8032 3F X	WAFER 3P 1.25MM	
CN001	033G8032 3F HR	CONNECTOR 3P 1.25	
CN301	033G8032 7F X	WAFER 7P 1.25MM S1315-07RVB-S01-K	
CN001	033G8032 7F HR	CONNECTOR	
Q301	057G 419513	BC847C	
Q301	057G 477900 T	TRA SIG SM BC847C (KEC0) R	
R203	061G0603101 JF	RST R 100 OHM +-5% 1/10W FENGHUA	
R203	061G0603101 JT	RST CHIP 100R 1/10W 5% TZAIYUAN	

R203	061G0603101 JY	RST R 100 OHM +-5% 1/10W	
R304	061G0603102 JF	RST R 1K OHM +-5% 1/10W FENGHUA	
R304	061G0603102 JT	RST CHIP 1K 1/10W 5% TZAIYUAN	
R304	061G0603102 JY	RST R 1KOHM +-5% 1/10W YAGEO	
R201	061G0603272 JF	RST R 2.7KOHM 5% 1/10W FENGHUA	
R201	061G0603272 JT	RST CHIP 2K7 1/10W 5% TZAIYUAN	
R201	061G0603272 JY	RST R 2K7 +-5% 1/10W YAGEO	
R301	061G0603622 JF	RST R 6.2KOHM +-5% 1/10W FENGHUA	
R301	061G0603622 JI	RST 0603 6.2K 5% 1/16W TA-I	
C201	065G120622615K T	CAP CHIP 1206 22UF K 16V X5R	
C201	065G1206226A5K M	CAP CHIP 1206 22UF K 10V X5R	
C201	065G1206226A5K T	CAP CHIP1206 22uF K 10V X5R	
ZD202	093G 64 37 N	VPORT0603100KV05	
1057	017G KB920 T	KEY BOARD SF2045-005 180mm	