维 修 手 册

品牌

Philips

机种

23PFL5530/T3
27PFL5530/T3

变更说明

版本	发布日期	变更说明	对外机种名	对内机种名
A00	2013-4-12	首次发布	23PFL5530/T3	E23D5ONDCKPLNNF.LF
			27PFL5530/T3	E27D5ONDCKPLNNF.LF
A01	2013-5-8	修改拆解流程图		

目　录

1.技术规格 ---------- 04

1.1 一般规格 ---------- 04

1.2 预设显示模式 ---------- 06

2.操作说明 ---------- 07

2.1 遥控器操作 ---------- 07

2.2 控制和连接 ---------- 08

2.3 菜单操作 ---------- 12

3.工厂模式调整 ---------- 22

4.电气方框图 ---------- 23

5.线路图 ---------- 24

5.1 主板 ---------- 24

5.2 电源板 ---------- 39

5.3 按键板 ---------- 41

6.软体及 EDID 烧录 ---------- 42

6.1 软体烧录 ---------- 42

6.2 EDID 烧录 ---------- 42

7.拆卸流程图 ---------- 43

8.故障处理流程 ---------- 44

9.主要 IC 管脚及内部框图 ---------- 49

10.BOM ---------- 51

1.技术规格

1.1 一般规格

23PFL5530/T3

- 不带电视支架
  - 尺寸(宽x高x深): 532 x 356.5 x 42.7 /55.1(音箱) mm
  - 重量: 4.1 kg
- 带电视支架
  - 尺寸(宽x高x深): 532 x 356.5 x100.6 mm
  - 重量: 4.3 kg

27PFL5530/T3

- 不带电视支架
  - 尺寸(宽x高x深): 621.7 x 408.7 x 43.2/58.4(音箱) mm
  - 重量: 5.17 kg
- 带电视支架
  - 尺寸(宽x高x深): 621.7 x 408.7 x 101.2 mm
- 重量: 5.37 kg

多媒体

- 支持的存储设备: USB（仅支持FAT 32 USB存储设备。）
- 支持的多媒体文件格式:
  - 图像: JPEG
  - 音频：MP3
- 视频: MPEG 2/MPEG 4 , H.264

调谐器 / 接收 / 传输

- 天线输入: 75ohm同轴 (IEC75)
- 电视系统: PAL D/K
- 视频播放: NTSC, SECAM, PAL
- 调谐器波段: UHF、VHF

电源

- 主电源: 200-240V, 50-60Hz
- 待机能耗: ≤ 0.5 W
- 环境温度：5到45摄氏度
- 功耗(typical):
- 23PFL5530/T3: 45 W
- 27PFL5530/T3: 50 W

电视屏幕尺寸(英寸)	需要的点距 (mm)	需要的安装螺钉
23	75 x 75	4 x M4 (建议长度8mm，最长10mm)
27	100 x 100	4 x M4 (建议长度12mm，最长14mm)

1.2 预设显示模式

支持的输入信号格式

计算机格式

- 分辨率 - 刷新率:
  - 640 x 480 - 60Hz
  - 800 x 600 - 60Hz
  - 1024 x 768 - 60Hz
  - 1360 x 768 - 60Hz
  - 1280 x 1024 - 60Hz
  - 1920 x 1080 - R 60Hz （限FULL HD，R：减少消隐时间）

视频格式

- 分辨率 - 刷新率:
  - 480i - 60Hz
  - 480p - 60Hz
  - 576i - 50Hz
  - 576p - 50Hz
  - 720p - 50Hz, 60Hz
  - 1080i - 50Hz, 60Hz
  - 1080p - 24Hz, 25Hz, 30Hz, 50Hz, 60Hz.

2.操作说明

2.1 遥控器操作

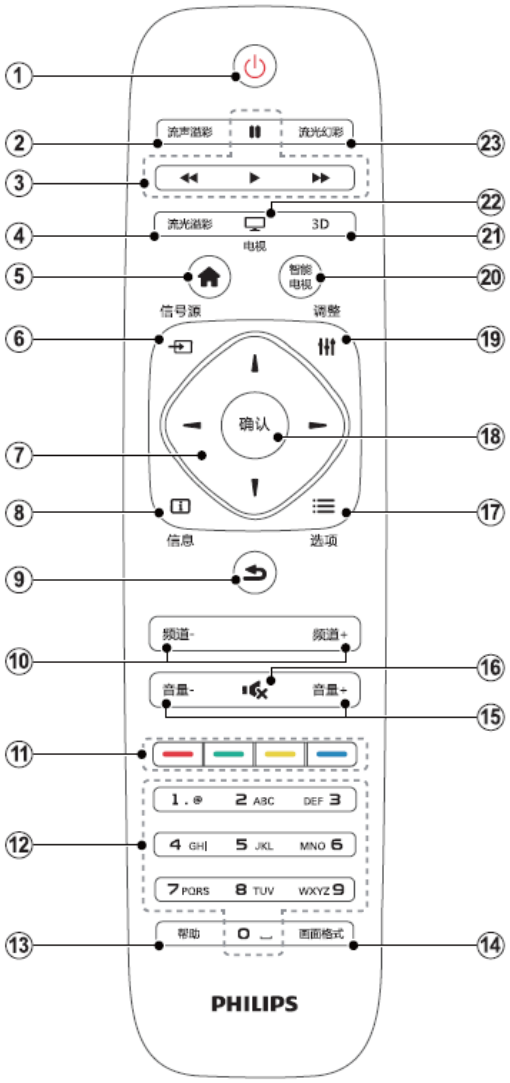

① ⏻ 待机-开机
- 在电视开机时将其切换到待机。
- 在电视待机时开机。

② 流声溢彩
无作用。

③ 播放按钮
控制媒体播放。

④ 流光溢彩
打开或关闭流光溢彩。

⑤ 菜单
打开或关闭主菜单。

⑥ 信号源
开启或关闭信号源选单，选择连接的设备。

⑦ ▲▼◀▶ 导航按钮
- 导航菜单。
- 在互联网电视首页开启时，用于光标在对象间移动。

⑧ 信息
开启或关闭信息。

⑨ 返回
返回上一个菜单或退出当前应用。

⑩ 频道-/频道+
切换到上一个或下一个频道。电视菜单显示时，它用作向上翻页/向下翻页。

⑪ 彩色按钮
依照画面上的说明进行操作。

⑫ 0-9数字按钮
选择一个频道或输入频道的数字。

⑬ 帮助
开启使用说明书。

⑭ 画面格式
重复按此按键可浏览画面比例模式。

⑮ 音量+/-
提高和降低音量。

⑯ 静音
静音或恢复音量。

⑰ 选项
访问与当前活动或选择相关的选项。

⑱ 确认
确认输入或选择和在观看电视时显示频道列表。

⑲ 调整
开启或关闭调整选单。

⑳ 智能电视
进入智能电视主界面。

㉑ 3D
无作用。

㉒ 电视
切换至电视功能。

㉓ 流光幻彩
打开或关闭流光幻彩。

2.2 控制和连接

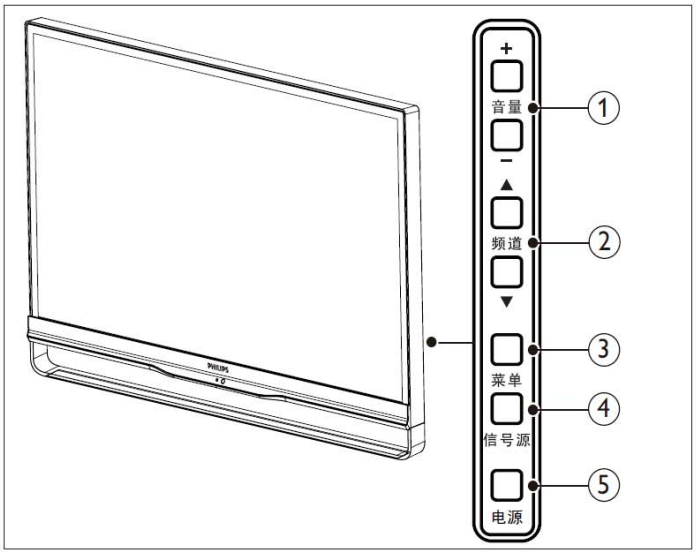

① 音量 +/-: 提高和降低音量。

② 频道▲ ▼: 切换到上一个或下一个频道或讯号源。

③ 菜单: 打开或关闭主菜单，及确定选项。

④ 信号源: 选择连接的设备。

⑤ 电源: 在电视开机时将其切换到待机，在电视待机时开机（当按下面板上的待机键待机后，遥控器无法开机）。必须拔下电源插头，本产品才会完全断电。

连接设备

本节介绍如何连接带不同接口的设备。

注

- 您可以使用不同类型的接口将设备连接到电视。

底部接口

① 分量输入 (视频/Y Pb Pr 音频 左/右)
- DVD播放机或游戏机等模拟或数字设备中的模拟音频和视频输入。

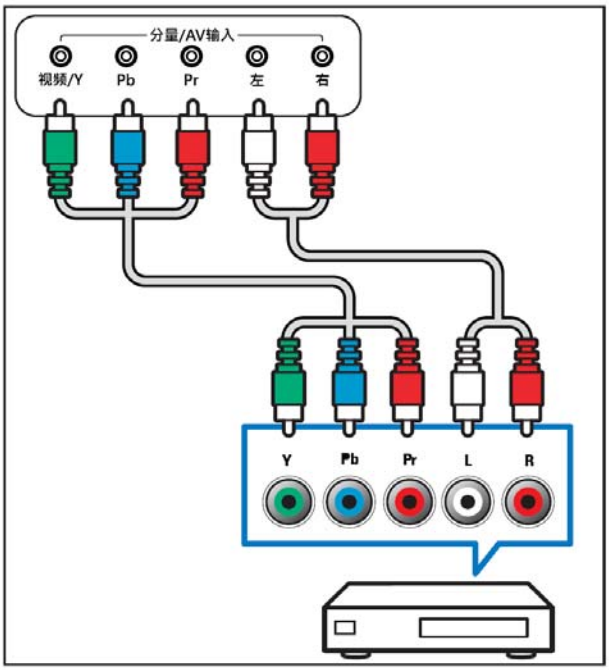

② AV输入 (视频/Y 音频 左/右)
立体声音频输出到耳机。
- 视频: VCR 等模拟设备中的复合视频输入。
- 音频: 视频上所连模拟设备中的音频输入。

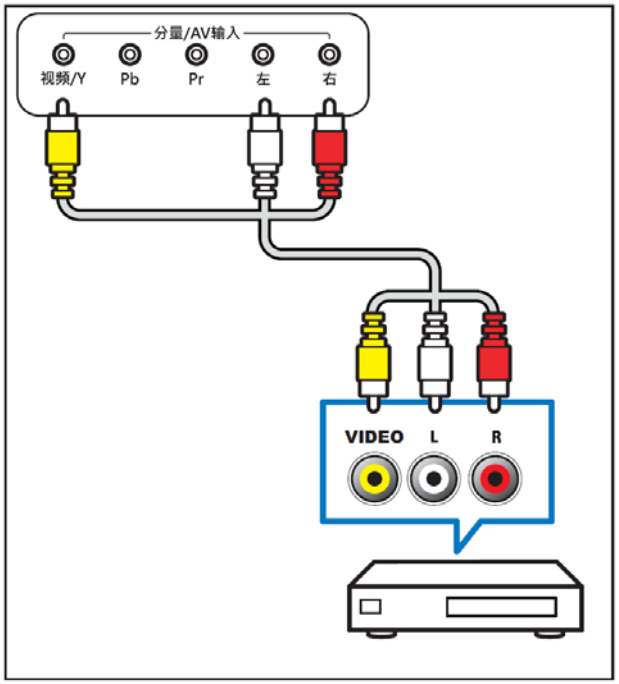

③ 电脑输入 (VGA及音频)
- 计算机中的音频和视频输入。
- (注意: 本机VGA接口为6度倾斜设计, 插拔时请对准接口后插入)。

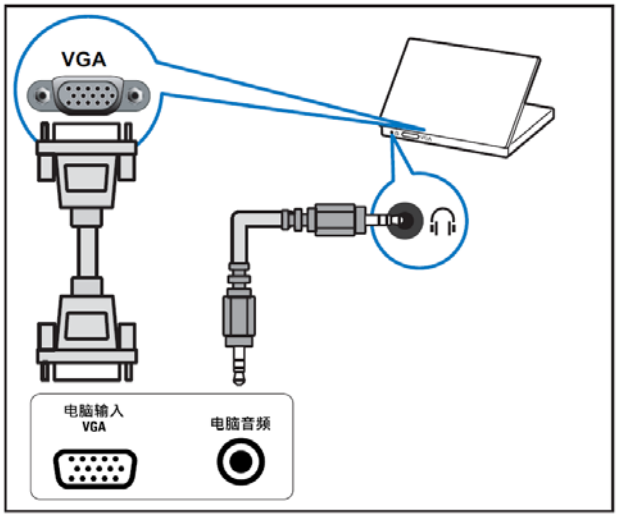

④ 有线电视
- 有线的信号输入。

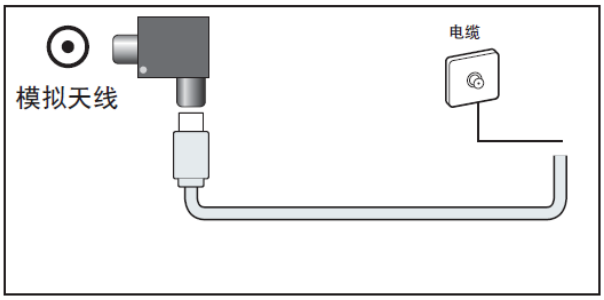

注

- 我们随机附送天线隔离器,请在安装电视的同时一并安装上天线隔离器(安装方式如上图示)。
- 请用户在使用前务必确认天线隔离器是否有安装,若为直接接入,电视机的有线网络天线必须与保护接地隔离,否则可能会引起着火等危险。

⑤ 耳机
立体声音频输出到耳机。

注

- 耳机插入时,电视扬声器会自动静音。

侧面接口

① 网口
来自网络的数据输入。

② HDMI
Blu-ray播放机等高清数字设备中的数字音频和视频输入。

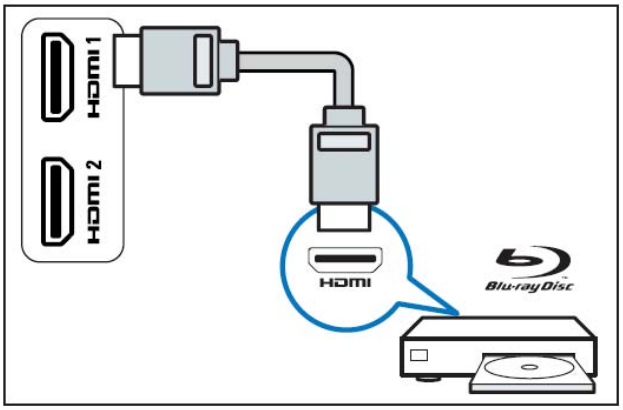

③ USB
- USB 存储设备中的数据输入。

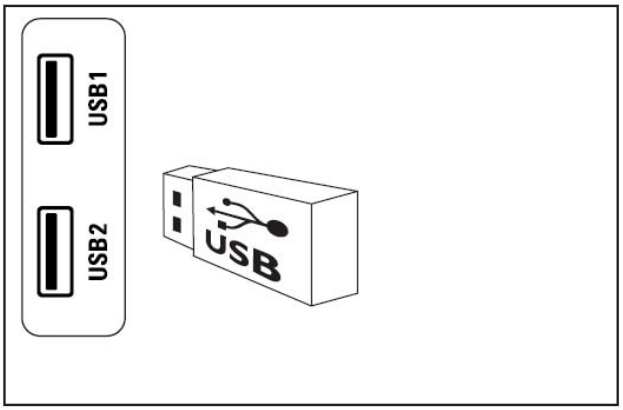

④ 视频输出
- 视频输出: VCR 等模拟设备中的复合视频输出。

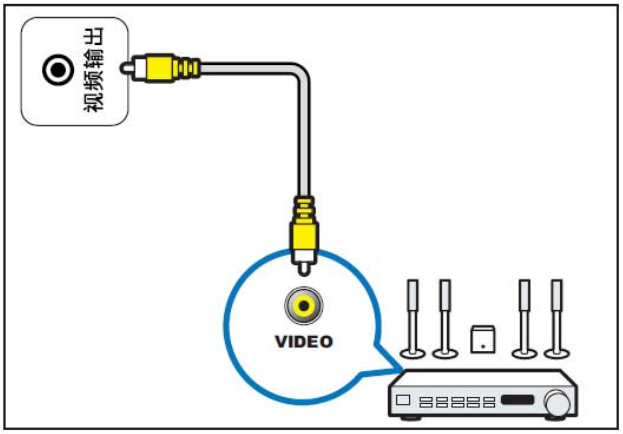

连接到计算机

将计算机连接到电视之前

- 将计算机上的屏幕刷新率设置为60Hz。
- 在计算机上选择一个支持的屏幕分辨率。

通过以下一种接口连接计算机：

注

- 通过VGA 连接需要额外一条音频线。

- HDMI 线

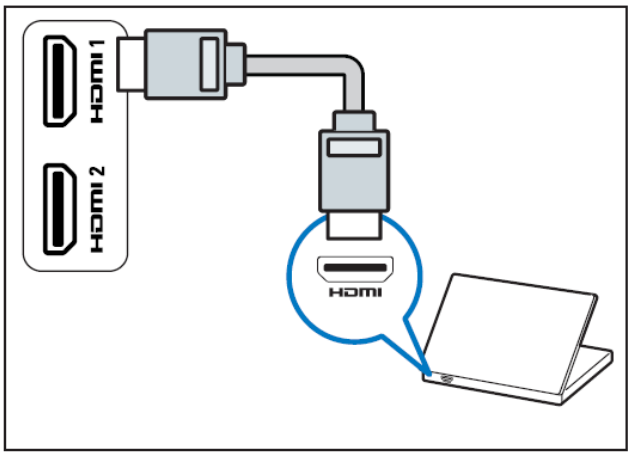

- VGA线

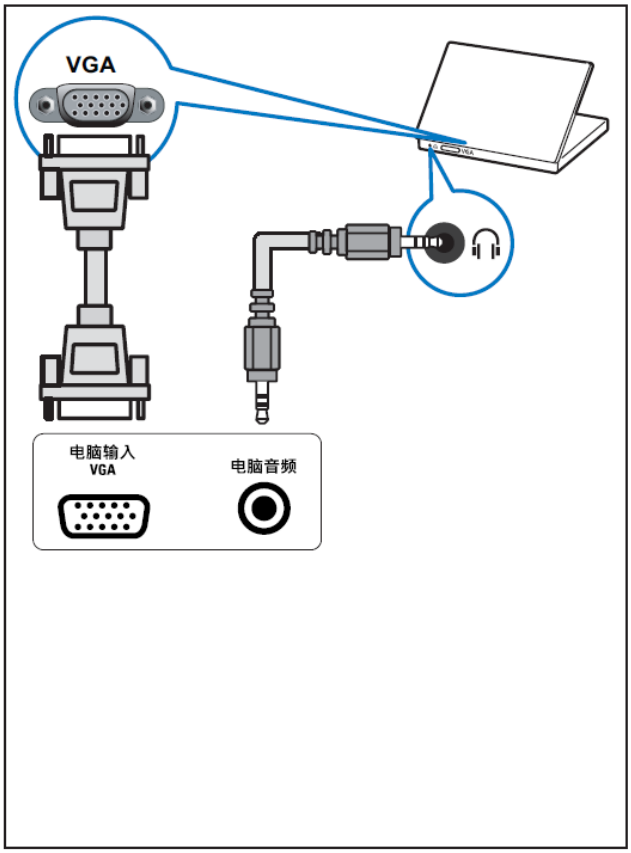

使用 Philips EasyLink

充分利用您的 Philips EasyLink HDMI-CEC 兼容设备可增强控制功能而达到最大效益。透过 HDMI 接口连接的 HDMI-CEC 兼容设备可以由电视遥控器进行控制。

要启用 Philips EasyLink，您需要：

- 透过HDMI接口连接两个以上的 HDMI-CEC兼容设备
- 确认每个HDMI-CEC兼容设备都正常运作
- 切换到 EasyLink

注

- EasyLink兼容设备必须已经打开并被选作信号源。Philips 不保证 100% 与所有 HDMI CEC 设备实现互操作性。

打开或关闭 EasyLink

启用HDMI-CEC兼容设备后，电视会自动打开并切换到正确的信号源。

注

- 如果您不打算使用 Philips EasyLink，请不要启用它。

1 按 (菜单)。

2 选择[设置] > [电视设置] > [EasyLink] > [EasyLink]。。

3 选择[关闭]或是[开启]，然后确认。

使用快捷播放

1 启用EasyLink后，在设备上按下播放。
↳ 电视会自动切换到正确的信号源。

使用快捷待机

1 按遥控器上的 ⏻(待机-开机)。
↳ 电视及所有连接的HDMI设备将会切换到待机。

打开/关闭电视，或切换为待机

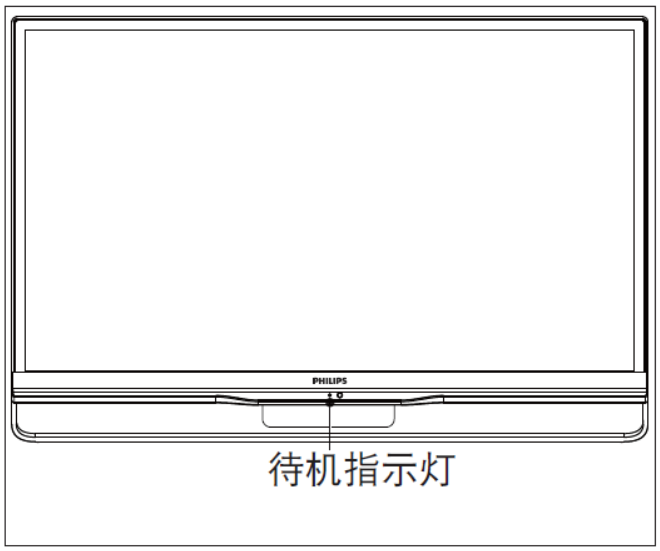

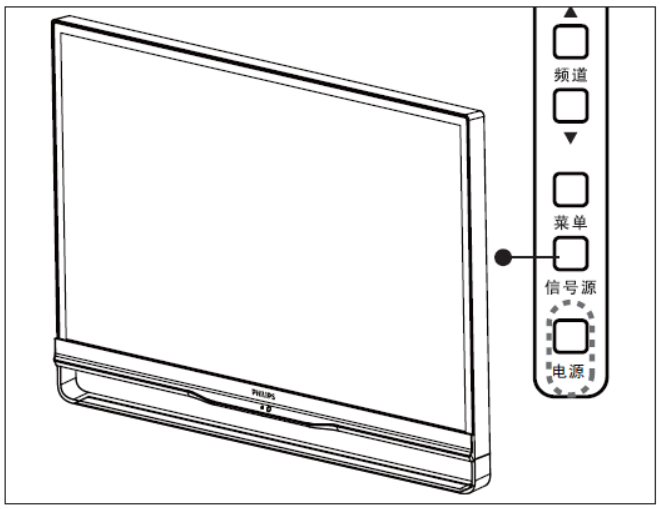

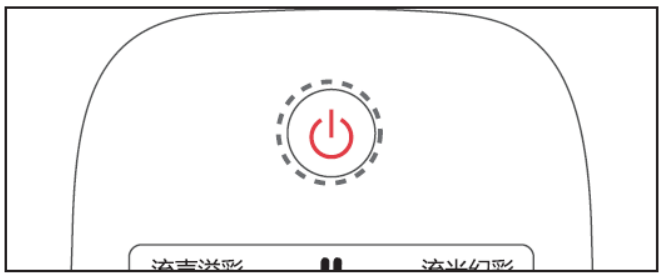

打开电视

- 插好电源插头。
  - ↳ 如果待机指示灯为红色，按遥控器上的⏻ (待机-开机)或电视侧面的电源开关。
  - ↳ 状态指示灯变为蓝色，屏幕点亮。

开机状态时切换到待机

- 按遥控器上的⏻(待机-开机)。
  - ↳ 待机指示灯变为红色。

提示

- 尽管待机时电视消耗的电量不多，但还是会耗电的。如果长时间不用，请拔掉电源线。

切换频道

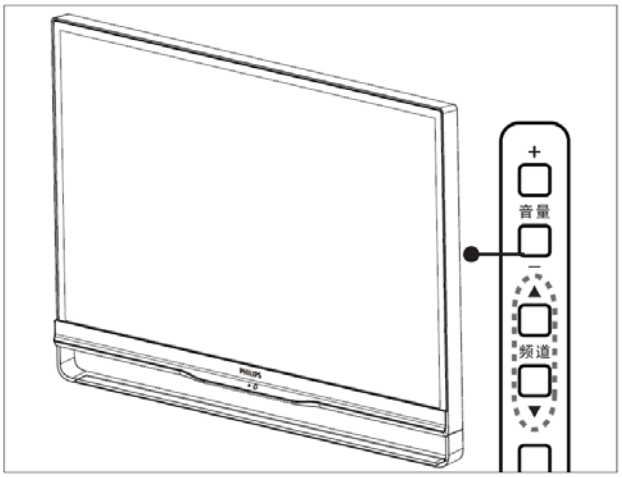

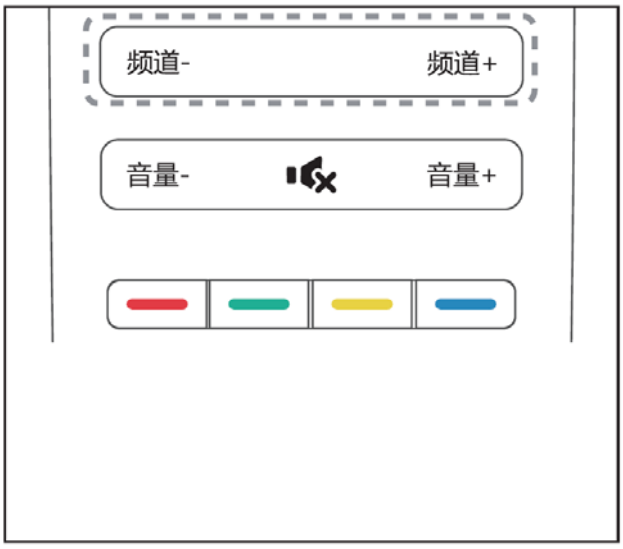

不使用频道列表切换频道

- 按电视侧边的频道 ▲▼ 或是遥控器上的频道 +/- 。
- 用遥控器上的数字按钮输入频道号码。
- 按遥控器上的 ⮌ (返回)切换回到前一个频道。

使用频道列表切换频道

您可使用频道列表观看所有可接收到的频道。

1 按确认。
↳ 频道列表显示。

2 按 ▲▼◀▶ 选择频道。

3 按确认观看选择的频道。

4 按 ⮌ (返回)切换回复到之前观看的频道。

观看连接的设备

注

- 选择外部信号源之前，请将外接设备打开。

使用信号源按钮

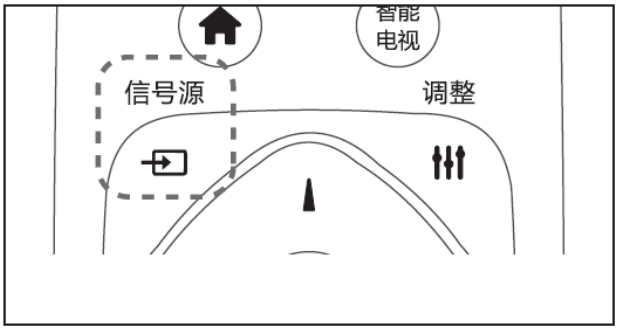

1 按 信号源。
↳ 信号源列表出现。

2 按 ▲▼ 选择一个设备。

3 按确认选择。
↳ 电视切换到所选设备。

调整电视音量

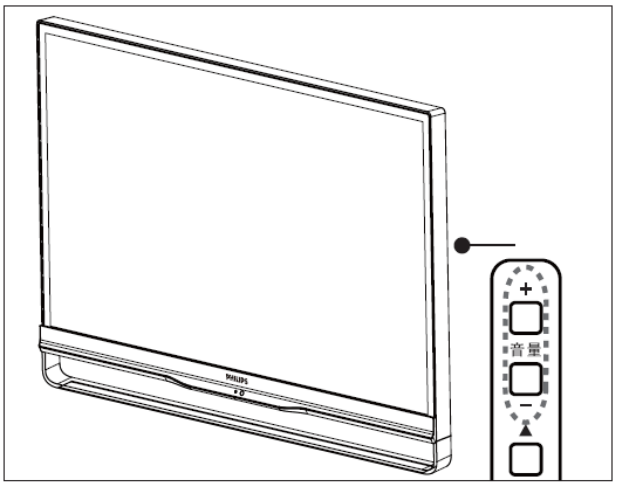

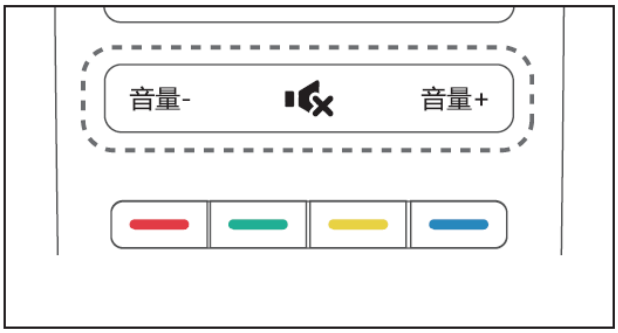

提高或降低音量

- 按电视上或是遥控器上的音量+/-。

静音或取消静音

- 按 静音。
- 再按一次 恢复声音。

访问电视菜单

菜单可帮助您设定频道，更改画面和声音设置，以及访问其它功能。

1 按 (菜单)。
↳ 菜单开启。

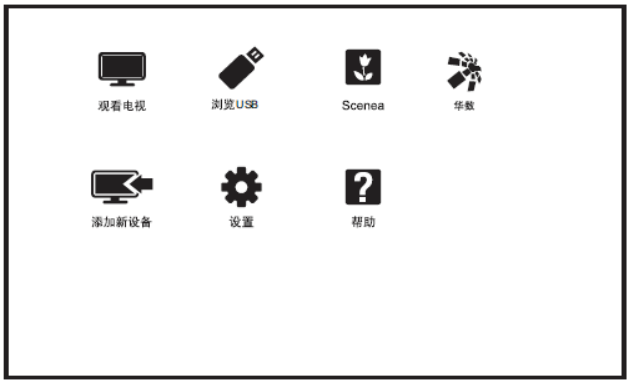

2 选择下列选项后，请按确认：
- [观看电视]：当其他讯号源被选取时，选择此项以切换回电视频道。
- [浏览USB]：从USB存储设备来查看照片和播放音乐及影片。
- [Scenea]：切换至Scenea壁纸。
- [华数]：透过网络观看华数上播放的音乐及影片。。
- [添加新设备]：将新设备增加到主选单。
- [设置]：更改画面、声音及其他设定。
- [帮助]：进入电视使用导览。

3 如果您选择[添加新设备]，请依照荧幕上的说明选取正确的设备及接头。

变更语言

您可选择变更菜单的语言。

变更菜单语言

1 按 (菜单)。
2 选择 [设置] > [电视设置] > [首选项] > [菜单语言]，然后按▶ 。
3 选取您想要的语言后按确认。

重命名外接设备

在菜单中新增外接设备之后，您可依照自己的喜好重新命名。

注

- 设备名称最多可使用16个字符。

1 按 (菜单)。
2 选择要重命名的设备后，按 选项。
↳ 选项目录开启。
3 选择[重命名设备]之后按确认。
↳ 输入设备名称的视窗开启。
4 按确认。
↳ 输入文字的视窗开启。
5 选择字符后按确认。
6 新的名称输入完毕后，选择[完成]，然后按确认。

移除菜单中的设备

从菜单中移除没有连接到电视的设备。

1 按 (菜单)。
2 选择要移除的设备后，按 选项。
↳ 选项目录开启。
3 选择[移除设备]之后按确认。
4 选择[移除]之后按确认。

更改画面和声音设置

更改画面和声音设置以适合您的喜好。您可以应用预定义的设置或手动更改设置。

注

- 观看电视或使用外部设备时，按 调节，选择 [灵智画面]、[灵智声音]、[画面格式]或 [画面移动]，以快速访问画面和声音设置。
- 在播放电视信号过程中，若遇到非标准信号声音异常时，按遥控器“选项”按键，选择正确声道。

快速设定画面和声音设置

此功能可帮助您快速设定画面及声音。

1 按 (菜单)。
2 选择[设置] > [快速画面和声音]，然后按确认。
3 选择 [继续]，然后按确认。
4 依照画面上的说明选择您喜爱的设置。

使用灵智画面

使用灵智画面应用预定义的画面设置。

1 按 调整，选择 [灵智画面]。
2 选择下列其中一项设定后按确认。
   - [个人设定]：使用自订的画面设定。
   - [鲜艳]：应用多彩动态设置，适用于白天观赏时使用。
   - [自然]：应用自然画面质量。
   - [影院]：应用观看电影设置。
   - [游戏]：应用游戏设置。
   - [节能]：应用低能耗设置。
   - [标准]：调整画面设置以适应大多数视频环境和类型。
   - [照片]：适用于观赏照片。
   - [自定义]：自定并储存您的个人设定。选取[个人设定]使用其设定。

手动调整画面设置

1 按 (菜单)。
2 选择[设置] > [电视设置]，然后按确认。
3 选择[画面]后，选择下列其中一个设定后按确认。
   - [灵智画面]：选取预定义的设定。
   - [重置]：将设定重设到最初的预设值。
   - [对比度]：调整对比度，增加亮部与暗部间的强度差异。
   - [背光]：调整背光强度差异。
   - [亮度]：调整较暗区域的强度和精细度。
   - [色彩]：调整颜色饱和度。
   - [清晰度]：调整图像的清晰度。
   - [降噪]：过滤和降低图像中的噪点。
   - [色调]：调整画面色彩平衡。
   - [自定义色调]：自己设定喜爱的画面色彩平衡。（只有在色调选取自定义时可做个人设定。）
   - [逐点精晰]：微调每个像素以匹配周围像素。这会产生完美的高清图像。
     - [高级清晰度]：启用超高画面清晰度。
     - [动态对比度]：随图像变化增强对比度。
     - [动态背光]：调整电视背光的亮度以匹配灯光条件。
     - [色彩增强]：使色彩更鲜艳更丰富。
     - [伽马]：使色彩更鲜艳更丰富。
   - [电脑模式]：当电脑使用HDMI连接到电视时调整画面设置。
   - [画面格式]：更改画面格式。
   - [屏幕边缘修整]：调整观看的画面大小。(当设置在最大值时，你可能会看见画面边缘会出现杂讯及不平整。)
   - [画面偏移]：调整各个画面格式的画面位置。(在电视空信号的情况下无此选项)

更改画面格式

1 按 (菜单)。
2 选择 [设置] > [电视设置] > [画面] > [画面格式]，然后按▶ 。

画面格式摘要

可以配置以下画面设置。

注

- 根据画面源的格式，有些画面设置不可用。

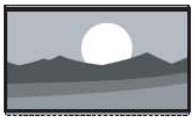

[超放大银幕]：（不适用于电脑模式。）移除4:3格式时所造成的黑边。此动作会造成画面出现微小的变形现象。

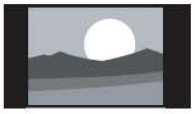

[4:3]:显示传统的4:3画面格式。

[无格式转换]：会将清晰度调整至最大值。由于电视台的播放系统，画面可能会有些微的变形发生。将你的电脑分辨率设定在宽屏幕模式以取得最佳的显示效果。

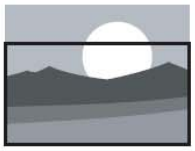

[字幕放大]：（不适用于高清及电脑模式。）在整个荧幕上显示4:3画面格式让字幕可显现，但画面顶部会有部分被裁切。

[电影扩展14:9]：（不适用于高清及电脑模式。）将4:3的画面格式调整为14:9。

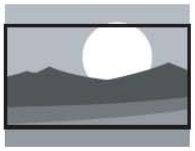

[电影扩展16:9]：（不适用于电脑模式。）将4:3的画面格式调整为16:9。

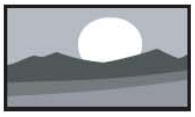

[宽屏幕]：将4:3的画面格式调整为16:9。

使用灵智声音

使用灵智声音应用预定义的声音设置。

1 按 调整，选择 [灵智声音]，然后按确认。

2 选择下列其中一个设定后按确认。
- [个人设定]：使用在声音选项中所设的自订声音设置。
- [标准]：适用于大多数的环境与类型的声音设置。
- [新闻]：适用于语音(如新闻)的声音设置。
- [影院]：适用于电影的声音设置。
- [游戏]：适用于游戏的声音设置。
- [戏剧]：适用于戏剧节目的声音设置。
- [体育]：适用于运动型节目的声音设置。

手动调整声音设置

1 按 (菜单)。

2 选择 [设置] > [电视设置]，然后按确认。

3 选择[声音]后，选择下列其中一个设定后按确认。
- [灵智声音]：访问预定义的灵智声音设置。
- [重置]：回复到最初的预设值。
- [晶晰声效]：增进声音的清晰度。
- [低音]：调整低音。
- [高音]：调整高音。
- [环绕]：开启环绕声音。
- [自动音量调节]：切换频道时，自动减小突然性的音量变化。
- [平衡]：调整左右扬声器的平衡。

使用选项菜单

访问与当前活动或选择相关的选项。

1 观看电视时，按 选项。
↳ 选项目录显示。

2 选择下列其中一个项目后按确认：
- [时钟]：显示时钟。
- [双语I-II]：只有在立体声的频道才有。
- [状态]：显示目前观看频道的资讯。
- [节能]：应用低能耗设置。

提示

- 按遥控器上的 选项进入选单。

创建和使用喜爱频道列表

您可以创建所喜爱电视频道的列表，以使您可以轻松找到这些频道。

观看喜爱列表中的频道

1 在观看电视时，按确认。
↳ 频道列表出现。

2 按 ≡ 选项，选取 [选择列表] > [喜好频道]，然后按确认。
↳ 只有喜爱列表中的频道会出现在频道列表中。

注

- 在您将频道加到喜爱列表之前，喜爱频道列表是空的。

查看所有频道

在您将频道加到喜爱列表之前，喜爱频道列表是空的。

1 在观看电视时，按 确认。
↳ 频道列表出现。

2 按 ≡ 选项，选取 [选择列表] > [全部]，然后按确认。
↳ 所有频道会显示在频道列表中。

注

- 在您查看频道列表时，所有喜爱频道会标有一个星号。

将频道从喜爱列表中增加或移除

1 在观看电视时，按确认。
↳ 频道列表出现。

2 按 ≡ 选项，选取 [选择列表] > [全部]，然后按确认。
↳ 所有频道会显示在频道列表中。

3 按 ▲▼◀▶ 选择频道，然后按 ≡ 选项。

4 选取 [标记为喜好频道] 或 [取消标记为喜好频道]，然后按确认。
↳ 该频道被增加到喜爱列表或从喜爱列表中移除。

使用电视机时钟

您可以在电视机屏幕上显示一个时钟。

设定电视时钟

1 按 ⌂ (菜单)。

2 选择 [设置] > [电视设置] > [首选项] > [时钟]。

3 选择[自动时钟]或[手动时钟]，然后按确认。

4 按 ▲▼◀▶ 选择日期或时间，然后选 [完成] 后按确认。

显示电视时钟

1 观看电视时，按 ≡ 选项。
↳ 选项目录显示。

2 选择 [时钟]，然后按确认。
↳ 时钟显示。

注

- 若要关闭时钟，重复上述动作。

使用流光溢彩及流光幻彩

您可以享受更加放松的观看体验和感觉更好的画面质量。 在昏暗光线条件的房间里能够产生最佳的流光溢彩效果及色彩氛围。

打开流光溢彩

1 按 ⌂ (菜单)。

2 选择 [设置] > [电视设置] > [流光溢彩]。

3 选择 [流光溢彩]，然后按确认。
4 选择 [开启]或[关闭]，然后按确认。

提示

- 按遥控器上的流光溢彩选择[开启]或[关闭] 。

设置流光溢彩

在流光溢彩菜单中，您可以访问更多流光溢彩设置。

1 按 (菜单)。
2 选择 [设置] > [电视设置]，然后按确认。
3 选择[流光溢彩]后，选择下列其中一个设定后按确认。
   - [流光溢彩]：开启或关闭流光溢彩。
   - [动态]：在级别之间调节流光溢彩。 仅在流光溢彩[色彩]设为[动态]时适用。
   - [亮度]：调节流光溢彩的亮度。
   - [色彩]：选择预定义的色彩。
   - [自定义色彩]：设置您自己的流光溢彩色彩。 要访问此选项，请设置[流光溢彩] > [色彩] > [自定义]。
   - [运算范围]： 调节流光溢彩与画面的关联度。

设置流光幻彩

在”清新自然”、”熔岩红”、”深海蓝”及”光彩夺目”之间，选择适合的流光幻彩色彩氛围。

1 按 (菜单)。
2 选择 [设置] > [电视设置]，然后按确认。
3 选择[流光幻彩]后，选择其中一个设定后按确认。

使用定时器

您可以使用定时器，以便在指定时间将电视切换到待机。

提示

- 在使用定时器之前，设置电视时钟。

自动将电视切换到（睡眠定时器）

睡眠定时器可以在预定义的时间过后，将电视切换到待机。

提示

- 您可以提前关闭电视，也可以在倒计时期间重新设置睡眠定时器。

1 按 (菜单)。
2 选择 [设置] > [电视设置] > [首选项] > [睡眠定时器]。
   ↳ 睡眠定时器显示。
3 从0到180分钟之间选择一个预定时间。
   ↳ 睡眠定时器以十分钟为单位做设定。若定时器被设定为0，睡眠定时器将被关闭。
4 按确认开启时间定时器。
   ↳ 当预定时间到时，电视将会切换成待机模式。

使用电视机锁定

通过锁定电视控制，您可以防止儿童观看某些节目或频道。

设置或更改代码

1 按 (菜单)。
2 选择[设置] > [频道设置] > [儿童锁] > [频道锁定]/[更改代码]。
3 用遥控器上的数字键输入你的密码。
   ↳ 依照荧幕上的指示设置或是更改你的代码。

提示

- 如果您忘记代码，请输入‘8888’覆盖现有密码。

锁定或解锁一个或多个频道

1 按 (菜单)。
2 选择[设置] > [频道设置] > [儿童锁] > [频道锁定]，然后输入你的密码。
↳ 频道列表显示。
3 选择要锁定或解除锁定的频道后，按确认。
↳ 当你第一次要观看被锁定的频道时，你将会被要求输入PIN码。
4 离开主选单后，锁定频道功能会立即生效。

注

- 当你使用频道+/- 选择频道时，被锁定的频道将会被跳过。
- 当你使用频道列表或数字按钮选取被锁定的频道时，将会提醒你需要输入PIN码。

使用Scenea作为幻灯片播放

您可以快速浏览U盘中的图片。

开启 Scenea

1 按 (菜单)。
2 选择 [Scenea]，然后按确认。

从USB存储设备中查看照片和播放音乐及影片

USB支持的视频格式:

- 支持的存储设备: USB (仅支持FAT 32 USB存储设备。)
- 支持的多媒体文件格式:
  - 图像: JPEG
  - 音频: MP3
  - 视频: MPEG 2/MPEG 4 , H.264

注意

- 对于不支持USB存储设备，Philips不承担任何责任，同时，对于该设备中的数据损坏或丢失也概不负责。

从连接的USB储存设备中观看照片与播放音乐及影片

1 打开电视。
2 连接USB储存设备到电视侧面的USB插槽。
3 按 (菜单)。
4 选择 [浏览 USB]，然后按确认。
↳ 浏览页开启。

观看照片

1 在浏览页中选取[文件夹]或[图像]，然后按确认。
2 选取一张照片后按确认。
- 该照片将会被放大至全荧幕。

▶	开始/暂停播放幻灯片	◀▶	观看上一张/下一张照片
⮌	返回至浏览页	≡	请见选项说明

更改播放幻灯片的设定

1 在播放幻灯片时，按 ≡ 选项。
↳ 显示幻灯片的选项目录，依照荧幕上的指示浏览照片。

聆听音乐

1 在浏览页中选取[文件夹]或[音乐]，然后按确认播放。
↳ 依照荧幕上的指示更改播放音乐的设定。

▶	开始/暂停播放音乐	◀▶	上一首/下一首曲目
⮌	返回至浏览页	≡	请见选项说明

观看幻灯片时播放音乐

你可在观看幻灯片的同时播放背景音乐。

1 选择一个音乐专辑。
2 按确认。
3 按返回回到浏览页主画面。
4 选择一个相簿。
5 按确认播放幻灯片。

观看影片

1 在浏览页中选取[文件夹]或[视频]。
2 按确认播放影片。
   ↳ 依照荧幕上的指示更改播放影片的设定。

▶	开始/暂停播放影片	◀▶	快退/快进
频道-/频道+	上一个/下一个影片	⮌	返回至浏览页
☰	请见选项说明		

移除USB储存装置

注意

- 请依照下列步骤移除以预防损坏USB储存装置。

1 按⮌返回离开浏览页主画面。
2 等候约五秒钟后再移除USB储存装置。

更新电视软件

Philips 不断努力改进其产品，我们建议您在推出更新时对您的电视软件进行更新。

检查当前软件版本

1 按 ⌂ (菜单)。
2 选择 [设置] > [软件设置] > [当前软件信息]，然后按确认。
   ↳ 显示目前软件版本资料。

更新软件

您可使用下列方法更新软件：

- 使用USB储存装置自动更新。

使用USB储存装置自动更新

1 按 ⌂ (菜单)。
2 选择 [设置] > [更新软件]。
3 依照画面上的说明更新软件。

注

- 软件更新完成后电视会重新开机。

更改电视的偏好设定

1 按 ⌂ (菜单)。
2 选择[设置] > [电视设置] > [首选项]。
3 选择下列其中一个项目后确认。
   - [菜单语言]：选择菜单显示的语言。
   - [睡眠定时器]：在设定的时间后让电视进入休眠。
   - [位置]：针对你的电视所选的环境设定－家庭或是商店。
   - [音量条]：当你调整音量时显示音量大小。
   - [自动关机]：为了节省能源，无信号状态下，当电视机在一段时间下没有使用，电视将被自动关机。
   - [频道信息大小]：变更切换频道时频道信息显示的模式。
   - [电视机位置]：选择你的电视安装方式。

- [自动调整]：在电脑模式下，自动调整画面设置。
- [时钟]: 设定时钟的日期与时间。

观看电视演示

您可从电视演示中更了解电视的功能。某些型号没有此演示功能。

1 观看电视时，按 (菜单)。
2 选择[帮助] > [电视旅游]，然后按确认观看。
3 选择[遥控器]、[连接设置]或[高清电视]后，然后按确认观看。

重置到出厂时的设定

您可以将画面及声音的设置重置到出厂时的设定。频道设定将不会被重置。

1 按 (菜单)。
2 选择[设置] > [电视设置] > [出厂设置]，然后按确认。
3 选择[重置]后，按确认开始重置设定。

3.工厂模式调整

机器开机后按遥控器“菜单+1999+返回”进入工厂菜单

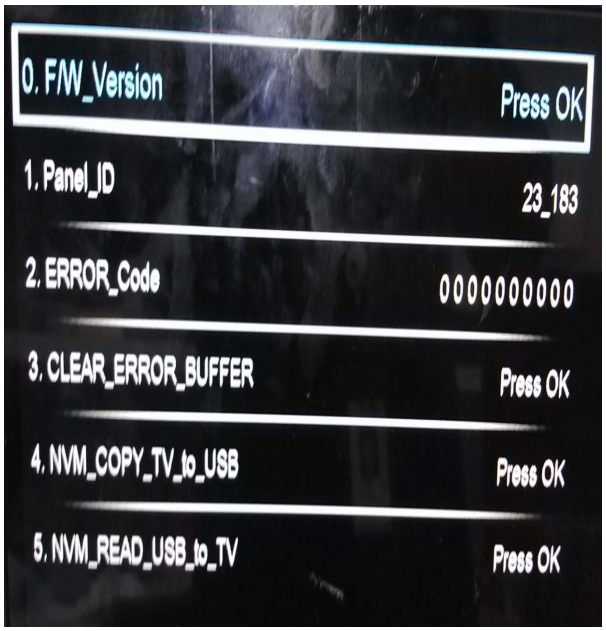

工厂菜单

色温规格：

Color Temp	x	y
Cool	0.272 ± 0.015	0.277 ± 0.015
Normal	0.295 ± 0.015	0.305 ± 0.015
Warm	0.313 ± 0.015	0.329 ± 0.015

4.电气方框图

主板方框图

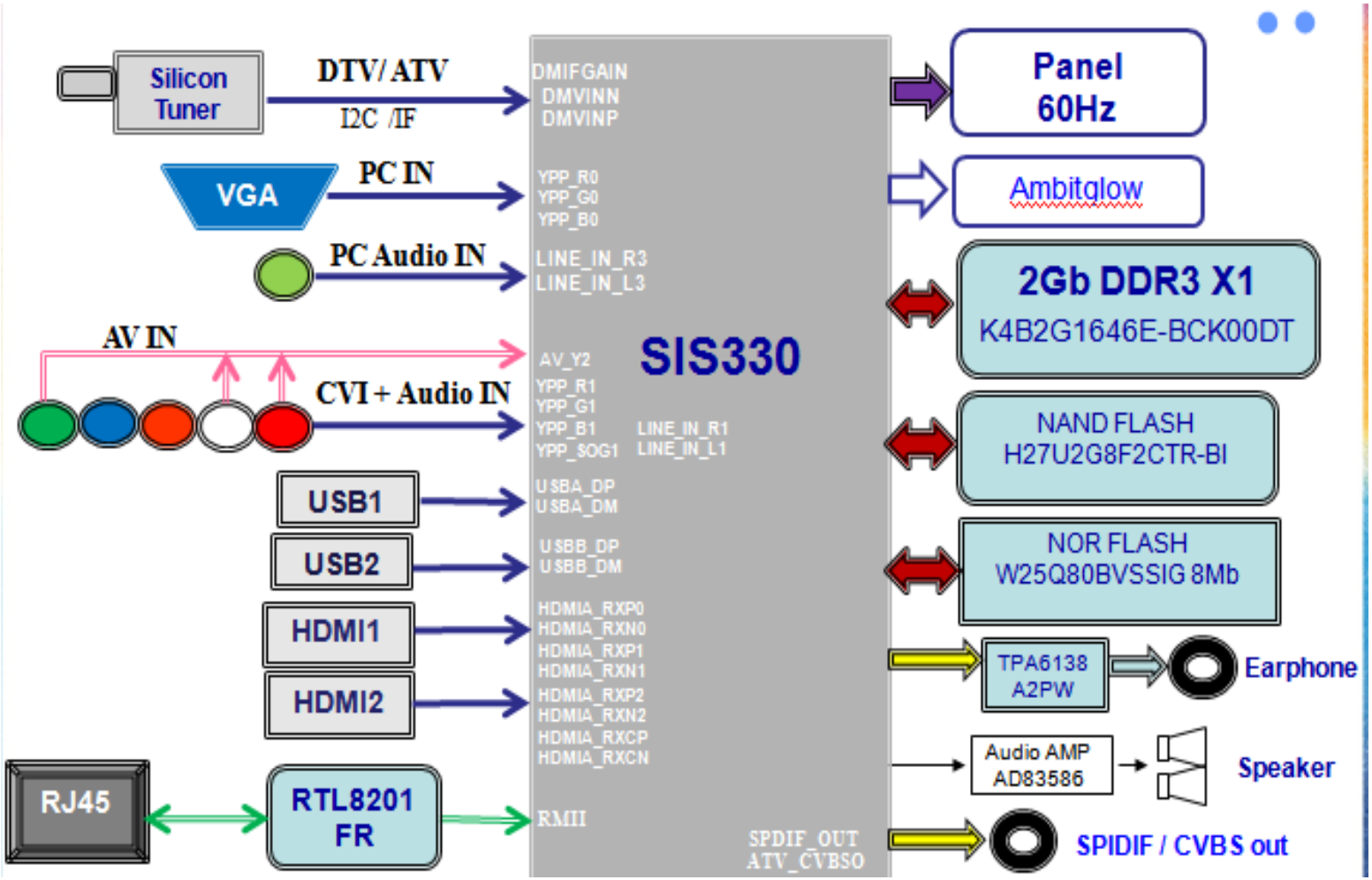

TPV (Top Victory Electronics Co., Ltd.)		OEM MODEL	???????	Size	B
話 隔 瓜 鋼 腹	715G5653-M0H-000-0040	TPV MODEL	IPTV+3D+amibiglow	Rev	H
Key Component	02. BLOCK DIAGRAM	PCB NAME	SMTFCO4DA1	称 爹	<称爹>
Date	Monday, March 18, 2013	Sheet	2 of 18		

5.线路图

5.1 主板

715G5653M1A000004K

POWER SYSTEM

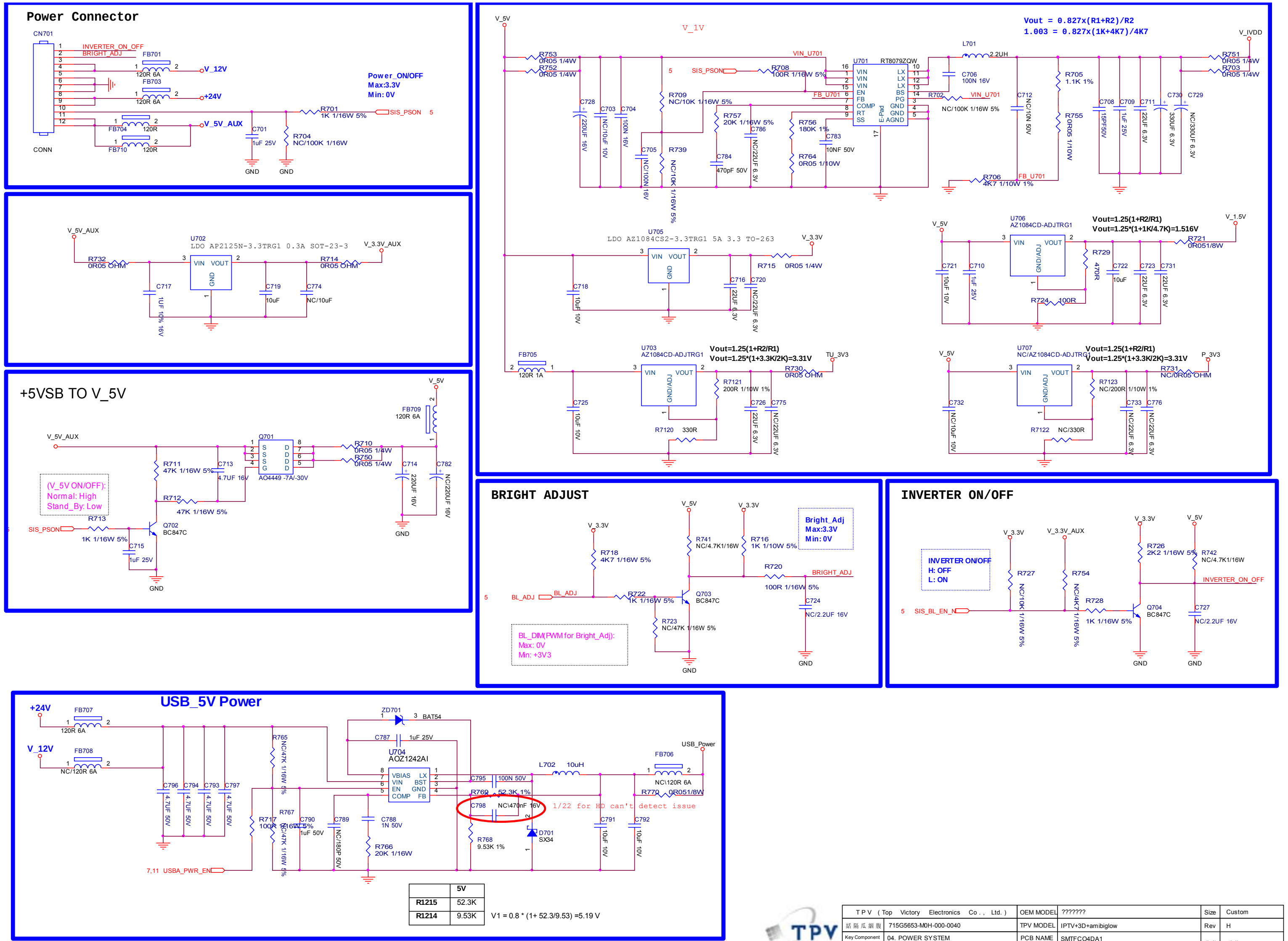

	5V
R1215	52.3K
R1214	9.53K

V1 = 0.8 * (1+ 52.3/9.53) =5.19 V

T P V (Top Victory Electronics Co., Ltd.)		OEM MODEL	???????	Size	Custom
紹 隔 瓜 綢 腹	715G5653-M0H-000-0040	TPV MODEL	IPTV+3D+amibiglow	Rev	H
Key Component	04. POWER SYSTEM	PCB NAME	SMTFCO4DA1	称爹	<称爹>
Date	Monday, March 18, 2013	Sheet	4 of 18		

SIS330_MISC&OUTPUT

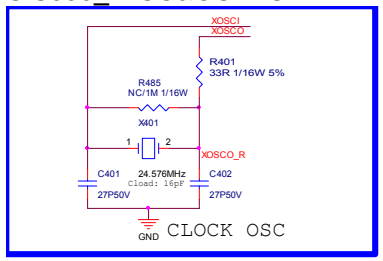

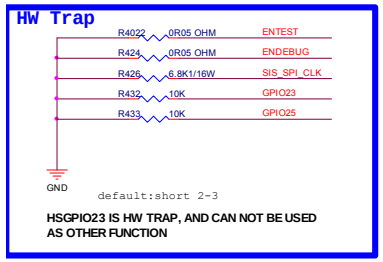

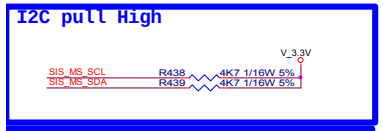

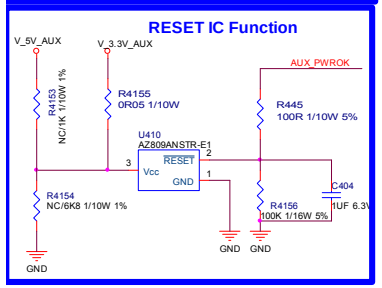

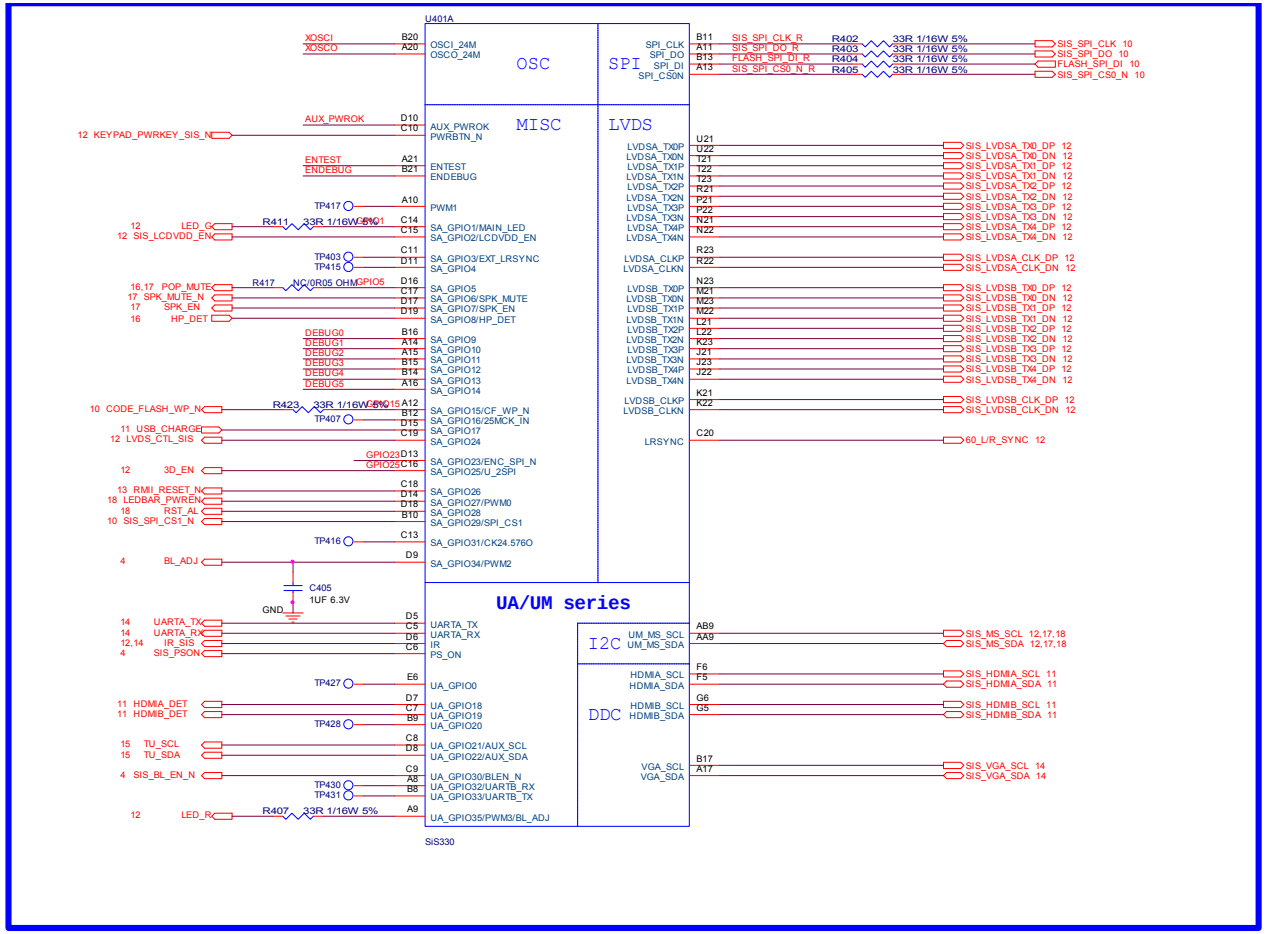

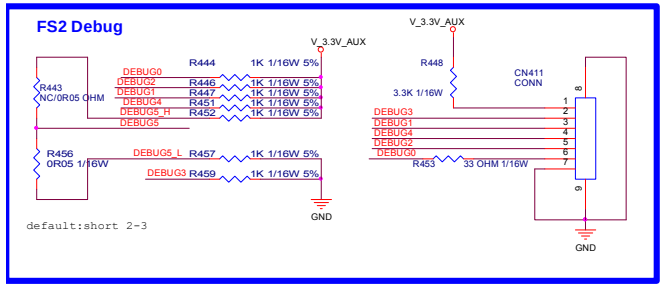

TPV (Top Victory Electronics Co., Ltd.)		OEM MODEL	???????	Size	Custom
基隆瓜銅製	715G5653-M0H-000-0040	TPV MODEL	IPTV+3D+ambiglow	Rev	H
Key Component	06. SIS685_MISC&OUTPUT	PCB NAME	SMTFCO4DA1	称審	<称審>
Date	Monday, March 18, 2013	Sheet	5 of 18		

SIS330_VIDEO INTERFACE

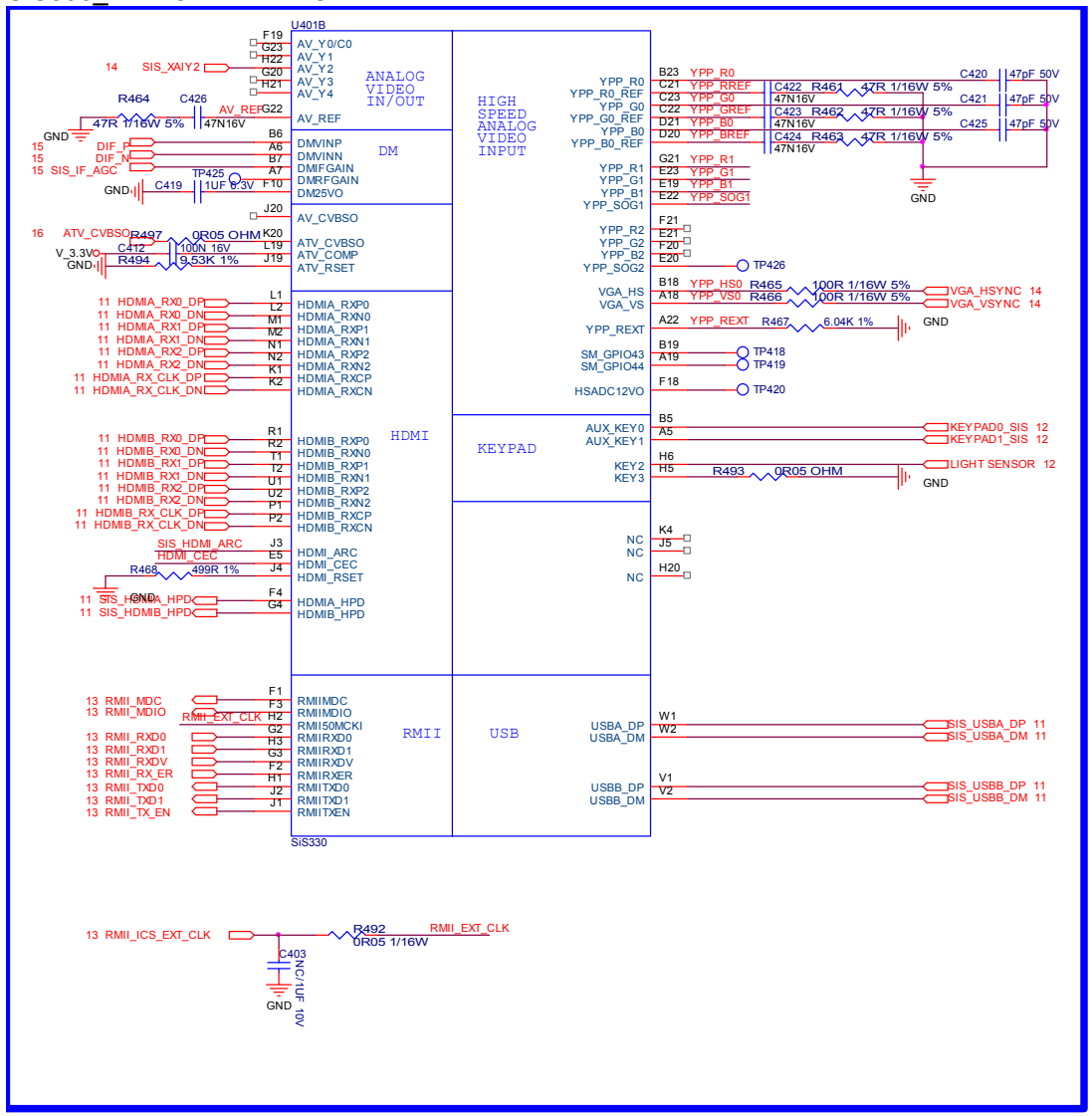

HDMI

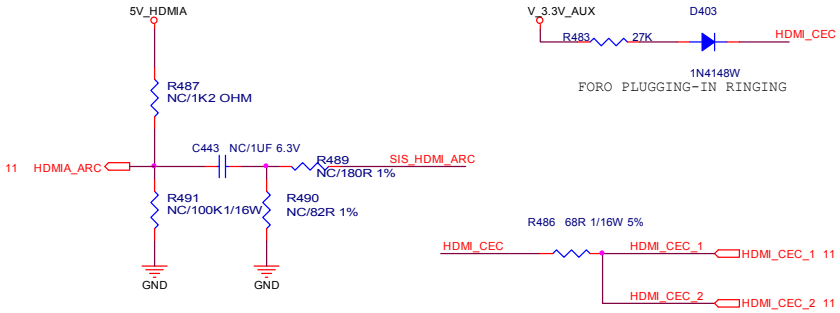

VGA

YPbPr

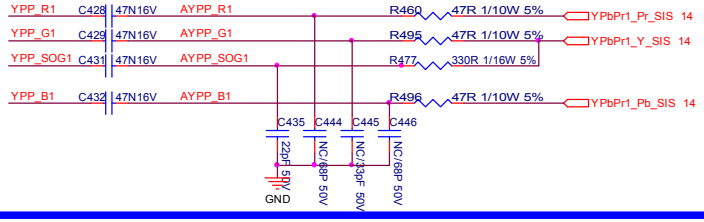

TPV (Top Victory Electronics Co., Ltd.)		OEM MODEL	???????	Size	Custom
話 隔 瓜 鋼 鹿	715G5653-M0H-000-0040	TPV MODEL	IPTV+3D+amibiglow	Rev	H
Key Component	07. SIS685_VIDEO INTERFACE	PCB NAME	SMTFCO4DA1	称 爹	<称爹>
Date	Monday, March 18, 2013	Sheet	6 of 18		

SIS330_AUDIO/TS INTERFACE

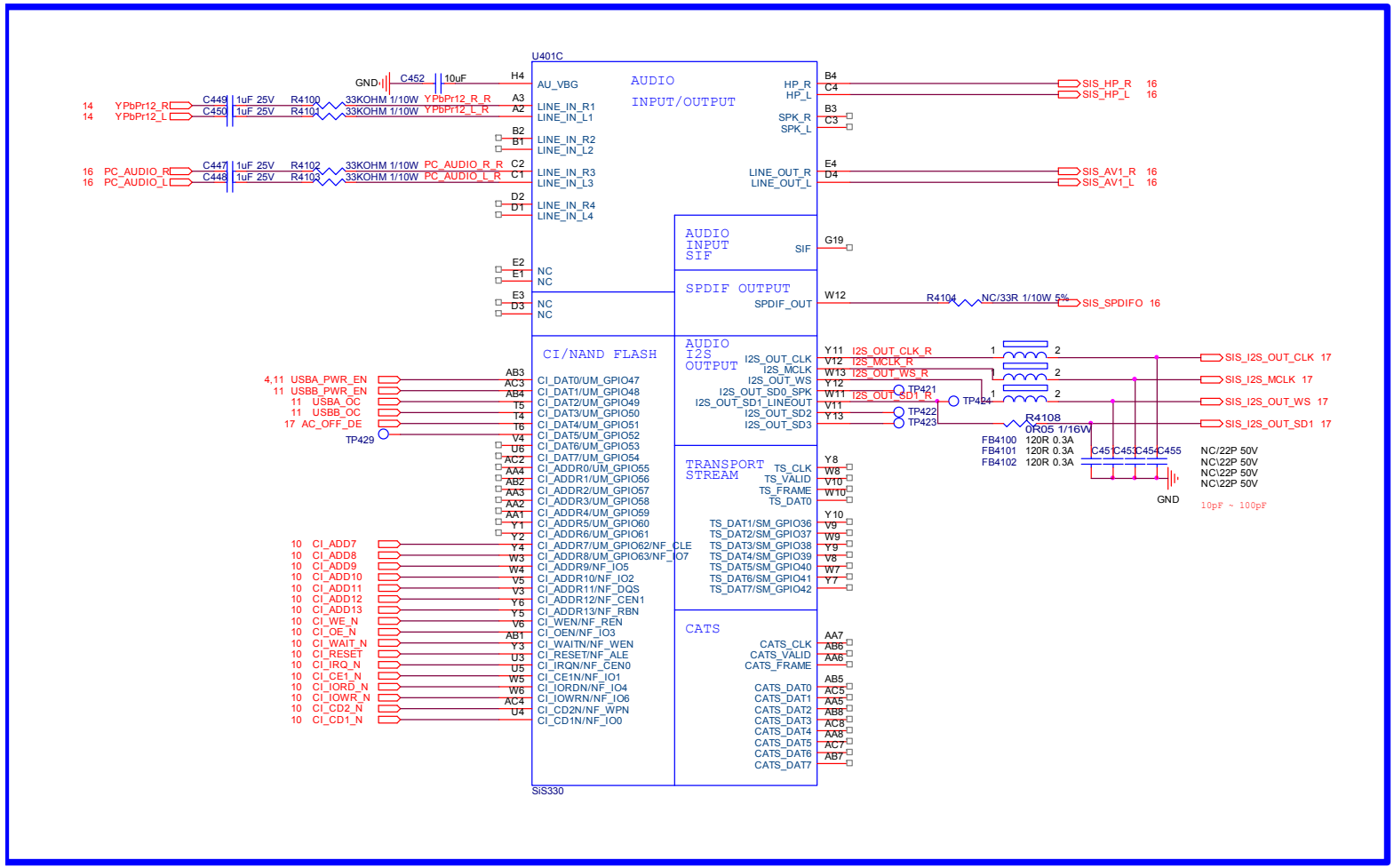

T P V (Top Victory Electronics Co., Ltd.)		OEM MODEL	???????	Size	B
話 隔 瓜 鋼 覆	715G5653-M0H-000-0040	TPV MODEL	IPTV+3D+amibiglow	Rev	H
Key Component	08. SIS685_AUDIO/TS INTERFACE	PCB NAME	SMTFCO4DA1	稱 爹	<稱爹>
Date	Monday, March 18, 2013	Sheet	7 of 18		

SIS330_DDR3*1

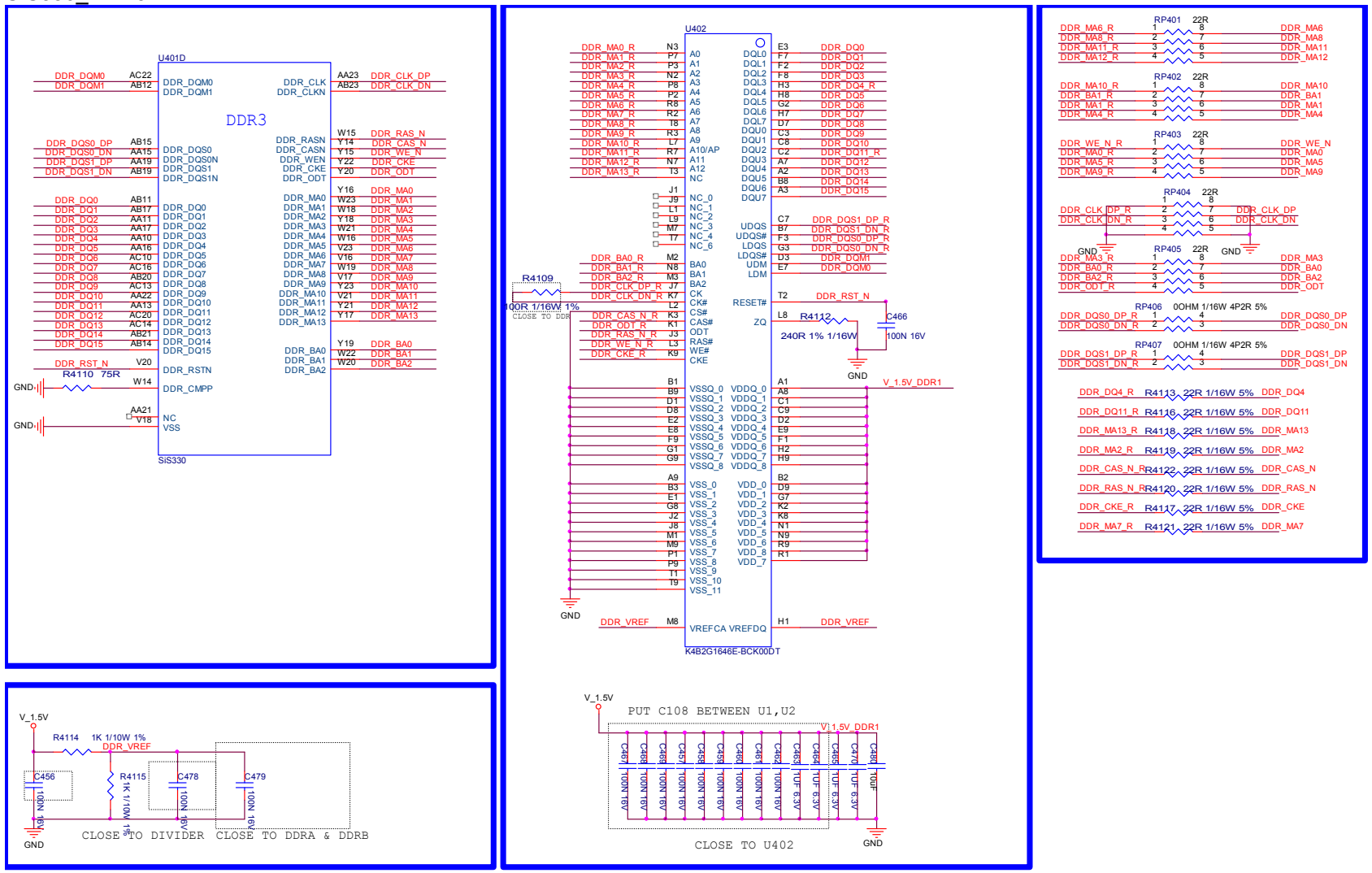

TPV (Top Victory Electronics Co., Ltd.)		OEM MODEL	???????	Size	Custom
紙陽瓜鋼腹	715G5653-M0H-000-0040	TPV MODEL	IPTV+3D+amibiglow	Rev	H
Key Component	09. SIS685_DDR3*1	PCB NAME	SMTFCO4DA1	称爹	<称爹>
Date	Monday, March 18, 2013	Sheet	8 of 18		

SIS330_POWER

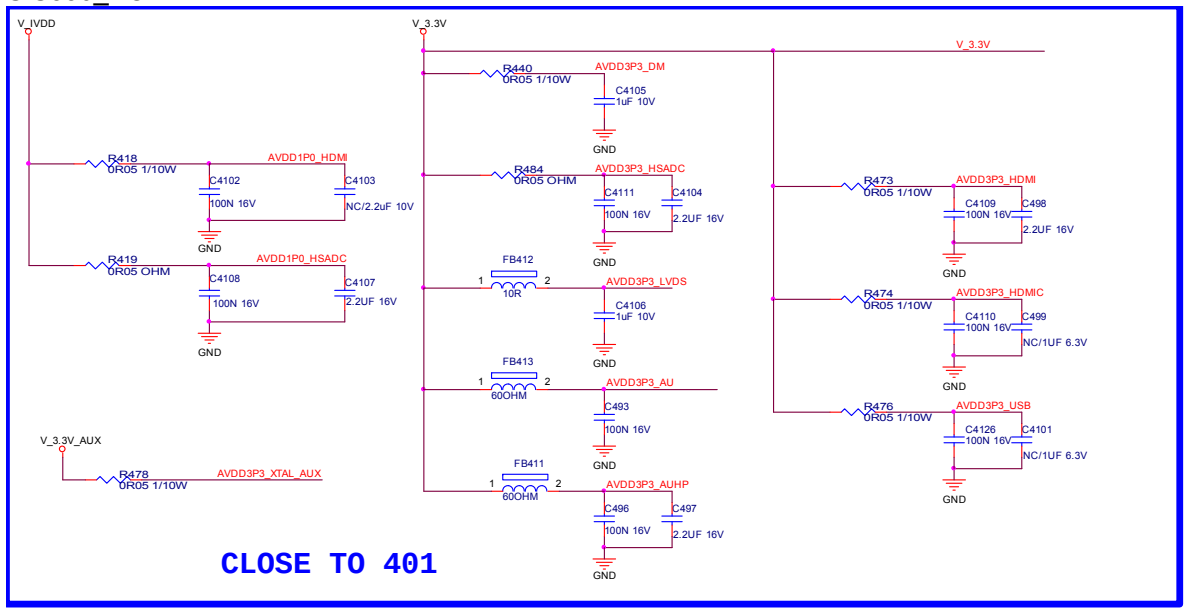

Analog Power

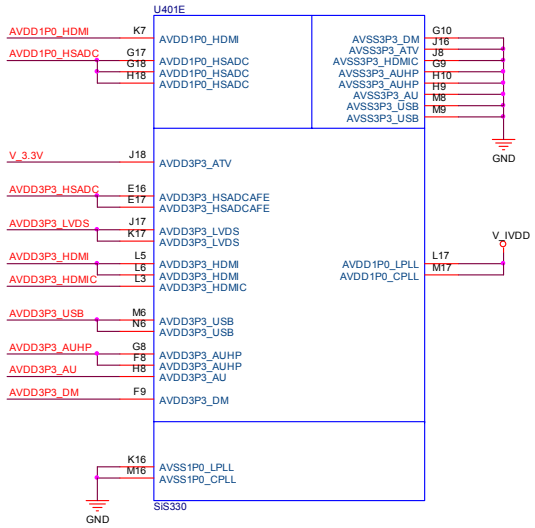

Digital Power

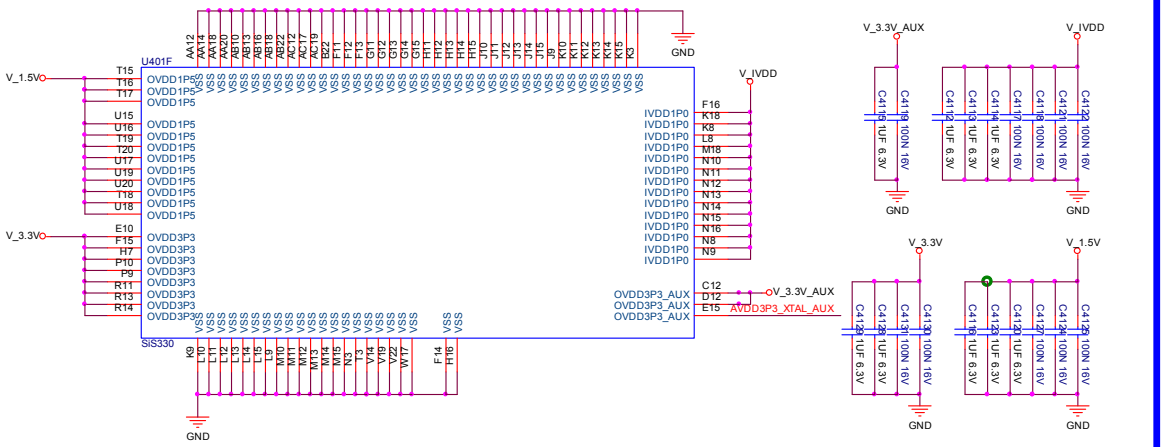

Scalar Heat-Sink and Shield cover

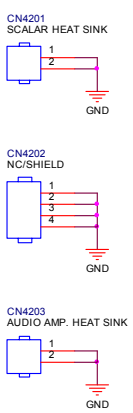

T P V (Top Victory Electronics Co., Ltd.)		OEM MODEL	???????	Size	Custom
結構瓜鎖腹	715G5653-M0H-000-0040	TPV MODEL	IPTV+3D+ambiglow	Rev	H
Key Component	10. SIS685_POWER	PCB NAME	SMTFCO4DA1	称爹	<称爹>
Date	Monday, March 18, 2013	Sheet	9 of 18		

NAND FLASH/SPI FLASH

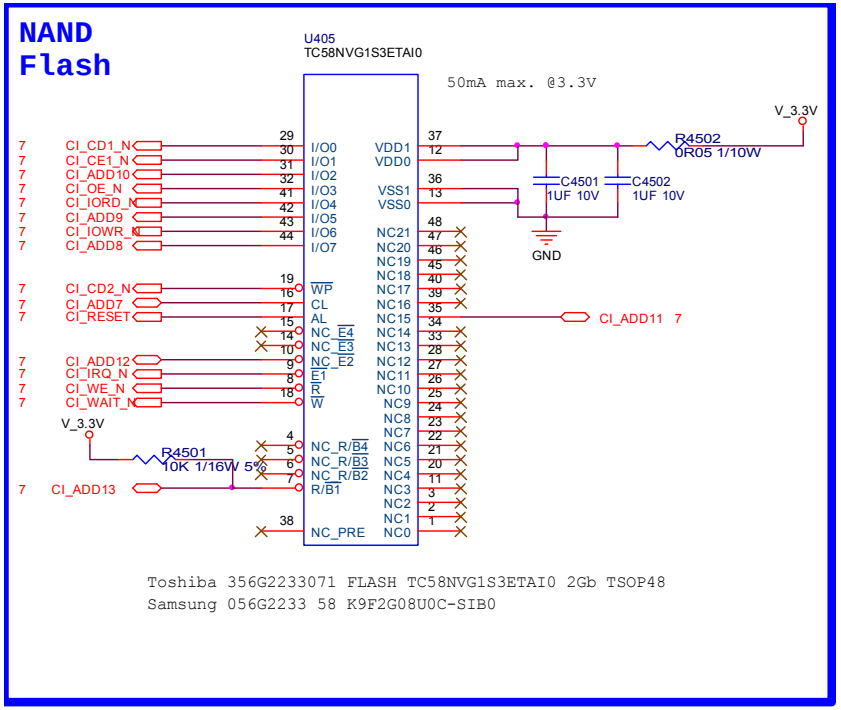

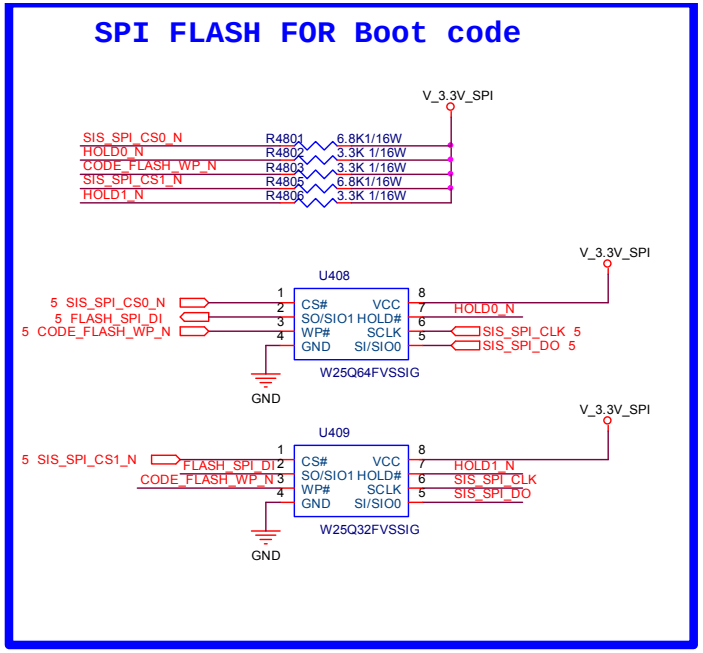

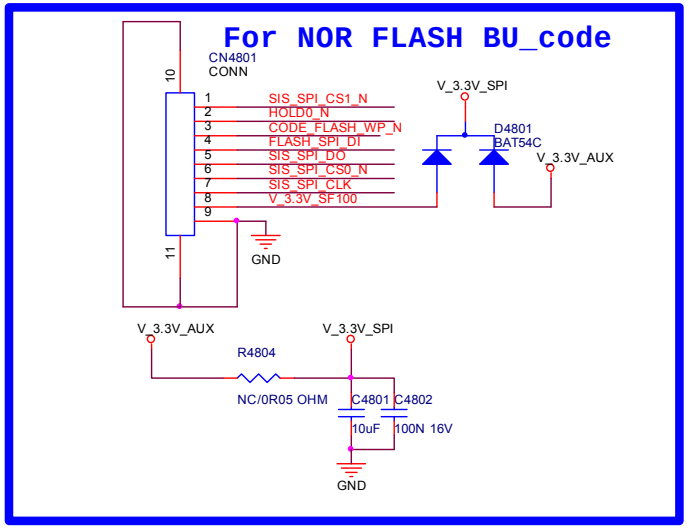

T P V (Top Victory Electronics Co., Ltd.)		OEM MODEL	???????	Size	Custom
結隔瓜鋼腹	715G5653-M0H-000-0040	TPV MODEL	IPTV+3D+amibiglow	Rev	H
Key Component	10 NAND FLASH/SPI FLASH	PCB NAME	SMTFCO4DA1	称爹	<称爹>
Date	Monday, March 18, 2013	Sheet	10 of 18		

HDMI/USB

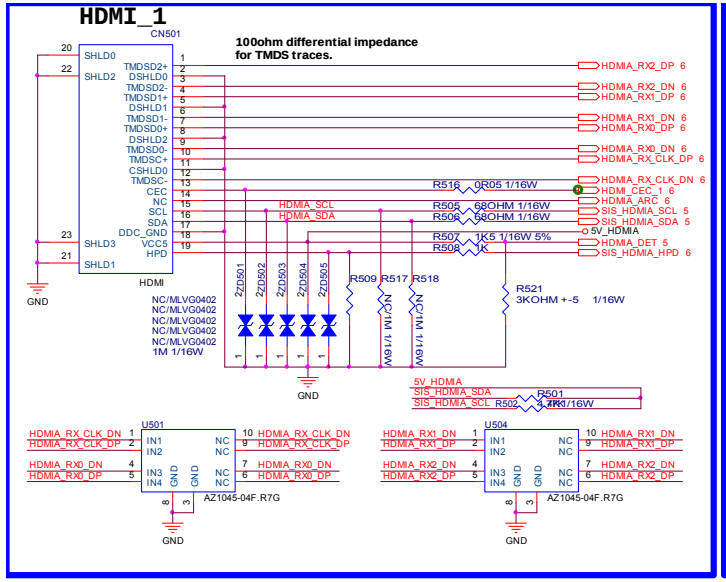

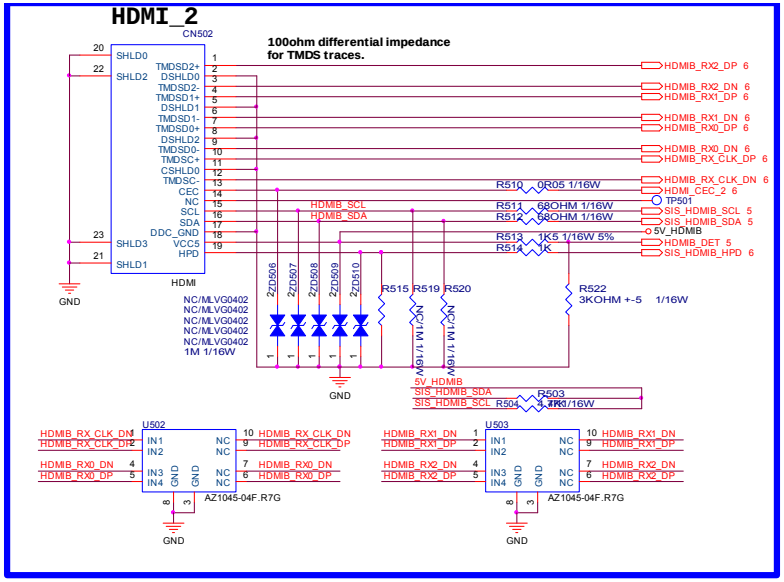

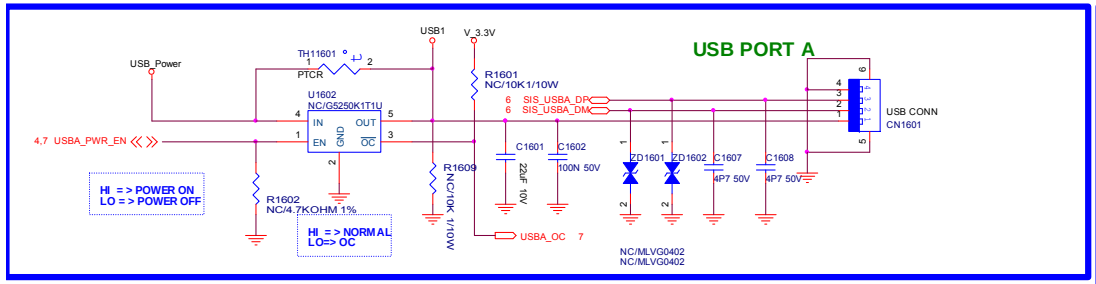

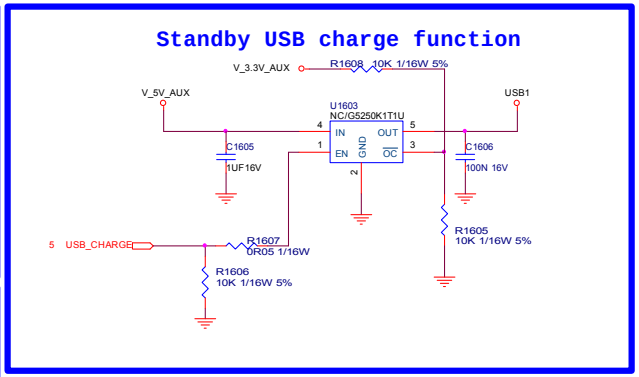

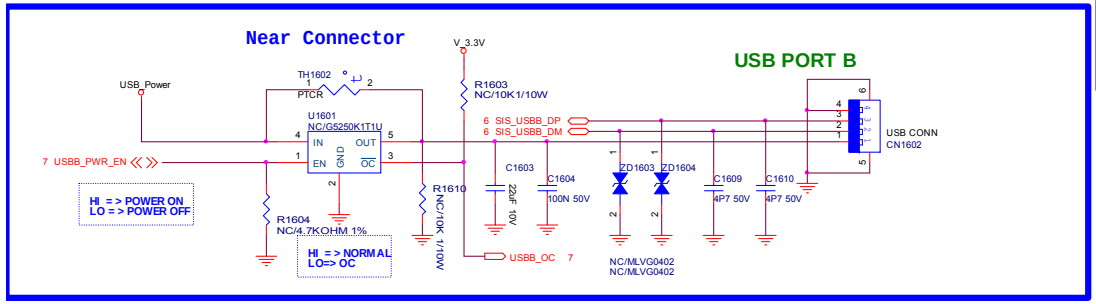

T P V (Top Victory Electronics Co., Ltd.)		OEM MODEL	???????	Size	Custom
廣碩瓜銀腹	715G5653-M0H-000-0040	TPV MODEL	IPTV+3D+ambiglow	Rev	H
Key Component	13. HDMI CONNECTORS	PCB NAME	SMTFCO4DA1	称著	<称著>
Date	Monday, March 18, 2013	Sheet	11 of 18		

LDVS+KEYP_INTERFACE

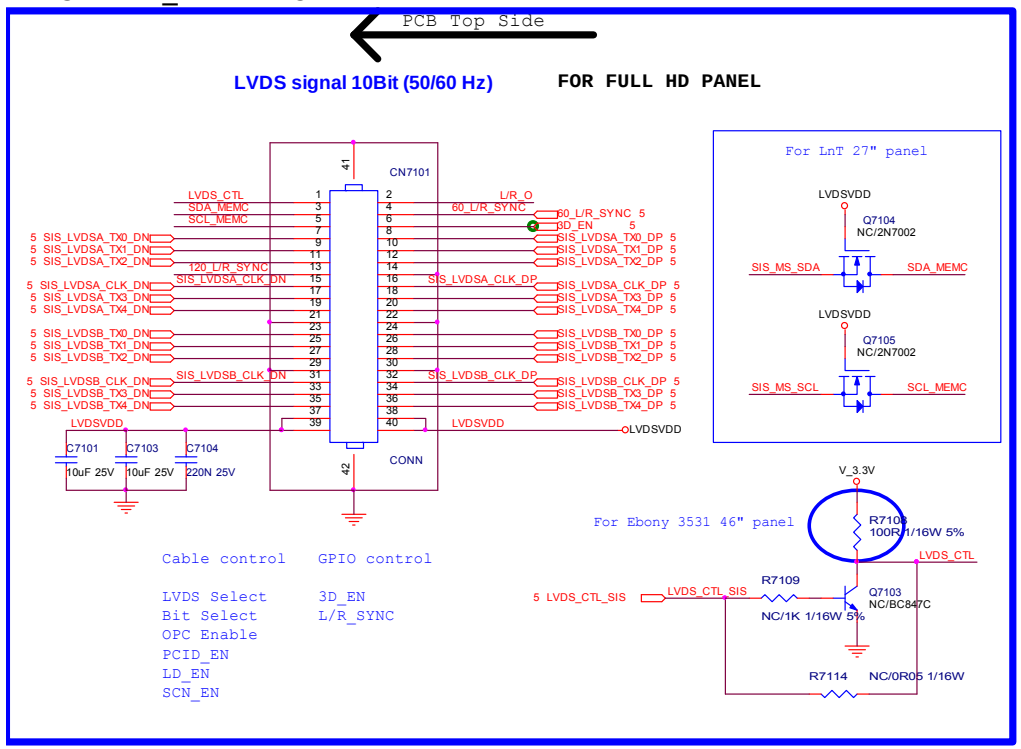

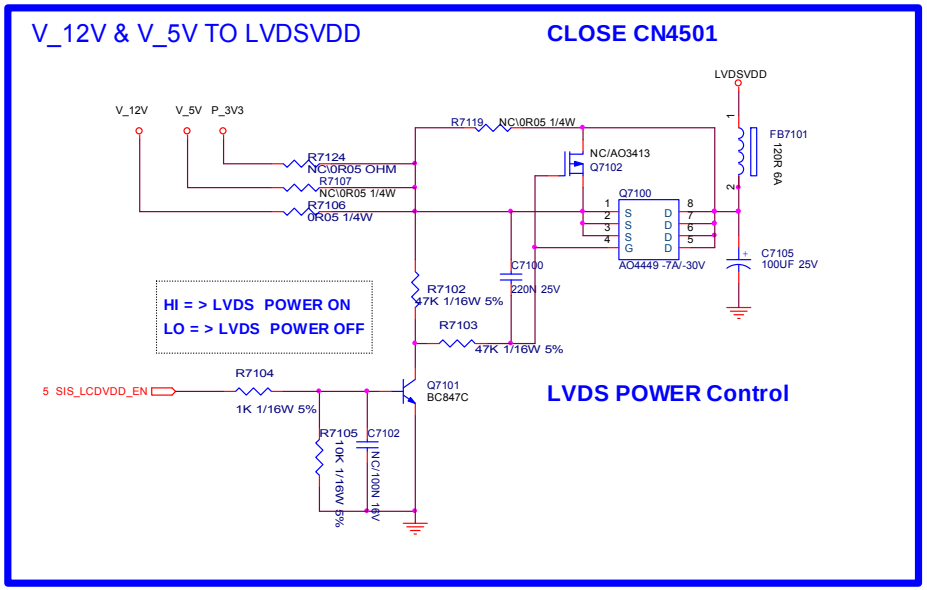

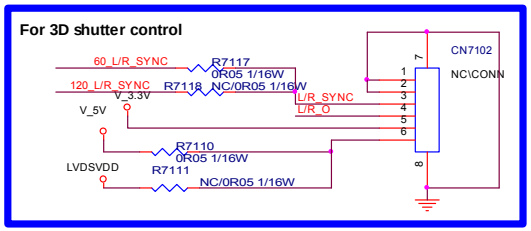

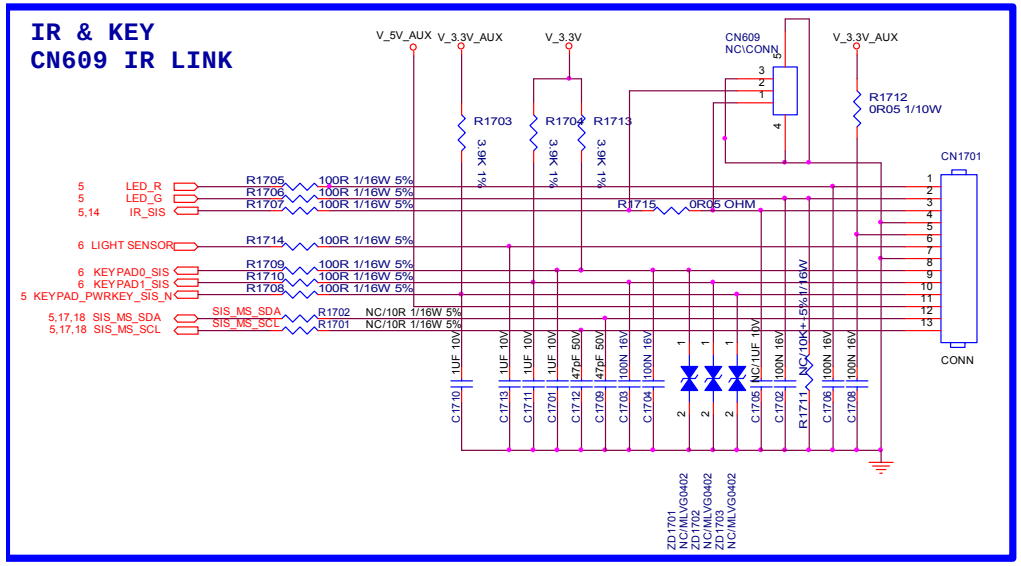

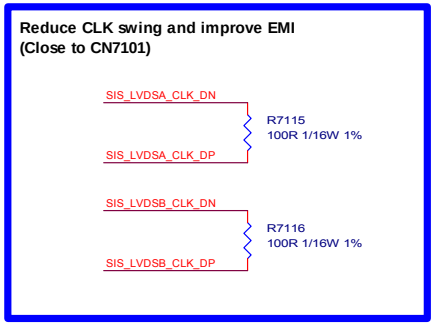

T P V (Top Victory Electronics Co . , Ltd.)		OEM MODEL		Size	Custom
結 陽 瓜 鋼 腹	715G5653-M0H-000-0040	TPV MODEL	IPTV+3D+amibiglow	Rev	H
Key Component	14. LDVS+KEYP_INTERFACE	PCB NAME	SMTFCO4DA1	称 爹	<称爹>
Date	Monday , March 18, 2013	Sheet	12 of 18		

RMII_IP101A_PHY_RJ45

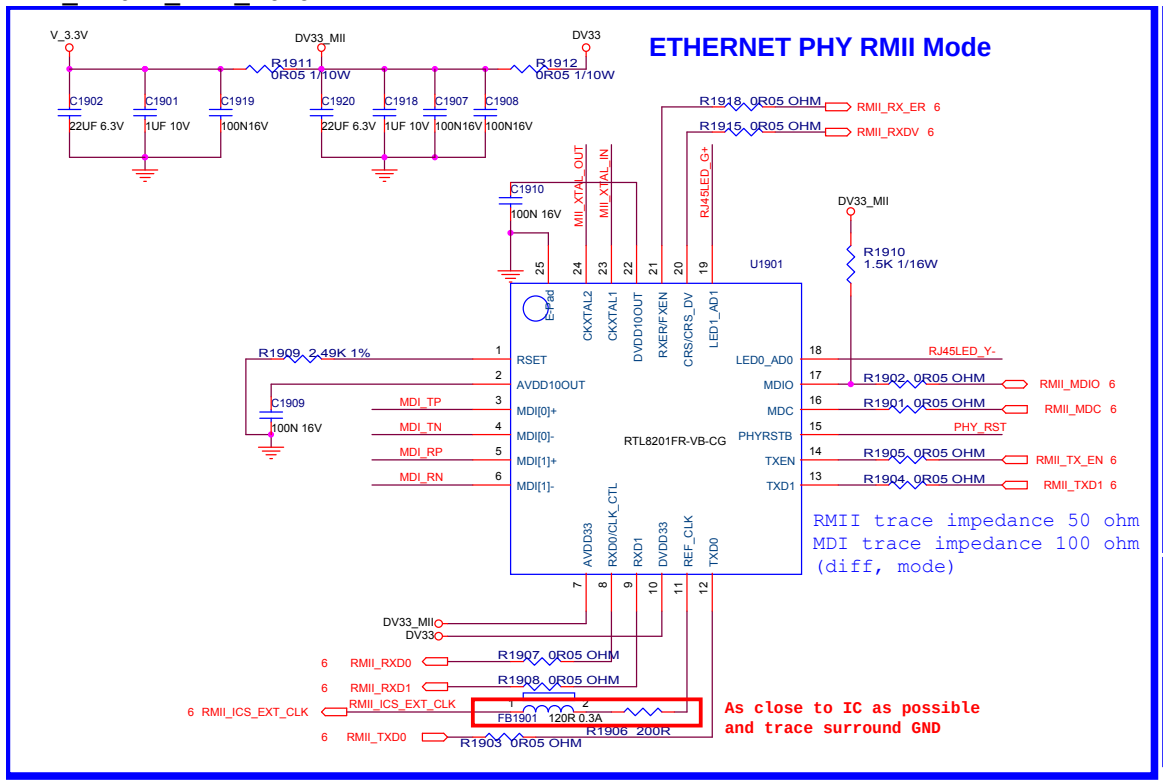

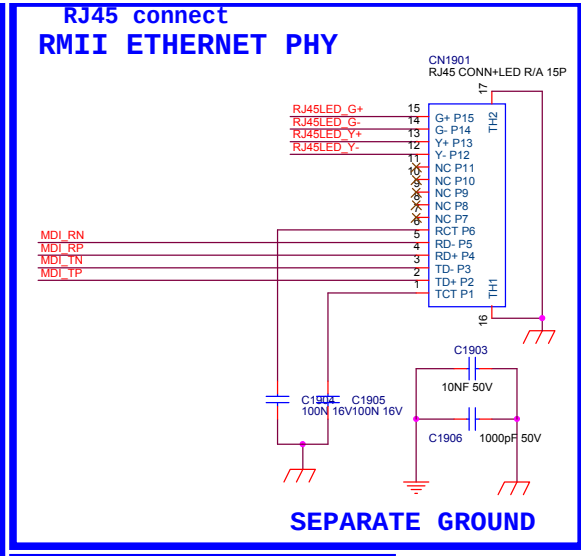

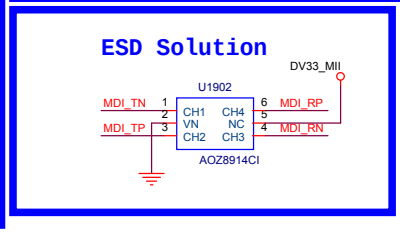

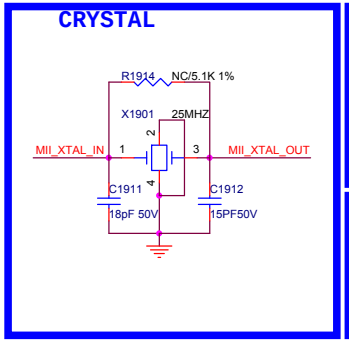

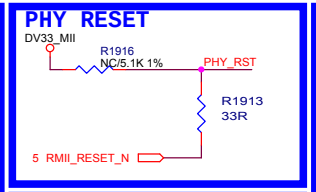

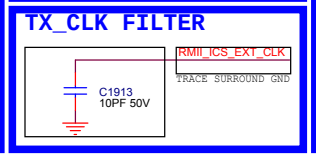

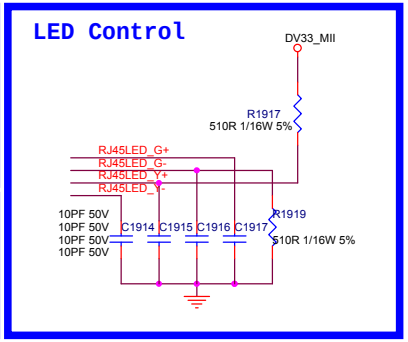

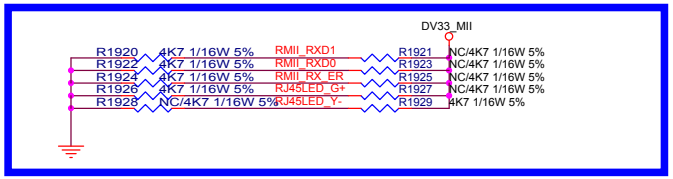

T P V (Top Victory Electronics Co., Ltd.)		OEM MODEL	???????	Size	Custom
結 隔 瓜 綢 腹	715G5653-M0H-000-0040	TPV MODEL	IPTV+3D+amibiglow	Rev	H
Key Component	16. RMII_IP101A_PHY_RJ45	PCB NAME	SMTFCO4DA1	称爹	<称爹>
Date	Monday, March 18, 2013	Sheet	13 of 18		

YPBPR/VGA/ITV_L1

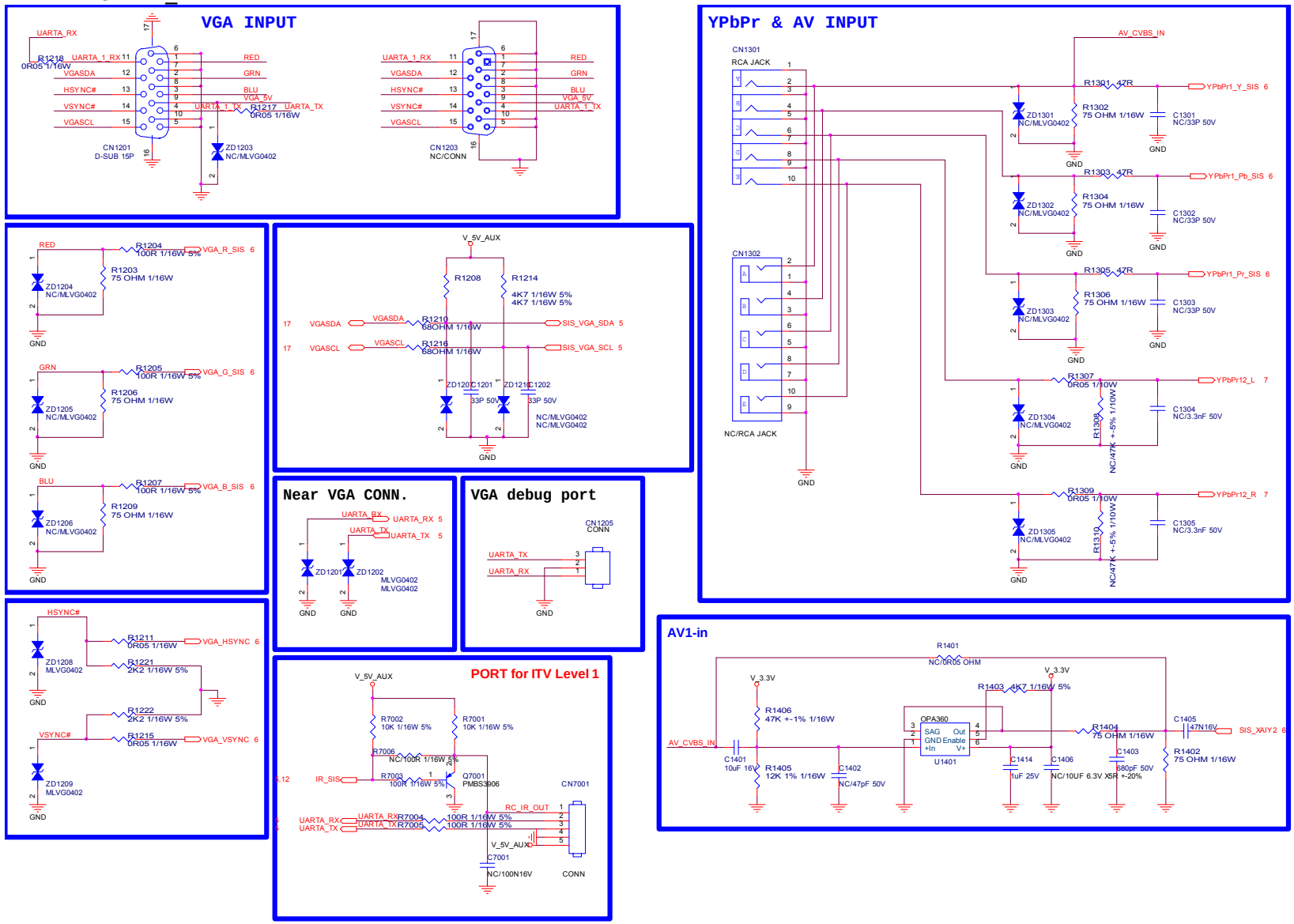

T P V (Top Victory Electronics Co., Ltd.)		OEM MODEL	???????	Size	Custom
結構瓜鎖觀	715G5653-M0H-000-0040	TPV MODEL	IPTV+3D+ambiglow	Rev	H
Key Component	14 YPBPR / VGA / ITV_L1	PCB NAME	SMTFCO4DA1	称爹	<称爹>
Date	Monday, March 18, 2013	Sheet	14 of 18		

TUNER

Silicon tuner

China : TCL DT21WN-2-E 094G PALALL10L
CHH DMI21-C2I2RH 094G PALALL 10C
Korea : DT21WN-6-E 394GNPALALL13L

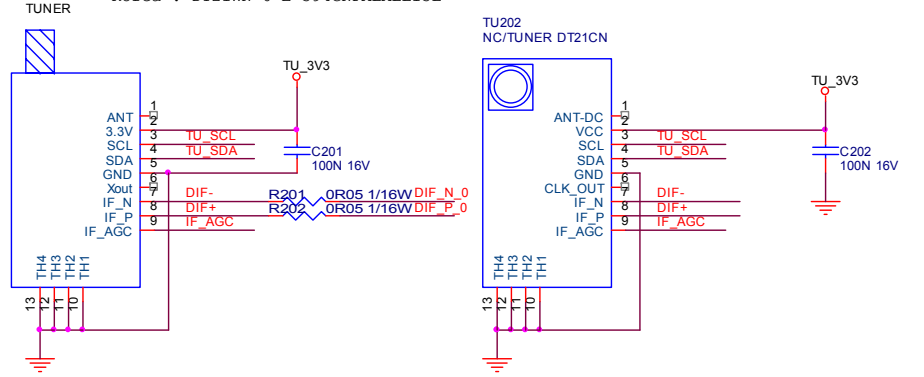

IF_AGC

Close to main chip

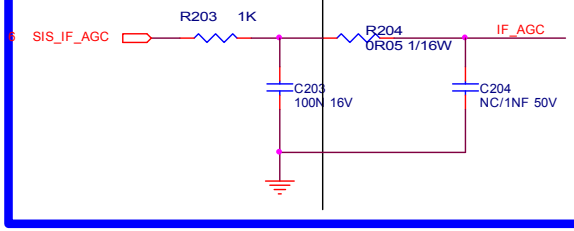

Tuner I2C

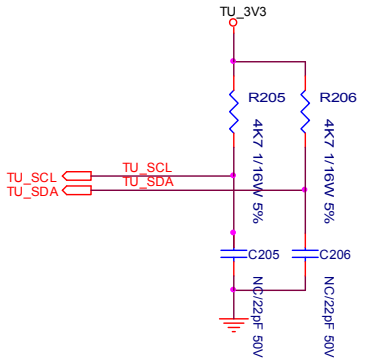

BPF

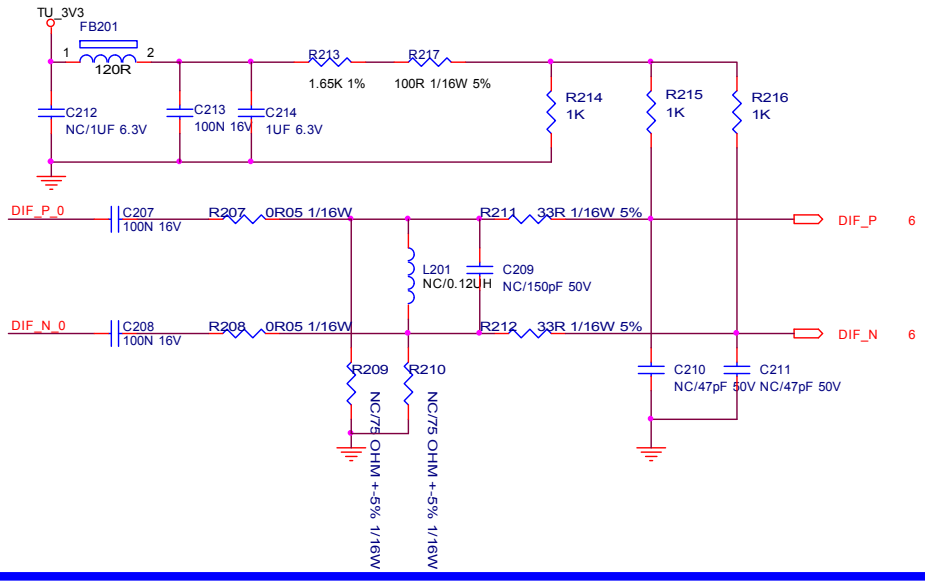

T P V (Top Victory Electronics Co., Ltd.)		OEM MODEL	???????	Size	Custom
結隔瓜網腹	715G5653-M0H-000-0040	TPV MODEL	IPTV+3D+amibiglow	Rev	H
Key Component	18. TUNER & DEMOD	PCB NAME	SMTFCO4DA1	称爹	<称爹>
Date	Monday, March 18, 2013	Sheet	15 of 18		

PC_Audio/VIDO OUT/HARPHONE

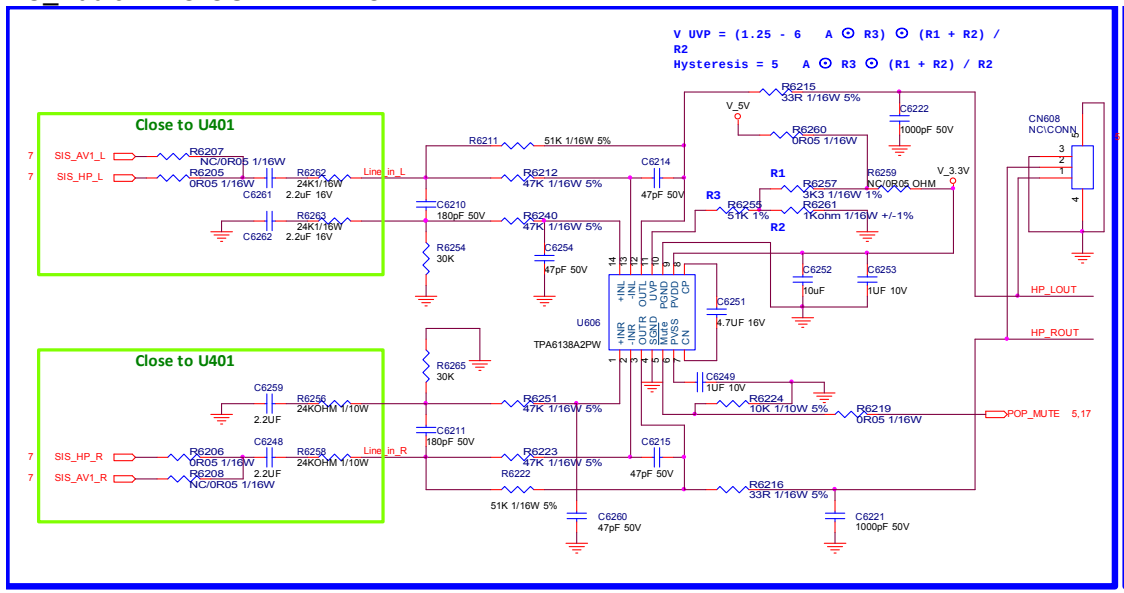

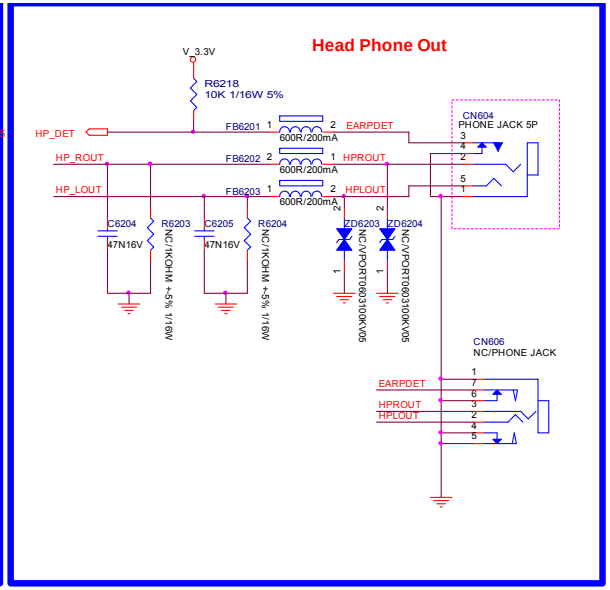

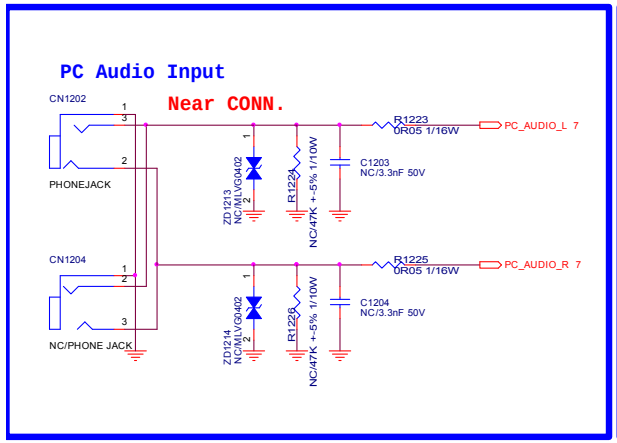

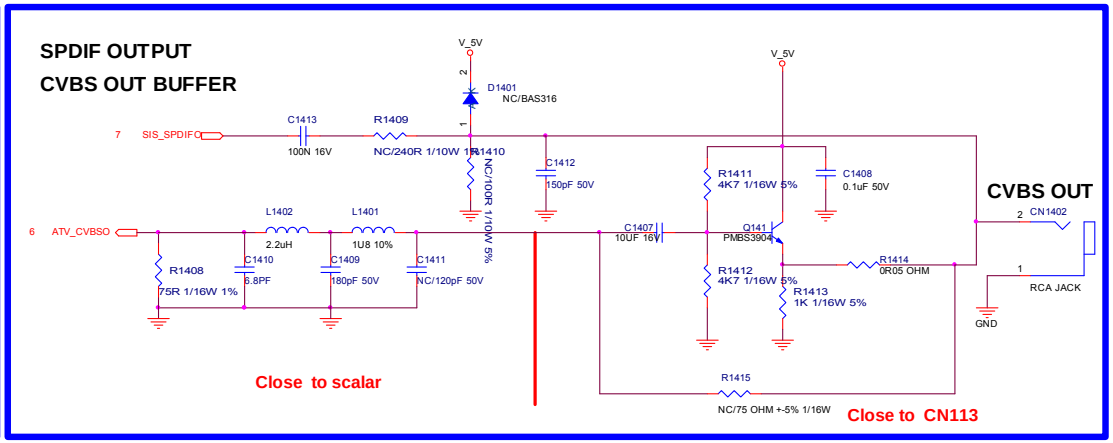

T P V (Top Victory Electronics Co., Ltd.)		OEM MODEL	???????	Size	Custom
結 隔 瓜 瓢 飯	715G5653-M0H-000-0040	TPV MODEL	IPTV+3D+amibiglow	Rev	H
Key Component	19. PC_Audio/VIDEO OUT/HARPHONE	PCB NAME	SMTFCO4DA1	称 爹	<称爹>
Date	Monday, March 18, 2013	Sheet	16 of 18		

I2S Audio AMP

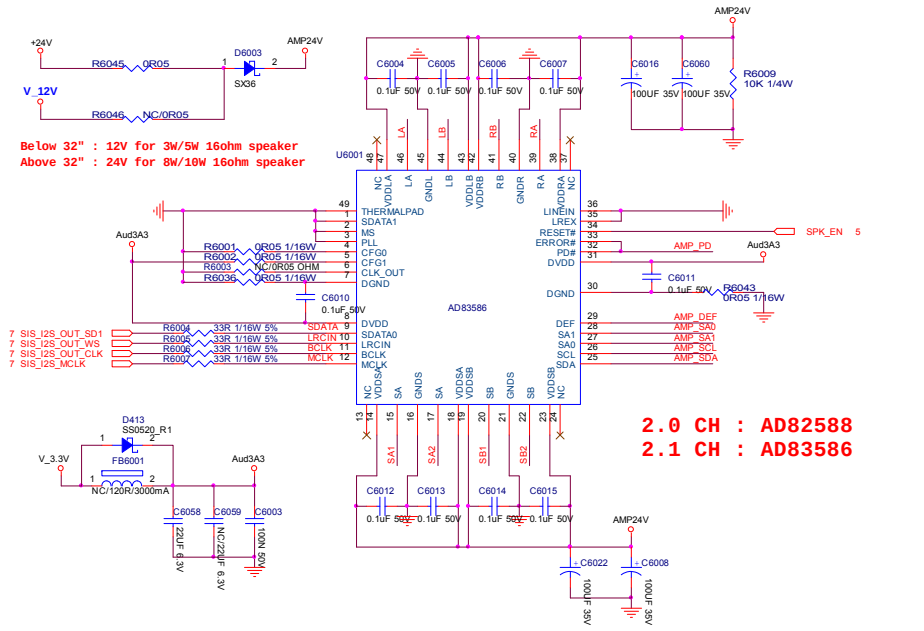

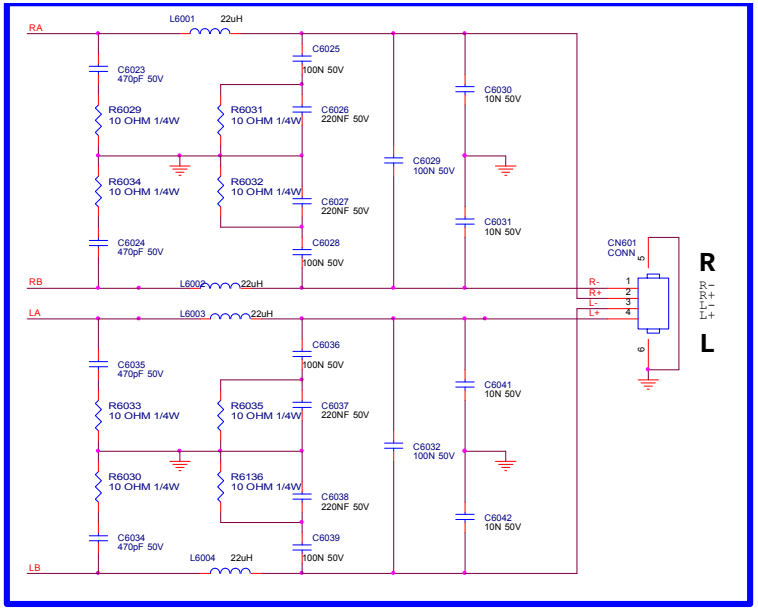

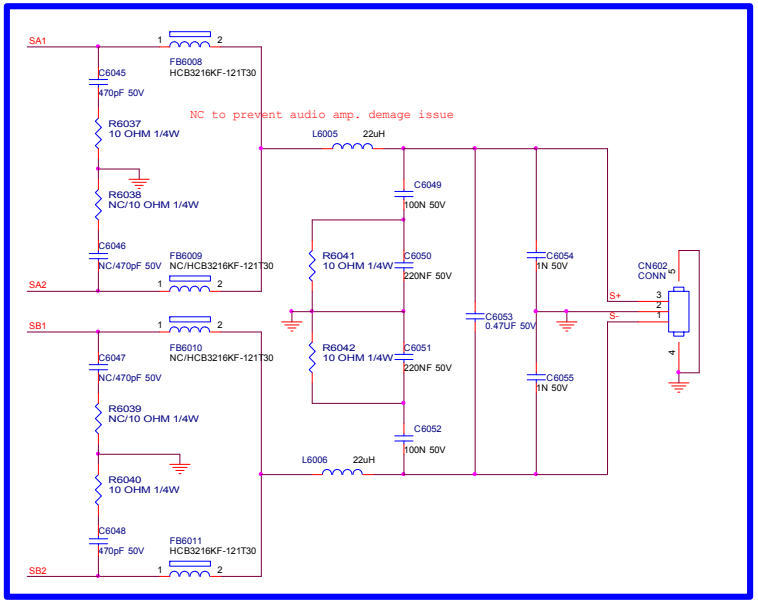

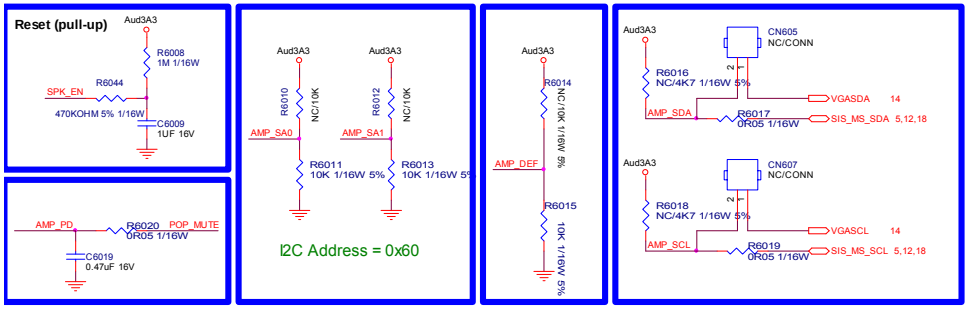

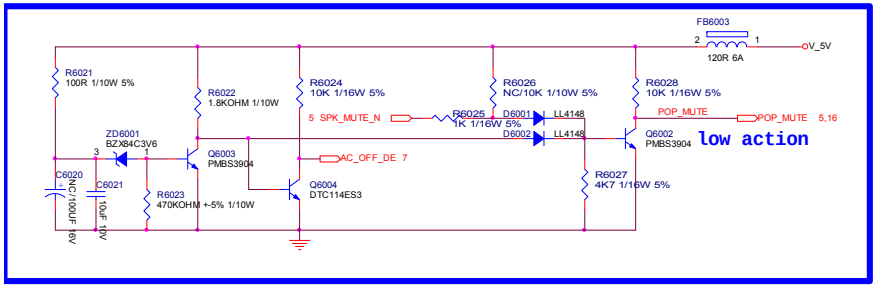

T P V (Top Victory Electronics Co., Ltd.)		OEM MODEL	???????	Size	Custom
結陽瓜鋼股	715G5653-M0H-000-0040	TPV MODEL	IPTV+3D+amibiglow	Rev	H
Key Component	20. I2S Audio AMP.	PCB NAME	SMTFCO4DA1	称爹	<称爹>
Date	Monday, March 18, 2013	Sheet	17 of 18		

Ambiglow &Abilight

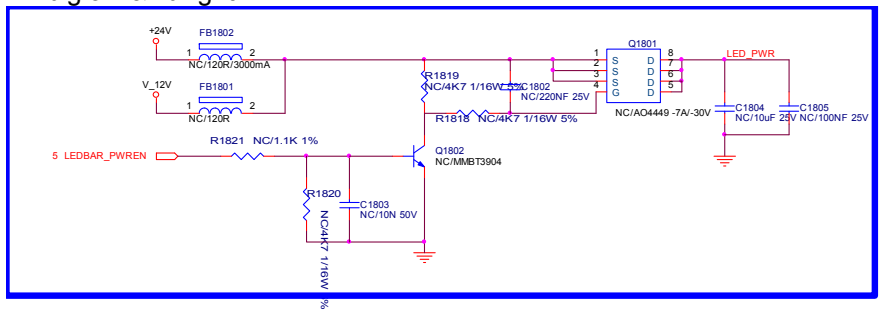

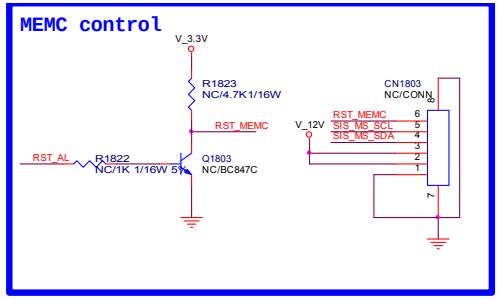

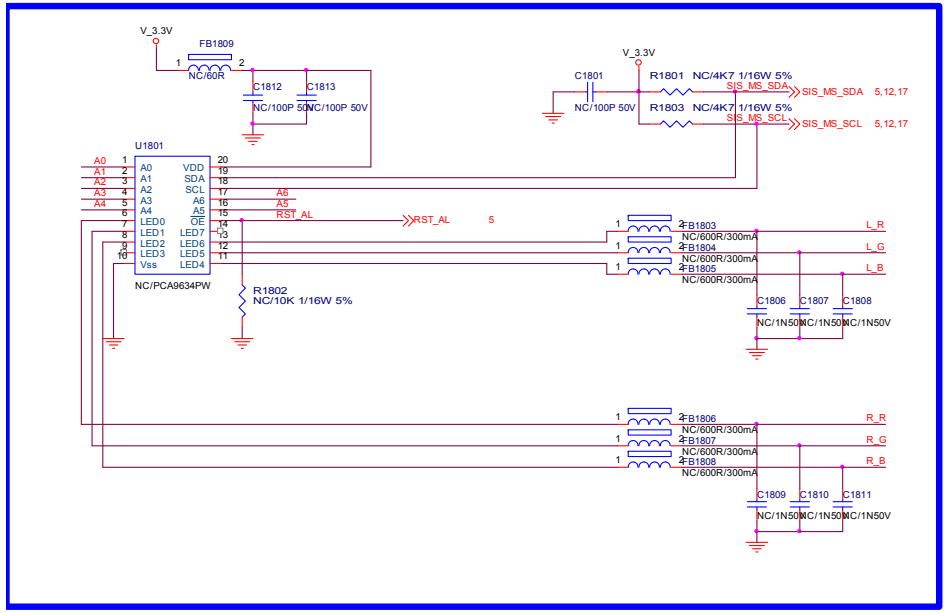

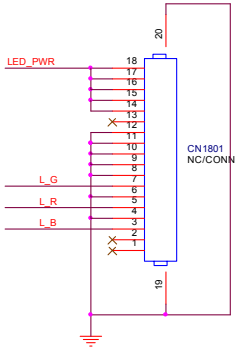

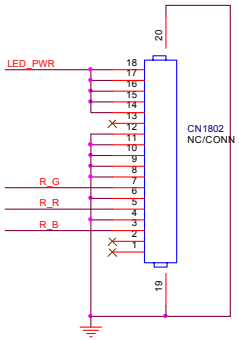

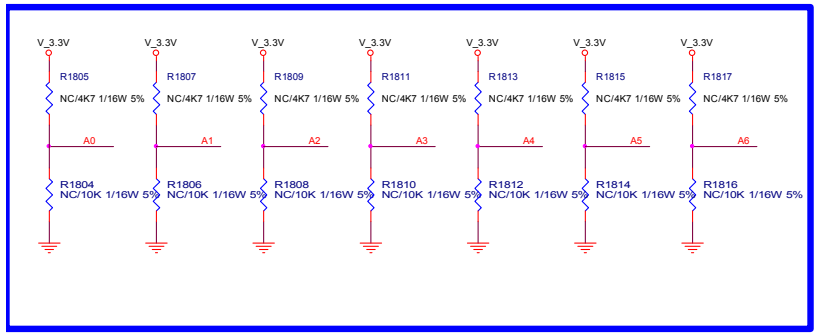

TPV (Top Victory Electronics Co., Ltd.)		OEM MODEL		Size	Custom
紙隔瓜頻腹		TPV MODEL		Rev	H
Key Component	21. Ambiglow & Ambient light	PCB NAME		称爹	HW4
Date	Monday, March 18, 2013	Sheet	18 of 18		

5.2 电源板

715G5804P01W20001M (23PFL5530/T3)

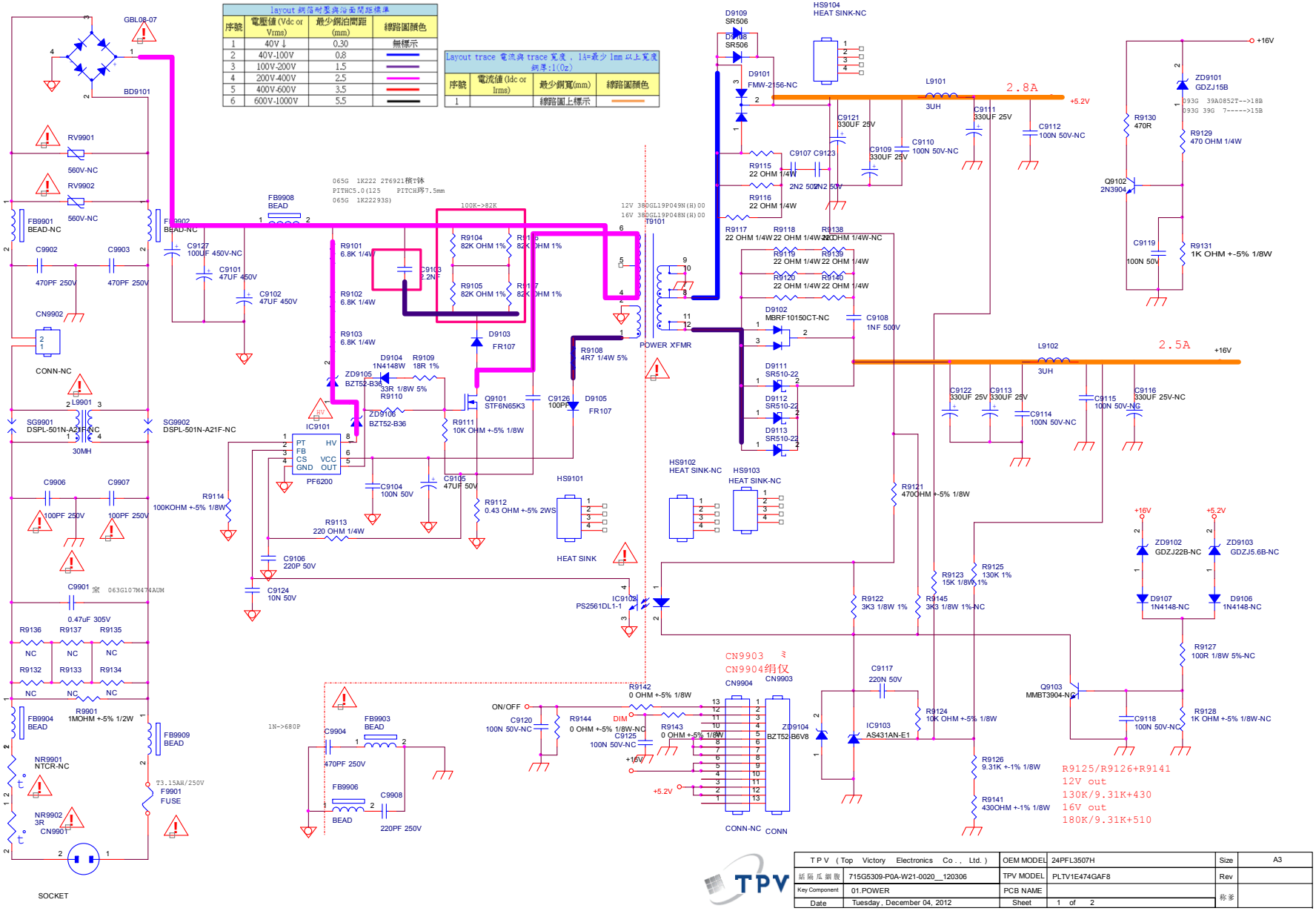

T P V (Top Victory Electronics Co., Ltd.)		OEM MODEL	24PFL3507H	Size	A3
插隔瓜網腹	715G5309-P0A-W21-0020__120306	TPV MODEL	PLTV1E474GAF8	Rev	
Key Component	01.POWER	PCB NAME		称爹	
Date	Tuesday, December 04, 2012	Sheet	1 of 2		

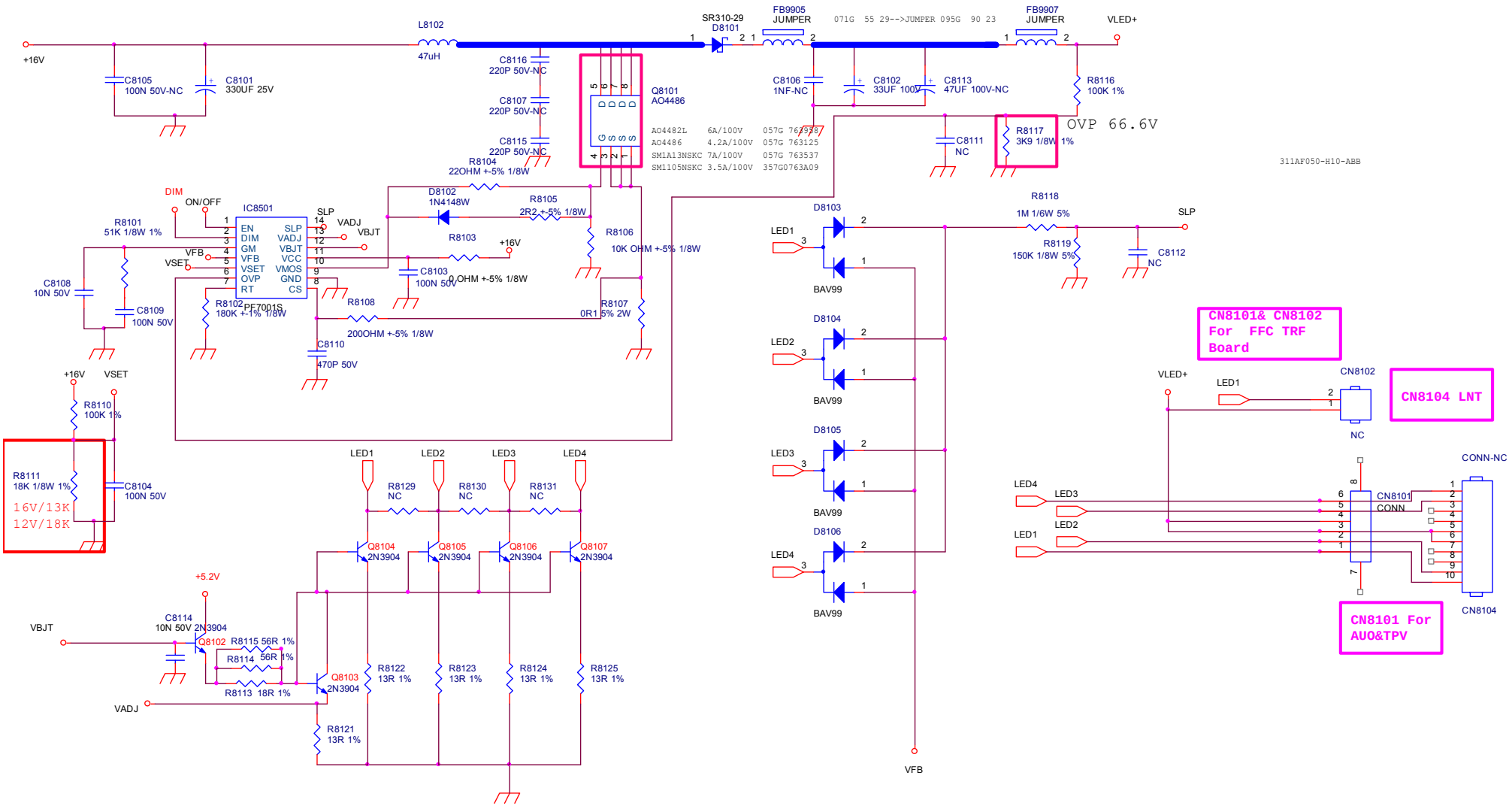

layout 銅箔耐壓與沿面間距標準			
序號	電壓值 (Vdc or Vrms)	最少銅泊間距 (mm)	線路圖顏色
1	40V ↓	0.30	無標示
2	40V-100V	0.8	
3	100V-200V	1.5	
4	200V-400V	2.5	
5	400V-600V	3.5	
6	600V-1000V	5.5	

Layout trace 電流與 trace 寬度，1A=最少 1mm 以上寬度 銅厚:1(0z)			
序號	電流值 (Idc or Irms)	最少銅寬(mm)	線路圖顏色
1		線路圖上標示	

TPV (Top Victory Electronics Co., Ltd.)		OEM MODEL	24PFL3507H	Size	B
結隔瓜銅腹	715G5309-P0A-W21-0020_120306	TPV MODEL	PLTV1E474GAF8	Rev	
Key Component	02.LED DRIVER	PCB NAME		称爹	
Date	Tuesday, December 04, 2012	Sheet	2 of 2		

5.3 按键板

715G5964R0B000004K

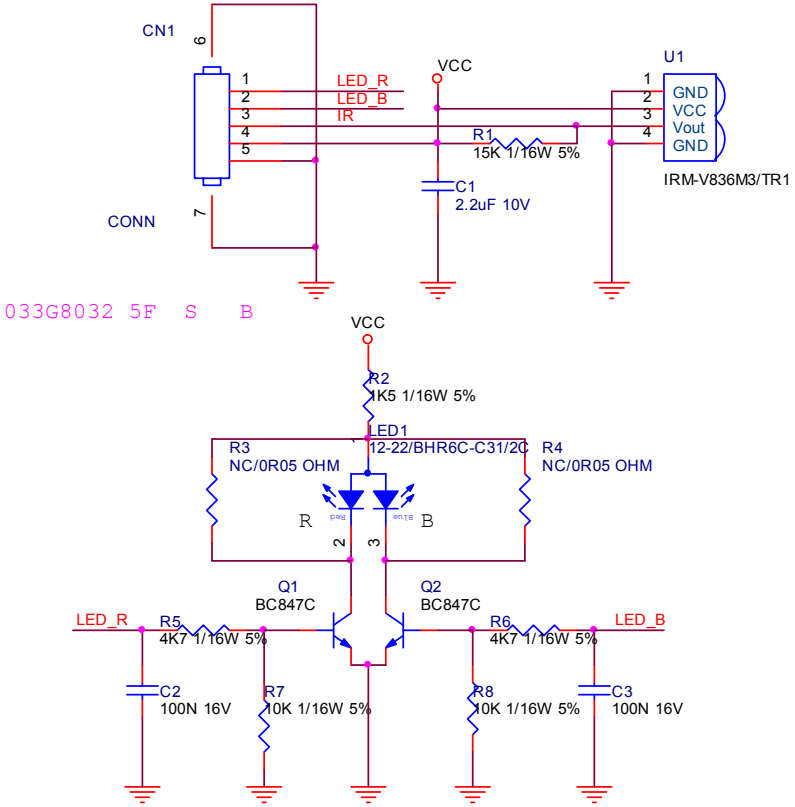

TPV (Top Victory Electronics Co., Ltd.)		OEM MODEL		Size	A
結隔瓜綱腹		TPV MODEL		Rev	A
Key Component	02-IR&LED	PCB NAME		称爹	<称爹>
Date		Sheet	2 of 2		

6.软体及 EDID 烧录

6.1 软体烧录

采用 U 盘烧录

USB 烧录步骤

1、将软体 copy 到 USB 根目录，并改名为“upgrade.pkg”

2、TV 处于 DC on 状态

3、将 USB 插到 TV 上，然后 AC off

4、AC ON，TV 自动更新软体

TV 自动更新软体时，会出现以下 OSD 提示：

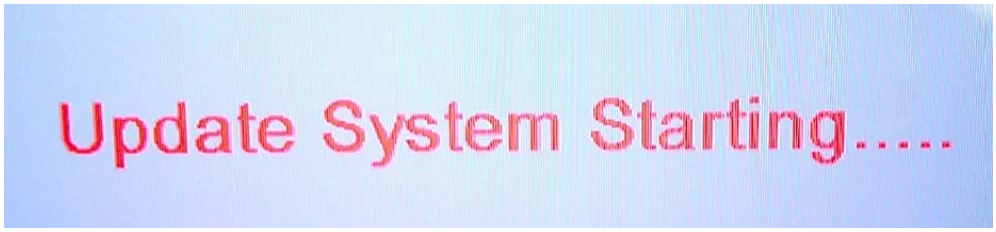

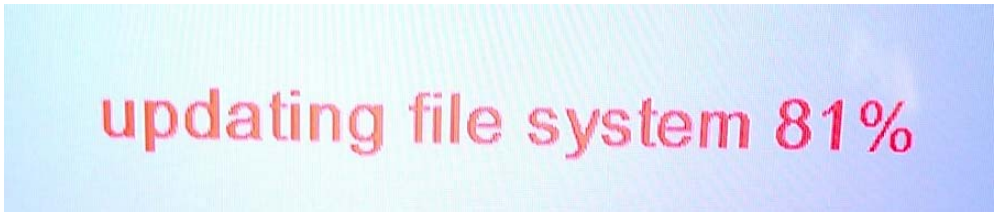

5、TV 升级完软体后，会自动重启。

6、进入 OSD check 软体版本

6.2 EDID 烧录

此机种 EDID 数据包含于 flash 软体中，无需进行单独的 EDID 烧录。

7.拆卸流程图

第一步：旋开铰链的螺丝移除底座；旋开后壳的螺丝拆掉后壳。

第二步：拔掉所有 PIN 连接线；移除板子上面的所有的螺丝拆除主板和电源板；
旋开中框上面的螺丝取出中框

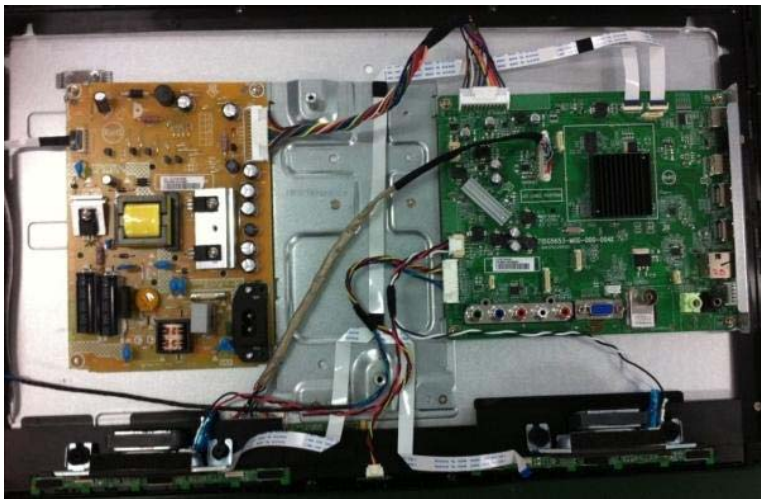

第三步：旋开铁片上的螺丝移除 PANEL。

8.故障处理流程

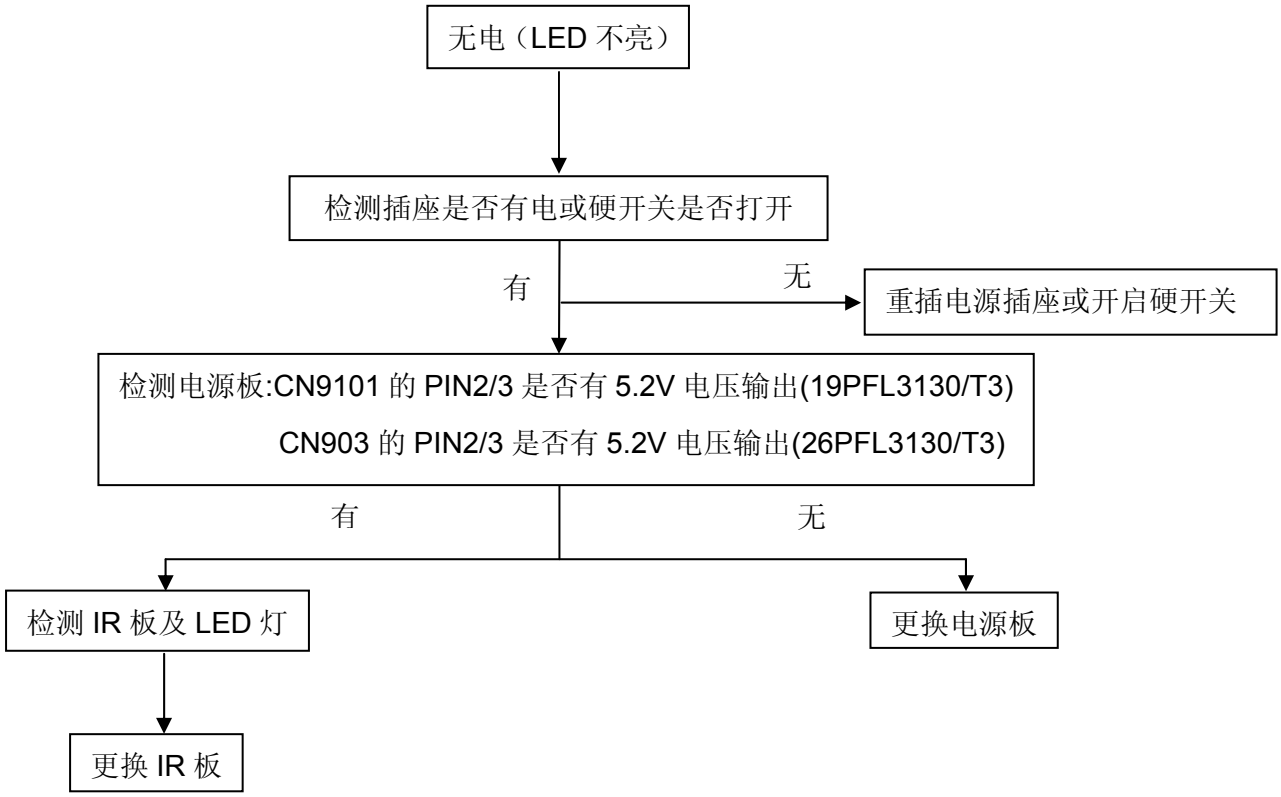
无电（LED 不亮）
检测插座是否有电或硬开关是否打开
有
无
重插电源插座或开启硬开关
检测电源板:CN9101 的 PIN2/3 是否有 5.2V 电压输出(19PFL3130/T3)
CN903 的 PIN2/3 是否有 5.2V 电压输出(26PFL3130/T3)
有
无
检测 IR 板及 LED 灯
更换电源板
更换 IR 板

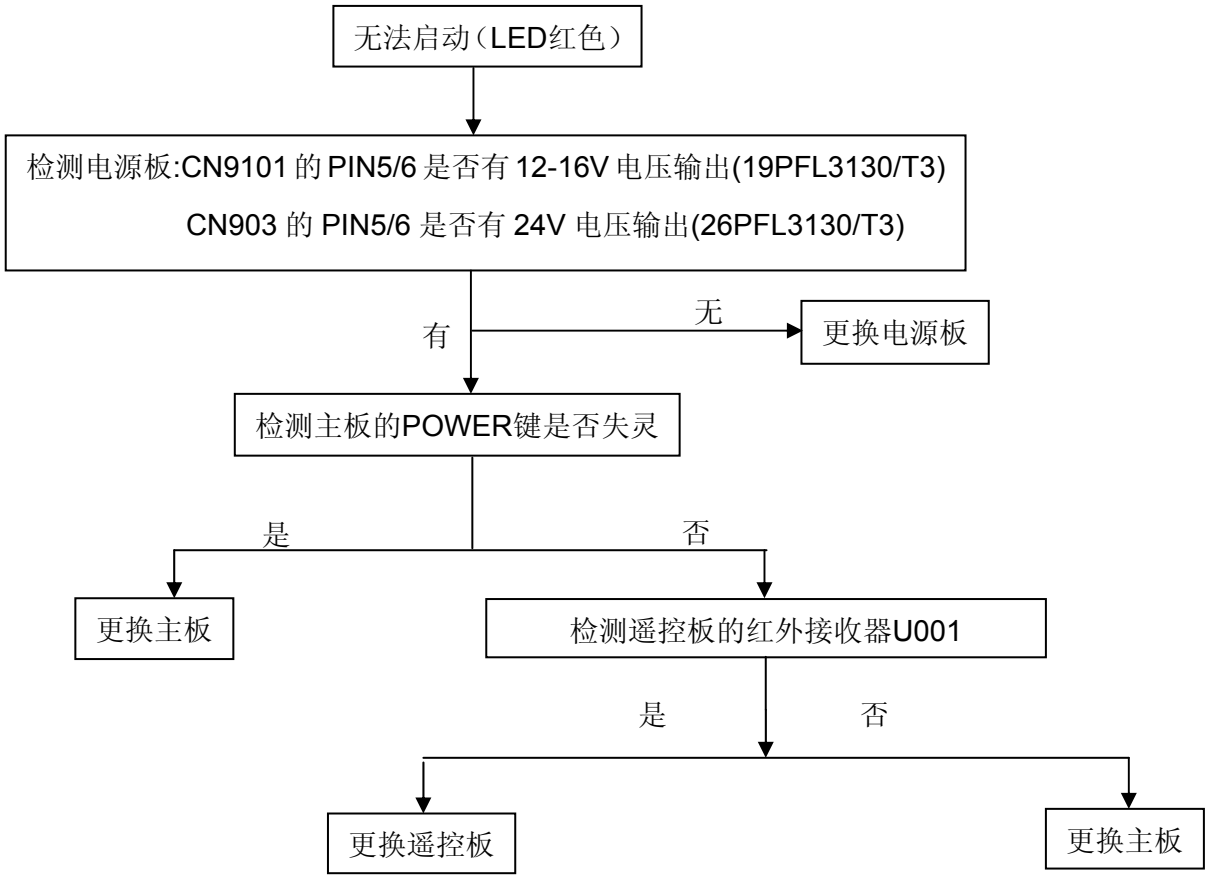
无法启动（LED红色）
检测电源板:CN9101 的 PIN5/6 是否有 12-16V 电压输出(19PFL3130/T3)
CN903 的 PIN5/6 是否有 24V 电压输出(26PFL3130/T3)
有
无
更换电源板
检测主板的POWER键是否失灵
是
否
更换主板
检测遥控板的红外接收器U001
是
否
更换遥控板
更换主板

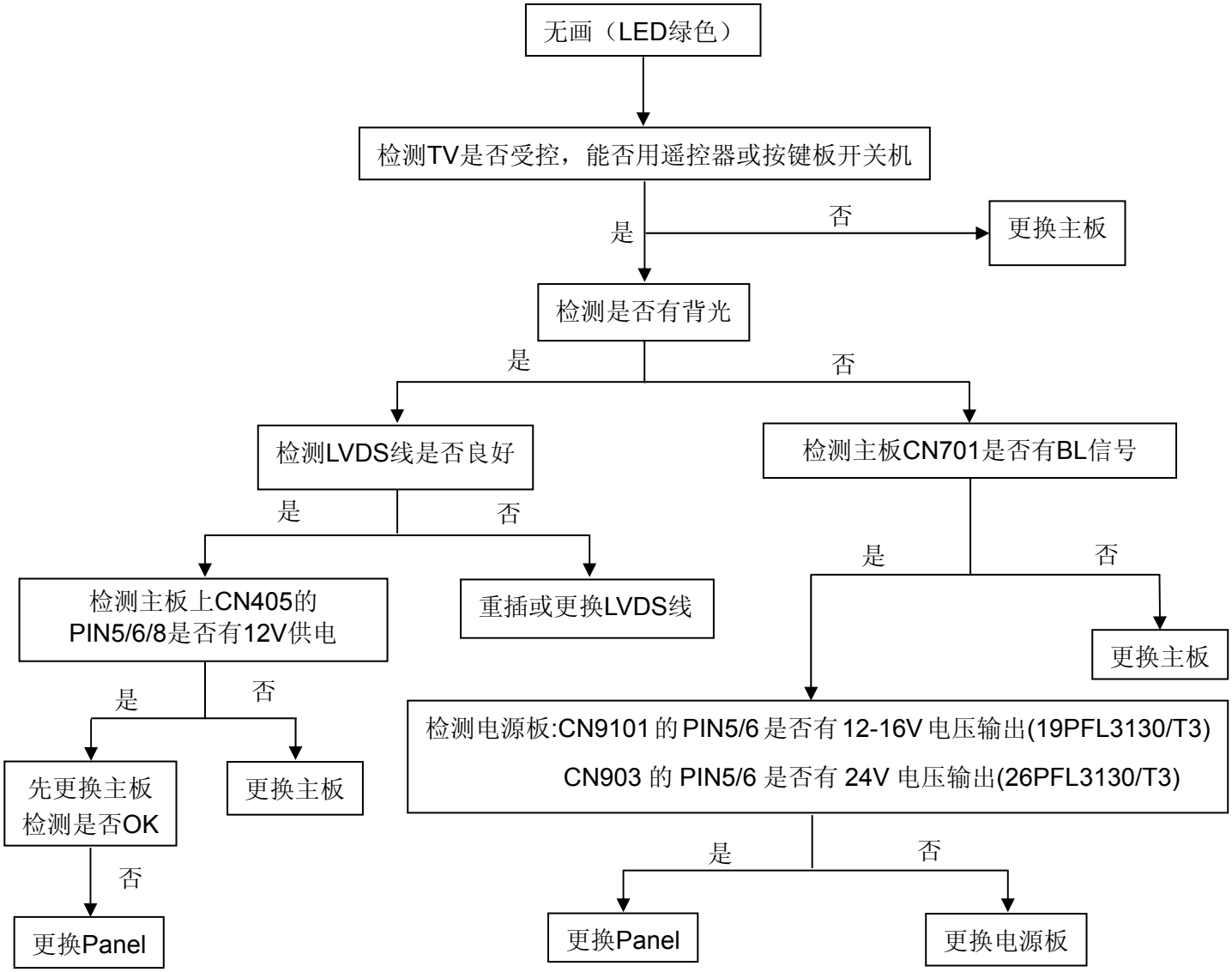
无画（LED绿色）
检测TV是否受控，能否用遥控器或按键板开关机
是
否
更换主板
检测是否有背光
是
否
检测LVDS线是否良好
检测主板CN701是否有BL信号
是
否
检测主板上CN405的
PIN5/6/8是否有12V供电
重插或更换LVDS线
是
否
更换主板
是
否
先更换主板
检测是否OK
更换主板
否
更换Panel
检测电源板:CN9101 的 PIN5/6 是否有 12-16V 电压输出(19PFL3130/T3)
CN903 的 PIN5/6 是否有 24V 电压输出(26PFL3130/T3)
是
否
更换Panel
更换电源板

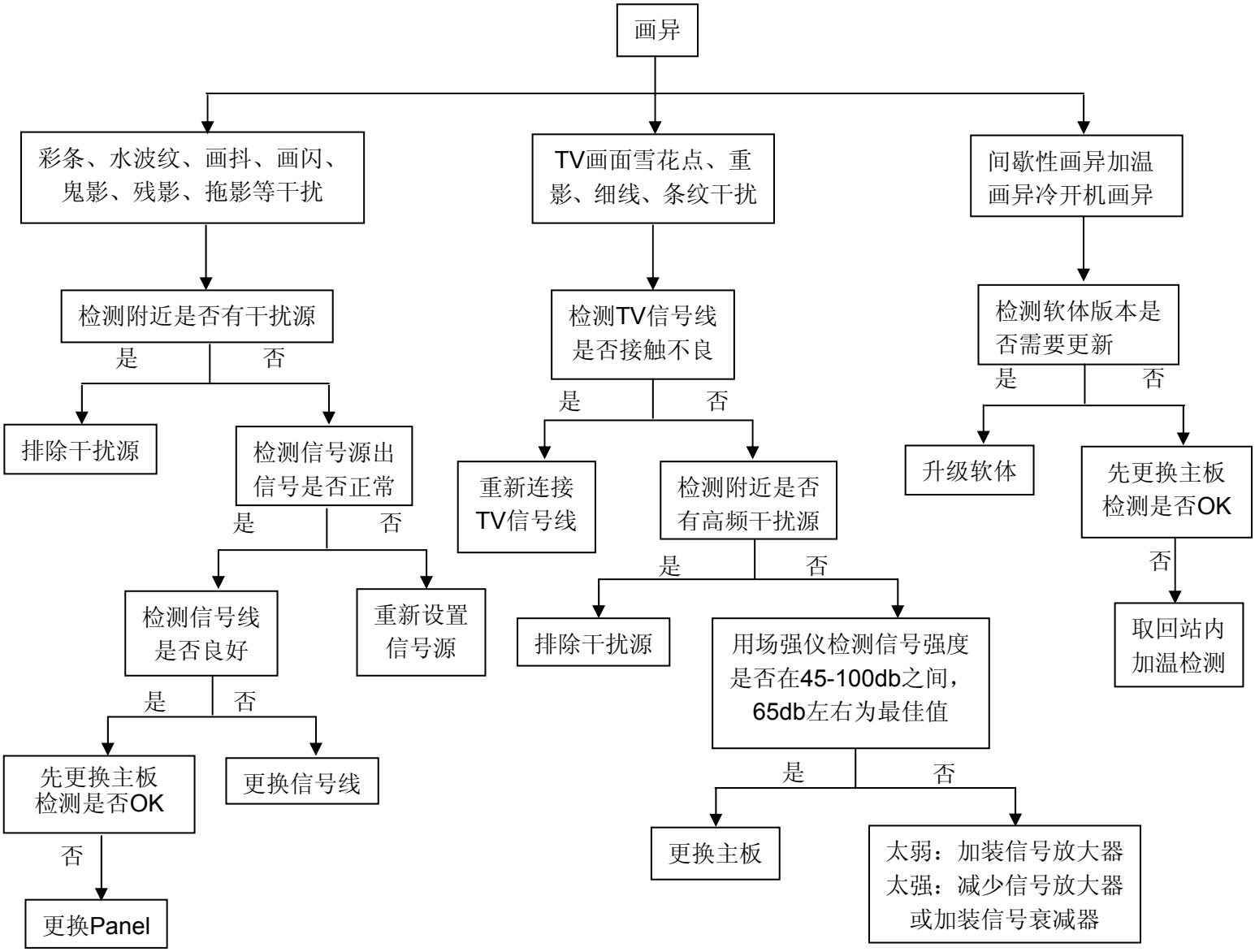
画异
彩条、水波纹、画抖、画闪、鬼影、残影、拖影等干扰
TV画面雪花点、重影、细线、条纹干扰
间歇性画异加温画异冷开机画异
检测附近是否有干扰源
是
否
排除干扰源
检测信号源出信号是否正常
是
否
检测信号线是否良好
是
否
先更换主板检测是否OK
否
更换Panel
更换信号线
重新设置信号源
检测TV信号线是否接触不良
是
否
重新连接TV信号线
检测附近是否有高频干扰源
是
否
排除干扰源
用场强仪检测信号强度是否在45-100db之间，65db左右为最佳值
是
否
更换主板
太弱：加装信号放大器
太强：减少信号放大器或加装信号衰减器
检测软体版本是否需要更新
是
否
升级软体
先更换主板检测是否OK
否
取回站内加温检测

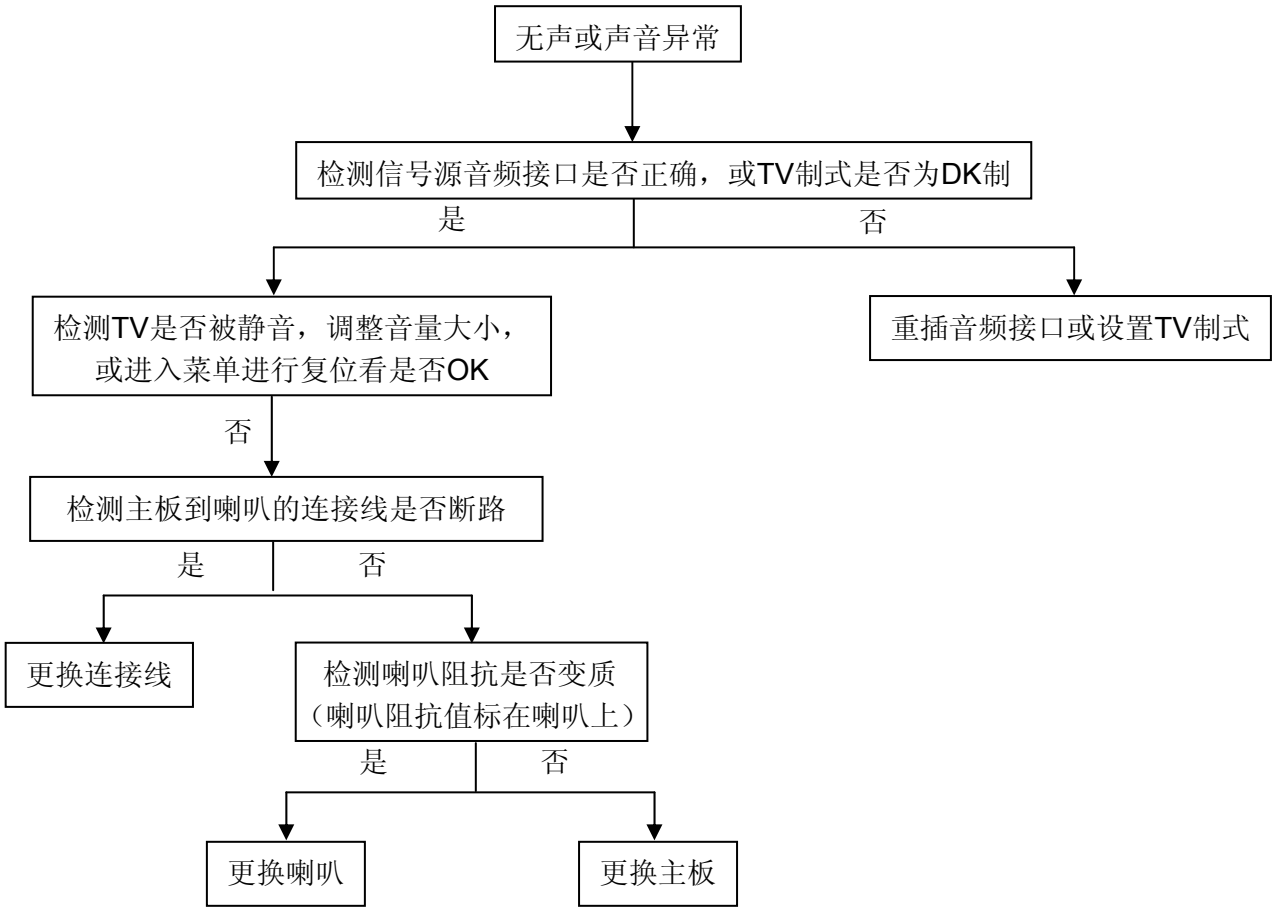
无声或声音异常
检测信号源音频接口是否正确，或TV制式是否为DK制
是
否
检测TV是否被静音，调整音量大小，或进入菜单进行复位看是否OK
重插音频接口或设置TV制式
否
检测主板到喇叭的连接线是否断路
是
否
更换连接线
检测喇叭阻抗是否变质（喇叭阻抗值标在喇叭上）
是
否
更换喇叭
更换主板

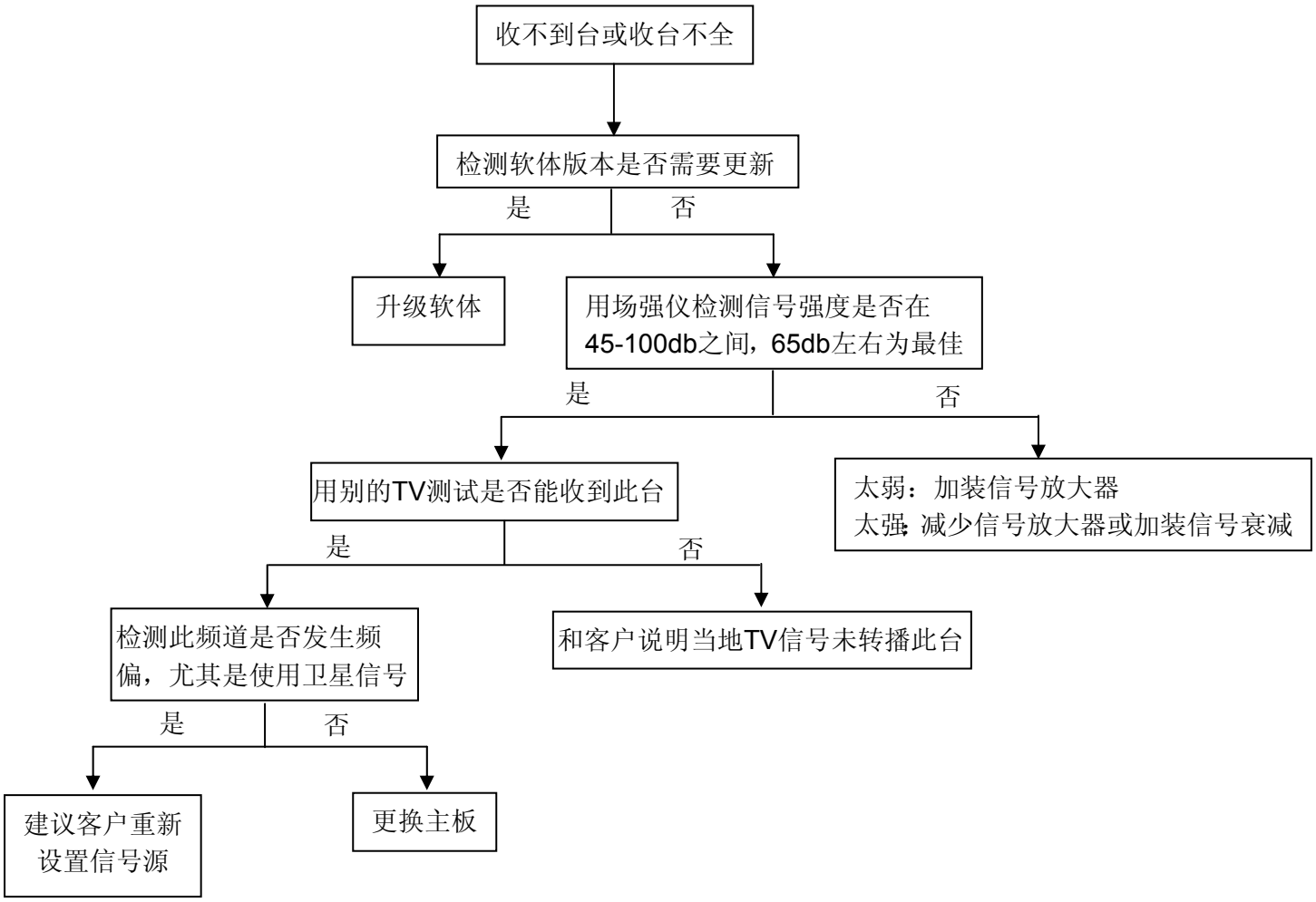
收不到台或收台不全
检测软体版本是否需要更新
是
否
升级软体
用场强仪检测信号强度是否在45-100db之间，65db左右为最佳
是
否
用别的TV测试是否能收到此台
太弱：加装信号放大器
太强：减少信号放大器或加装信号衰减
是
否
检测此频道是否发生频偏，尤其是使用卫星信号
和客户说明当地TV信号未转播此台
是
否
建议客户重新设置信号源
更换主板

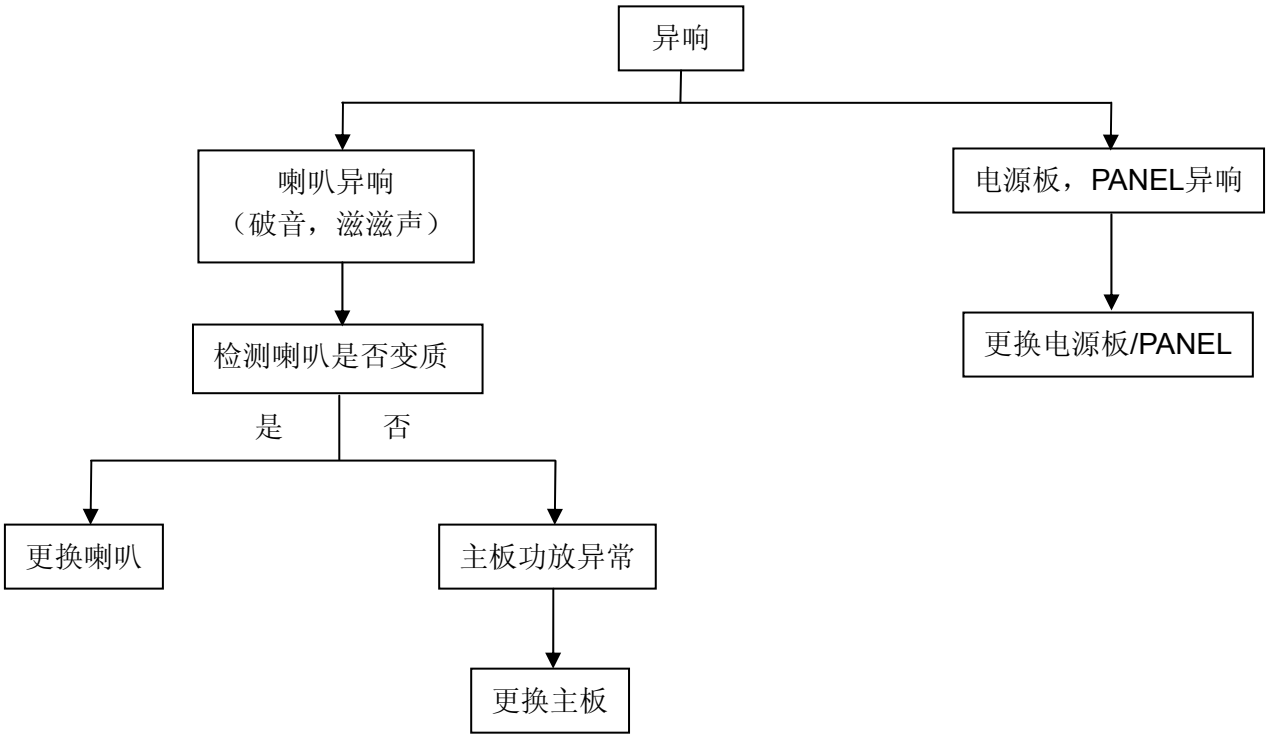
异响
喇叭异响
（破音，滋滋声）
电源板，PANEL异响
检测喇叭是否变质
更换电源板/PANEL
是
否
更换喇叭
主板功放异常
更换主板

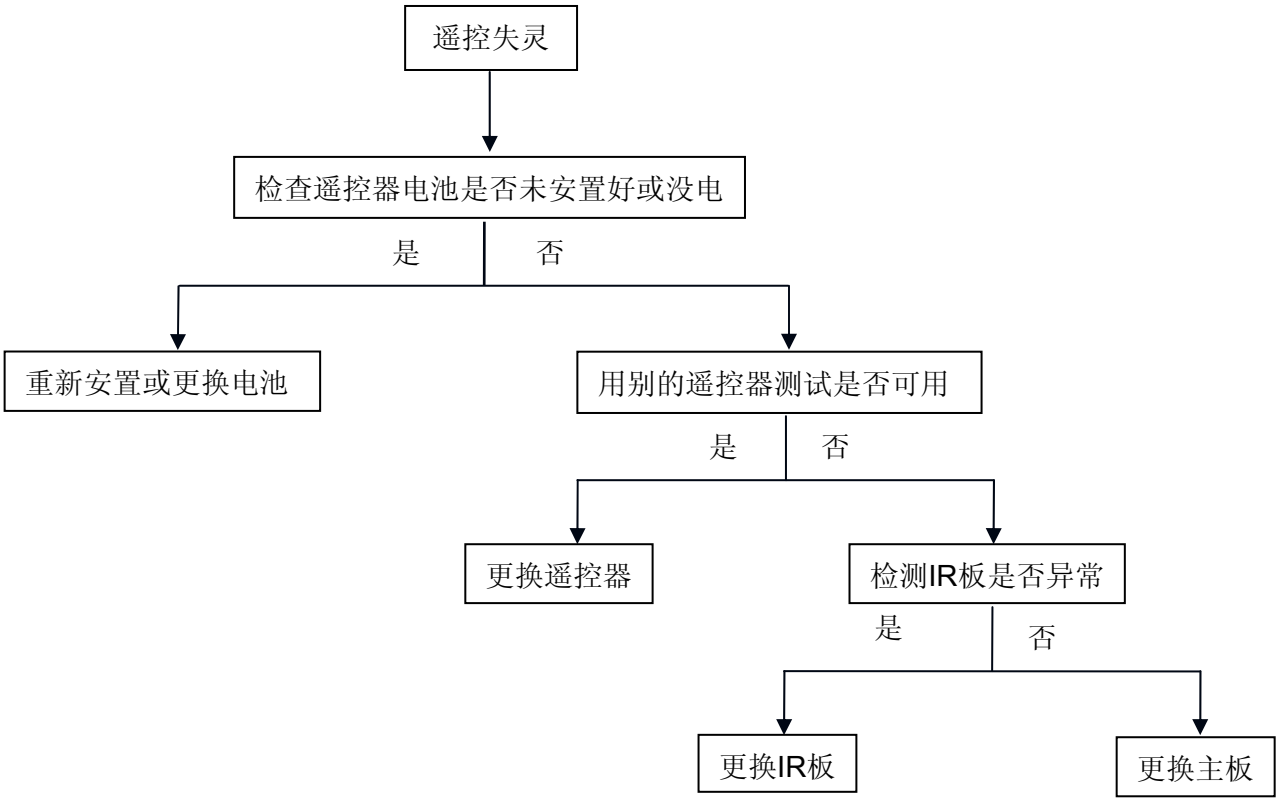
遥控失灵
检查遥控器电池是否未安置好或没电
是
否
重新安置或更换电池
用别的遥控器测试是否可用
是
否
更换遥控器
检测IR板是否异常
是
否
更换IR板
更换主板

9.主要 IC 管脚及内部框图

W25Q80BV

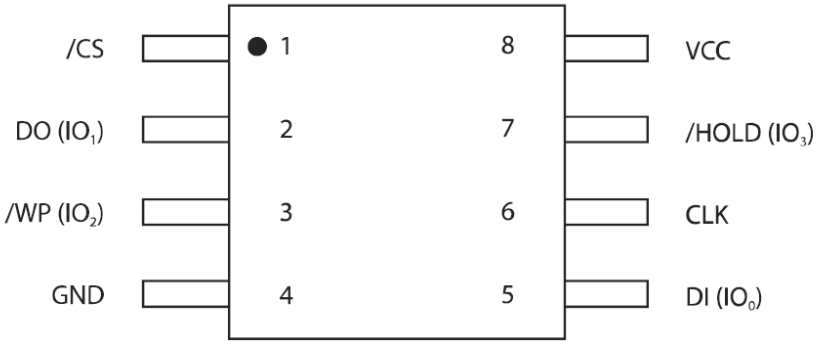

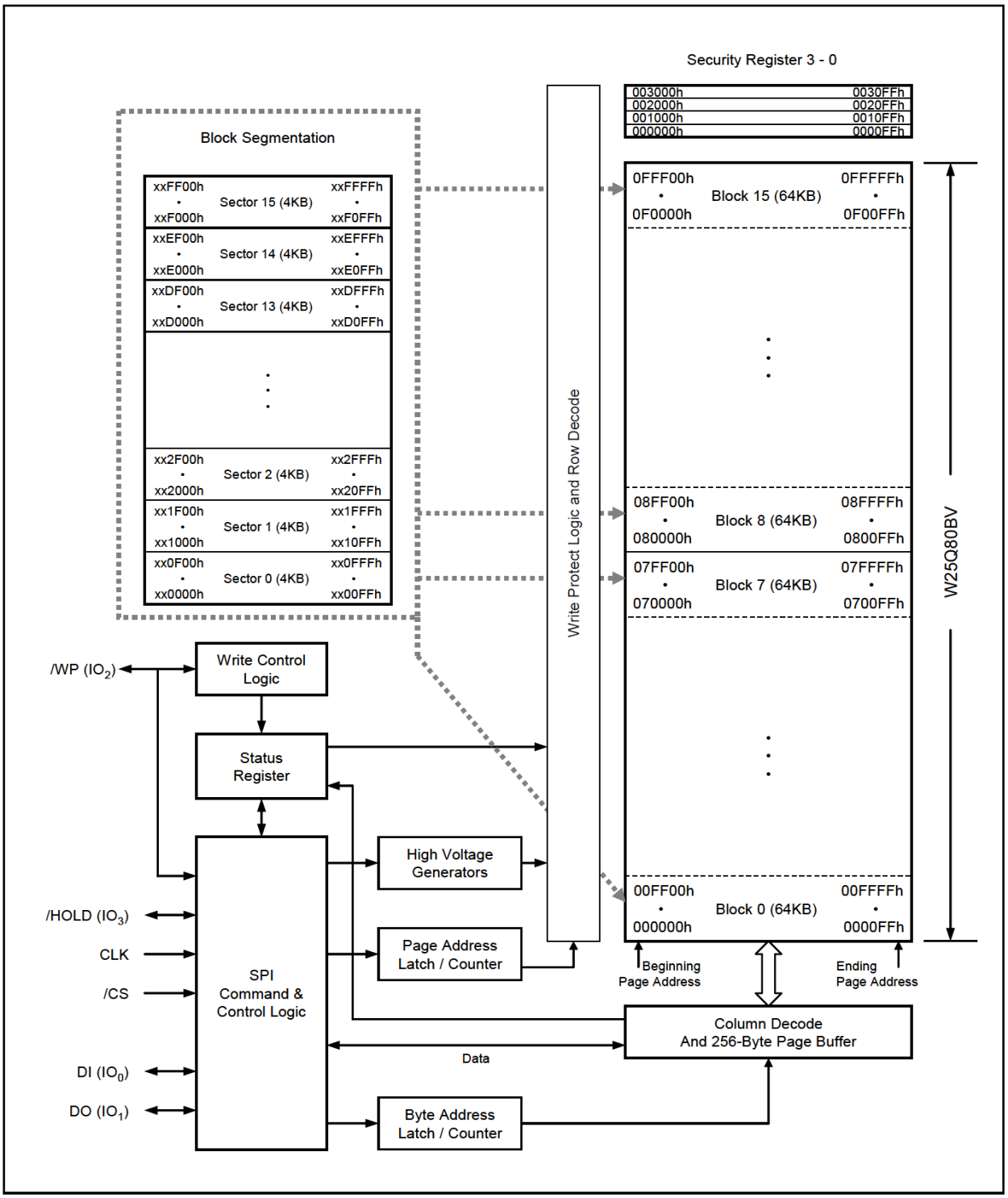

Figure 2. W25Q80BV Serial Flash Memory Block Diagram

SiS330

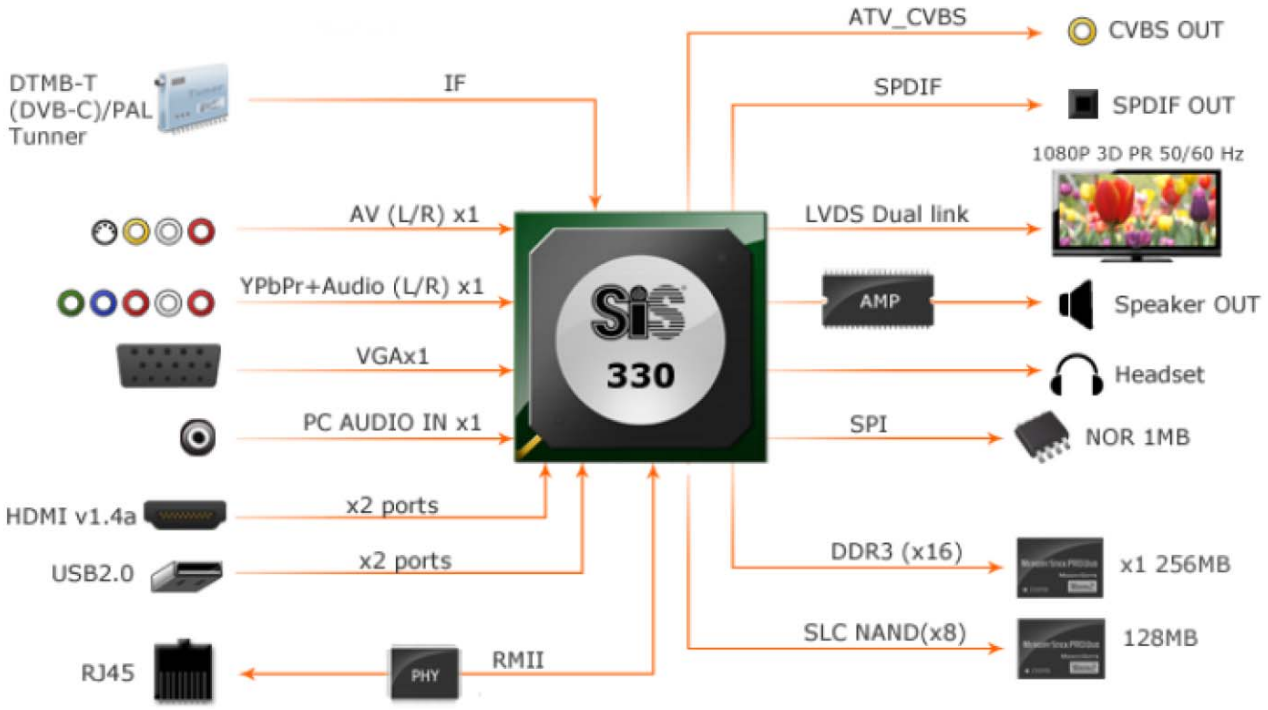
DTMB-T
(DVB-C)/PAL
Tunner
IF
ATV_CVBS
CVBS OUT
SPDIF
SPDIF OUT
1080P 3D PR 50/60 Hz
AV (L/R) x1
LVDS Dual link
YPbPr+Audio (L/R) x1
AMP
Speaker OUT
VGAx1
Headset
PC AUDIO IN x1
SPI
NOR 1MB
HDMI v1.4a
x2 ports
USB2.0
x2 ports
DDR3 (x16)
x1 256MB
SLC NAND(x8)
128MB
RJ45
PHY
RMII
SiS
330

10. BOM

注意: 以下料件信息仅供参考，如有变更，恕不另行通知，请到 http://cs.tpv.com.cn 获取最新信息。

23PFL5530/T3 E23D5ONDCKPLNNF.LF

点位	组件	对象描述	备注
	041G--68508--A	control card	
	052G---1150--C0F00	小黑胶带	
	052G---1185	透明胶 MIDDLE TAPE (Y1200141)	
	052G---1211--B	Conductive Tape 85mm *40mm *0.09mm (单导)	
	052G---2191--A0F00	美纹胶带	
	055G--23522---0F00	氢氟醚	
E38901	089G214A15N-HL	POWER CORD 1500MM CHINA HONGLIN	
	089G214A15N-JR	AC POWER CORD 1500MM	2nd source
E09201	092GB1JX1A3EGC	BATTERY 1.5V LR03	
	0M1G1730--6120	SCREW,42-D020523	
	0M1G1730--8-47-CR3	SCREW	
	0M1G3030--4120	SCREW FOR PANEL	
	0Q1G-930-10-47-CR3	SCREW	
	317GA3DG014GTS	3D GLASSES GTS61	
	317GARFM006CHH	RF MODULE CBIP-X CHANGHONG	
	317GARFM008TCL	RF MODULE GL03-2-E TCL	2nd source
SP01	378G0050566YAM	SPK 8 OHM 5W 100*27mm SUNLINK	
E39801	398GR8BDANCPHH	REMOTE Philips HOF-44K-GJ11823 chinese Hello	
	708GDF54-WP-1A	MMD 40(1440)	
	708GDF54-WP-2A	MMD 40HQ(1800)	2nd source
	050G-600--2	HANDLE1	
	050G-600--3	HANDLE2	
	F07G1175--M110	Wooden Pallet 1175*1105	
	Q44G6002116109	PAPER BOARD	
	Q44G9005170	CONNER PAPER	
	Q45G--77--5	PE PACKING (Y1900241)	
	Q50G---4-10	TIE (Y1900221)	
	Q52G1301--8	TAPE For MMD Carton	
	7250L-0484A	Conductive tape, Black, 14*25*0.1mm	
	7250L-0484B	Conductive tape, Black, 20*35*0.1mm	
E750	750DMT230WAZ81N100	PANEL LM230WFA-S2Z8	
	2436L-3235B	LM230WFA-S2Z8-K31	
	3110T-1040A	EGI , 0.5T,LM230WFA-S2Z2	
	3550S-1466D	AL7um,PET75um,438.3*37.2*0.1	
	3850L-0088A	ID, YUPO, 78X37	
	6091L-2369B	LM230WF3-S2F6	
	3022L-1928A	TORAY, TDF127, T0.145, LM230WF3-S2D2	
	3022L-2236A	LU963 , Kolon	

	3034L-1201A	T6D6, Toray	
	3551L-0791B	LM230WF3-S2F6, 'C' type	
	3550B-1104C	GALVALUM , 0.8T	
	4296L-0284C	KE951+Nitto 5000NS, black, 4x4x2	
	6916L-1247A	LG INNOTEK, 8520E(YR), 48ea	
	5153L-0120A	05010HR-H10H , YEON-HO	
	6915L-0512A	LGIT LED,Top View,2ea(LED Chip Q'TY per PKG), 8520E PKG,BM215WF4-T2G2	
	6920L-0307A	520.6 x 4.5 x 1.0	
	7250L-2289A	PD-25TT, 519.6*3.9*0.25, Thermal Conductivity	
	3850L-0151A	BL, YUPO, 77X21	
	4975L-0630A	LM230WF3-S2D2	
	4974L-1103A	PC,ENTIRE,ETR-1010,V0 , BLACK	
	4974L-1104A	PC,ENTIRE,ETR-1010,V0 , BLACK	
	7250L-2251A	3M, 4734-64B, Black, 520.2*5*0.64, Fixing	
	7250L-2251B	3M, 4734-64B, Black, 297*5*0.64, Fixing	
	7250L-2251C	3M, 4734-64B, Black, 513.8*4*0.64, Fixing	
	5151L-0316A	LM230WF3-S2D2	
	3953L-0160J	TORAY, E60L, 3M 1363-60, 288.1*1.5*0.188, LM230WF3-SSA1	
	3953L-0160K	TORAY, E60L, 3M 1363-60, 489.0*1.5*0.188, LM230WF3-SSA1	
	5150L-0831A	PMMA, Flat, T2.0, Printing,LM230WF3-S2D2	
	7250L-0853E	NITTO, 5000NS, White, 60*8*0.16, Fixing	
	6925L-0046A	LM230WFA(SJZ2，S2Z4/S2Z8/S2ZB)	
	6925L-0089A	LM230WFA(SJZ2，S2Z4/S2Z8/S2ZB)	2nd source
	6060L-3163A	LM230WFA-SJZ2-K31	
	6061L-2576A	LM230WFA-SJZ2-K31	
	0ILUL-0285A	LS0608MEH3-C6LX, LUSEM, 720, 6BIT, EPI PGC, C_B, R/TP, 35MM, 5PF, UPILEX, ENG	
	6308L-5265A	LSXXSPKFXAX5-02300T27, 530.1*300.9, LGC, S, X, X, S, P, K, F, X, A, X5, 02300, Top, 27	
	6308L-5268A	LSBXSPKFXAX6-02300B27, 512.4*289.4, LGC, S, B, X, S, P, K, F, X, A, X6, 02300, Bottom, 27	
	6711L-0134A	FLH5XXXNAX5-0230006, 528.084*299.266, F, LGC, H, 5, X, XX, N, A, X5, 02300, 06	
	6884L-0090A	CP12941-20YA, SONY,	

		1.5MMX300MM, 20UM	
	6884L-0034A	CP5420ISL, SONY, L=1.5MMX300M, T=20	2nd source
	6884L-0152A	AC-11600-14, HITACHI, 300MX1.5MM, 14UM	2nd source
	6884L-0153A	(AC-11600-14, HITACHI, 300MX2.0MM, 14UM)	2nd source
	6884L-0053A	CP2420ISL,L=1.5MMX300M, T=18UM, SONY	2nd source
	7752L-0004A	KTEM-UV3000, KEC	
	7752L-0005A	(HC-305, HI-CHEMICAL)	2nd source
	6871L-3250B	Source, Single, None-C/SKD, LM230WF3-SJF1-K31, Single Side	
C122,C345,C347,C348,C354,C74,C85	0CH2102K562	1NF 50V K X 1608 R/TP	
C350,C351,C353	0CH2104K562	0.1UF 50V K X7R 1608 R/TP	
C100	0CH2153K562	15nF, K, 50V, X7R, 0.9mm, 1608, R/TP	
C343	0CH2473H562	47nF, K, 25V, X7R, 0.9mm, 1608, R/TP	
C81	0CH2474D572	0.47uF, K, 10V, X5R, 0.95mm, 1608, R/TP	
C5,C6,C7	0CH2A-0004A	MLCC ** 10uf，K,10V,X5R,1.8mm,3216,R/TP	
C346	0CH2A-0007A	1U F, 10 Volt, K PER, X5R(JB), 1608 R/TP, T=0.9(MAX)	
C50	0CH2A-0008A	MLCC ** 4.7uf，K,25V,X5R,0.95mm,3216,R/TP	
C102,C103,C340,C41,C88,C89,C90	0CH2A-0013A	MLCC ** 10uf，K,25V,X5R,1.8mm,3216,R/TP	
C110,C355,C51,C87	0CH2A-0015A	1uF, K, 25V, X5R, 0.9mm, 1608, R/TP	
C181,C183,C217,C218,C219,C220,C221,C227,C312,C322,C332,C342	0CH2A-0030A	1uF, K, 10V, X5R, 0.55mm, 1005, R/TP	
C71,C94	0CH2A-0072A	MLCC ** 10uf，K,10V,X5R,1.35mm,2012,R/TP	
C349	0CH2A-0073A	0.1uF, K, 16V, X7R, 0.55mm, 1005, R/TP	
C120,C121,C82	0CH2A-0088A	3.3nF, K, 50V, X7R, 0.9mm, 1608, R/TP	
C170,C171,C172,C173,C174,C180,C182,C311,C321,C331,C341	0CH2A-0091A	1uF, K, 25V, X5R, 0.6mm, 1005, R/TP	
C80	0CH2A-0148A	10UF, K, 10V, X5R, 0.9mm, 1608, R/TP	
C52,C53	0CH2A-0164A	0.47UF, K, 25V, X5R, 0.95mm, 1608, R/TP	
C35,C36	0CH5121K412	120PF, J, 50V, 1608, R/TP, 0.9mm	
D3,D8	0DHZL-0008B	BAV99-7-05-F, DIODES, SOT-23, R/TP	

ZD1	0DHZL-0076A	SDZ3V3D, AUK, SOD-323, R/TP	
D1	0DHZL-0095A	RB050M-30, ROHM, PMDU, R/TP	
D10	0DHZL-0131A	SDB0740, AUK, SOT-23, R/TP	
D11	0DHZL-0142A	SD05, SEMTECH, SOD323, R/TP	
F1	0FSLO-0013A	F0603HI3000V032T, AEM, Ceramic, 32V, 3A, UL/CSA, 1.6X0.8X0.8, R/TP	
U1	0ISGL-0008C	M24C04-RDW, STmicroeletronics, 4K, 5ms, TSSOP, R/TP, 8	
US1	0ISML-0024A	SM4043, SILICON MITUS, MNT, VDD BOOST + VGH BOOST + VGL C/P + VCC BUCK + L/S + OPAMP + DISCHARGING + GPM + PVCOM, QFN, R/TP, 48	
UC1	0ITLL-0083A	TL2358EP, TLI, LVDS, 6/8, 2, EPI, 6, 3/4, DRD, SGIP, AFRC, DGA, SD, SM, SFA, Z-INV, ESD, LOWELL13, MLF, TR, 48	
L1	0LCAA-0039A	DP8L18F-100M, COIL MASTER, 10uH, M=20%, 1.9A, 114m Ohm, 8.1x6.8x1.8, R/TP	
L2,L3	0LCAA-0089A	CMI-DOP3910NH-6R8M, COIL MASTER, 6.8 UH, M=20%, 0.9 A, 0.26 OHM, 3.9X3.9X1 (MM), R/TP	
R232	0RH0000B622	0 ohm, 1/16W, 1005, 5%, R/TP	
R101,R105,R130,R200,R203,R205,R248,R250,R260,R261,R267,R268,R60,R65,R82,R90	0RH0000C622	0 OHM 1/10W 0603 0.05R MAX	
R85	0RH0102C422	10 OHM 1/10W 0603 1%	
R259,R279	0RH0221C622	2.2 OHM 1/10W 0603 5%	
R263,R264,R265,R266,R269,R270,R271,R272,R273,R274,R275,R276	0RH0472C422	47 OHM 1/10W 0603 1%	
R262	0RH1000B422	100 ohm, 1/16W, 1005, 1%, R/TP	
R104,R2,R3,R56	0RH1000C422	100 OHM 1/10W 0603 1%	
R254	0RH1001C422	1K OHM 1/10W 0603 1%	
R16,R30,R55	0RH1002C422	10K OHM 1/10W 0603 1%	
R172,R181	0RH1003C422	100K OHM 1/10W 0603 1%	
R253	0RH1102C422	11K OHM 1/10W 0603 1%	
R186	0RH1202C422	12K OHM 1/10W 0603 1%	
R111	0RH1302C422	13K OHM 1/10W 0603 1%	
R180	0RH1501C422	1.5K OHM 1/10W 0603 1%	
R121	0RH1502C422	15K OHM 1/10W 0603 1%	
R170	0RH1503C422	150K ohm, 1/16W, 1608, 1%, R/TP	
R61	0RH1601C422	1.6K OHM 1/10W 0603 1%	
R93	0RH1801C422	1.8K OHM 1/10W 0603 1%	
R183,R256	0RH2001C422	2K OHM 1/10W 0603 1%	
R106,R252	0RH2002C422	20K OHM 1/10W 0603 1%	

R103	0RH2201C422	2.2K OHM 1/10W 0603 1%	
R123	0RH2203C422	220K ohm, 1/16W, 1608, 1%, R/TP	
R13,R14	0RH2401C422	2.4K OHM 1/10W 0603 1%	
R280,R80	0RH3002C422	30K OHM 1/10W 0603 1%	
R9	0RH3300C422	330 ohm, 1/16W, 1608, 1%, R/TP	
R120	0RH3301C422	3.3K OHM 1/10W 0603 1%	
R187	0RH3902C422	39K OHM 1/10W 0603 1%	
R87	0RH4301C422	4.3K OHM 1/10W 0603 1%	
R15	0RH4700C422	470 OHM 1/10W 0603 1%	
R110,R86	0RH4702C422	47K OHM 1/10W 0603 1%	
R257	0RH5100C422	510 OHM 1/10W 0603 1%	
R100,R185,R188,R91	0RH5101C422	5.1K OHM 1/10W 0603 1%	
R171,R70	0RH5102C422	51K OHM 1/10W 0603 1%	
R102	0RH5602C422	56K OHM 1/10W 0603 1%	
R229,R230	0RH5603C422	560K ohm, 1/16W, 1608, 1%, R/TP	
R81	0RH6202C422	62K OHM 1/10W 0603 1%	
R89	0RH7501C422	7.5K OHM 1/10W 0603 1%	
R122,R249,R255,R92	0RH8201C422	8.2K OHM 1/10W 0603 1%	
R88	0RH9100C422	910 OHM 1/10W 0603 1%	
R251,R64	0RH9101C422	9.1K OHM 1/10W 0603 1%	
FL35,FL36	6200C-0014A	BLM18EG601SN1D, MURATA, 0.35 Ohm, 1.6X0.8, R/TP	
FL1,FL2,FL37	6200L-J015A	BLM18PG300SN1D	
RT1	6322L-0012A	22K, +-3%, -, 0.21 MA, 3950, 1005, R/TP	
CN1	6630L-0180A	IS100-L30O-C23, UJU, 30PIN, 1.0MM	
	6870S-1617A	LM230WF3-SSB1-KL1, 2L, 0.6, 428.3*27.0, 6, J, Source, HF, Single Side	
	6884L-0061A	CP20631-35YA, 2.0MMX300M, SONY	
	6884L-0044B	DP2252KSL(2.0MMX300M), SONY	2nd source
	6884L-0044C	AC-9825R-45(2.0MMX300M), HITACHI	2nd source
	6884L-0083A	CP21831-35YA, SONY, 2.0 X 300M, 35UM	2nd source
	6884L-0174A	EMA8888E, LGIT, 300M, 75 MM	2nd source
	7526L-0001A	DS 103, NC Chem., UV	
	7250L-0484P	HWASUNG SEALING, STN1026WR(P), Gray, 12*30*0.11, Electric Conductivity	
	756TXDCB0OD0100000	MCU ASSY	
U408	056G2233-27	IC FLASH W25Q80BVSSIG 8Mb SOIC-8 208mil WINBOND	
SMTF-U405	100TPOGD003DTX	PHILIPS 23PFL5530/T3 Nand_FLASH NA NA	
SMTF-U408	100TPOGD004DTX	PHILIPS 23PFL5530/T3 Nor_FLASH NA NA	

U405	356G2233071	IC FLASH TC58NVG1S3ETAI0 2Gb TSOP48 TOSHIBA	
	CBPFDO4DA9	CONVERSION BOARD	
CN1701	033G380213B-YH---L	WAFER 13P 2.0MM XIANGLONG	
C6016,C6060	067G315M1016CV	EC 100UF 20% 35V 8*7 CAPXON	
CN1402	088G-78F114UYG	RCA JACK 2P YELLOW YCG	
	088G-78F114UCL	RCA JACK 2P YELLOW CL	2nd source
CN1204	088G302F3G2VCL	PHONE JACK 3P GREEN CL	
CN606	088G302F7B1VQS	PHONE JACK 7P BLACK QIANGSHENG	
CN1901	088G342GFB1AGN	RJ45 CONN+ LED 15P BLACK FANGXIANG	
CN1601,CN1602	088G352F6B3AYG	USB CONN TYPE A 6PIN BLACK YCG	
CN1203	088G353FFF3XCL	D-SUB CONN WITH SCREW 15P BLUE CL	
TU202	094G-PALALL-7L	TUNER CHINA DT21CN-2-E TCL	
CN701	311GW250B12BBX	WAFER 12P 2.5MM XINYA	
CN7001	311GW250F05ABH	WAFER 5P 2.5MM HR	
CN1302	388G078F152VQS	RCA JACK 5P BLACK QIANGSHENG	
	709T56530XM001	COMSUMPTIVE ASS'Y	
	051G-200--1	OIL FOR DISAPPEAR	
	052G---2191--A	PAPER TAPE	
	055G--23520	IPA	
	055G--23524--A	WELDING FULX WITHOUT Pb 无锡助焊剂	
	Q49G--51100	唯特偶 GW2066 水基型清洁剂 Cleaner	
	Q55G-100622	TIN STICK(SAC0507)	
	Q55G-100625	TIN STICK_LOW ARGENTUM	
	Z40G0002ALL01A	SFIS Label 35mm*9mm（主板）	
SMTC01	SMTFDO4DA9	MAIN BOARD FOR SMT	
	SMTFDO4DA9WB	MAIN BOARD FOR SMT	2nd source
CN4801	033G8032-9F--S--HR	WAFER 9P 1.25MM HR	
U1401	056G-192-41	OP AMP OPA360AIDCKR SC70 TI	
U704	056G-563323	IC DC/DC AOZ1242AI 3A SO-8 AOS	
U606	056G-616128	IC AUDIO TPA6138A2PWR TSSOP-14 TI	
U410	056G-643-46	IC RESET AZ809ANSTR-E1 2.93V SOT-23 BCD	
U501,U502,U503,U504	056G-662-21	IC ESD AOZ8804DI DFN-10 AOS	
U1801	056G-700-39	IC LED DRIVER PCA9634PW TSSOP20 NXP	
U1901	056G-777-25	IC LAN RTL8201FR-VB-CG QFN-24 REALTEK	
U408	056G2233-27	IC FLASH W25Q80BVSSIG 8Mb SOIC-8 208mil WINBOND	
Q141,Q6002,Q6003	057G-417--4	TRA PMBS3904 0.1A/40V SOT-23 NXP	

Q7001	057G-417--6	TRA PMBS3906 -0.1A/-40V SOT-23 NXP	
Q1802	057G-417511-HF	TRA MMBT3904G SOT-23 LANJIAN	
Q6004	057G-760902	DIGITAL TRA DTC114ES3 0.05A 50V SOT-323 CYSTECH	
Q702,Q703,Q704,Q7101	057G-761516	TRA BC847C 0.1A/ 50V SOT-23 LANJIAN	
Q1801,Q701,Q7100	057G-763-79	MOSFET AO4449 -7A/-30V SOIC-8 AOS	
RP401,RP402,RP403,RP404,RP405	061G-1262208JT	RST NET 22R 5% 1/16W TZAI YUAN	
RP406,RP407	061G-1270004JY	RST CHIP 0OHM 1/16W 4P2R 5% YAGEO	
TH11601,TH1602	061G-56A100-WT	PTCR SMD 0.21R MAX 0.8W THINKING	
R1211,R1215,R1217,R1218,R1223,R1225,R1607,R1715,R1901,R1902,R1903,R1904,R1905,R1907,R1908,R1915,R1918,R201,R202,R204,R207,R208,R4022,R4108,R419,R424,R456,R484,R492,R493,R497,R510,R516,R6001,R6002,R6017,R6019,R6020,R6036,R6043,R6205,R6206,R6219,R6260,R7110,R7117	061G0402000-JT	RST CHIPR MAX0R05 1/16W TZAI YUAN	
R1414	061G0402100-JF	RST CHIPR 10 OHM +-5% 1/16W 0402 FENGHUA	
R4109	061G04021000FT	RST CHIPR 100 OHM +-1% 1/16W 0402 TZAI YUAN	
R7115,R7116	061G04021000FY	RST CHIPR 100 OHM +-1% 1/16W 0402 YAGEO	
R6261	061G04021001FT	RST CHIPR 1 KOHM +-1% 1/16W 0402 TZAI YUAN	
R1705,R1706,R1707,R1708,R1709,R1710,R1714,R217,R465,R466,R7003,R7004,R7005,R708,R7108,R717,R720	061G0402101-JT	RST CHIPR 100 OHM +-5% 1/16W 0402 TZAI YUAN	
R1413,R1821,R203,R214,R215,R216,R444,R446,R447,R451,R452,R457,R459,R508,R514,R6025,R701,R7104,R713,R722,R728	061G0402102-JT	RST CHIPR 1 KOHM +-5% 1/16W 0402 TZAI YUAN	
R1605,R1606,R1608,R18	061G0402103-JT	RST CHIPR 10 KOHM +-5% 1/16W	

02,R1804,R1806,R1808,R1810,R1812,R1814,R1816,R432,R433,R4501,R6011,R6013,R6015,R6024,R6028,R6218,R7001,R7002,R7105		0402 TZAI YUAN	
R4156	061G0402104-JT	RST CHIPR 100 KOHM +-5% 1/16W 0402 TZAI YUAN	
R509,R515,R6008	061G0402105-JF	RST CHIPR 1 MOHM +-5% 1/16W 0402 FENGHUA	
R705	061G04021101FI	RST 0402 1.1K 1% 1/16W TA-I	
R1405	061G04021202FT	RST CHIPR 12 KOHM +-1% 1/16W 0402 TZAI YUAN	
R1910,R507,R513	061G0402152-JT	RST CHIPR 1.5 KOHM +-5% 1/16W 0402 TZAI YUAN	
R213	061G04021651FF	RST 0402 1.65K 1% 1/16W FENGHUA	
R756	061G04021803FT	RST CHIPR 180 KOHM +-1% 1/16W 0402 TZAI YUAN	
R757,R766	061G0402203-JT	RST CHIP 20K 1/16W 5% TZAI YUAN	
R4113,R4116,R4117,R4118,R4119,R4120,R4121,R4122	061G0402220-JT	RST CHIPR 22 OHM +-5% 1/16W 0402 TZAI YUAN	
R1221,R1222,R726	061G0402222-JT	RST CHIPR 2.2 KOHM +-5% 1/16W 0402 TZAI YUAN	
R4112	061G04022400FI	RST 0402 240R 1% 1/16W TA-I	
R6262,R6263	061G0402243-JT	RST 0402 24K 5% 1/16W TZAI YUAN	
R1909	061G04022491FY	RST 0402 2.49K 1% 1/16W YAGEO	
R521,R522	061G0402302-JF	RST CHIPR 3 KOHM +-5% 1/16W 0402 FENGHUA	
R1913,R211,R212,R401,R402,R403,R404,R405,R407,R411,R423,R453,R6004,R6005,R6006,R6007,R6215,R6216	061G0402330-JT	RST CHIPR 33 OHM +-5% 1/16W 0402 TZAI YUAN	
R6257	061G04023301FT	RST CHIPR 3.3 KOHM +-1% 1/16W 0402 TZAI YUAN	
R477	061G0402331-JT	RST CHIPR 330 OHM +-5% 1/16W 0402 TZAI YUAN	
R448,R4802,R4803,R4806	061G0402332-JY	RST CHIPR 3.3 KOHM +-5% 1/16W 0402 YAGEO	
R1703,R1704,R1713	061G04023901FT	RST CHIPR 3.9 KOHM +-1% 1/16W 0402 TZAI YUAN	
R1406	061G04024022FF	RST CHIPR 40.2 KOHM +-1% 1/16W 0402 FENGHUA	
R1204,R1205,R1207	061G0402470-JF	RST CHIPR 47 OHM +-5% 1/16W 0402 FENGHUA	
R1301,R1303,R1305,R46	061G0402470-JT	RST CHIPR 47 OHM +-5% 1/16W	

1,R462,R463,R464		0402 TZAI YUAN	
R1208,R1214,R1403,R1411,R1412,R1818,R1819,R1820,R1920,R1922,R1924,R1926,R1929,R205,R206,R438,R439,R501,R503,R6027,R718	061G0402472-JT	RST CHIPR 4.7 KOHM +-5% 1/16W 0402 TZAI YUAN	
R502,R504,R6212,R6223,R6240,R6251,R7102,R7103,R711,R712	061G0402473-JT	RST CHIPR 47 KOHM +-5% 1/16W 0402 TZAI YUAN	
R6044	061G0402474-JF	RST CHIPR 470 KOHM +-5% 1/16W 0402 FENGHUA	
R468	061G04024990FT	RST 0402 499R +-1% 1/16W TZAI YUAN	
R6255	061G04025102FT	RST CHIPR 51 KOHM +-1% 1/16W 0402 TZAI YUAN	
R1917,R1919	061G0402511-JF	RST CHIPR 510 OHM +-5% 1/16W 0402 FENGHUA	
R767	061G0402512-JY	RST 0402 5.1K 1/16W 5% YAGEO	
	061G0402512-JI	RST 0402 5.1K 1/16W 5% TA-I	2nd source
R6211,R6222	061G0402513-JT	RST CHIPR 51 KOHM +-5% 1/16W TZAI YUAN	
R769	061G04025232FT	RST 0402 52.3K 1% 1/16W TZAI YUAN	
R467	061G04026041FT	RST 0402 6.04K 1% 1/16W TZAI YUAN	
R1210,R1216,R486,R505,R506,R511,R512	061G0402680-JT	RST CHIP 68R 1/16W 5% TZAI YUAN	
R426,R4801,R4805	061G0402682-JY	RST CHIPR 6.8 KOHM +-5% 1/16W 0402 YAGEO	
R1203,R1206,R1209,R1302,R1304,R1306,R1402,R1404,R4110	061G0402750-JT	RST CHIPR 75 OHM +-5% 1/16W 0402 TZAI YUAN	
R1408	061G04027509FT	RST CHIPR 75 OHM +-1% 1/16W 0402 TZAI YUAN	
R494,R768	061G04029531FF	RST 0402 9.53K 1% 1/16W FENGHUA	
R1307,R1309,R1712,R1911,R1912,R4155,R418,R440,R4502,R473,R474,R476,R478,R714,R730,R732,R755,R764	061G0603000-JT	RST CHIP MAX 0R05 1/10W TZAI YUAN	
R724	061G06031000FI	RST 0603 100R 1% 1/10W TA-I	
R4114,R4115	061G06031001FT	RST CHIPR 1 KOHM +-1% 1/10W 0603 TZAI YUAN	
R445,R6021	061G0603101-JT	RST CHIPR 100 OHM +-5% 1/10W 0603 TZAI YUAN	
R716	061G0603102-JT	RST CHIPR 1 KOHM +-5% 1/10W	

		0603 TZAI YUAN	
R6224	061G0603103-JT	RST CHIPR 10 KOHM +-5% 1/10W 0603 TZAI YUAN	
R6022	061G0603182-JT	RST 0603 1.8KOHM 5% 1/10W TZAI YUAN	
R7121	061G06032000FT	RST 0603 200R 1% 1/10W TZAI YUAN	
R1906	061G0603201-JI	RST CHIPR 200 OHM +-5% 1/10W TA-I	
R6256,R6258	061G06032402FF	RST 0603 24KOHM 1% 1/10W FENGHUA	
R483	061G0603273-JY	RST 0603 27K 5% 1/10W YAGEO	
R6254,R6265	061G06033002FI	RST CHIPR 30 KOHM +-1% 1/10W 0603 TA-I	
R7120	061G06033300FI	RST 0603 330R 1% 1/10W TA-I	
R4100,R4101,R4102,R4103	061G06033302FY	RST CHIPR 33 KOHM +-1% 1/10W 0603 YAGEO	
R460,R495,R496	061G0603470-JT	RST CHIPR 47 OHM +-5% 1/10W 0603 TZAI YUAN	
R729	061G06034700FI	RST CHIPR 470 OHM +-1% 1/10W 0603 TA-I	
R706	061G06034701FT	RST CHIPR 4.7 KOHM +-1% 1/10W 0603 TZAI YUAN	
R6023	061G0603474-JT	RST 0603 470KOHM +-5% 1/10W TZAI YUAN	
R721,R770	061G0805000-JY	RST CHIPR MAX 0R05 OHM 1/8W YAGEO	
R703,R710,R7107,R715,R750,R751,R752,R753	061G1206000-JT	RST CHIPR MAX0R05 1/4W TZAI YUAN	
R6045	061G12060004JT	RST CHIP MAX 0R05 1/4W TZAI YUAN	
R6029,R6030,R6031,R6032,R6033,R6034,R6035,R6136	061G1206100-JT	RST CHIPR 10 OHM +-5% 1/4W TZAI YUAN	
R6009	061G1206103-JT	RST CHIPR 10KOHM +-5% 1/4W TZAI YUAN	
C1913,C1914,C1915,C1916,C1917	065G040210031J---Y	MLCC 0402 10pF +-5% 50V NPO YAGEO	
C1812,C1813	065G040210131J---Y	MLCC 0402 100pF +-5% 50V NPO YAGEO	
C1806,C1807,C1808,C1809,C1810,C1811	065G040210232K---T	MLCC 0402 1000pF +-10% 50V X7R TAIYO YUDEN	
C788	065G040210232K---Y	MLCC 0402 1000pF +-10% 50V X7R YAGEO	
C1903,C783	065G040210332K---F	MLCC 0402 10nF +-10% 50V X7R FENGHUA	
C1803,C6030,C6031,C6041,C6042	065G040210332K---Y	MLCC 0402 10nF +-10% 50V X7R YAGEO	
C1413,C1606,C1702,C17	065G040210412K---Y	MLCC 0402 0.1uF +-10% 16V X7R	

03,C1704,C1706,C1708,C1904,C1905,C1907,C1908,C1909,C1910,C1919,C201,C202,C203,C207,C208,C213,C4102,C4108,C4109,C4110,C4111,C4117,C4118,C4119,C412,C4121,C4122,C4124,C4125,C4126,C4127,C4130,C4131,C456,C457,C458,C459,C460,C461,C462,C466,C467,C468,C469,C478,C479,C4802,C493,C496,C704,C706		YAGEO	
C1805	065G040210425K---Y	MLCC 0402 0.1uF +-10% 25V X5R YAGEO	
C214,C404,C405,C4112,C4113,C4114,C4115,C4116,C4120,C4123,C4128,C4129,C419,C463,C464,C465,C470	065G040210506K---T	MLCC 0402 1UF 10% 6.3V X6S Taiyo Yuden	
C1701,C1710,C1711,C1713,C1901,C1918,C4105,C4106,C4501,C4502,C6249,C6253	065G0402105A5K---T	MLCC 0402 1uF +-10% 10V X5R TAIYO YUDEN	
C708	065G040215031J---Y	CAP CHIP 0402 15pF J 50V NP0 YAGEO	
C6210,C6211	065G040218131J---A	MLCC 0402 180pF 50V NP0 +-5% SAMSUNG	
C1409	065G040218131J---T	MLCC 0402 180PF 50V J NP0 Taiyo Yuden	
C401,C435	065G040222031J---A	MLCC 0402 22pF +-5% 50V NPO SAMSUNG	
C1911,C1912,C402	065G040227031J---F	CAP 0402 27PF 5% 50V NP0	
C1201,C1202	065G040233031J---Y	MLCC 0402 33pF +-5% 50V NPO YAGEO	
C1709,C420,C421,C425,C6214,C6215,C6254,C6260	065G040247031J---Y	MLCC 0402 47pF +-5% 50V NPO YAGEO	
C6023,C6024,C6034,C6035,C784	065G040247131J---A	MLCC 0402 470PF +-5% 50V NPO SAMSUNG	
C1405,C414,C415,C416,C422,C423,C424,C426,C428,C429,C431,C432,C6204,C6205	065G040247312K---F	MLCC 0402 47nF +-10% 16V X7R FENGHUA	
C1607,C1608,C1609,C1610	065G040247931C---Y	MLCC 0402 4.7PF 0.25pF 50V NP0 YAGEO	
C1906,C6221,C6222	065G060310231J---Y	CHIP 0603 1000pF 50V NPO YAGEO	

C1408,C1602,C1604,C6003,C6004,C6005,C6006,C6007,C6010,C6011,C6025,C6028,C6036,C6039,C795	065G060310432K---F	MLCC 0603 0.1uF +-10% 50V X7R FENGHUA	
C1605,C717	065G060310512K---A	MLCC 0603 1uF +-10% 16V X7R SAMSUNG	
C1414,C447,C448,C449,C450,C701,C709,C710,C715,C787	065G060310522K---T	MLCC 0603 1uF +-10% 25V X7R TAIYO YUDEN	
C1412	065G060315131J---Y	MLCC 0603 150PF J 50V NP0 YAGEO	
C1802	065G060322422K---T	MLCC 0603 0.22uF +-10% 25V X7R TAIYO YUDEN	
C7100,C7104	065G060322422K---Y	MLCC 0603 0.22uF +-10% 25V X7R YAGEO	
C4104,C4107,C497,C498	065G060322515K---A	MLCC 0603 2.2uF +-10% 16V X5R SAMSUNG	
C6261,C6262	065G060322515K---M	MLCC 0603 2.2uF +-10% 16V X5R MURATA	
C1712	065G060347031J---A	MLCC 0603 47pF +-5% 50V NPO SAMSUNG	
C6019	065G060347412K---T	MLCC 0603 0.47uF +-10% 16V X7R TAIYO YUDEN	
C1403	065G060368131J---F	MLCC 0603 680pF +-5% 50V NPO FENGHUA	
C1410	065G060368931D---Y	MLCC 0603 6.8PF 0.5pF 50V NP0 YAGEO	
C6029,C6032	065G080510432K---Y	MLCC 0805 0.1uF +-10% 50V X7R YAGEO	
C6009	065G080510512K---T	MLCC 0805 1uF +-10% 16V X7R Taiyo Yuden	
C452,C480,C4801,C6252,C719,C722	065G080510602K---T	MLCC 0805 10uF +-10% 6.3V X7R Taiyo Yuden	
C1401,C1407	065G080510615K---A	MLCC 0805 10uF +-10% 16V X5R SAMSUNG	
C6021,C718,C721,C725,C791,C792	065G0805106A5K---T	MLCC 0805 10uF +-10% 10V X5R TAIYO YUDEN	
C6026,C6027,C6037,C6038	065G080522432K---T	MLCC 0805 220nF +-10% 50V X7R Taiyo Yuden	
C6248,C6259	065G080522525K---T	MLCC 0805 2.2uF +-10% 25V X5R TAIYO YUDEN	
C1902,C1920,C6058,C711,C716,C723,C726,C731	065G080522605M---T	CAP0805 22UF 20% 6.3V X5R	
C6251,C713	065G080547515K---T	MLCC 0805 4.7uF +-10% 16V X5R TAIYO YUDEN	
C790	065G120610532K---T	MLCC 1206 1uF K 50V X7R Taiyo Yuden	
C7101,C7103	065G120610625K---T	MLCC 1206 10uF +-10% 25V X5R	

		TAIYO YUDEN	
C1601,C1603	065G1206226A5K---T	MLCC 1206 22uF +-10% 10V X5R TAIYO YUDEN	
C793,C794,C796,C797	065G120647532K---M	NO-SUGGEST 1206 4.7UF K 50V X7R MURATA	
C1804	065G121010622K---T	MLCC 1210 10uF +-10% 25V X7R TDK	
C714,C728	067G-3112213CT	EC SMD 220UF 20% 16V 6.3*7.7 CAPXON	
C730	067G-3113311CT	EC SMD 330uF +-20% 6.3V HV 6.3*7.7mm 2000Hr CAPXON	
C7105	067G311R1014CT	EC 100UF 20% 25V 6.3*7.7	
HDCP-U408	070GHDCP500HDC	HDCP CODE	
FB412	071G-42U100--M	CHIP BEAD 0402 10R 25% 500mA MICROGATE	
FB705	071G-56D121-MA	CHIP BEAD 0805 120R 25% 1A MICROGATE	
FB6003,FB703,FB707,FB709,FB7101	071G-56K121--M	CHIP BEAD	
FB1802,FB201,FB704,FB710	071G-59A121--M	CHIP BEAD 0603 120R 25% 1608E121T3R0-LF	
FB1809	071G-59A600-TA	CHIP BEAD 0603 60R 25% HCB1608KF-600T15 TAI-TECH	
FB1901,FB4100,FB4101,FB4102	071G-59C121-TA	CHIP BEAD 0603 120R 25% 300mA FCM1608CF-121T03 TAI-TECH	
FB401,FB402,FB403	071G-59C600--M	CHIP BEAD 60 OHM 0603 600mA	
FB6201,FB6202,FB6203	071G-59C601--M	CHIP BEAD 0603 600R 25% MGGB1608E601HT-LF 0.2A MICROGATE	
FB1803,FB1804,FB1805,FB1806,FB1807,FB1808	071G-59K601-TA	CHIP BEAD 600R/300mA FCM1608KF-601T03	
FB411,FB413	071G-59S600--M	CHIP BEAD 0603 60ohm+-25% 0.8A MICROGATE	
L1401	073G--6318910T	CHIP INDUCTOR 1U8 10% MLF1608A1R8KT TDK	
L6001,L6002,L6003,L6004	073G253S-36--H--HF	SMD CHOKE 22uH HF	
L701	073G253S-61--M	SMD CHOKE 2.2UH 30% 0.0217R 3.5A,HF Microgate	
L702	073G253S-73-DN	SMD CHOKE 10uH 3.18A LZ.3A100.A1P DARFON	
L1402	073G253S-94-M1	SMD CHOKE 2.2UH 20% 400mA MICROGATE	
CN501,CN502	088G340FJ04ATE	HDMI HEADER 19P TECONN	
D4801	093G--60505	DIODE SCHOTTKY BAT54C 0.2A 30V SOT-23 PHILIPS	
ZD6001	093G-39S-47	ZENER BZX84C3V6 SOT-23 NXP	
D6003	093G-60S-43--T	DIODE SCHOTTKY SX36 3A/60V	

		SMA PANJIT	
ZD701	093G-60S902--T	DIODE BAT54 SOT-23 PHILIPS	
D701	093G-60S927--T	DIODE SX34 DO-214AC PANJIT	
ZD1201,ZD1202,ZD1208, ZD1209	093G-64S500-SU	DIODE ESD MLVG04025R0QV05BP INPAQ	
D403	093G-64S511SEM	DIODE SWITCHING 1N4148W 0.15A/100V SOD-123 SEMTECH	
D6001,D6002	093G-64S522SEM	DIODE SWITCHING 0.15A/75V LL4148 SEMTECH	
CN1801,CN1802	311GF050B18ADL	FFC CONN 18P 0.5MM XIANGLONG	
CN7101	311GW125F40ACH	WAFER 40P 1.25mm HR	
CN601	311GW250B04ADL	WAFER 4P 2.5MM XIANGLONG	
U401	356G0562B07	IC SCALER SiS330 PBGA-422 SIS	
U705	356G0563263424	IC LDO AZ1084CS2-3.3TRE1 5A 3.3 TO-263 BCD	
U702	356G0563417	IC LDO AP2125N-3.3TRG1 0.3A 3.3V SOT-23-3 BCD	
U703,U706	356G0563418	IC LDO AZ1084CD-ADJTRG1 5A 12V ADJ TO-252 BCD	
U402	356G0615002172	IC DRAM K4B2G1646E-BCK00DT 2G FBGA-96 SAMSUNG	
U6001	356G061613300A	IC AUDIO AD82588B-LG48NAY 2x15W stereo E-LQFP 48L ESMT	
U1902	356G0662006003	IC ESD PROTECT AOZ8914CI SOT23-6 AOS	
U405	356G2233071	IC FLASH TC58NVG1S3ETAI0 2Gb TSOP48 TOSHIBA	
U701	356GD563016005	IC DC/DC RT8079GQW 3A ?0.3V to (VIN +0.3V) WQFN-16L 3x3	
Q7104,Q7105	357G07630620HF	HF MOSFET 2N7002K_R1_00001 0.3A 60V	
MAC-U408	370G0MAC508PHP	CD MAC	
X1901	393G022SA1900J	CRYSTAL NXK25.000AC12F-KAB9 25MHz NSK	
X401	393G022SA280YC	CRYSTAL SMD 24.576M 20PF 30PPM 20ohm YONGCHUANG	
D413	393G060S93400T00HF	DIODE HF ?SS0520_R1_00001 0.5A 20V SOD-123 PANJIT	
	709T56530XS001	COMSUMPTIVE ASS'Y	
	052G---2191--A	PAPER TAPE	
	055G--23520	IPA	
	055G-100610	锡膏 TIN CREAM W/O PB	
	Q05G6054--1	接料带 SHEET	
	Q09G6012--1	铜扣 PIN	
	Q52G6026--7	擦网纸 Mesh Printting Paper	
E715	715G5653M1A000004K	MAIN PCB FR4 DS 193*159*1.6 mm 景旺	
	715G5653M1A000004N	MAIN PCB FR4 DS 193*159*1.6 mm	2nd source

		瀚宇博德	
	X85T8048101	IC shielding cover	
CN4203	Z90G0021101	HEAT SINK	
CN4201	Z90T0017101	HEAT SINK	
	F40G230I81329A	Rating Label for 27_23PFL5530 23_27PFL5130	
	F40GKA01624-3A	CEL LABEL FOR TV 1.9_0.5	
	F40GKA01624-6A	Carton LABEL FOR MMD TV 150mm*85mm	
	F40GTV03615-8A	惠民 Label For TV 内销(贴后壳)	
	F40GTV03813-1A	IO Side label for MMD Ebony TV	
	F40GTV03813-2A	TUNER LABEL for MMD Ebony TV	
	F41G23M1813-2A	23/27 PFL5530 Chinese manual for MTV	
	F41G78S181349A	23/27 PFL5530 QSG for MTV	
	F44GDF54101	EPS	
	F44GDF54201	EPS	
	F44GDF54813-1A-JVS	Carton for 23PFL5530/T3	
ECN1801	F95G176T-18101	FFC CABLE 18PIN 574+594MM P0.5MM DIY	
	F95G176J-18101	FFC CABLE 18PIN 574 594MM P0.5MM KOTL	2nd source
	F95G176X-18101	FFC CABLE 10PIN 574 594MM P0.5MM	2nd source
ECN1802	F95G176X10N379	FFC CABLE 10PIN 321MM P0.5MM	
	F95G176J10N379	FFC CABLE 10PIN 321MM P0.5MM	2nd source
	F95G176H10N379	FFC CABLE 10PIN 321MM P0.5MM	2nd source
ECN601	F95G8013-4X402	WIRE HARNESS 4P-2P+2P 250+275mm XINYA	
	F95G8013-4D402	WIRE HARNESS 4P-2P 2P 250 275mm GREATLAND	2nd source
ECN701	F95G801313D401	WIRE HARNESS 12P-13P 230MM GREATLAND	
	F95G801313X401	WIRE HARNESS 12P-13P 230MM XINYA	2nd source
ECN1701	F95G801413D174	WIRE HARNESS 13P-5P+4P 215+395mm GREATLAND	
	F95G801413X174	WIRE HARNESS 13P-5P 4P 215 395mm XINYA	2nd source
ECN7101	F95G801840D324	LVDS CABLE 30P-40P 300mm GREATLAND	
	F95G801840X324	LVDS CABLE 30P-40P 300mm XINYA	2nd source
	IRPFDAAF	IR BOARD	
SMTI01	SMTIRPFDAAF	IR BOARD FOR SMT	
	SMTIRPFDAAFWB	MAIN BOARD FOR SMT	2nd source
CN1	033G8032-5F--S--HR	WAFER 5P 1.25MM HR	
Q1,Q2	057G-419513	Transistor NPN BC847C	
R7,R8	061G0402103-JT	RST CHIPR 10 KOHM +-5% 1/16W	

		0402 TZAI YUAN	
R2	061G0402152-JT	RST CHIPR 1.5 KOHM +-5% 1/16W 0402 TZAI YUAN	
R1	061G0402153-JT	RST CHIPR 15 KOHM +-5% 1/16W 0402 TZAI YUAN	
R5,R6	061G0402472-JT	RST CHIPR 4.7 KOHM +-5% 1/16W 0402 TZAI YUAN	
C2,C3	065G040210412K---Y	MLCC 0402 0.1uF +-10% 16V X7R YAGEO	
C1	065G0603225A5K---M	MLCC 0603 2.2uF +-10% 10V X5R MURATA	
LED1	081G--15--3-EL	LED SMD Blue/Red 12-22/BHR6C-C31/2C EVERLIGHT	
U1	356GS927036005	SMD IR RECEIVER IRM-V836M3/TR1 36 EVERLIGHT	
E715	715G5964R0B000004K	Key PCB FR4 DS 22*17*1.0mm 72 连扳 景旺	
	715G5964R0B000004S	Key PCB FR4 DS 22*17*1.0mm 72 连扳 三照	2nd source
	KEPFCPA8	KEY BOARD FOR SMT	
SMTK01	SMTKEPFCPA8	KEY BOARD FOR SMT	
	SMTKEPFCPA8WB	MAIN BOARD FOR SMT	2nd source
CN01	033G8032-4F-HR	WAFER 4P 1.25MM HR	
R04	061G06031102FT	RST CHIPR 11 KOHM +-1% 1/10W 0603 TZAI YUAN	
	061G06031102FY	RST CHIPR 11 KOHM -1% 1/10W 0603 YAGEO	2nd source
R02	061G06031801FF	RST CHIPR 1.8 KOHM +-1% 1/10W 0603 FENGHUA	
	061G06031801FT	RST CHIPR 1.8 KOHM -1% 1/10W 0603 TZAI YUAN	2nd source
R03,R06	061G06033901FY	RST 0603 3K9 1/10W 1% YAGEO	
	061G06033901FT	RST CHIP 0603 3.9K 1/10W 1% CAIZHI	2nd source
R01,R05,R07	061G06034700FF	RST 0603 470 OHM +-1% 1/10W FENGHUA	
	061G06034700FT	RST CHIPR 470 OHM -1% 1/10W 0603 TZAI YUAN	2nd source
C01,C02,C03	065G060310232K---F	MLCC 0603 1000pF +-10% 50V X7R FENGHUA	
	065G060310232K---Y	MLCC 0603 1000pF -10% 50V X7R YAGEO	2nd source
SW01,SW02,SW03,SW04,SW05,SW06,SW07	077G-607--2-FD	CHIP TACT SW BY FORWARD SFKQGMA2125T-PL	
	077G-607--2-HC	TACT SW 4P 1.5mm 160g TS-4402-1.58B-01 HONGCHANG	2nd source
E715	715G5542K01000004S	KEY PCB FR4 DS12*125*1.6mm 18 连扳 三照	

	P15T8299--1	VESA	
	P33E047800101C0100	LENS_IR	
	P33E0479ADTZ1L0100	KEY_FUNCTION	
	P33E0480ADT01L0100	KEY	
	P33E048100101C0100	LENS_FUNCTION_L	
	P33E048100102C0100	LENS_FUNCTION_R	
	P34E1450ADT01L0100	REAR_COVER	
	P34E1451ADT01L0100	MIDDLE_FRAME	
	P34E1453ADT01L0100	DECO_BEZEL_5530	
	P40GD000813-9A	A4 Paper FOR PALLET	
	PLTVCD513XAU1	POWER BOARD	
	040G-45762412B	CBPC LABEL	
IC9102	056G-139--8	IC PHOTO COUPLER PS2561DL1-1 RENESAS	
C9901	063G107M47410M	CAP X2 0.47UF 20% 275VAC	
C9103	065G--1K2229A3	CAP CER 2200PF 10% 1KV RR TDK	
FB9904,FB9909	071G--55-21-H1	BEAD 6.0*10 700R 25% BF-I60100R-706B DADON	
FB9901,FB9902	071G--55906--H	BEAD 6.0*9.2 510R MIN BF-I60090C-794 DADON	
L9901	073G-174192--H	LINE FILTER 30MH MIN LCL-12012 HA	
	073G-174192--L	LINE FILTER 30MH MIN LF-013589-2	2nd source
L8102	073G-253214--H	CHOKE COIL 47uH +-10% L470R HA DADON	
CN9901	087G-50147C-HC	AC socket V/T 2P DB-8-01 H=14mm	
	0Q1G-340--8140	SCREW 4.0x8.0	
CN8104	311GF050H10ABL	FFC CONN 10P 0.5mm XIANGLONG	
CN9904	311GW250B13BBX	WAFER 13P 2.5MM XINYA	
RV9901	361G0046681KZW	VARISTOR 680V 10% thinking	
NR9901,NR9902	361G0058309LAW004A	NTCR 3R 15% 2.4W SCK10034LJY501 THINKING	
C9101,C9102	367G215X470PKZ002S	EC 47UF 20% 450V 12.5*36 2000 hr 420mA PW2W470MLT1236DLRV	
L9101,L9102	373G0253247H00	CHOKE COIL 3UH 15% DR8*8 5A Dadon	
T9101	380GL19P049N00	X'FMR 800uH 8% 20uH EFD30 YUVA-1952-1 YUVA	
BD9101	393G0050460A05	BRIDGE GBL08-07 X0 4A 800V GBL TSC	
D8101	393G0060A0400T	DIODE SCHOTTKY SR310-29 X0 3A/100V DO-201AD TSC	
	705TAD57006	Q9101 ASS'Y	
Q9101-1	0M1G1730-10120	Screw M3*10	
HS9101	Q90G0219--2	HEAT SINK	
	705TAD93024	D9101 D9102 ASS'Y	
D9102	093G--60903	RECT MBRF10150CT C0 10A 150V	

		ITO-220AB TSC	
D9101	093G1506--2	Diode SCHOTTKY FMW-2156 15A 60V TO-220 SANKEN	
	0M1G1730-10120	Screw M3*10	
HS9103	Q90G0219--3	HEAT SINK	
	709G5804-QM001	CONSUMPTIVE ASS""Y	
	052G---2191--A	PAPER TAPE	
	055G--23520	IPA	
	055G--23524--A	WELDING FULX WITHOUT Pb 无锡助焊剂	
	Q49G--51100	唯特偶 GW2066 水基型清洁剂 Cleaner	
	Q51G---6--4509	GLUE_RTV	
	Q55G-100622	TIN STICK(SAC0507)	
	Q55G-100625	TIN STICK_LOW ARGENTUM	
F9901	F84G--41-15-LV	FUSE 3.15A 250V 0215 3.15MXF56P LITTELFUSE	
	PLCD513XAU1SMT	POWER BOARD FOR SMT	
IC9103	056G-158501	IC AS431AN-E1 150mA/40V SOT23 AAC	
IC8501	056G-700-34	IC LED DRIVER PF7001S SOP-14 Powerforest	
Q8101	057G-763125	MOSFET AO4486 4.2A 100V SO-8 AOS	
R8103,R9142,R9143	061G0805000-JT	RST CHIPR 0 OHM +- 5% 1/8W TZAI YUAN	
R9131	061G0805102-JT	RST CHIPR 1K OHM +- 5% 1/8W TZAI YUAN	
R8106,R9111,R9124	061G0805103-JT	RST CHIPR 10 KOHM +-5% 1/8W 0805 TZAI YUAN	
R9114	061G0805104-JT	RST CHIPR 100KOHM +- 5% 1/8W TZAI YUAN	
R8119	061G0805154-JT	RST CHIP 150K 1/8W 5% TZAI YUAN	
R8111	061G08051802FT	RST CHIPR 18 KOHM +-1% 1/8W 0805 TZAI YUAN	
R8102	061G08051803FT	RST CHIPR 180 KOHM +-1% 1/8W 0805 TZAI YUAN	
R8108	061G0805201-JT	RST CHIPR 200 OHM +-5% 1/8W 0805 TZAI YUAN	
R8104	061G0805220-JT	RST CHIPR 22OHM +-5% 1/8W TZAI YUAN	
R8105	061G0805229-JT	RST CHIPR 2R2 +-5% 1/8W TZAI YUAN	
R9122	061G08053301FT	RST CHIP 3K3 1/8W 1%	
R8117	061G08053901FT	RST CHIP 3K9 1/8W 1%	
R9141	061G08054300FT	RST 0805 430OHM +-1% 1/8W TZAI YUAN	
R9121	061G0805471-JT	RST CHIPR 470OHM +-5% 1/8W TZAI YUAN	

R8101	061G08055102FT	RST CHIP 51K 1/8W 1%	
R9110	061G0805750-JT	RST CHIPR 75OHM +-5% 1/8W TZAI YUAN	
R9126	061G08059311FT	RST CHIPR 9.31 KOHM +-1% 1/8W 0805 TZAI YUAN	
JR901,JR902,JR903,JR904	061G1206000-JT	RST CHIPR MAX0R05 1/4W TZAI YUAN	
R8110,R8116	061G12061003FT	RST CHIPR 100K +-1% 1/4W TZAI YUAN	
R9115,R9116,R9117,R9119,R9120,R9139,R9140	061G1206220-JT	CHIPR 1206 22 OHM +-5% 1/4W TZAI YUAN	
R9113	061G1206221-JT	RST CHIPR 220 OHM +-5% 1/4W TZAI YUAN	
R9129	061G1206471-JT	RST 1206 470 OHM +-5% 1/4W TZAI YUAN	
R9108	061G1206479-JT	RST 1206 4.7R 5% 1/4W	
R9101,R9102,R9103	061G1206682-JT	RST CHIPR 6.8 KOHM +-5% 1/4W TZAI YUAN	
R9104,R9105,R9106,R9107	061G12068202FT	RST CHIPR 82KOHM +-1% 1/4W TZAI YUAN	
C8108,C8114,C9124	065G080510332K---Y	MLCC 0805 10nF +-10% 50V X7R YAGEO	
C8103,C8104,C8109,C9104,C9119	065G080510432K---Y	MLCC 0805 0.1uF +-10% 50V X7R YAGEO	
C9106	065G080522131J---Y	MLCC 0805 220pF +-5% 50V NPO YAGEO	
C9107,C9123	065G080522232K---Y	MLCC 0805 2200pF +-10% 50V X7R YAGEO	
C9117	065G080522432K---Y	MLCC 0805 0.22uF +-10% 50V X7R YAGEO	
C8110	065G080547131J---Y	CAP CHIP 0805 470P 50V NP0 +/-5% YAGEO	
C9108	065G120610272K---Y	MLCC 1206 1000PF +-10% 500V X7R YAGEO	
D8103,D8104,D8106	093G--6433S	DIODE Switching BAV99 SEMTECH	
IC9101	356G0379007217	IC AC/DC PF6200 S SOP-7 Powerforest	
R9125	361G08051303FT	RST 0805 130K 1% 1/8W SMD0805130KF TZAI YUAN	
R9109	361G08051809FY	RST 0805 18R 1% 1/8W RC0805FR-0718RL YAGEO	
R8121,R8122,R8123,R8125,R9123	361G08059108FT	RST 0805 9.1 ohm 1% 1/8W SMD08059R1F TZAI YUAN	
R8113,R8114,R8115	361G12065499FT	RST 1206 54.9 ohm 1% 1/4W SMD120654R9F TZAI YUAN	
D8102,D9104	393G006432S0HF	DIODE SWITCHING 100V 0.15A 1N4148W PANJIT	
ZD9104	393G039SA2400T	DIODE ZENER BZT52-B6V8 6.8V	

		0.41W SOD-123 PANJIT	
ZD9105,ZD9106	393G039SA2800T	ZENER BZT52-B36 36V SOD123 PANJIT	
	PLCD513XAU1AI	POWER BOARD FOR AI	
CN9901	006G--31500	EYELET	
C9101,C9102,C9901,L9901,RV9901,T9101	006G--31502	1.5MM RIVET	
Q8102,Q8103,Q8104,Q8105,Q8107,Q9102	057G-417513--T	TRA 2N3904 TO-92 LANJIAN	
R8118	061G-60210552T--TZ	RST CFR 1M 1/6W 5%	
R8107	061G152M10852T--SY	RST MOF 0R1 5% 2W	
R9112	061G152M43852T--SY	RST MOFR 0.43 OHM +-5% 2WS FUTABA	
R9130	061G152M47152T--SY	RST MOFR 470 OHM +-5% 2WS FUTABA	
R9901	061G212Y10552T--SY	RST MGFR 1MOHM +-5% 1/2W FUTABA	
C9126	065G--1K10193T	CAP CER 100PF 10% 1KV R TDK	
C9908	065G306K10123R	CAP Y1 100PF 10% 250V Y5P TDK	
C9904,C9906,C9907	065G306K22123R	CAP Y1 220PF 10% 250V Y5P TDK	
C9902,C9903	065G306K47123R	CAP Y1 470PF 10% 250V Y5P TDK	
C8102	067G-4153309KT	EC 33uF +-20% 100V 8*12 4000H ELITE	
C8101,C9109,C9111,C9113,C9116,C9121,C9122	067G-5153314HT---A	EC 330UF 20% 25V HSP331M1EG07VM6HTAP5	
C9105	067G-5154707KB	EC 47UF 20% 50V 6.3*11	
FB9905,FB9906	071G--55-29	FERRITE BEAD	
D9103,D9105	093G--6026T52T	DIODE RECTIFIER FR107 AO 1A/1000V TSC	
ZD9101	093G-39G--7	ZENER GDZJ15B 15 0.5 DO-35 PANJIT	
FB9903,FB9907,FB9908,J902,J903,J904,J905,J907,J908,J909,J911,J912,J914,J915,J916,J917,J918,J919,J920,J921,J922,J923,J924,J925,J926	095G--90-23	JUMPER WIRE	
E715	715G5804P01W20001M	PWR PCB FR1 CTI>600 SS 127*182*1.6mm 2 连扳 闽威	
	715G5804P01W20001S	PWR PCB FR1 CTI>600 SS 127*182*1.6mm 2 连扳 三照	2nd source
GND1,GND2	F09G0001001001	料带端子	
	PTPFDAA7	OPTION BOARD	
SMTP01	SMTPTPFDAA7	OPTION BOARD FOR SMT	
	SMTPTPFDAA7WB	MAIN BOARD FOR SMT	2nd source
Q001,Q003,Q005	057G-417525	TRA MMBT3904 0.2A/40V SOT-23 SEMTECH	
R036,R039,R055	061G0402101-JF	RST CHIPR 100 OHM +-5% 1/16W	

		0402 FENGHUA	
R030,R038,R054	061G0402473-JT	RST CHIPR 47 KOHM +-5% 1/16W 0402 TZAI YUAN	
R069,R075	061G0603300-JI	RST 0603 30R 5% 1/10W TA-I	
R011,R012,R019,R021,R029,R052,R067,R068,R073,R074	061G06037509FF	RST CHIPR 75 OHM +-1% 1/10W FENGHUA	
R018,R020	061G0805820-JY	RST 0805 82ohm +/-5% 1/8W YAGEO	
C001,C003,C005	065G040210232K---Y	MLCC 0402 1000pF +-10% 50V X7R YAGEO	
D003,D004,D005,D006,D007,D008	081G--15RGB-EL	CHIP LED RGB 99-235/RSGBB7C-A41/2D EVERLIGHT	
CN001,CN002	311GF050N18CDH	FFC CONN 18P 0.5MM HR	
E715	715G5886T0B000004K	Other PCB FR-4 DS 161mm*10.6mm*1.0mm 10 连扳 景旺	
	Q11G701017000L00ZL	PCB-SUPPORT PA66	
	Q11G701100200000PJ	PCB-SUPPORT	
	Q12G716002600100TS	RUBBER PAD	
	Q15T1411101	BKT_POWER_BTM	
	Q16G0002-10-18	泡棉	
	Q36G-600-31--7	NON-WOVEN FABRIC	
	Q40G-58162435A	P/N LABEL FOR MANUAL PE BAG(卷状)	
	Q40G0001624-4A	PALLET LABEL	
	Q40G000200132B	AOC TV CH 惠民 LABEL	
	Q45G8801-TV005	Manual PE BAG(358x250x0.04)	
	Q45G88010TV033	底座及支架 PE 袋（280*350）	
	Q45G99010TV037	整机 EPE 袋(540*680)	
	Q52G1501-TV--7---W	INSULATING SHEET	
	Q52G18010TV126	INSULATING SHEET	
	Q52G18010TV143	INSULATING SHEET	
	X15T8712101	BKT_MID	
	X15T8713101	BKT_IO	
	X15T8765101	BKT_STAND	
	X27T805000100000AJ	PLATE_LOGO	
	X37T8076011	BASE_ASS’Y	
	X41G78DV81311A	WARRANTY CARD for TPV address	
	X85T8047101	IO shielding cover	

点位	组件	对象描述	备注
	041G--68508--A	control card	
	052G---1150--C0F00	小黑胶带	
	052G---1185	透明胶 MIDDLE TAPE (Y1200141)	
	052G---1211--B	Conductive Tape 85mm *40mm *0.09mm (单导)	
	052G---2191--A0F00	美纹胶带	
	055G--23522---0F00	氢氟醚	
E38901	089G214A15N-HL	POWER CORD 1500MM CHINA HONGLIN	
	089G214A15N-JR	AC POWER CORD 1500MM	2nd source
E09201	092GB1JX1A3EGC	BATTERY 1.5V LR03	
	0M1G1730--6120	SCREW,42-D020523	
	0M1G1730--8-47-CR3	SCREW	
	0M1G3030--4120	SCREW FOR PANEL	
	0Q1G-930-10-47-CR3	SCREW	
	317GA3DG014GTS	3D GLASSES GTS61	
	317GARFM006CHH	RF MODULE CBIP-X CHANGHONG	
	317GARFM008TCL	RF MODULE GL03-2-E TCL	2nd source
SP01	378G0050566YAM	SPK 8 OHM 5W 100*27mm SUNLINK	
E38001	380GLP30017SP0	POWER BOARD 54W FSP057-2FS02	
E39801	398GR8BDANCPHH	REMOTE Philips HOF-44K-GJ11823 chinese Hello	
	708GHF10-WP-1A	MMD 40(1224)	
	708GHF10-WP-2A	MMD 40HQ(1530)	2nd source
	F07G1135--M-68	Wooden Pallet 1135*685	
	F44G1100-ZP-66	Paper Board 1100*660	
	Q44G9005190	Corner Paper	
	Q45G--77--5	PE PACKING (Y1900241)	
	Q50G---4-10	TIE (Y1900221)	
	Q52G1301--9	Big TAPE For MMD Carton	
E750	750DMT270W6Z41N200	PANEL LM270WF6-S2Z4	
	2436L-3201D	LM270WF6-S2Z4-K32	
	3110T-1198A	EGI, 0.5T, Not-painted, Down, LM270WF6-S2Z4	
	3550S-1415E	270W AD，AL 7UM, PET 75UM 526*47.4*0.1	
	3850L-0088A	ID, YUPO, 78X37	
	6091L-2356A	LM270WF5-S2Z4	
	3022L-2235A	KOLON, LU967, 0.277, LM270WF6-S2Z4, 4	
	3022L-2260A	TORAY, TDF127, 0.145, LM270WF6-S2Z4	
	3034L-1390A	TORAY, T6D6-245, None, 0.235, LM270WF6-S2Z4	
	3551L-0778C	C type，LM270WF6-S2Z4	

	3550B-1200C	C type，GALVALUME, T0.8, LM270WF6-S2Z4	
	4296L-0284C	KE951+Nitto 5000NS, black, 4x4x2	
	6916L-1290A	LG INNOTEK, 56, YR Phosphor LED, LM270WF6-S2Z4	
	5153L-0120A	05010HR-H10H , YEON-HO	
	6915L-0512A	LGIT LED,Top View,2ea(LED Chip Q'TY per PKG), 8520E PKG,BM215WF4-T2G2	
	6920L-0330A	610*4.5*1.0,4,1L,56,AL	
	7250L-2282A	PD-25tt,, 609*3.9*0.25, Thermal Conductivity	
	3850L-0151A	BL, YUPO, 77X21	
	4975L-0767A	LM270WF6-S2Z4, Normal	
	4974L-1269A	PC SR1000F, LM270WF6-S2Z4, Up	
	4974L-1270A	PC SR1000F, LM270WF6-S2Z4, Down	
	7250L-2281A	3M, 4734-64B, Dark Gray, 612.3*5.5*0.64, Fixing	
	7250L-2281B	3M, 4734-64B, Dark Gray, 343.5*5.5*0.64, Fixing	
	7250L-2281C	3M, 4734-64B, Dark Gray, 612.3*4*0.64, Fixing	
	5151L-0319A	LM270WF5-S2A2	
	3953L-0202A	TORAY, 188E60L, 3M 1363-60, 586.7*1.5*0.188, LM270WF5-S2A2	
	3953L-0202C	TORAY, 188E60L, 3M 1363-60, 339.8*1.5*0.188, LM270WF5-S2A2	
	3953L-0202D	TORAY, 188E60L, 3M 1363-60, 341.6*1.5*0.188, LM270WF6-SJZ1	
	5150L-0834A	PMMA, Flat, T2.0, Printing, LM270WF5-S2A2	
	7250L-0853E	NITTO, 5000NS, White, 60*8*0.16, Fixing	
	7250L-0864A	NITTO, NITTO 5000NS, Clear, 30*3*0.16	
	6925L-0043B	LM270WF6(SJZ3,S2Z4)	
	6060L-3159B	LM270WF6-SJZ3-K31	
	6061L-2569A	LM270WF6-SJZ2-K31	
	0ILUL-0284A	LS0608MEH4-C2LX, LUSEM, 720, 6BIT, EPI PGC, C_B, R/TP, 35MM, 6PF, UPILEX, ENG	
	6308L-5228A	LSXXSPKFXAX5-02700T31, 619.8 *353.7, LGC, S, X, X, S, P, K, F, X, A, X5, 02700, Top, 31	
	6308L-5267A	LSBXSPKFXAX6-02700B32, 600.9*339.5, LGC, S, B, X, S, P, K, F, X, A, X6, 02700, Bottom, 32	
	6711L-0258A	FLH5XXXNAX5-0270002,	

		618.788*352.612, F, LGC, H, 5, X, XX, N, A, X5, 02700, 02	
	6884L-0090A	CP12941-20YA, SONY, 1.5MMX300MM, 20UM	
	6884L-0053A	CP2420ISL,L=1.5MMX300M, T=18UM, SONY	2nd source
	6884L-0153A	(AC-11600-14, HITACHI, 300MX2.0MM, 14UM)	2nd source
	6884L-0152A	AC-11600-14, HITACHI, 300MX1.5MM, 14UM	2nd source
	6884L-0034A	CP5420ISL, SONY, L=1.5MMX300M, T=20	2nd source
	7752L-0004A	KTEM-UV3000, KEC	
	7752L-0005A	(HC-305, HI-CHEMICAL)	2nd source
	6871L-3164C	Source, Single, None-C/SKD, LM270WF5-SJC2, Single Side	
C106,C128,C140,C94	0CH2102K562	1NF 50V K X 1608 R/TP	
C350,C351,C352,C66	0CH2104K562	0.1UF 50V K X7R 1608 R/TP	
C120	0CH2153K562	15nF, K, 50V, X7R, 0.9mm, 1608, R/TP	
C135	0CH2222K562	2.2nF, K, 50V, X7R, 0.9mm, 1608, R/TP	
C155	0CH2223H562	22NF 25V K X 1608 R/TP	
C107	0CH2472K562	4.7nF, K, 50V, X7R, 0.9mm, 1608, R/TP	
C12	0CH2A-0004A	MLCC ** 10uf，K,10V,X5R,1.8mm,3216,R/TP	
C18,C343	0CH2A-0007A	1U F, 10 Volt, K PER, X5R(JB), 1608 R/TP, T=0.9(MAX)	
C110,C111,C112,C125,C126,C145,C310,C320,C330,C340	0CH2A-0013A	MLCC ** 10uf，K,25V,X5R,1.8mm,3216,R/TP	
C115,C116,C146,C147,C150	0CH2A-0015A	1uF, K, 25V, X5R, 0.9mm, 1608, R/TP	
C312,C322,C332,C342,C345,C346,C348,C353,C36,C96,C97,C98,C99	0CH2A-0030A	1uF, K, 10V, X5R, 0.55mm, 1005, R/TP	
C136	0CH2A-0049A	1.5nF, 50, -10~+10(K), 1608, X7R(JB)	
C95	0CH2A-0068A	10 Volt, X7R(JB), K %, 1005 R/TP, 0.1U F, T=0.55 MAX	
C16,C17,C45,C91	0CH2A-0072A	MLCC ** 10uf，K,10V,X5R,1.35mm,2012,R/TP	
C143	0CH2A-0073A	0.1uF, K, 16V, X7R, 0.55mm, 1005, R/TP	
C103	0CH2A-0088A	3.3nF, K, 50V, X7R, 0.9mm, 1608, R/TP	
C170,C171,C172,C173,C174,C180,C181,C182,C183,C311,C321,C331,C341	0CH2A-0091A	1uF, K, 25V, X5R, 0.6mm, 1005, R/TP	
C141,C142	0CH2A-0164A	0.47UF, K, 25V, X5R, 0.95mm, 1608, R/TP	

C123	0CH5181K412	180PF, J, 50V, 1608, R/TP, 0.9mm	
D3	0DHZL-0008B	BAV99-7-05-F, DIODES, SOT-23, R/TP	
ZD1	0DHZL-0076A	SDZ3V3D, AUK, SOD-323, R/TP	
D1	0DHZL-0095A	RB050M-30, ROHM, PMDU, R/TP	
D8	0DHZL-0110A	1N4448HWS, DIODES, SOD-323, R/TP	
D2	0DHZL-0131A	SDB0740, AUK, SOT-23, R/TP	
D10	0DHZL-0142A	SD05, SEMTECH, SOD323, R/TP	
F1	0FSLO-0013A	F0603HI3000V032T, AEM, Ceramic, 32V, 3A, UL/CSA, 1.6X0.8X0.8, R/TP	
US1	0IRTL-0040A	RT6807A, RICHTEK, MNT, VDD BOOST + VGH BOOST + VGL C/P + VCC BUCK + L/S + OPAMP + DISCHARGING + GPM + PVCOM, QFN, R/TP, 48	
U1	0ISGL-0008C	M24C04-RDW, STmicroeletronics, 4K, 5ms, TSSOP, R/TP, 8	
UC1	0ITLL-0083A	TL2358EP, TLI, LVDS, 6/8, 2, EPI, 6, 3/4, DRD, SGIP, AFRC, DGA, SD, SM, SFA, Z-INV, ESD, LOWELL13, MLF, TR, 48	
L1	0LCAA-0039A	DP8L18F-100M, COIL MASTER, 10uH, M=20%, 1.9A, 114m Ohm, 8.1x6.8x1.8, R/TP	
L2,L3	0LCAA-0089A	CMI-DOP3910NH-6R8M, COIL MASTER, 6.8 UH, M=20%, 0.9 A, 0.26 OHM, 3.9X3.9X1 (MM), R/TP	
R5,R61	0RH0000B622	0 ohm, 1/16W, 1005, 5%, R/TP	
R104,R127,R130,R200,R203,R205,R221,R222,R224,R225,R226,R37,R40,R45	0RH0000C622	0 OHM 1/10W 0603 0.05R MAX	
R135	0RH0221C622	2.2 OHM 1/10W 0603 5%	
R30,R31,R32,R33,R34,R35,R80,R81,R82,R83,R84,R85	0RH0472C422	47 OHM 1/10W 0603 1%	
R2,R3,R6	0RH1000B422	100 ohm, 1/16W, 1005, 1%, R/TP	
R146	0RH1000C422	100 OHM 1/10W 0603 1%	
R22,R92	0RH1001C422	1K OHM 1/10W 0603 1%	
R110,R147,R23,R60,R68,R71	0RH1002C422	10K OHM 1/10W 0603 1%	
R103,R105,R125,R126	0RH1003C422	100K OHM 1/10W 0603 1%	
R155	0RH1101C422	1.1K ohm, 1/16W, 1608, 1%, R/TP	
R102	0RH1300C422	130 OHM 1/10W 0603 1%	
R101,R180,R183	0RH1301C422	1.3K OHM 1/10W 0603 1%	
R100	0RH1302C422	13K OHM 1/10W 0603 1%	
R70	0RH1502C422	15K OHM 1/10W 0603 1%	
R141	0RH1601C422	1.6K OHM 1/10W 0603 1%	
R151,R185,R188	0RH1602C422	16K OHM 1/10W 0603 1%	

R13,R72	0RH2001C422	2K OHM 1/10W 0603 1%	
R150	0RH2002C422	20K OHM 1/10W 0603 1%	
R122	0RH2200C422	220 OHM 1/10W 0603 1%	
R159	0RH2202C422	22K OHM 1/10W 0603 1%	
R20,R21	0RH2401C422	2.4K OHM 1/10W 0603 1%	
R121	0RH2701C422	2.7K OHM 1/10W 0603 1%	
R123,R172	0RH3001C422	3K OHM 1/10W 0603 1%	
R10	0RH3300C422	330 ohm, 1/16W, 1608, 1%, R/TP	
R142	0RH3900C422	390 OHM 1/10W 0603 1%	
R170	0RH3901C422	3.9K OHM 1/10W 0603 1%	
R129	0RH3902C422	39K OHM 1/10W 0603 1%	
R64	0RH4702C422	47K OHM 1/10W 0603 1%	
R90	0RH5101C422	5.1K OHM 1/10W 0603 1%	
R186	0RH5102C422	51K OHM 1/10W 0603 1%	
R94	0RH5602C422	56K OHM 1/10W 0603 1%	
R67	0RH6201C422	6.2K OHM 1/10W 0603 1%	
R128	0RH6801C422	6.8K OHM 1/10W 0603 1%	
R120,R187	0RH6802C422	68K OHM 1/10W 0603 1%	
R181	0RH7502C422	75K ohm, 1/16W, 1608, 1%, R/TP	
R171	0RH8200C422	820 ohm, 1/10W, 0603, 1%,	
R36	0RH8201C422	8.2K OHM 1/10W 0603 1%	
R140,R91	0RH9101C422	9.1K OHM 1/10W 0603 1%	
R106	0RHAA-0033A	10 ohm, 1/16W, 1005, 1%, R/TP	
FL50,FL51,FL52	6200C-0014A	BLM18EG601SN1D, MURATA, 0.35 Ohm, 1.6X0.8, R/TP	
FL1,FL2	6200L-J015A	BLM18PG300SN1D	
RT1	6322L-0012A	22K, +-3%, -, 0.21 MA, 3950, 1005, R/TP	
CN1	6630L-0180A	IS100-L30O-C23, UJU, 30PIN, 1.0MM	
	6870S-1585A	LM270WF6-SSZA-KL1, 2L, 1.0T, 520*120.5, 6, J, Source, 72PCS (12KIT), Single Side	
	6884L-0061A	CP20631-35YA, 2.0MMX300M, SONY	
	6884L-0174A	EMA8888E, LGIT, 300M, 75 MM	2nd source
	7526L-0001A	DS 103, NC Chem., UV	
	7250L-0484P	HWASUNG SEALING, STN1026WR(P), Gray, 12*30*0.11, Electric Conductivity	
	7250L-2469A	HWASUNG SEALING, STN1026WR(P), Gray, 10*30*0.11, Electric Conductivity	
	756TXDCB0OD0110000	MCU ASSY	
U408	056G2233-27	IC FLASH W25Q80BVSSIG 8Mb SOIC-8 208mil WINBOND	
SMTF-U405	100TPOGG001DTX	PHILIPS 27PFL5530/T3 Nand_FLASH NA NA	
SMTF-U408	100TPOGG002DTX	PHILIPS 27PFL5530/T3 Nor_FLASH NA NA	
U405	356G2233071	IC FLASH TC58NVG1S3ETAI0 2Gb TSOP48 TOSHIBA	

	CBPFDO4DAA	CONVERSION BOARD	
CN1701	033G380213B-YH---L	WAFER 13P 2.0MM XIANGLONG	
C6016,C6060	067G315M1016CV	EC 100UF 20% 35V 8*7 CAPXON	
CN1402	088G-78F114UYG	RCA JACK 2P YELLOW YCG	
	088G-78F114UCL	RCA JACK 2P YELLOW CL	2nd source
CN1204	088G302F3G2VCL	PHONE JACK 3P GREEN CL	
CN606	088G302F7B1VQS	PHONE JACK 7P BLACK QIANGSHENG	
CN1901	088G342GFB1AGN	RJ45 CONN+ LED 15P BLACK FANGXIANG	
CN1601,CN1602	088G352F6B3AYG	USB CONN TYPE A 6PIN BLACK YCG	
CN1203	088G353FFF3XCL	D-SUB CONN WITH SCREW 15P BLUE CL	
TU202	094G-PALALL-7L	TUNER CHINA DT21CN-2-E TCL	
CN701	311GW250B12BBX	WAFER 12P 2.5MM XINYA	
CN7001	311GW250F05ABH	WAFER 5P 2.5MM HR	
CN1302	388G078F152VQS	RCA JACK 5P BLACK QIANGSHENG	
	709T56530XM001	COMSUMPTIVE ASS'Y	
	051G-200--1	OIL FOR DISAPPEAR	
	052G---2191--A	PAPER TAPE	
	055G--23520	IPA	
	055G--23524--A	WELDING FULX WITHOUT Pb 无锡助焊剂	
	Q49G--51100	唯特偶 GW2066 水基型清洁剂 Cleaner	
	Q55G-100622	TIN STICK(SAC0507)	
	Q55G-100625	TIN STICK_LOW ARGENTUM	
	Z40G0002ALL01A	SFIS Label 35mm*9mm（主板）	
SMTC01	SMTFDO4DAA	MAIN BOARD FOR SMT	
	SMTFDO4DAAWB	MAIN BOARD FOR SMT	2nd source
CN4801	033G8032-9F--S--HR	WAFER 9P 1.25MM HR	
U1401	056G-192-41	OP AMP OPA360AIDCKR SC70 TI	
U704	056G-563323	IC DC/DC AOZ1242AI 3A SO-8 AOS	
U606	056G-616128	IC AUDIO TPA6138A2PWR TSSOP-14 TI	
U410	056G-643-46	IC RESET AZ809ANSTR-E1 2.93V SOT-23 BCD	
U501,U502,U503,U504	056G-662-21	IC ESD AOZ8804DI DFN-10 AOS	
U1801	056G-700-39	IC LED DRIVER PCA9634PW TSSOP20 NXP	
U1901	056G-777-25	IC LAN RTL8201FR-VB-CG QFN-24 REALTEK	
U408	056G2233-27	IC FLASH W25Q80BVSSIG 8Mb SOIC-8 208mil WINBOND	
Q141,Q6002,Q6003	057G-417--4	TRA PMBS3904 0.1A/40V SOT-23 NXP	
Q7001	057G-417--6	TRA PMBS3906 -0.1A/-40V SOT-23 NXP	
Q1802	057G-417511-HF	TRA MMBT3904G SOT-23 LANJIAN	

Q6004	057G-760902	DIGITAL TRA DTC114ES3 0.05A 50V SOT-323 CYSTECH	
Q702,Q703,Q704,Q7101	057G-761516	TRA BC847C 0.1A/ 50V SOT-23 LANJIAN	
Q1801,Q701,Q7100	057G-763-79	MOSFET AO4449 -7A/-30V SOIC-8 AOS	
RP401,RP402,RP403,RP404,RP405	061G-1262208JT	RST NET 22R 5% 1/16W TZAI YUAN	
RP406,RP407	061G-1270004JY	RST CHIP 0OHM 1/16W 4P2R 5% YAGEO	
TH11601,TH1602	061G-56A100-WT	PTCR SMD 0.21R MAX 0.8W THINKING	
R1211,R1215,R1217,R1218,R1223,R1225,R1607,R1715,R1901,R1902,R1903,R1904,R1905,R1907,R1908,R1915,R1918,R201,R202,R204,R207,R208,R4022,R4108,R419,R424,R456,R484,R492,R493,R497,R510,R516,R6001,R6002,R6017,R6019,R6020,R6036,R6043,R6205,R6206,R6219,R6260,R7110,R7117	061G0402000-JT	RST CHIPR MAX0R05 1/16W TZAI YUAN	
R1414	061G0402100-JF	RST CHIPR 10 OHM +-5% 1/16W 0402 FENGHUA	
R4109	061G04021000FT	RST CHIPR 100 OHM +-1% 1/16W 0402 TZAI YUAN	
R7115,R7116	061G04021000FY	RST CHIPR 100 OHM +-1% 1/16W 0402 YAGEO	
R6261	061G04021001FT	RST CHIPR 1 KOHM +-1% 1/16W 0402 TZAI YUAN	
R1705,R1706,R1707,R1708,R1709,R1710,R1714,R217,R465,R466,R7003,R7004,R7005,R708,R7108,R717,R720	061G0402101-JT	RST CHIPR 100 OHM +-5% 1/16W 0402 TZAI YUAN	
R1413,R1821,R203,R214,R215,R216,R444,R446,R447,R451,R452,R457,R459,R508,R514,R6025,R701,R7104,R713,R722,R728	061G0402102-JT	RST CHIPR 1 KOHM +-5% 1/16W 0402 TZAI YUAN	
R1605,R1606,R1608,R1802,R1804,R1806,R1808,R1810,R1812,R1814,R1816,R432,R433,R4501,R6011,R6013,R6015,R6024,	061G0402103-JT	RST CHIPR 10 KOHM +-5% 1/16W 0402 TZAI YUAN	

R6028,R6218,R7001,R7002,R7105			
R4156	061G0402104-JT	RST CHIPR 100 KOHM +-5% 1/16W 0402 TZAI YUAN	
R509,R515,R6008	061G0402105-JF	RST CHIPR 1 MOHM +-5% 1/16W 0402 FENGHUA	
R705	061G04021101FI	RST 0402 1.1K 1% 1/16W TA-I	
R1405	061G04021202FT	RST CHIPR 12 KOHM +-1% 1/16W 0402 TZAI YUAN	
R1910,R507,R513	061G0402152-JT	RST CHIPR 1.5 KOHM +-5% 1/16W 0402 TZAI YUAN	
R213	061G04021651FF	RST 0402 1.65K 1% 1/16W FENGHUA	
R756	061G04021803FT	RST CHIPR 180 KOHM +-1% 1/16W 0402 TZAI YUAN	
R757,R766	061G0402203-JT	RST CHIP 20K 1/16W 5% TZAI YUAN	
R4113,R4116,R4117,R4118,R4119,R4120,R4121,R4122	061G0402220-JT	RST CHIPR 22 OHM +-5% 1/16W 0402 TZAI YUAN	
R1221,R1222,R726	061G0402222-JT	RST CHIPR 2.2 KOHM +-5% 1/16W 0402 TZAI YUAN	
R4112	061G04022400FI	RST 0402 240R 1% 1/16W TA-I	
R6262,R6263	061G0402243-JT	RST 0402 24K 5% 1/16W TZAI YUAN	
R1909	061G04022491FY	RST 0402 2.49K 1% 1/16W YAGEO	
R521,R522	061G0402302-JF	RST CHIPR 3 KOHM +-5% 1/16W 0402 FENGHUA	
R1913,R211,R212,R401,R402,R403,R404,R405,R407,R411,R423,R453,R6004,R6005,R6006,R6007,R6215,R6216	061G0402330-JT	RST CHIPR 33 OHM +-5% 1/16W 0402 TZAI YUAN	
R6257	061G04023301FT	RST CHIPR 3.3 KOHM +-1% 1/16W 0402 TZAI YUAN	
R477	061G0402331-JT	RST CHIPR 330 OHM +-5% 1/16W 0402 TZAI YUAN	
R448,R4802,R4803,R4806	061G0402332-JY	RST CHIPR 3.3 KOHM +-5% 1/16W 0402 YAGEO	
R1703,R1704,R1713	061G04023901FT	RST CHIPR 3.9 KOHM +-1% 1/16W 0402 TZAI YUAN	
R1406	061G04024022FF	RST CHIPR 40.2 KOHM +-1% 1/16W 0402 FENGHUA	
R1204,R1205,R1207	061G0402470-JF	RST CHIPR 47 OHM +-5% 1/16W 0402 FENGHUA	
R1301,R1303,R1305,R461,R462,R463,R464	061G0402470-JT	RST CHIPR 47 OHM +-5% 1/16W 0402 TZAI YUAN	
R1208,R1214,R1403,R1411,R1412,R1818,R1819,R1820,R1920,R1922,R1924,R1926,R1929,R205,R	061G0402472-JT	RST CHIPR 4.7 KOHM +-5% 1/16W 0402 TZAI YUAN	

206,R438,R439,R501,R503,R6027,R718			
R502,R504,R6212,R6223,R6240,R6251,R7102,R7103,R711,R712	061G0402473-JT	RST CHIPR 47 KOHM +-5% 1/16W 0402 TZAI YUAN	
R6044	061G0402474-JF	RST CHIPR 470 KOHM +-5% 1/16W 0402 FENGHUA	
R468	061G04024990FT	RST 0402 499R +-1% 1/16W TZAI YUAN	
R6255	061G04025102FT	RST CHIPR 51 KOHM +-1% 1/16W 0402 TZAI YUAN	
R1917,R1919	061G0402511-JF	RST CHIPR 510 OHM +-5% 1/16W 0402 FENGHUA	
R767	061G0402512-JY	RST 0402 5.1K 1/16W 5% YAGEO	
	061G0402512-JI	RST 0402 5.1K 1/16W 5% TA-I	2nd source
R6211,R6222	061G0402513-JT	RST CHIPR 51 KOHM +-5% 1/16W TZAI YUAN	
R769	061G04025232FT	RST 0402 52.3K 1% 1/16W TZAI YUAN	
R467	061G04026041FT	RST 0402 6.04K 1% 1/16W TZAI YUAN	
R1210,R1216,R486,R505,R506,R511,R512	061G0402680-JT	RST CHIP 68R 1/16W 5% TZAI YUAN	
R426,R4801,R4805	061G0402682-JY	RST CHIPR 6.8 KOHM +-5% 1/16W 0402 YAGEO	
R1203,R1206,R1209,R1302,R1304,R1306,R1402,R1404,R4110	061G0402750-JT	RST CHIPR 75 OHM +-5% 1/16W 0402 TZAI YUAN	
R1408	061G04027509FT	RST CHIPR 75 OHM +-1% 1/16W 0402 TZAI YUAN	
R494,R768	061G04029531FF	RST 0402 9.53K 1% 1/16W FENGHUA	
R1307,R1309,R1712,R1911,R1912,R4155,R418,R440,R4502,R473,R474,R476,R478,R714,R730,R732,R755,R764	061G0603000-JT	RST CHIP MAX 0R05 1/10W TZAI YUAN	
R724	061G06031000FI	RST 0603 100R 1% 1/10W TA-I	
R4114,R4115	061G06031001FT	RST CHIPR 1 KOHM +-1% 1/10W 0603 TZAI YUAN	
R445,R6021	061G0603101-JT	RST CHIPR 100 OHM +-5% 1/10W 0603 TZAI YUAN	
R716	061G0603102-JT	RST CHIPR 1 KOHM +-5% 1/10W 0603 TZAI YUAN	
R6224	061G0603103-JT	RST CHIPR 10 KOHM +-5% 1/10W 0603 TZAI YUAN	
R6022	061G0603182-JT	RST 0603 1.8KOHM 5% 1/10W TZAI YUAN	
R7121	061G06032000FT	RST 0603 200R 1% 1/10W TZAI YUAN	
R1906	061G0603201-JI	RST CHIPR 200 OHM +-5% 1/10W TA-I	
R6256,R6258	061G06032402FF	RST 0603 24KOHM 1% 1/10W	

		FENGHUA	
R483	061G0603273-JY	RST 0603 27K 5% 1/10W YAGEO	
R6254,R6265	061G06033002FI	RST CHIPR 30 KOHM +-1% 1/10W 0603 TA-I	
R7120	061G06033300FI	RST 0603 330R 1% 1/10W TA-I	
R4100,R4101,R4102,R4103	061G06033302FY	RST CHIPR 33 KOHM +-1% 1/10W 0603 YAGEO	
R460,R495,R496	061G0603470-JT	RST CHIPR 47 OHM +-5% 1/10W 0603 TZAI YUAN	
R729	061G06034700FI	RST CHIPR 470 OHM +-1% 1/10W 0603 TA-I	
R706	061G06034701FT	RST CHIPR 4.7 KOHM +-1% 1/10W 0603 TZAI YUAN	
R6023	061G0603474-JT	RST 0603 470KOHM +-5% 1/10W TZAI YUAN	
R721,R770	061G0805000-JY	RST CHIPR MAX 0R05 OHM 1/8W YAGEO	
R703,R710,R7107,R715,R750,R751,R752,R753	061G1206000-JT	RST CHIPR MAX0R05 1/4W TZAI YUAN	
R6045	061G12060004JT	RST CHIP MAX 0R05 1/4W TZAI YUAN	
R6029,R6030,R6031,R6032,R6033,R6034,R6035,R6136	061G1206100-JT	RST CHIPR 10 OHM +-5% 1/4W TZAI YUAN	
R6009	061G1206103-JT	RST CHIPR 10KOHM +-5% 1/4W TZAI YUAN	
C1913,C1914,C1915,C1916,C1917	065G040210031J---Y	MLCC 0402 10pF +-5% 50V NPO YAGEO	
C1812,C1813	065G040210131J---Y	MLCC 0402 100pF +-5% 50V NPO YAGEO	
C1806,C1807,C1808,C1809,C1810,C1811	065G040210232K---T	MLCC 0402 1000pF +-10% 50V X7R TAIYO YUDEN	
C788	065G040210232K---Y	MLCC 0402 1000pF +-10% 50V X7R YAGEO	
C1903,C783	065G040210332K---F	MLCC 0402 10nF +-10% 50V X7R FENGHUA	
C1803,C6030,C6031,C6041,C6042	065G040210332K---Y	MLCC 0402 10nF +-10% 50V X7R YAGEO	
C1413,C1606,C1702,C1703,C1704,C1706,C1708,C1904,C1905,C1907,C1908,C1909,C1910,C1919,C201,C202,C203,C207,C208,C213,C4102,C4108,C4109,C4110,C4111,C4117,C4118,C4119,C412,C4121,C4122,C4124,C4125,C4126,C4127,C4130,C	065G040210412K---Y	MLCC 0402 0.1uF +-10% 16V X7R YAGEO	

4131,C456,C457,C458,C459,C460,C461,C462,C466,C467,C468,C469,C478,C479,C4802,C493,C496,C704,C706			
C1805	065G040210425K---Y	MLCC 0402 0.1uF +-10% 25V X5R YAGEO	
C214,C404,C405,C4112,C4113,C4114,C4115,C4116,C4120,C4123,C4128,C4129,C419,C463,C464,C465,C470	065G040210506K---T	MLCC 0402 1UF 10% 6.3V X6S Taiyo Yuden	
C1701,C1710,C1711,C1713,C1901,C1918,C4105,C4106,C4501,C4502,C6249,C6253	065G0402105A5K---T	MLCC 0402 1uF +-10% 10V X5R TAIYO YUDEN	
C708	065G040215031J---Y	CAP CHIP 0402 15pF J 50V NP0 YAGEO	
C6210,C6211	065G040218131J---A	MLCC 0402 180pF 50V NP0 +-5% SAMSUNG	
C1409	065G040218131J---T	MLCC 0402 180PF 50V J NP0 Taiyo Yuden	
C401,C435	065G040222031J---A	MLCC 0402 22pF +-5% 50V NPO SAMSUNG	
C1911,C1912,C402	065G040227031J---F	CAP 0402 27PF 5% 50V NP0	
C1201,C1202	065G040233031J---Y	MLCC 0402 33pF +-5% 50V NPO YAGEO	
C1709,C420,C421,C425,C6214,C6215,C6254,C6260	065G040247031J---Y	MLCC 0402 47pF +-5% 50V NPO YAGEO	
C6023,C6024,C6034,C6035,C784	065G040247131J---A	MLCC 0402 470PF +-5% 50V NPO SAMSUNG	
C1405,C414,C415,C416,C422,C423,C424,C426,C428,C429,C431,C432,C6204,C6205	065G040247312K---F	MLCC 0402 47nF +-10% 16V X7R FENGHUA	
C1607,C1608,C1609,C1610	065G040247931C---Y	MLCC 0402 4.7PF 0.25pF 50V NP0 YAGEO	
C1906,C6221,C6222	065G060310231J---Y	CHIP 0603 1000pF 50V NPO YAGEO	
C1408,C1602,C1604,C6003,C6004,C6005,C6006,C6007,C6010,C6011,C6025,C6028,C6036,C6039,C795	065G060310432K---F	MLCC 0603 0.1uF +-10% 50V X7R FENGHUA	
C1605,C717	065G060310512K---A	MLCC 0603 1uF +-10% 16V X7R SAMSUNG	
C1414,C447,C448,C449,C450,C701,C709,C710,C	065G060310522K---T	MLCC 0603 1uF +-10% 25V X7R TAIYO YUDEN	

715,C787			
C1412	065G060315131J---Y	MLCC 0603 150PF J 50V NP0 YAGEO	
C1802	065G060322422K---T	MLCC 0603 0.22uF +-10% 25V X7R TAIYO YUDEN	
C7100,C7104	065G060322422K---Y	MLCC 0603 0.22uF +-10% 25V X7R YAGEO	
C4104,C4107,C497,C498	065G060322515K---A	MLCC 0603 2.2uF +-10% 16V X5R SAMSUNG	
C6261,C6262	065G060322515K---M	MLCC 0603 2.2uF +-10% 16V X5R MURATA	
C1712	065G060347031J---A	MLCC 0603 47pF +-5% 50V NPO SAMSUNG	
C6019	065G060347412K---T	MLCC 0603 0.47uF +-10% 16V X7R TAIYO YUDEN	
C1403	065G060368131J---F	MLCC 0603 680pF +-5% 50V NPO FENGHUA	
C1410	065G060368931D---Y	MLCC 0603 6.8PF 0.5pF 50V NP0 YAGEO	
C6029,C6032	065G080510432K---Y	MLCC 0805 0.1uF +-10% 50V X7R YAGEO	
C6009	065G080510512K---T	MLCC 0805 1uF +-10% 16V X7R Taiyo Yuden	
C452,C480,C4801,C6252,C719,C722	065G080510602K---T	MLCC 0805 10uF +-10% 6.3V X7R Taiyo Yuden	
C1401,C1407	065G080510615K---A	MLCC 0805 10uF +-10% 16V X5R SAMSUNG	
C6021,C718,C721,C725,C791,C792	065G0805106A5K---T	MLCC 0805 10uF +-10% 10V X5R TAIYO YUDEN	
C6026,C6027,C6037,C6038	065G080522432K---T	MLCC 0805 220nF +-10% 50V X7R Taiyo Yuden	
C6248,C6259	065G080522525K---T	MLCC 0805 2.2uF +-10% 25V X5R TAIYO YUDEN	
C1902,C1920,C6058,C711,C716,C723,C726,C731	065G080522605M---T	CAP0805 22UF 20% 6.3V X5R	
C6251,C713	065G080547515K---T	MLCC 0805 4.7uF +-10% 16V X5R TAIYO YUDEN	
C790	065G120610532K---T	MLCC 1206 1uF K 50V X7R Taiyo Yuden	
C7101,C7103	065G120610625K---T	MLCC 1206 10uF +-10% 25V X5R TAIYO YUDEN	
C1601,C1603	065G1206226A5K---T	MLCC 1206 22uF +-10% 10V X5R TAIYO YUDEN	
C793,C794,C796,C797	065G120647532K---M	NO-SUGGEST 1206 4.7UF K 50V X7R MURATA	
C1804	065G121010622K---T	MLCC 1210 10uF +-10% 25V X7R TDK	
C714,C728	067G-3112213CT	EC SMD 220UF 20% 16V 6.3*7.7 CAPXON	
C730	067G-3113311CT	EC SMD 330uF +-20% 6.3V HV	

		6.3*7.7mm 2000Hr CAPXON	
C7105	067G311R1014CT	EC 100UF 20% 25V 6.3*7.7	
HDCP-U408	070GHDCP500HDC	HDCP CODE	
FB412	071G-42U100--M	CHIP BEAD 0402 10R 25% 500mA MICROGATE	
FB705	071G-56D121-MA	CHIP BEAD 0805 120R 25% 1A MICROGATE	
FB6003,FB703,FB707,FB709,FB7101	071G-56K121--M	CHIP BEAD	
FB1802,FB201,FB704,FB710	071G-59A121--M	CHIP BEAD 0603 120R 25% 1608E121T3R0-LF	
FB1809	071G-59A600-TA	CHIP BEAD 0603 60R 25% HCB1608KF-600T15 TAI-TECH	
FB1901,FB4100,FB4101,FB4102	071G-59C121-TA	CHIP BEAD 0603 120R 25% 300mA FCM1608CF-121T03 TAI-TECH	
FB401,FB402,FB403	071G-59C600--M	CHIP BEAD 60 OHM 0603 600mA	
FB6201,FB6202,FB6203	071G-59C601--M	CHIP BEAD 0603 600R 25% MGGB1608E601HT-LF 0.2A MICROGATE	
FB1803,FB1804,FB1805,FB1806,FB1807,FB1808	071G-59K601-TA	CHIP BEAD 600R/300mA FCM1608KF-601T03	
FB411,FB413	071G-59S600--M	CHIP BEAD 0603 60ohm+-25% 0.8A MICROGATE	
L1401	073G--6318910T	CHIP INDUCTOR 1U8 10% MLF1608A1R8KT TDK	
L6001,L6002,L6003,L6004	073G253S-36--H--HF	SMD CHOKE 22uH HF	
L701	073G253S-61--M	SMD CHOKE 2.2UH 30% 0.0217R 3.5A,HF Microgate	
L702	073G253S-73-DN	SMD CHOKE 10uH 3.18A LZ.3A100.A1P DARFON	
L1402	073G253S-94-M1	SMD CHOKE 2.2UH 20% 400mA MICROGATE	
CN501,CN502	088G340FJ04ATE	HDMI HEADER 19P TECONN	
D4801	093G--60505	DIODE SCHOTTKY BAT54C 0.2A 30V SOT-23 PHILIPS	
ZD6001	093G-39S-47	ZENER BZX84C3V6 SOT-23 NXP	
D6003	093G-60S-43--T	DIODE SCHOTTKY SX36 3A/60V SMA PANJIT	
ZD701	093G-60S902--T	DIODE BAT54 SOT-23 PHILIPS	
D701	093G-60S927--T	DIODE SX34 DO-214AC PANJIT	
ZD1201,ZD1202,ZD1208,ZD1209	093G-64S500-SU	DIODE ESD MLVG04025R0QV05BP INPAQ	
D403	093G-64S511SEM	DIODE SWITCHING 1N4148W 0.15A/100V SOD-123 SEMTECH	
D6001,D6002	093G-64S522SEM	DIODE SWITCHING 0.15A/75V LL4148 SEMTECH	
CN1801,CN1802	311GF050B18ADL	FFC CONN 18P 0.5MM XIANGLONG	

CN7101	311GW125F40ACH	WAFER 40P 1.25mm HR	
CN601	311GW250B04ADL	WAFER 4P 2.5MM XIANGLONG	
U401	356G0562B07	IC SCALER SiS330 PBGA-422 SIS	
U705	356G0563263424	IC LDO AZ1084CS2-3.3TRE1 5A 3.3 TO-263 BCD	
U702	356G0563417	IC LDO AP2125N-3.3TRG1 0.3A 3.3V SOT-23-3 BCD	
U703,U706	356G0563418	IC LDO AZ1084CD-ADJTRG1 5A 12V ADJ TO-252 BCD	
U402	356G0615002172	IC DRAM K4B2G1646E-BCK00DT 2G FBGA-96 SAMSUNG	
U6001	356G061613300A	IC AUDIO AD82588B-LG48NAY 2x15W stereo E-LQFP 48L ESMT	
U1902	356G0662006003	IC ESD PROTECT AOZ8914CI SOT23-6 AOS	
U405	356G2233071	IC FLASH TC58NVG1S3ETAI0 2Gb TSOP48 TOSHIBA	
U701	356GD563016005	IC DC/DC RT8079GQW 3A ?0.3V to (VIN +0.3V) WQFN-16L 3x3	
Q7104,Q7105	357G07630620HF	HF MOSFET 2N7002K_R1_00001 0.3A 60V	
MAC-U408	370G0MAC508PHP	CD MAC	
X1901	393G022SA1900J	CRYSTAL NXK25.000AC12F-KAB9 25MHz NSK	
X401	393G022SA280YC	CRYSTAL SMD 24.576M 20PF 30PPM 20ohm YONGCHUANG	
D413	393G060S93400T00HF	DIODE HF ?SS0520_R1_00001 0.5A 20V SOD-123 PANJIT	
	709T56530XS001	COMSUMPTIVE ASS'Y	
	052G---2191--A	PAPER TAPE	
	055G--23520	IPA	
	055G-100610	锡膏 TIN CREAM W/O PB	
	Q05G6054--1	接料带 SHEET	
	Q09G6012--1	铜扣 PIN	
	Q52G6026--7	擦网纸 Mesh Printting Paper	
E715	715G5653M1A000004K	MAIN PCB FR4 DS 193*159*1.6 mm 景旺	
	715G5653M1A000004N	MAIN PCB FR4 DS 193*159*1.6 mm 瀚宇博德	2nd source
	X85T8048101	IC shielding cover	
CN4203	Z90G0021101	HEAT SINK	
CN4201	Z90T0017101	HEAT SINK	
	F40G230I81329A	Rating Label for 27_23PFL5530 23_27PFL5130	
	F40GKA01624-3A	CEL LABEL FOR TV 1.9_0.5	
	F40GKA01624-6A	Carton LABEL FOR MMD TV 150mm*85mm	
	F40GTV03615-8A	惠民 Label For TV 内销(贴后壳)	

	F40GTV03813-1A	IO Side label for MMD Ebony TV	
	F40GTV03813-2A	TUNER LABEL for MMD Ebony TV	
	F41G23M1813-2A	23/27 PFL5530 Chinese manual for MTV	
	F41G78S181349A	23/27 PFL5530 QSG for MTV	
	F44GHF10101	EPS	
	F44GHF10201	EPS	
	F44GHF10813-1A-JVS	Carton for 27PFL5530/T3	
ECN1802	F95G176H10N378	FFC CABLE 10PIN 355MM P0.5MM	
	F95G176J10N378	FFC CABLE 10PIN 355MM P0.5MM	2nd source
	F95G176X10N378	FFC CABLE 10PIN 355MM P0.5MM	2nd source
ECN1801	F95G176T-18100	FFC CABLE 18PIN 602+642MM P0.5MM DIY	
	F95G176J-18100	FFC CABLE 18PIN 602 642MM P0.5MM KOTL	2nd source
	F95G176X-18100	FFC CABLE 10PIN 602 642MM P0.5MM	2nd source
ECN601	F95G8013-4X402	WIRE HARNESS 4P-2P+2P 250+275mm XINYA	
	F95G8013-4D402	WIRE HARNESS 4P-2P 2P 250 275mm GREATLAND	2nd source
ECN701	F95G801313D401	WIRE HARNESS 12P-13P 230MM GREATLAND	
	F95G801313X401	WIRE HARNESS 12P-13P 230MM XINYA	2nd source
ECN1701	F95G801413D174	WIRE HARNESS 13P-5P+4P 215+395mm GREATLAND	
	F95G801413X174	WIRE HARNESS 13P-5P 4P 215 395mm XINYA	2nd source
ECN7101	F95G801840D325	LVDS CABLE 30P-40P 400mm GREATLAND	
	F95G801840X325	LVDS CABLE 30P-40P 400mm XINYA	2nd source
	IRPFDAAF	IR BOARD	
SMTI01	SMTIRPFDAAF	IR BOARD FOR SMT	
	SMTIRPFDAAFWB	MAIN BOARD FOR SMT	2nd source
CN1	033G8032-5F--S--HR	WAFER 5P 1.25MM HR	
Q1,Q2	057G-419513	Transistor NPN BC847C	
R7,R8	061G0402103-JT	RST CHIPR 10 KOHM +-5% 1/16W 0402 TZAI YUAN	
R2	061G0402152-JT	RST CHIPR 1.5 KOHM +-5% 1/16W 0402 TZAI YUAN	
R1	061G0402153-JT	RST CHIPR 15 KOHM +-5% 1/16W 0402 TZAI YUAN	
R5,R6	061G0402472-JT	RST CHIPR 4.7 KOHM +-5% 1/16W 0402 TZAI YUAN	
C2,C3	065G040210412K---Y	MLCC 0402 0.1uF +-10% 16V X7R YAGEO	
C1	065G0603225A5K---M	MLCC 0603 2.2uF +-10% 10V X5R MURATA	

LED1	081G--15--3-EL	LED SMD Blue/Red 12-22/BHR6C-C31/2C EVERLIGHT	
U1	356GS927036005	SMD IR RECEIVER IRM-V836M3/TR1 36 EVERLIGHT	
E715	715G5964R0B000004K	Key PCB FR4 DS 22*17*1.0mm 72 连扳 景旺	
	715G5964R0B000004S	Key PCB FR4 DS 22*17*1.0mm 72 连扳 三照	2nd source
	KEPFCPA8	KEY BOARD FOR SMT	
SMTK01	SMTKEPFCPA8	KEY BOARD FOR SMT	
	SMTKEPFCPA8WB	MAIN BOARD FOR SMT	2nd source
CN01	033G8032-4F-HR	WAFER 4P 1.25MM HR	
R04	061G06031102FT	RST CHIPR 11 KOHM +-1% 1/10W 0603 TZAI YUAN	
	061G06031102FY	RST CHIPR 11 KOHM -1% 1/10W 0603 YAGEO	2nd source
R02	061G06031801FF	RST CHIPR 1.8 KOHM +-1% 1/10W 0603 FENGHUA	
	061G06031801FT	RST CHIPR 1.8 KOHM -1% 1/10W 0603 TZAI YUAN	2nd source
R03,R06	061G06033901FY	RST 0603 3K9 1/10W 1% YAGEO	
	061G06033901FT	RST CHIP 0603 3.9K 1/10W 1% CAIZHI	2nd source
R01,R05,R07	061G06034700FF	RST 0603 470 OHM +-1% 1/10W FENGHUA	
	061G06034700FT	RST CHIPR 470 OHM -1% 1/10W 0603 TZAI YUAN	2nd source
C01,C02,C03	065G060310232K---F	MLCC 0603 1000pF +-10% 50V X7R FENGHUA	
	065G060310232K---Y	MLCC 0603 1000pF -10% 50V X7R YAGEO	2nd source
SW01,SW02,SW03,SW04,SW05,SW06,SW07	077G-607--2-FD	CHIP TACT SW BY FORWARD SFKQGMA2125T-PL	
	077G-607--2-HC	TACT SW 4P 1.5mm 160g TS-4402-1.58B-01 HONGCHANG	2nd source
E715	715G5542K01000004S	KEY PCB FR4 DS12*125*1.6mm 18 连扳 三照	
	P33E047800101C0100	LENS_IR	
	P33E0479ADTZ1L0100	KEY_FUNCTION	
	P33E0480ADT01L0100	KEY	
	P33E048900101C0100	LENS_FUNCTION_L	
	P33E048900102C0100	LENS_FUNCTION_R	
	P34E1454ADT01L0100	REAR_COVER	
	P34E1455ADT01L0100	MIDDLE_FRAME	
	P34E1457ADT01L0100	DECO_BEZEL_5530	
	P40GD000813-9A	A4 Paper FOR PALLET	
	PTPFDAA8	OPTION BOARD	
SMTP01	SMTPTPFDAA8	OPTION BOARD FOR SMT	
	SMTPTPFDAA8WB	MAIN BOARD FOR SMT	2nd source

Q001,Q003,Q005	057G-417525	TRA MMBT3904 0.2A/40V SOT-23 SEMTECH	
R036,R039,R055	061G0402101-JF	RST CHIPR 100 OHM +-5% 1/16W 0402 FENGHUA	
R030,R038,R054	061G0402473-JT	RST CHIPR 47 KOHM +-5% 1/16W 0402 TZAI YUAN	
R064,R069,R075	061G0603300-JI	RST 0603 30R 5% 1/10W TA-I	
R002,R003,R006,R007,R011,R012,R019,R021,R029,R044,R052,R067,R068,R073,R074	061G06037509FF	RST CHIPR 75 OHM +-1% 1/10W FENGHUA	
R008,R018,R020	061G0805820-JY	RST 0805 82ohm +/-5% 1/8W YAGEO	
C001,C003,C005	065G040210232K---Y	MLCC 0402 1000pF +-10% 50V X7R YAGEO	
D003,D004,D005,D006,D007,D008,D009,D010,D011	081G--15RGB-EL	CHIP LED RGB 99-235/RSGBB7C-A41/2D EVERLIGHT	
CN001,CN002	311GF050N18CDH	FFC CONN 18P 0.5MM HR	
E715	715G6008T0A000004K	Other PCB FR4 DS 254*12.1mm*1.0mm 11 连扳 景旺	
	Q12G716002700100TS	RUBBER PAD	
	Q15T1411101	BKT_POWER_BTM	
	Q16G0002-10-18	泡棉	
	Q36G-600-31--7	NON-WOVEN FABRIC	
	Q40G-58162435A	P/N LABEL FOR MANUAL PE BAG(卷状)	
	Q40G0001624-4A	PALLET LABEL	
	Q40G000200132B	AOC TV CH 惠民 LABEL	
	Q45G8801-TV005	Manual PE BAG(358x250x0.04)	
	Q45G88010TV033	底座及支架 PE 袋（280*350）	
	Q45G99010TV038	PROTECT BAG	
	Q52G1501-TV--7---W	INSULATING SHEET	
	Q52G18010TV126	INSULATING SHEET	
	Q52G18010TV143	INSULATING SHEET	
	X15T8713201	BKT_IO	
	X15T8714101	BKT_MID	
	X15T8764101	BKT_STAND	
	X27T805100100000AJ	PLATE_LOGO	
	X37T8076011	BASE_ASS'Y	
	X41G78DV81311A	WARRANTY CARD for TPV address	
	X85T8047101	IO shielding cover	