维 修 手 册

品牌

Philips

机种

26PFL3120/T3

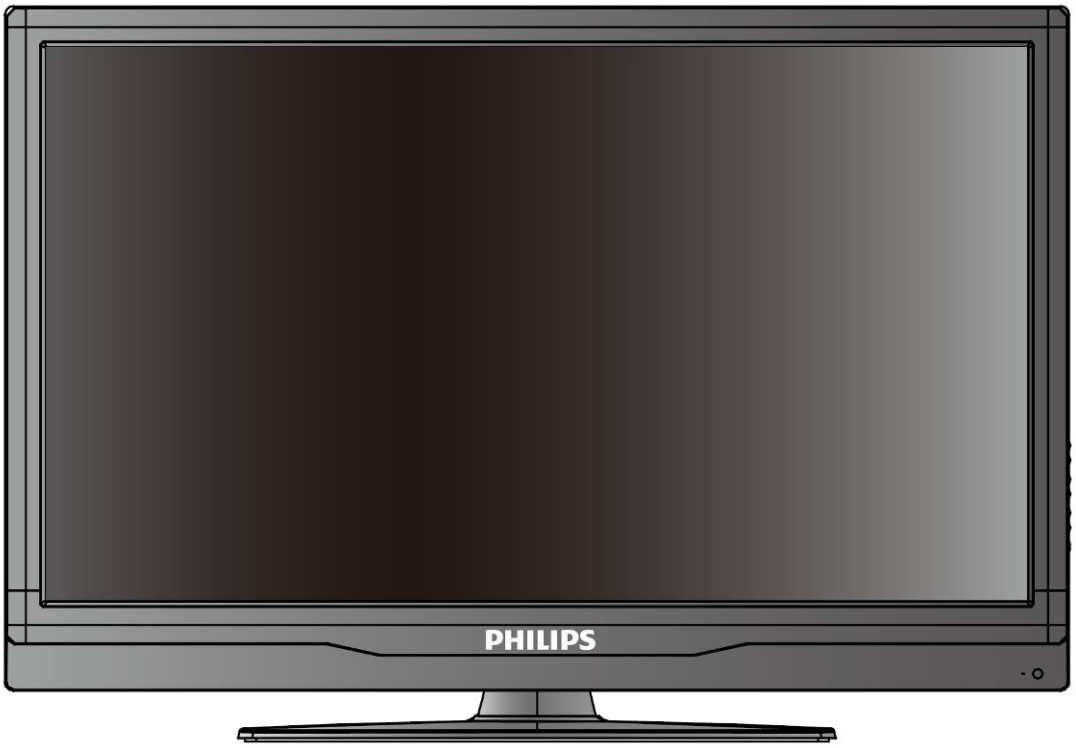

变更说明

版本	发布日期	变更说明	对外机种名	对内机种名
A00	2012-02-14	首次发布	26PFL3120/T3	E26BKKNDBVPHN

目　录

1.技术规格----------04

1.1 一般规格 ----------04

1.2 预设显示模式 ----------05

2.操作说明----------06

2.1 遥控器操作----------06

2.2 控制和连接----------07

2.3 菜单操作----------11

3.工厂模式调整----------19

4.电气方框图----------22

5.线路图----------24

5.1 主板 ----------24

5.2 电源板 ----------34

5.3 遥控板 ----------36

6.软体及 EDID 烧录 ----------37

6.1 软体烧录----------37

6.2 EDID 烧录----------44

7.拆卸流程图----------45

8.故障处理流程----------49

9.主要 IC 管脚及内部框图 ----------55

10.BOM ----------58

1.技术规格
1.1 一般规格

26PFL3120/T3
- 不带电视机座
  - 尺寸(宽 x 高 x 深): 631.1 x 406.0 x 39.9 (mm)
  - 重量: 4.79 kg
- 带电视机座
  - 尺寸(宽 x 高 x 深): 631.1 x 451.6 x 168.0 (mm)
  - 重量: 5.05 kg

多媒体
- 支持的存储设备: USB（支持FAT32和NTFS文件格式的存储介质。）
- 支持的多媒体文件格式:
  - 图像: JPEG
  - 音频：MP3

调谐器 / 接收 / 传输
- 天线输入: 75ohm同轴 (IEC75)
- 电视系统: PAL
- 视频播放: NTSC, SECAM, PAL

电源
  - 主电源: 200-240V, 50-60Hz
  - 待机能耗: ≤ 0.5 W
  - 环境温度：5 到 40 摄氏度
  - 功耗:
  - 26PFL3120/T3: 55W

电视屏幕尺寸(英寸)	需要的点距(mm)	需要的安装螺钉
26	100 x 100	4 x M4 (建议长度18mm)

1.2 预设显示模式

支持的输入信号格式

计算机格式

- 分辨率 - 刷新率:
  - 640 x 480 - 60Hz
  - 800 x 600 - 60Hz
  - 1024 x 768 - 60Hz
  - 1280 x 768 - 60Hz
  - 1360 x 768 - 60Hz

计算机格式 (VGA)

- 分辨率 - 刷新频率：
  - 640*480 - 60Hz
  - 800*600 - 60Hz
  - 1024*768 - 60Hz
  - 1280*768 - 60Hz
  - 1360*768 - 60Hz

视频格式

- 分辨率 - 刷新率:
  - 480i - 60Hz
  - 480p - 60Hz
  - 576p - 50Hz
  - 720p - 50Hz, 60Hz
  - 1080i - 50Hz, 60Hz
  - 1080p - 24Hz, 50Hz, 60Hz.

2.操作说明

2.1 遥控器操作

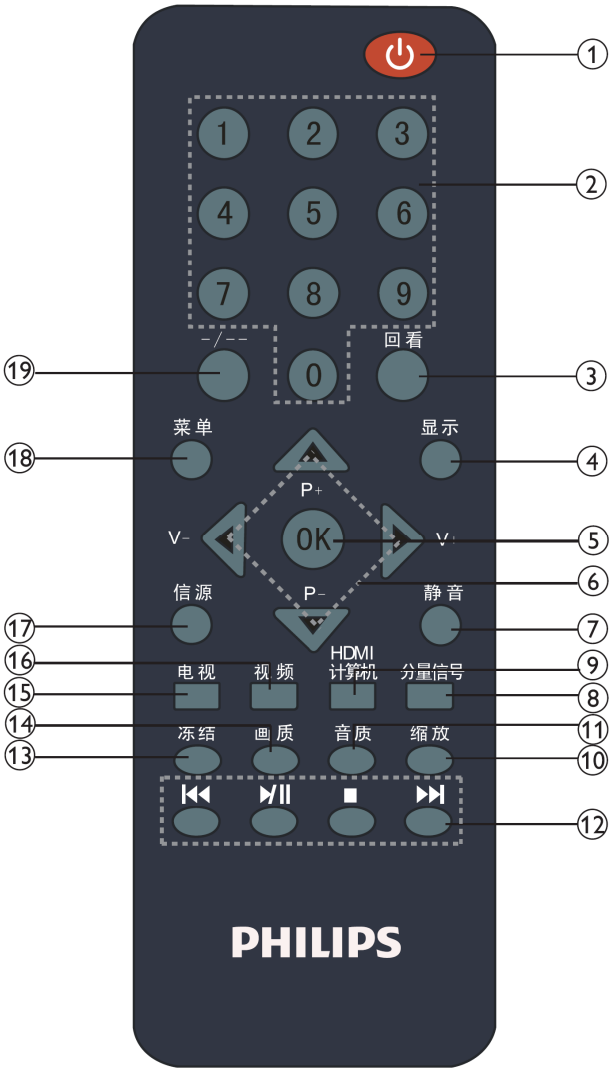

① (电源开关)
按此按键打开和关闭电视。关闭电视时，电视会进入节能模式，不会完全断电，除非拔下电源插头。

② 0-9 (数字按钮)
按0-9选择频道；3-5秒后频道改变。

③ 回看
按此按键返回上一个观看过的电视频道或信号源。

④ 显示
按一下可显示与频道或节目（若有）相关的信息。OSD（屏幕显示）在几秒内将超时消失，或再按一下可即刻关闭显示。

⑤ OK
按此按键确认所选项目或设置。

⑥ ▲▼◀▶
按上下左右可选择可用的选项或调整OSD菜单设置。

⑦ 静音
按此按键实现静音。再按一下或按音量+可以恢复声音。

⑧ 分量信号
按此按键将信源切换到分量信号模式。

⑨ HDMI/计算机
第一次按此键将信源切换到HDMI模式；再按一次将信源切换到计算机模式；重复按此键则循环切换HDMI/计算机信源模式。

⑩ 缩放
重复按此按键可浏览画面比例模式设置：一般信源下有标准模式、宽屏模式、放大1、放大2；在电脑模式下有标准模式、宽屏模式。

⑪ 音质
重复按它可循环选择可用的声音模式：标准、音乐、对白、用户。音质模式也可以在“声音设置”中找到。

⑫ ⏮ ⏯ ■ ⏭
即“上一首 开始/暂停 结束 下一首”。

⑬ 冻结
第一次按下冻结画面，再次按下解除冻结效果。

⑭ 画质
重复按此按键可循环选择可用的图像模式：鲜艳、标准、省电模式、电影、用户。图像模式也可以在“画面设置”中找到。

⑮ 电视
按此按键将信源切换到电视模式。

⑯ 视频
按此按键将信源切换到视频模式。

⑰ 信源
按此按键显示各种信号源列表。

⑱ 菜单
按此按键可显示各种便捷功能和菜单快捷键。OSD（屏幕显示）菜单项目视输入信号源而有所不同。

⑲ -/--
使用0-9和此按键选择1~3位数频道。

2.2 控制和连接

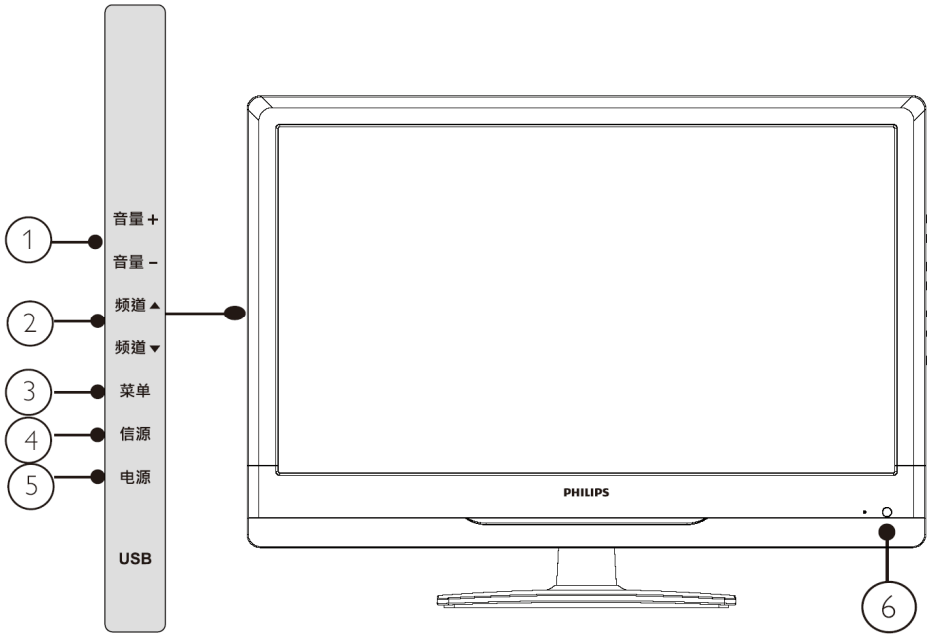

① 音量 +/-: 增加或降低音量。

② 频道 ▲/▼ : 切换到下一或上一频道。

③ (菜单): 打开或关闭主菜单。

④ (信源): 按此键显示各种信号源列表。

⑤ (电源): 打开或关闭本产品。 除非实际拔掉电源线, 否则本产品始终都不会完全断电。

⑥ 待机指示灯。

连接设备

本节介绍如何使用不同的插口连接各种设备，并对快速入门中提供的示例加以补充。

注意

- 连接设备前请断开电源线。

注

- 将设备连接到电视机时，可根据您可以获得的插口类型和您的需要使用不同类型的插口。

背面插口

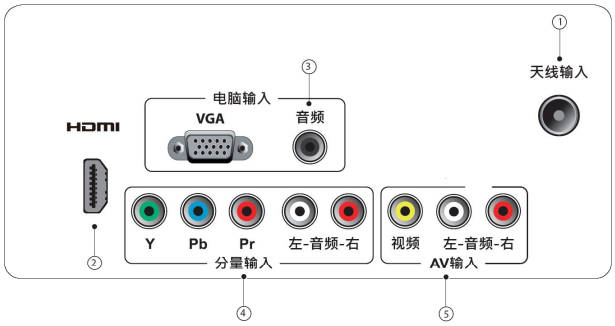

① 天线输入

天线、有线或卫星信号输入。

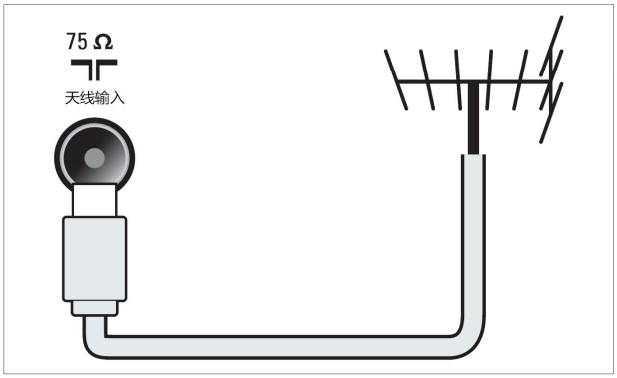

② HDMI输入

来自高清数字设备（如 Blu-ray 播放机）的数字音频和视频输入。

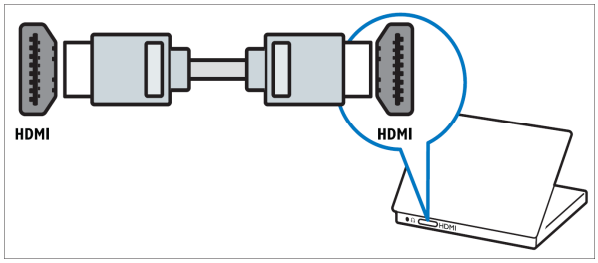

通过 DVI 或 VGA 连接时需要额外的音频电缆。

③ PC 输入 和 PC 音频输入

来自计算机的音频和视频输入。

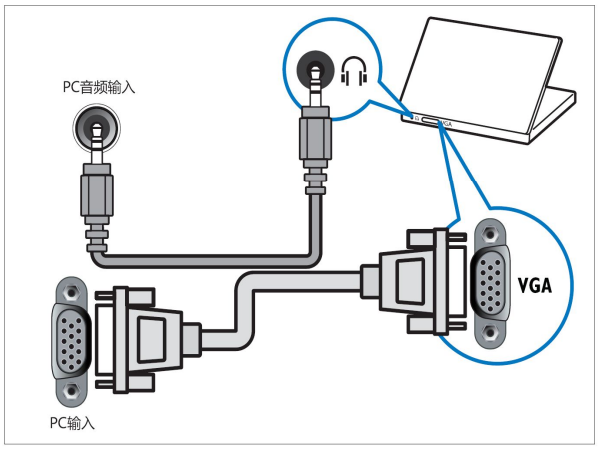

④ 分量信号输入
来自模拟或数字设备（如 DVD 播放机或游戏机）的模拟音频和视频输入。

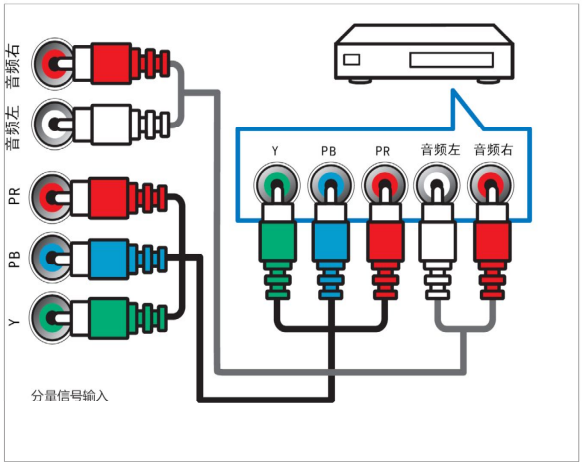

⑤ 视频输入
用于连接具有COMPOSITE VIDEO（复合视频）功能的视频设备上的COMPOSITE VIDEO 输出插孔，音频（L/R）插孔可以将音频源连接到电视。

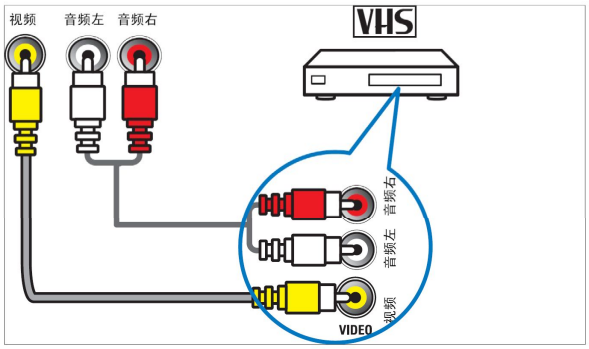

侧面插口

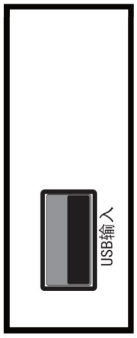

USB

从USB存储设备输入的数据。

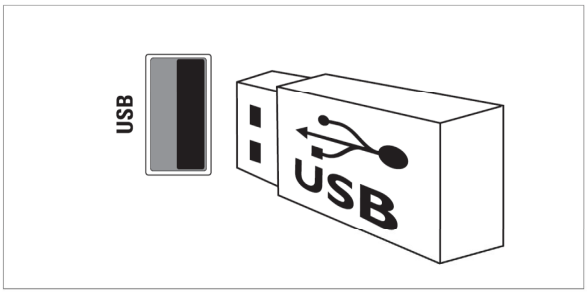

连接计算机

将计算机连接到电视机之前

- 将计算机监视器的刷新频率设置为 60Hz。

用以下插口之一连接计算机:

注

- 通过 DVI 或 VGA 进行连接时需要额外的音频电缆。

- HDMI 电缆

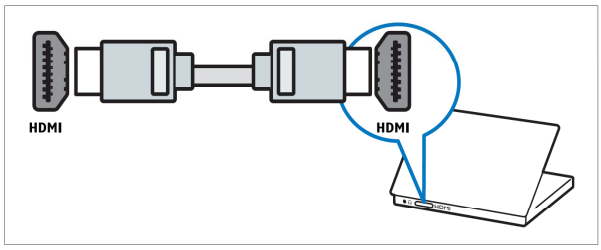

- DVI-HDMI 电缆

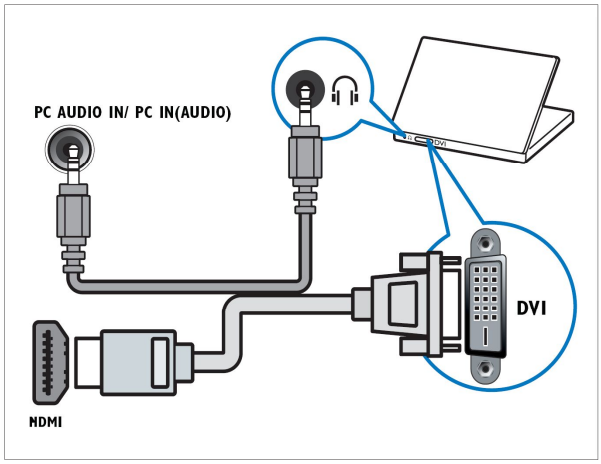

- HDMI 电缆和 HDMI-DVI 适配器

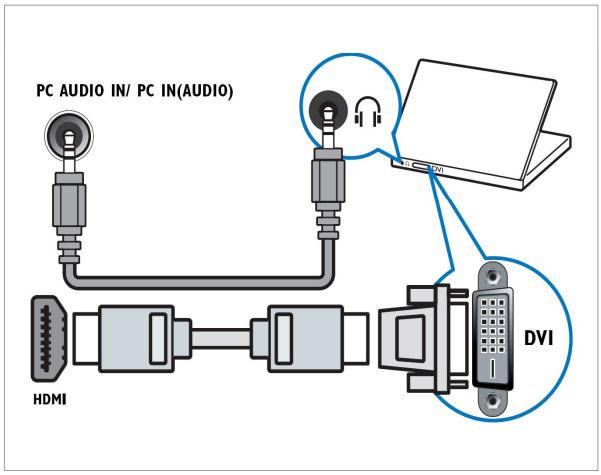

- VGA 信号线

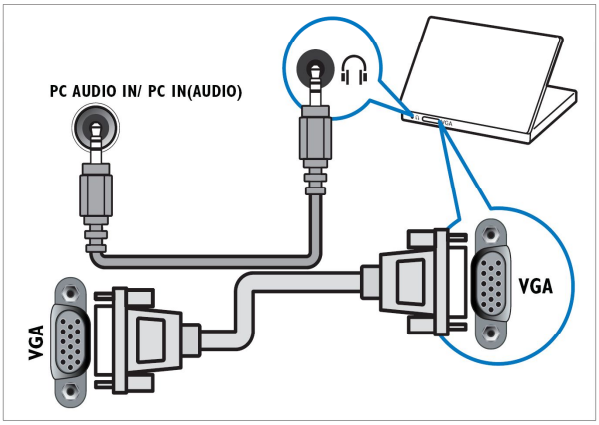

2.3 菜单操作

本节帮助您进行基本的电视机操作。

打开/关闭电视机或将其切换为待机

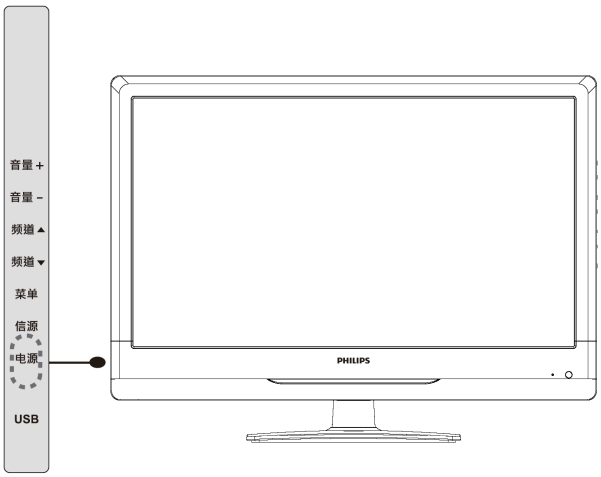

打开电视机

- 如果指示灯熄灭，请将电视机电源线插入电源插座。
- 如果指示灯为红色，请按遥控器上的 (待机-开机)或电视机侧面的“电源”键。
  ↳ 红色指示灯熄灭。

切换为待机模式

- 按遥控器上的 (待机-开机)或者电视机侧面的“电源”键。

提示

- 尽管待机时电视机的耗电量很少，但电视机会继续耗电。当长时间不使用电视机时，请将电视机电源线与电源插座断开。

切换频道

- 按遥控器上的 “P+/P- ”或电视机侧面的“频道 ▲/▼ ”。
- 使用 数字按钮 输入频道编号。
- 按遥控器上的回看可返回上一个频道。

观看连接的设备

注

- 在选择某一设备作为电视机的信号源前，请先打开该设备。

使用信源按钮

1 按 信源。
  ↳将显示信号源列表。
2 按 ▲ 或 ▼ 选择信号源。
3 按OK确认选择。
  ↳电视机将切换到所选的信号源。

调节电视机音量

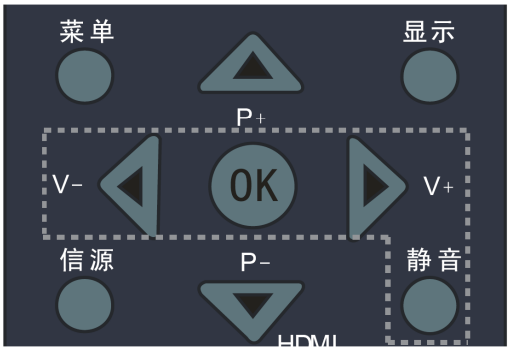

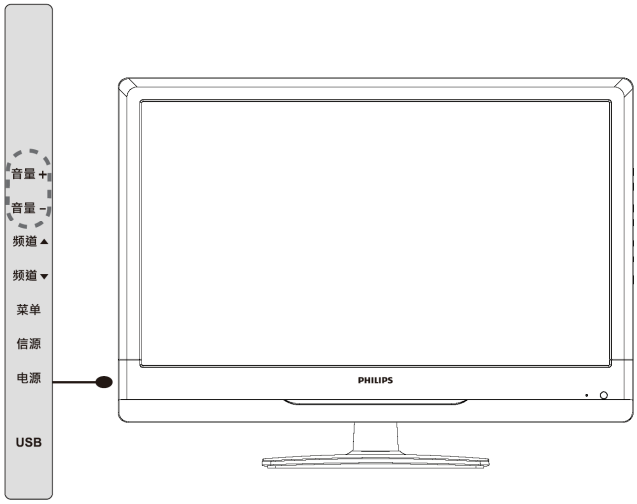

提高或降低音量

- 按“音量+/-”。

静音或取消静音

- 按“静音”使声音静音。
- 再次按“静音”恢复音量。

访问电视机菜单

菜单可帮助您设定频道、更改画面和声音设置以及访问其它功能。

1 按 菜单 。

↳菜单开启。

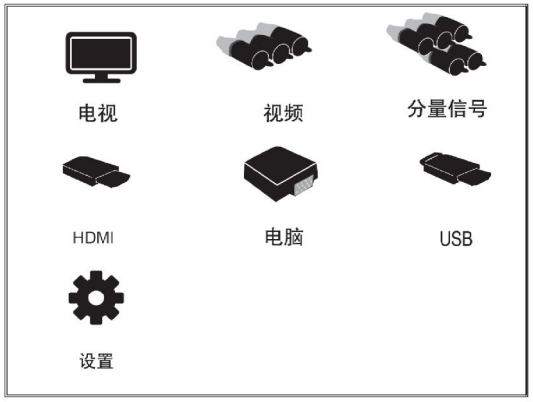

2 选择设置。

3 按 ▲▼◀▶ 从下列选项中选择:

- [图像] / [声音] / [功能] / [搜台]: （此设置只在电视模式中可用。）/ [电脑]: （此设置只在电脑模式中可用。）

4 按OK选择。

5 按菜单退出。

更改画面和声音设置

更改画面和声音设置以适合您的喜好。 您可以应用预定义的设置，也可以手动更改设置。

画面设置

1 按 菜单，选择设置。

↳将显示 [图像] 菜单。

2 按 ▲▼◀▶ 从以下设置中选择并调整:

- [图像模式]:
  - [鲜艳]: 增强的画面对比度和清晰度。
  - [标准]: 标准画面设置。建议用于家庭娱乐。
  - [省电模式]: 减少背光强度以节约电能。
  - [电影]: 用于观看电影内容。最适合在剧院类环境观看。
  - [用户]: 提供用户自行设定的模式。
- [对比度]: 调节亮区域的强度，暗区域保持不变（仅在用户模式显示）。
- [亮度]: 调节暗区域的强度和细节（仅在用户模式显示）。
- [色饱和度]: 调节颜色饱和度（仅在用户模式显示）。
- [色调]: 调节绿色度（NTSC制式下才出现此选项）。
- [清晰度]: 调节图像清晰度（仅在用户模式显示）。
- [降噪]: 过滤和消除图像中的杂信号（仅在用户模式显示）。
- [色温]: 白色偏蓝色调 ([冷色])、白色偏红色调 ([暖色]) 、白色色调 ([标准])或在电脑模式时用户可自行定义白色色调。
- [画面比例]: 一般信号源有标准、宽屏和放大1、放大2模式。在电脑模式下有: 标准、宽屏。画面比例也可以用遥控器的缩放实现。

更改画面比例

1 按缩放。

↳将显示画面格式信息。

↳按缩放将改变画面格式。

画面格式摘要

可对下列画面设置进行配置。

注

- 根据画面信号源格式的不同，一些画面设置不可用。

[标准]：显示经典的标准格式。

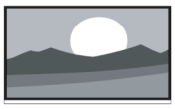

[宽屏]：将经典的标准格式比例调整为宽屏。

[放大1]：水平延展的宽屏图像显示。使用此模式图像的左右两边会被部分切除。

[放大2]：将标准格式比例调整为宽屏。（PC模式只有标准和宽屏）。

手动调整声音设置

1 按 菜单，选择设置。

2 按 ▲▼◀▶ 选择 [声音]。

↳将显示 [声音] 菜单。

3 按 ▲▼◀▶ 进行选择和调整：

- [声音模式]：声音模式也可以通过按遥控器上的灵智声音进行调整。
  - [用户]：提供用户自行设定所有音效参数的合适数值。
  - [标准]：在高、中、低音各音域均有平衡出色的音质表现。
  - [音乐]：增强高音和低音，在聆听钢琴及管弦乐器等演奏时可表现出清亮透彻的纯净音质。
  - [对白]：增强人声频谱所涵括的音域表现，适合于收看新闻及艺文性节目。
- [低音]：调节低音级别（仅在用户模式显示）。
- [高音]：调节高音级别（仅在用户模式显示）。
- [平衡]：调节左右扬声器的平衡。
- [虚拟环绕]：设置虚拟环绕：启动或关闭。
- [AVL]：启动自动音量调整。

功能设置

1 按 菜单，选择设置。

2 按 ▲▼◀▶ 选择 [功能]。

↳将显示 [功能] 菜单。

3 按 ▲▼◀▶ 进行选择和调整：

- [菜单语言]：调整电视机的语言设置。
- [菜单显示时间]：设定菜单显示的时间长度。
- [睡眠定时]：设置闲置多少分钟后电视机会自动进入待机状态。使用遥控器上的 睡眠 按钮可以设置它。（电脑模式/USB下此按键无作用）。
- [高级对比度]：将对比度设置到最高。(PC模式下没有高级对比度选项)。
- [动态对比度]：对比度将因画面明暗而改变。
- [背光控制]：调节屏幕亮度（当背光控制值偏低时，开机时可能看到瞬间白闪，此为正常现象。动态对比度为开时，该项隐藏）。
- [童锁]：当童锁为开时：
  - 进入搜台菜单时需要输入四位数字密码。
  - 收看被锁定的频道需要输入四位数字密码。

- 进入童锁子菜单需要输入四位数字密码。在开机状态，只需要输入一次正确的密码就可以解开所有的密码。
- 童锁初始用户密码0000，用户可自行修改密码；为了防止用户忘记密码，特设定超级密码3448用于进入童锁设定用户密码。注：超级密码不作为用户密码使用，只能用于设定用户密码（电视信源才有此项）。
- **[密码设置]**：输入正确密码后可以更改密码。
- **[系统重置]**：将当前设置重置为默认值。(菜单语言和密码设置除外)。

使用定时器

您可以设置定时器，以便在指定的时间将电视机切换到待机模式。

提示

- 在使用计时器前，请先设置睡眠时间。

电视机自动切换到待机模式（睡眠定时）

睡眠定时会在预定义的一段时间后将电视机切换为待机模式。

提示

- 您可以提前关闭电视机，或在倒计时期间重新设定睡眠定时器。

1 按 **菜单**，选择**设置**。
2 按 ▲▼◀▶ 选择 **[功能]** > **[睡眠定时]**。
↳将显示 **[睡眠定时]** 菜单。
3 按 ▲▼ 以设置睡眠时间。
↳睡眠定时器最多可以设置为180 分钟。

使用童锁

通过锁定电视机控制器，您可以禁止儿童观看特定的节目或频道。

开启或关闭童锁功能

1 按 **菜单**，选择**设置**。
2 按 ▲▼◀▶ 选择 **[功能]** > **[童锁]**。
3 用 **数字按钮** 输入密码。
↳可以开启或关闭童锁功能。

提示

- 如果您忘记了密码，请输入“3448”进入童锁修改密码。

锁定或解除锁定一个或多个频道

1 按 **菜单**，选择**设置**。
2 按 ▲▼◀▶ 选择 **[搜台]** > **[频道锁定]**。
3 选择频道。按 **确认**锁定或解除锁定的频道。
4 重复此过程以锁定或解锁多个频道。

注

- 关闭电视机然后再次打开，以使更改生效。
- 如果您访问锁定的频道，则将提示您输入密码。

电脑设置

1 按 **菜单**，选择**设置**。
2 按 ▲▼◀▶ 选择 **[电脑]**。
↳将显示 **[电脑]** 菜单。
3 按 ▲▼◀▶ 进行选择和调整：
- **[自动调整]**：自动同步电脑分辨率调整以适合全屏幕显示。
- **[水平位置]**：调整水平位置。

- [垂直位置]: 调整垂直位置。
- [时钟]: 调整电脑信号的时钟频率。
- [相位]: 调整电脑信号的相位频率。

提示

- 电脑菜单只有在电脑输入的时候才可以看到。

从USB存储设备中查看图片和播放音乐

使用 USB 接口查看/收听存储在 USB 存储设备上的图片/音乐。

注

- 您的电视机仅支持 FAT/FAT32 格式的 USB 闪存。电视机不支持其它可以连接到 USB 端口的设备，包括但不限于以下设备：便携式存储设备（如外接硬盘和微型硬盘）、MP3 播放器、数码相机、手机、便携式视频播放器及便携式多媒体播放器 。

连接 USB 存储设备并进入内容浏览器

1 打开电视机。
2 将 USB 存储设备连接到电视机。
3 按 信源，按 ▲▼ 选择 [USB]。
4 按 OK进入。
5 按 菜单退出 USB 浏览器。

观看照片

1 在USB浏览器视图中选择 [图片]，按确认进入。
2 按 ◀▶▲▼选择照片/图片文件夹。
3 按 OK 进入图片文件夹。
4 按 显示 查看照片的全屏图像，照片将以幻灯片形式开始放映。
5 按 菜单 退出幻灯片放映。

提示

- 在全屏模式下，按 ◀▶ 可在照片之间移动。
- 按 缩放 可对照片进行1X/2X/4X/8X不同倍数的缩放。
- 按▶❚❚可开始/暂停幻灯片放映。

更改幻灯片放映设置

1 按 信源 ，按 ▲▼ 选择 [USB]。
2 按 ◀▶ 选择 [设置] 进入设定菜单。
3 按 ▲▼◀▶ 从以下设置中选择并调整
   - [投影片播放速度]: 设置图片播放速度。
   - [投影片特效]: 设置图片切换效果。
4 按 菜单 退出[设置] 。

聆听音乐

1 在 USB 浏览器视图中，选择 [音乐]，然后按 OK 进入。
2 按 ▲▼◀▶ 选择音乐曲目或专辑。按 回看 可在音乐列表和音乐文件夹视图之间切换。
3 按 OK 播放选定的音乐。

按钮	功能
▶/❚❚	暂停、继续播放。
⏮/ ⏭	转至上一首或下一首音乐。
■	停止播放。

断开 USB 存储设备的连接

注意

- 请遵循此过程，以避免损坏 USB 存储设备。

1 按 **菜单** 退出 USB 浏览器。
2 先等待五秒钟，再断开 USB 存储设备的连接。

将电视机重置为出厂设置

您可以恢复电视机的默认画面和声音设置。 频道安装设定保持不变。

1 按 **菜单**，选择**设置**。
2 按▲▼◀▶选择 **[功能]** > **[系统重置]** 。
   ↳将显示 [系统重置] 菜单。
3 按 OK 进入重置菜单，选择 **[是]** 按确认进入重置
4 按 **菜单** 退出。

本章介绍重新设定和微调频道的方法。

自动安装频道

本节介绍自动搜索和储存频道的方法。

1 按 菜单，选择设置。
2 按▲▼◀▶ 选择 [搜台] > [自动搜台] 。
3 按 OK 。
4 TV开始自动搜台。

更新频道

1 按 菜单，选择设置。
2 按▲▼◀▶选择 [搜台] > [更新搜台] 。
3 按 OK 。
4 TV开始更新搜台。

手动安装频道

本节介绍手动搜索和储存模拟电视频道的方法。

搜索并储存新的电视频道

1 按 菜单，选择设置。
2 按 ▲▼◀▶ 选择 [搜台] > [手动搜台] 。
↳将显示[手动搜台]菜单。
3 选择 [频率]按 数字按钮 手动输入五位数的频率。
4 按 ▶ 3~5 S 后进入搜索。
5 按 菜单 退出。

频道跳过

1 按 菜单，选择设置。
2 按 ▲▼◀▶ 选择 [搜台] > [频道跳过]。
↳将显示 [频道跳过] 菜单。
3 按 ▲▼ 选择需要跳过的频道，然后按 OK 勾选。
↳按遥控器上的 P+/- 键，将会跳过所选频道。
4 重复前面的步骤以跳过更多频道。

提示

- 使用遥控器上的数字按钮访问跳过的频道。
- 要访问跳过的频道，请重复步骤 1 到 4，然后按 OK 取消勾选。

频道交换

1 按 菜单，选择设置。
2 按 ▲▼◀▶ 选择 [搜台] > [频道交换]。
↳将显示 [频道交换] 菜单。
3 按 ▲▼ 选择需要交换的频道，然后按 OK 勾选。
4 交换频道，与指定频道进行交换。

重命名频道

您可以重命名频道。 选择频道时，其名称将会显示。

1 按 菜单，选择设置。
2 按 ▲▼◀▶ 选择 [搜台] > [手动搜台] 。
↳将显示 [手动搜台] 菜单。
3 选择频道号，◀▶ 调整到要重命名的频道。
4 按 ▲▼ 选择频道名称。
5 按 ▲▼◀▶ 选择字符。
6 按 OK 完成频道重命名。

提示

- 频道名称最多可以包含 5 个字符。

3.工厂模式调整

（以其他机种为例）

3.1 ADC 调整

1. 在 YPbPr 模式下，信号产生器选择为 Tim314，Pat185（720p，彩阶画面）
2. 进入工厂菜单：按遥控器“菜单+1999+返回”，如下图。
3. 选择到 “Auto Color” ，按’OK’键进行手调 ADC .
4. 再切换 Tim 311 ,Pat 185(576i，彩阶画面),重复步骤 3 再次做 ADC.

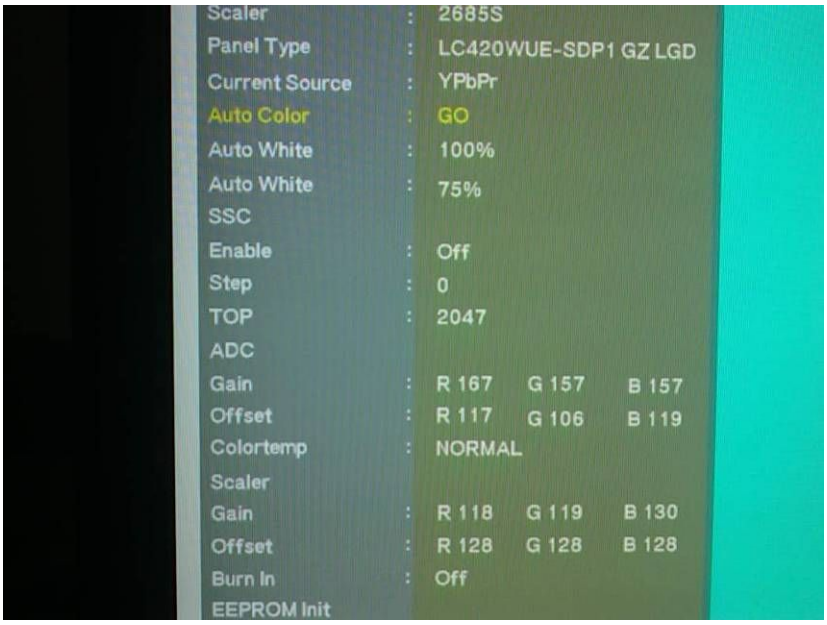

FIGURE (1)

5. 再选择到“PC”模式，信号产生器切换为 Timing137(1024*768@60Hz) Pattern 42(5-DISK).
6. 进入工厂菜单：按遥控器“菜单+1999+返回”
7. 选择到 “Auto Color” ，按’OK’键进行手调 ADC.
8. ADC 调整完毕.

3.2 白平衡调整

1. 在 YPbPr 模式下，信号产生器选择为 Tim 314(Component 720p) Pattern 141(80% White)，并将 CA210 探头放于 TV 正中间
2. 进入工厂菜单：按遥控器“菜单+1999+返回”.
3. 选择色温：在工厂菜单中，Colortemp→COOL
4. 选择到 **Scaler →Gain → R/G/B** 并调整其中的参数，如下图，使其色温值在 cool 的色温规格内（规格见下表）。
5. 重复步骤 2 到步骤 4，进行 Normal 和 Warm 色温的调整.
6. 白平衡调整完毕.

注：下页是关于一般工厂菜单的说明(和本机并非完全相同)，仅供参考！

工厂菜单说明							
选项名称	调整范围	TV	AV/S	Comp	HD	PC	注释
Brand	不可调整	o	o	o	o	o	客户名称
Main-MCU ver.	不可调整	o	o	o	o	o	发布软体 Main-MCU 版本
Bootloader ver.	不可调整	o	o	o	o	o	发布软体 Bootloader 版本
Sub-MCU ver.	不可调整	o	o	o	o	o	发布软体 Sub-MCU 版本
EEPROM ver.	不可调整	o	o	o	o	o	发布软体 EEPROM 版本
Date	不可调整	o	o	o	o	o	软体发布日期
Model name	不可调整	o	o	o	o	o	对外机种名
Scaler	不可调整	o	o	o	o	o	Scaler 型号
Panel type	不可调整	o	o	o	o	o	屏的型号
Current source	支持输入源	√	√	√	√	√	当前进工厂时的输入源，该项可切换输入源，对应输入源的 ADC，色温，Scaler 等相关信息同步更新。
Auto color	执行动作	√	√	√	√	√	Auto color 项只对需要做自动校正输入源时有效，否则它不动作。Auto color 会对输入的 ADC 做自动矫正，调整 ADC Gain 和 Offset RGB 值。
ADC Gain	根据 IC SPEC	√	√	√	√	√	在 Auto Color 做完立即更新，并可手动调整。
ADC Offset	根据 IC SPEC	√	√	√	√	√	在 Auto Color 做完立即更新，并可手动调整。
Color temp.	支持色温	√	√	√	√	√	当前设置的色温，该项可切换色温模式，并正确显示色温名称，对应色温的 Scaler Gain & Offset RGB 值等相关信息同步更新。
Scaler Gain	根据 IC SPEC	√	√	√	√	√	Scaler Gain 值在白平衡调整时立即更新，并可手动调整。
Scaler Offset	根据 IC SPEC	√	√	√	√	√	Offset RGB 值在白平衡调整时立即更新，并可手动调整。
Burn in	On/Off	√	√	√	√	√	打开或关闭 Burn in 模式。当 Burn in 设置为 On 时它将响应工厂遥控器功能；EEPROM Init 后默认为 On 状态；Reset 后默认为 Off。
EEPROM Init	执行动作	√	√	√	√	√	实现的是初始化除了 HDCP key 和产品序列号以外的全部 EEPROM，如主菜单的 OSD 默认值，工厂菜单的 ADC 数据，白平衡设定值，Black light 和 Language 等，同时把 Burn in 设置为 On，响应工厂遥控器功能，设置输入源为 TV。
Back LIT time	不可调整	o	o	o	o	o	背光打开总计时，在 EEPROM Initial 或 Factory reset 后都清为 0，显示值用十进制表示，当时间到达显示最大值时就不再变化。

Total time	不可调整	o	o	o	o	o	AC ON 主电源供电总计时，在 EEPROM Initial 或 Factory reset 后都清为 0，显示值用十进制表示，当时间到达显示最大值时就不再变化。
Black light	根据 IC SPEC	*	*	*	*	*	设置背光灯的亮度
Language	支持语言	*	*	*	*	*	设置出厂时用户模式菜单语言，当在工厂菜单中更改此项值时，用户模式的 OSD 中的菜单语言也做相应的更改并将该值保存（仅北美向可选）
Energy LOGO	On/Off	*	*	*	*	*	仅中国向有该项
Reset	执行动作	√	√	√	√	√	实现的是复位除了 HDCP 和产品序列号，工厂菜单的 ADC 数据，白平衡设定值，Black light，Language 和 Energy Logo 以外的全部 EEPROM 数据，如主菜单的 OSD 默认值，并把用户菜单 Language 设置为工厂 Language，同时把 Burn in 设置为 Off，禁止响应工厂遥控器功能，设置输入源为 TV。
Exit	执行动作	√	√	√	√	√	退出工厂模式

备注：

1. √表示该项有效**, ×**表示该项不存在，**o** 表示存在但选不到，*****表示可选；

2. 不同机型工厂模式项目略有增删；

3. 进工厂模式时 **Burn in** 自动关闭。

4.电气方框图

主板方框图

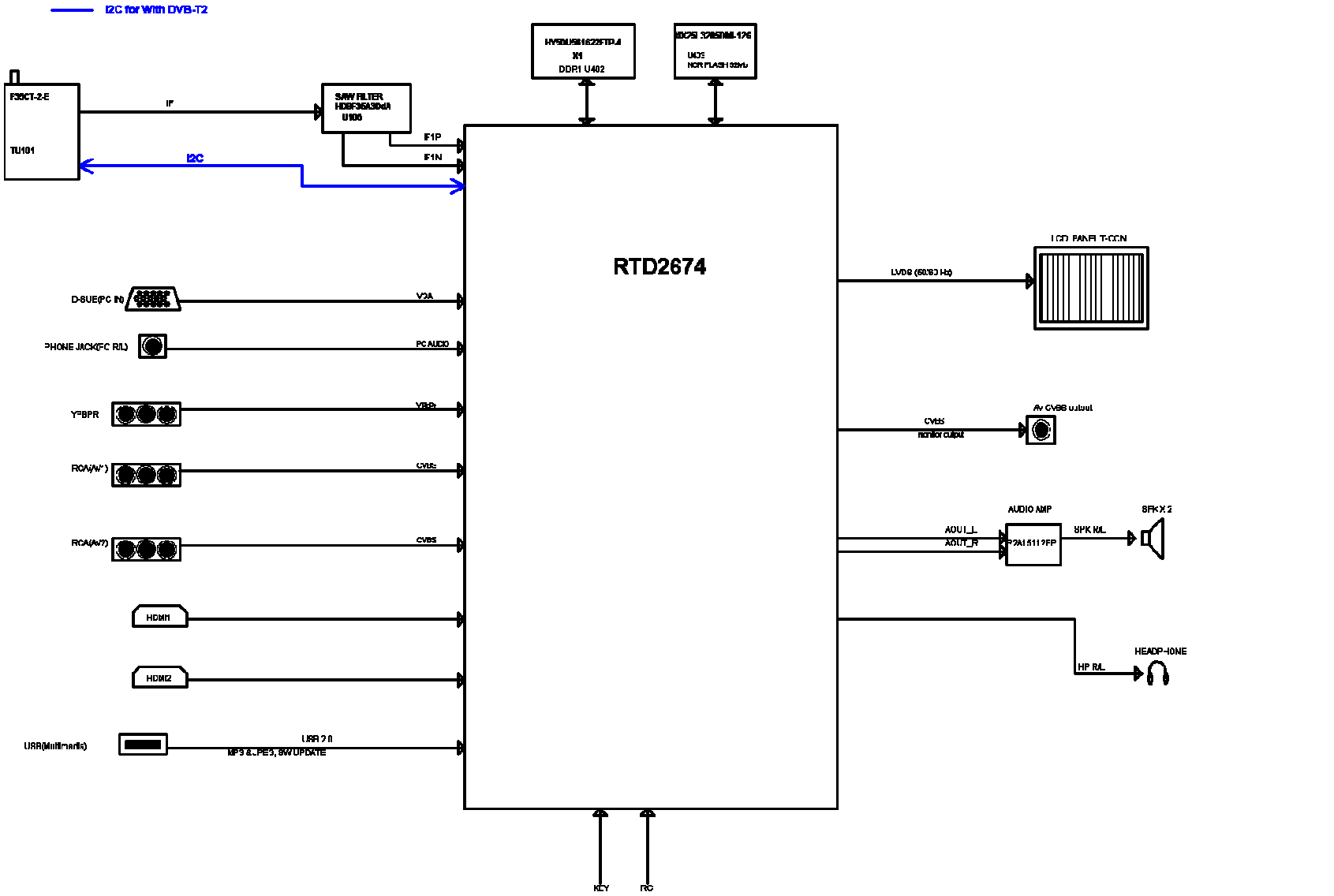

主板电源框图

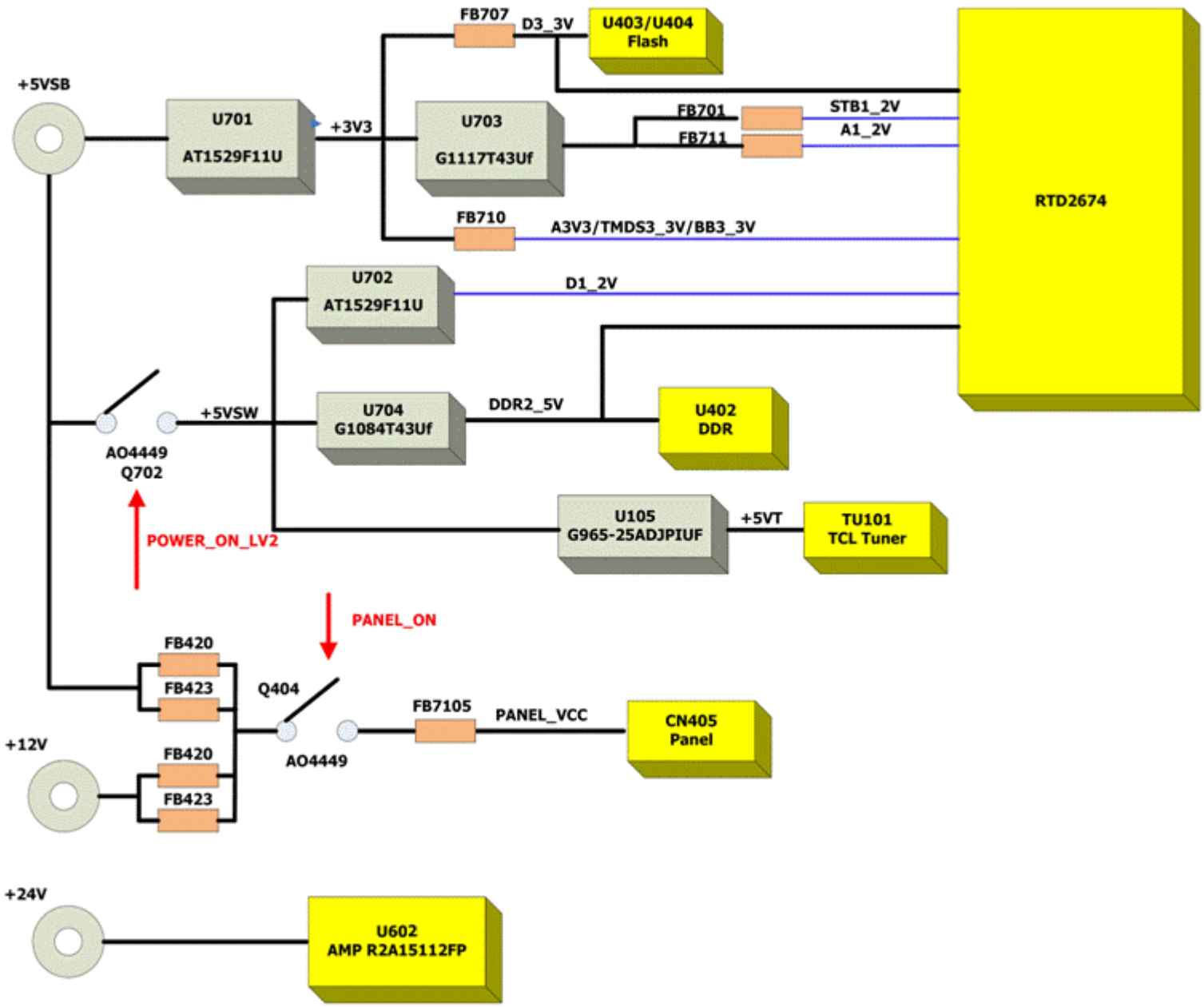
FB707
D3_3V
U403/U404
Flash
+5VSB
U701
AT1529F11U
+3V3
U703
G1117T43Uf
FB701
FB711
STB1_2V
A1_2V
RTD2674
FB710
A3V3/TMDS3_3V/BB3_3V
U702
AT1529F11U
D1_2V
+5VSW
U704
G1084T43Uf
DDR2_5V
U402
DDR
AO4449
Q702
POWER_ON_LV2
U105
G965-25ADJPIUF
+5VT
TU101
TCL Tuner
PANEL_ON
FB420
FB423
Q404
FB7105
PANEL_VCC
CN405
Panel
+12V
FB420
FB423
AO4449
+24V
U602
AMP R2A15112FP

5.线路图

5.1 主板 715G5152M0D000004K

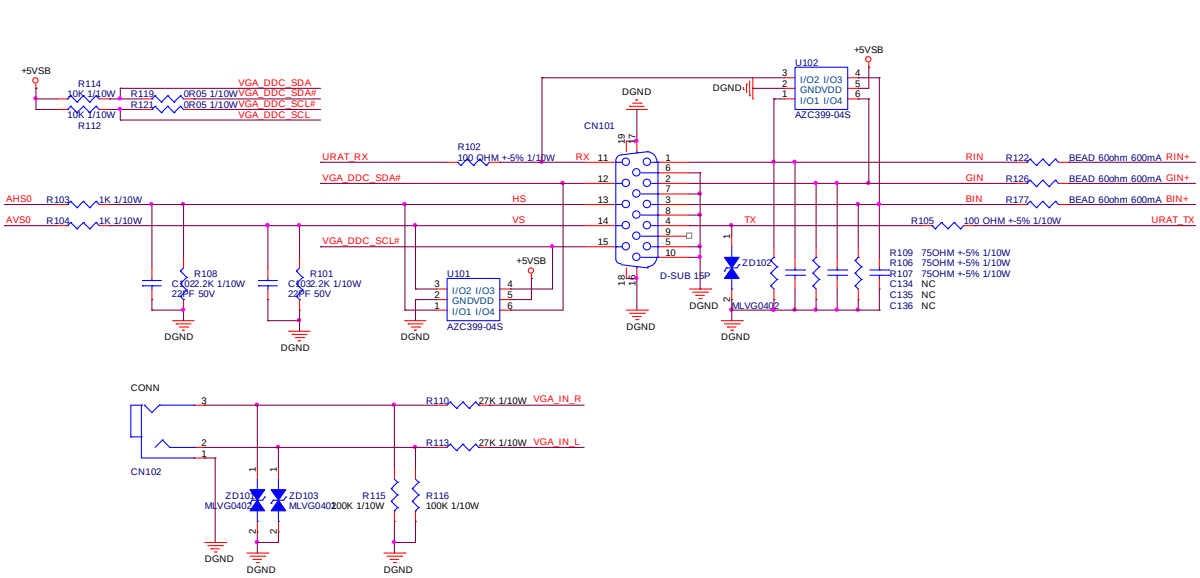

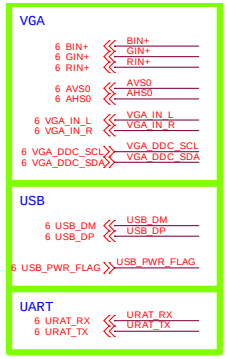

VGA

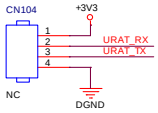

UART(VGA Pin4 & Pin11 Share)

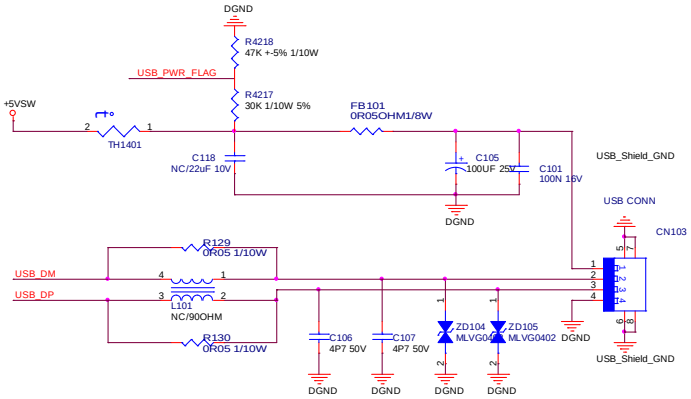

USB

T P V (Top Victory Electronics Co., Ltd.)		OEM MODEL		Size	A3
結構代號	G4763-B-X-X-1-110106	TPV MODEL		Rev	A
Key Component	01) VGA/USB/UART	PCB NAME	715G3934M0A0000040	称多	<称多>
Date	Monday, May 30, 2011	Sheet	2 of 10		

YPBPR INPUT

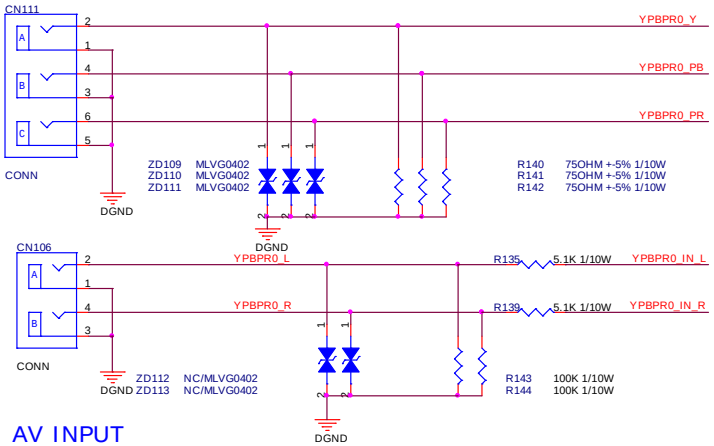

AV INPUT

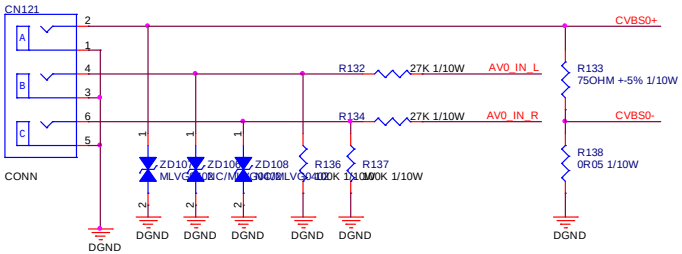

VIDEO OUTPUT

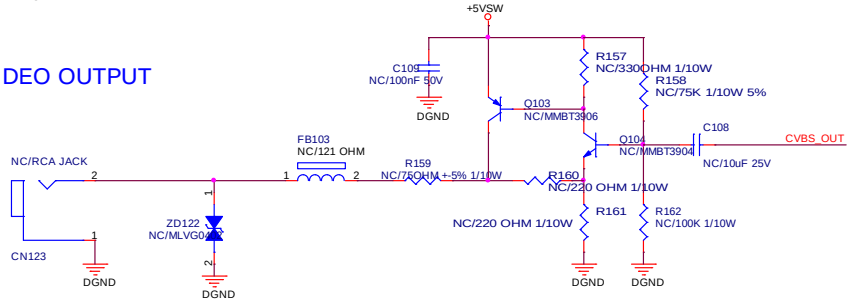

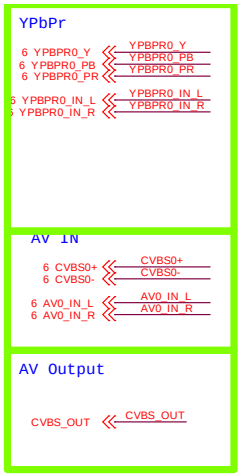

T P V (Top Victory Electronics Co . , Ltd.)		OEM MODEL		Size	A3
話 隔 瓜 鎖 腹	G4763-B-X-X-1-110106	TPV MODEL		Rev	A
Key Component	02) YPbPr/AV/CVBS OUT	PCB NAME	715G3934M0A0000040	称 爹	<称爹>
Date	Thursday, June 09, 2011	Sheet	3 of 10		

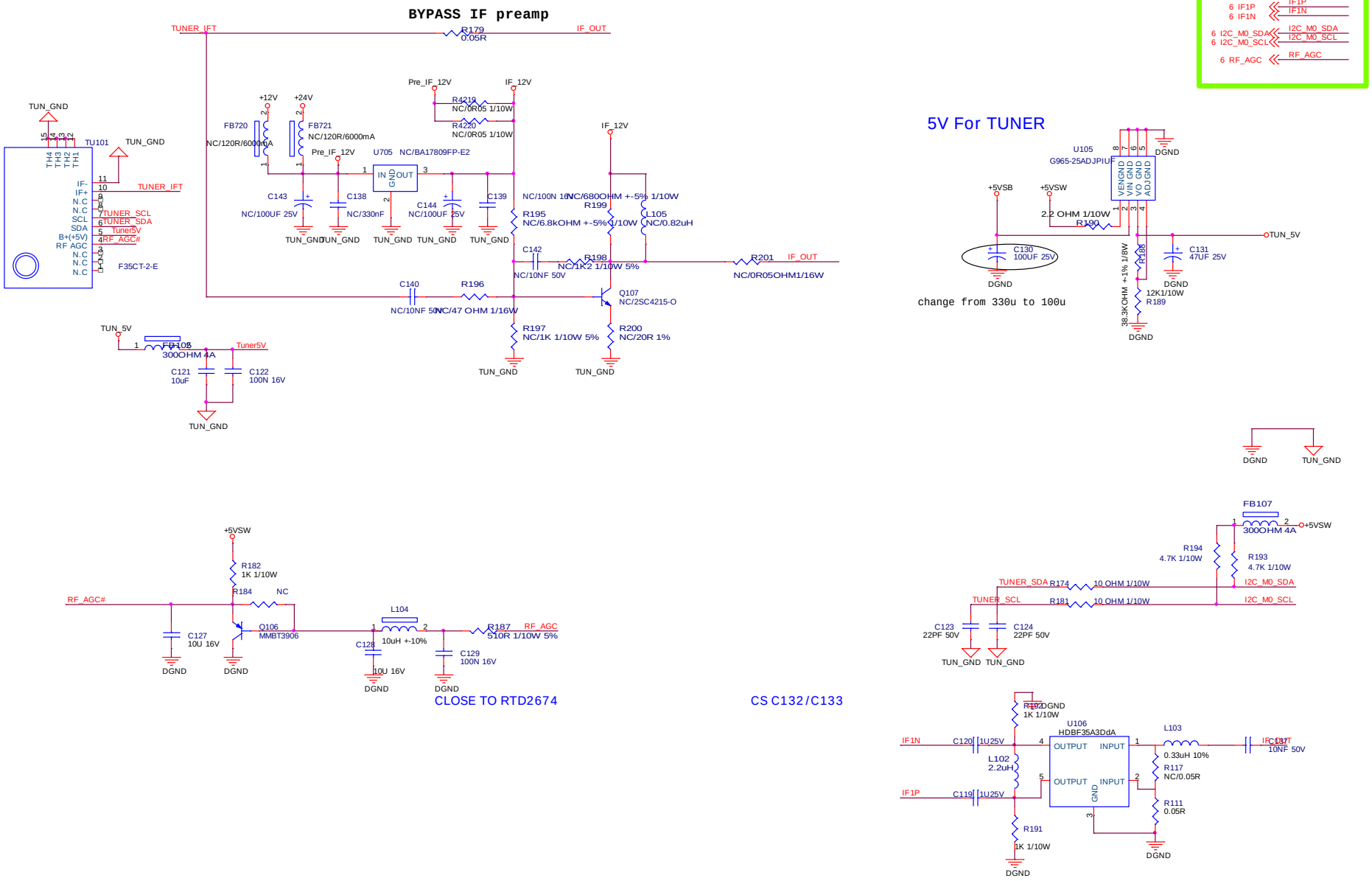

T P V (Top Victory Electronics Co., Ltd.)		OEM MODEL		Size	A3
結隔瓜鋼覆	G4763-B-X-X-1-110106	TPV MODEL		Rev	A
Key Component	03) TUNER	PCB NAME	715G3934M0A0000040	称爹	<称爹>
Date	Friday, July 15, 2011	Sheet	4 of 10		

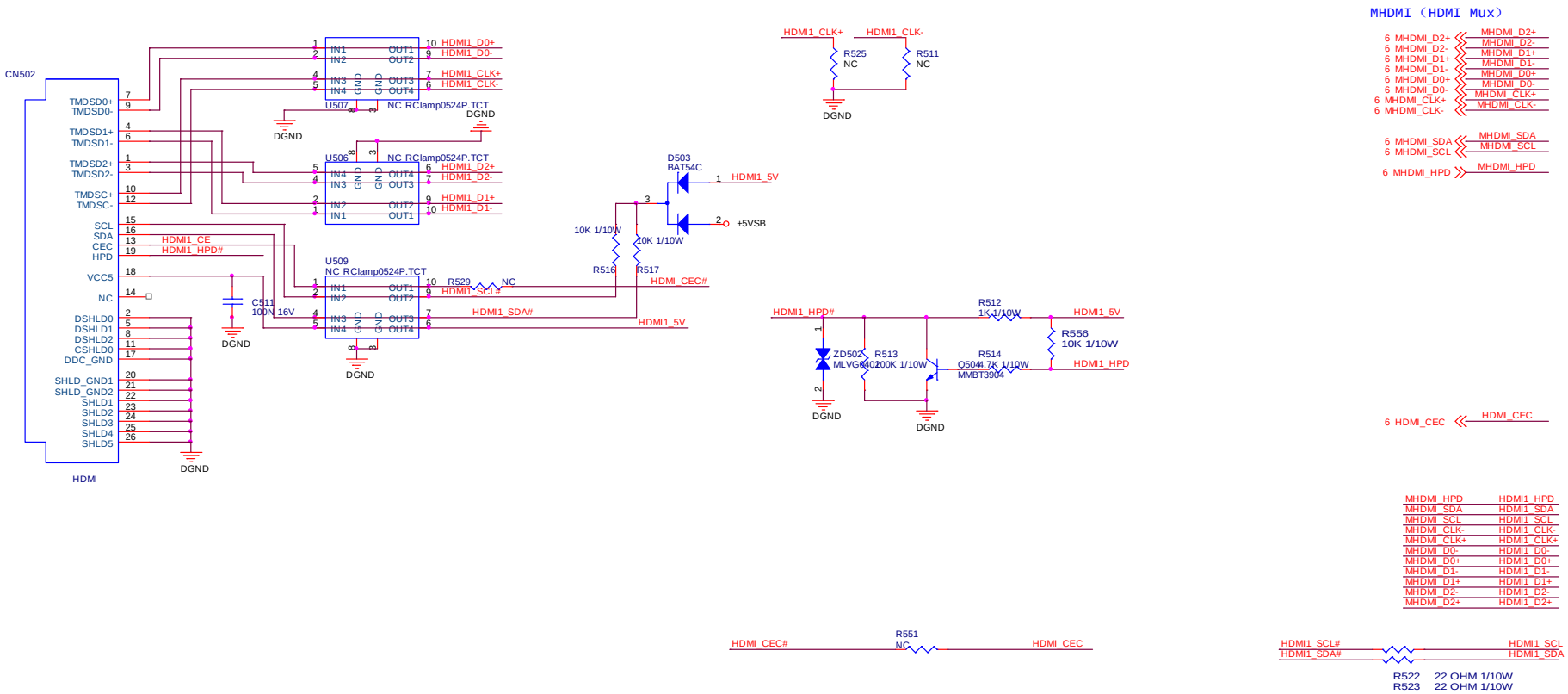

TPV (Top Victory Electronics Co., Ltd.)		OEM MODEL		Size	A3
話陪瓜錮腹	G4763-B-X-X-1-110106	TPV MODEL		Rev	A
Key Component	04) HDMI	PCB NAME	715G3934M0A0000040	称爹	<称爹>
Date	Thursday, June 30, 2011	Sheet	5 of 10		

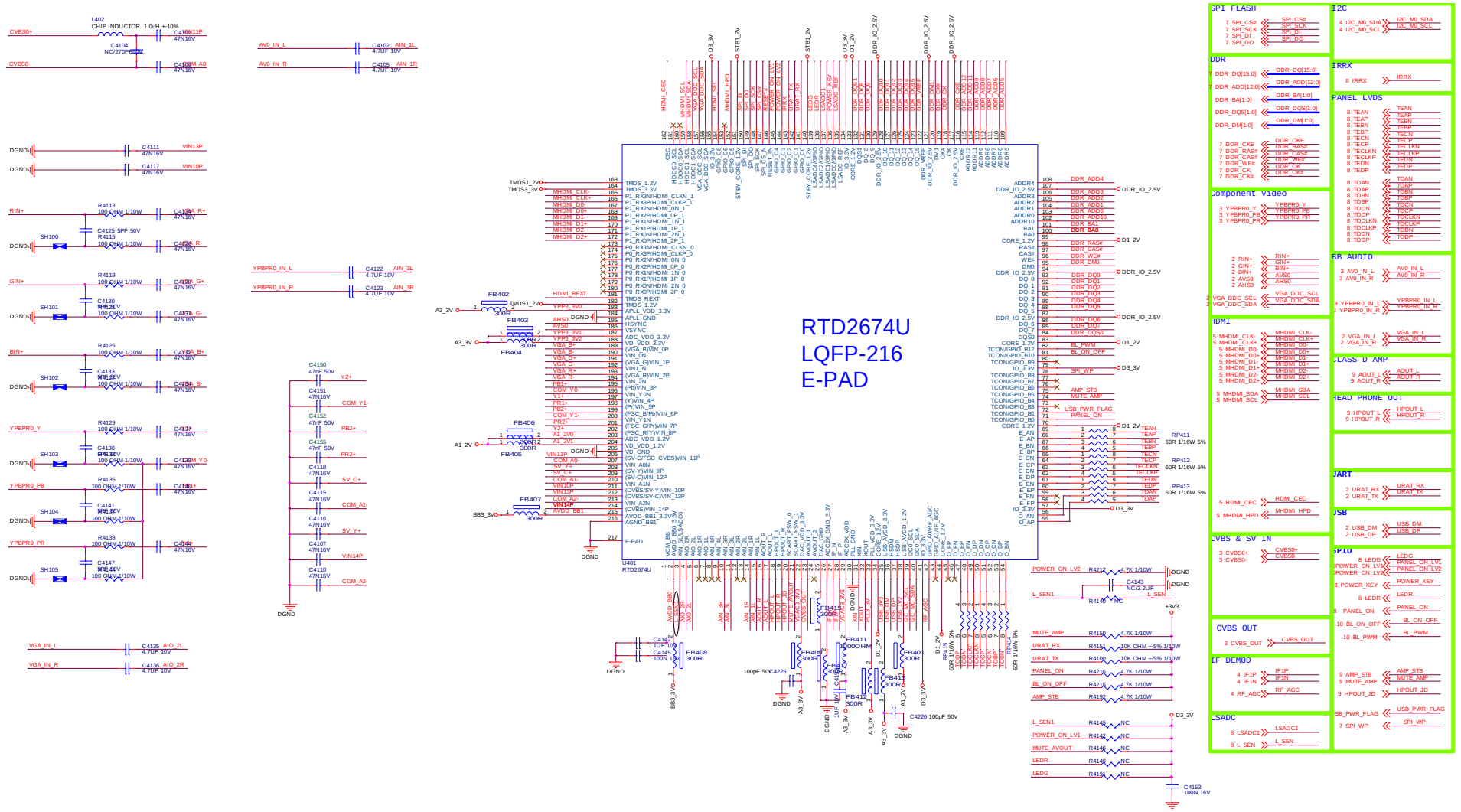

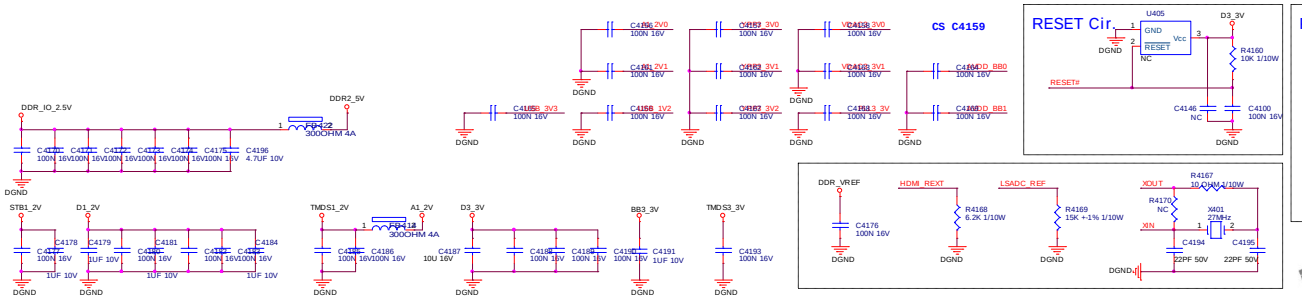

SPI_CLK(TEST mode Enable)	1 : Normal Mode (default) 0 : Test Mode
SPI_DO(PLL Enable)	1 : Enable (default) 0 : Disable
SPI_CS#(SPI_EJTAG_EN)	1 : Disable (default) 0 : Enable
Pin 154 (Boot mode)	1 : Flash boot 0 : ROM boot (default)

TPV (Top Victory Electronics Co., Ltd.)		OEM MODEL		Size	A2
新鼎瓶圖版	G4763-B-X-X-1-110106	TPV MODEL		Rev	A
Key Component	05) RTD2674	PCB NAME	715G3934M0A0000040	称重	<称重>
Date	Friday, July 29, 2011	Sheet	6 of 10		

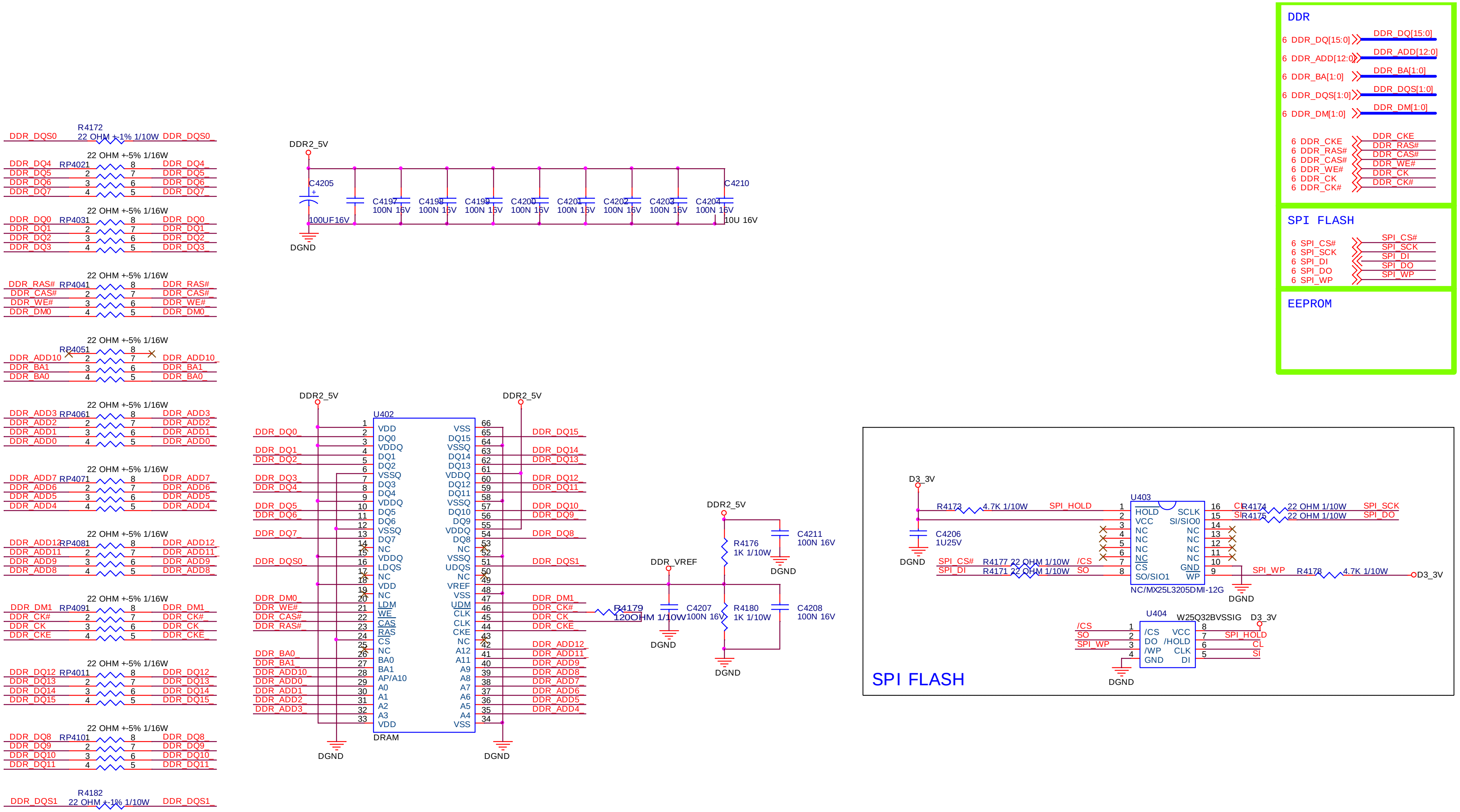

EEPROM(NC)

TPV (Top Victory Electronics Co., Ltd.)		OEM MODEL		Size	A3
紡 隔 瓜 緗 腹	G4763-B-X-X-1-110106	TPV MODEL		Rev	A
Key Component	06) DDR/SPI FLASH/EEPROM	PCB NAME	715G3934M0A0000040	称爹	<称爹>
Date	Tuesday, June 21, 2011	Sheet	7 of 10		

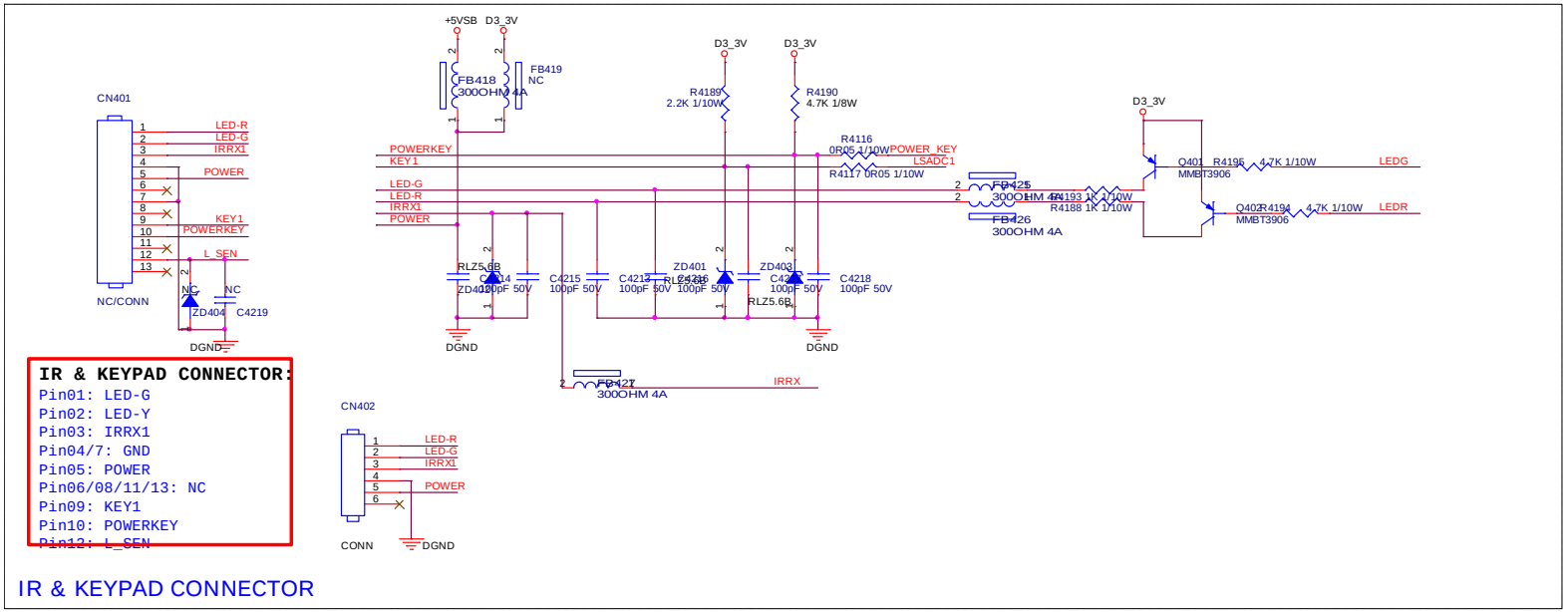

IR & KEYPAD CONNECTOR

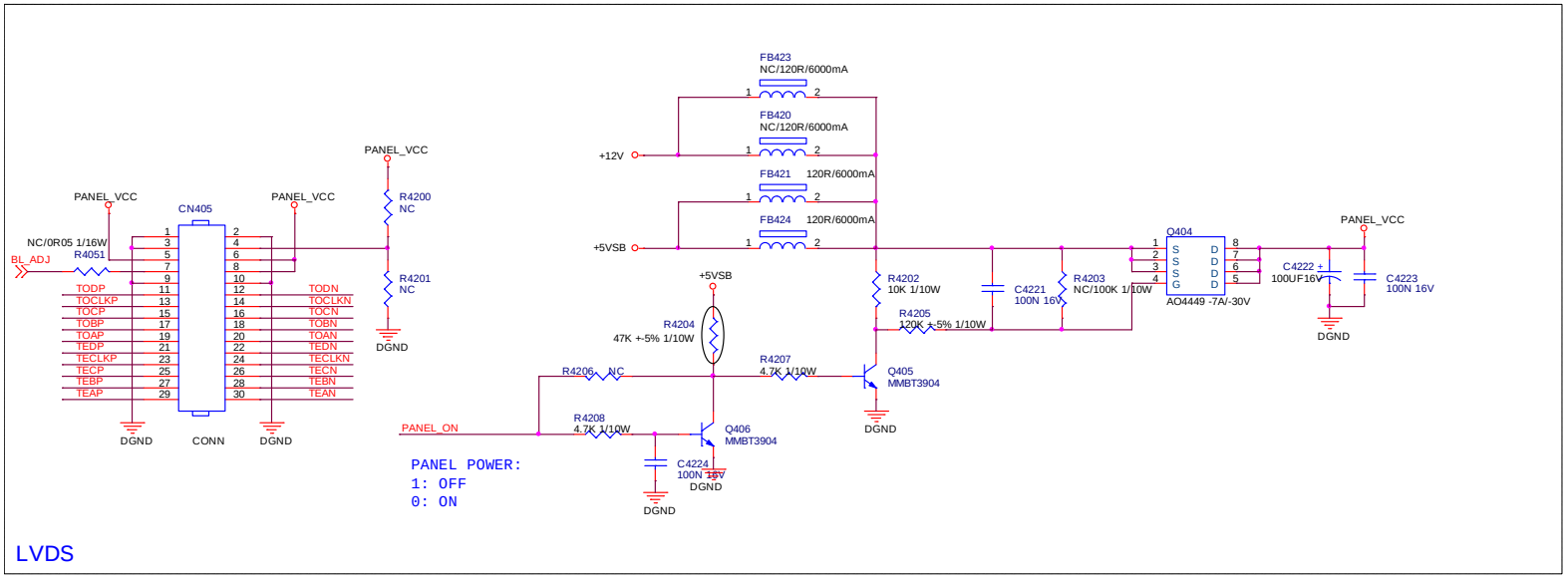

LVDS

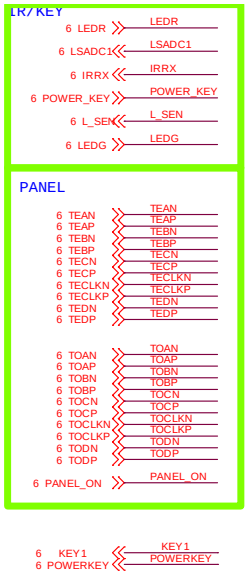

T P V (Top Victory Electronics Co., Ltd.)		OEM MODEL		Size	A3
話 隔 瓜 鋼 觀	G4763-B-X-X-1-110106	TPV MODEL		Rev	A
Key Component	07) LVDS/IR/KEY	PCB NAME	715G3934M0A0000040	称 爹	<称爹>
Date	Thursday, June 30, 2011	Sheet	8 of 10		

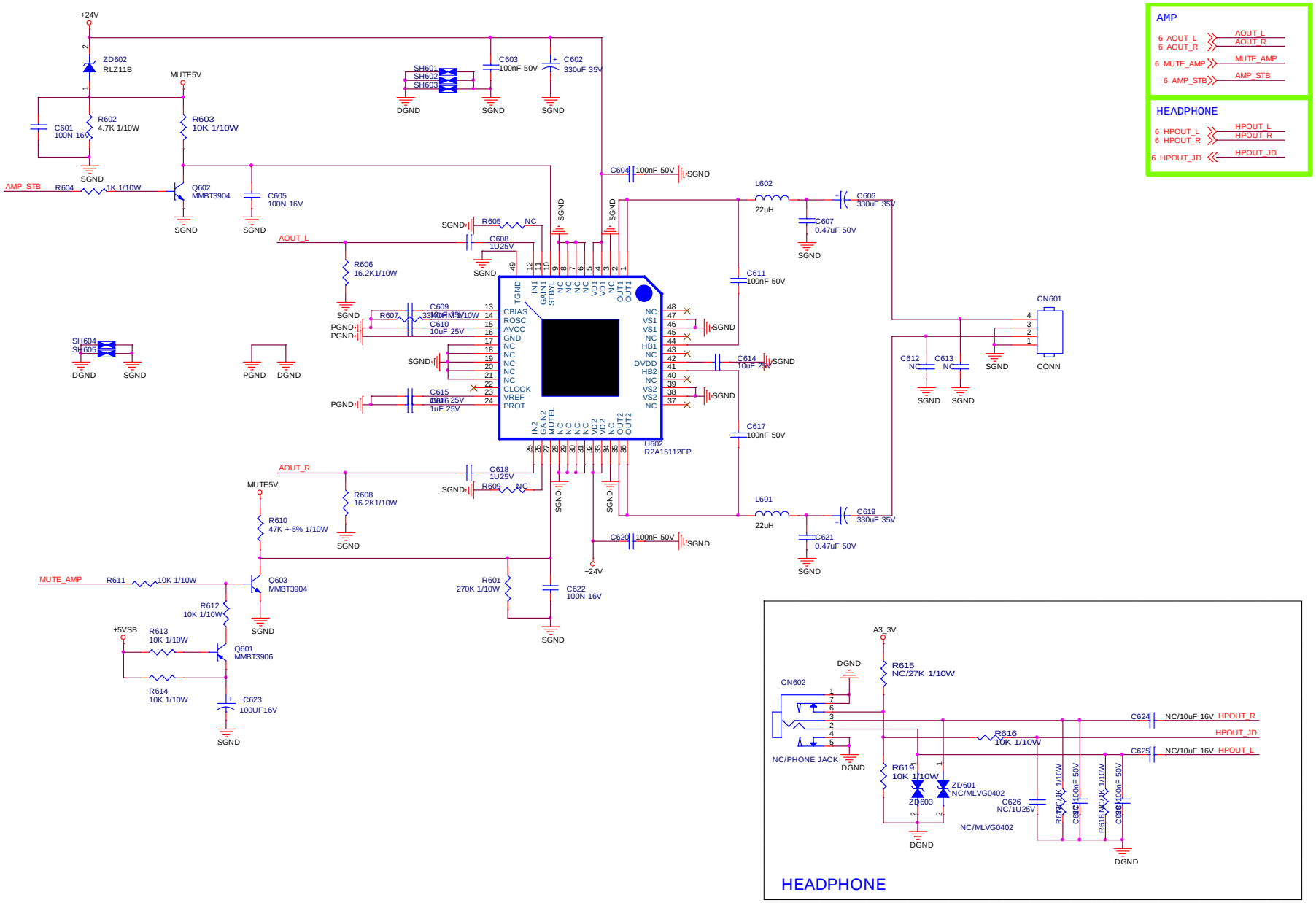

T P V (Top Victory Electronics Co., Ltd.)		OEM MODEL		Size	A3
結陽瓜鋼股	G4763-B-X-X-1-110106	TPV MODEL		Rev	A
Key Component	08) AMP/HP	PCB NAME	715G3934M0A0000040	称爹	<称爹>
Date	Thursday, June 16, 2011	Sheet	9 of 10		

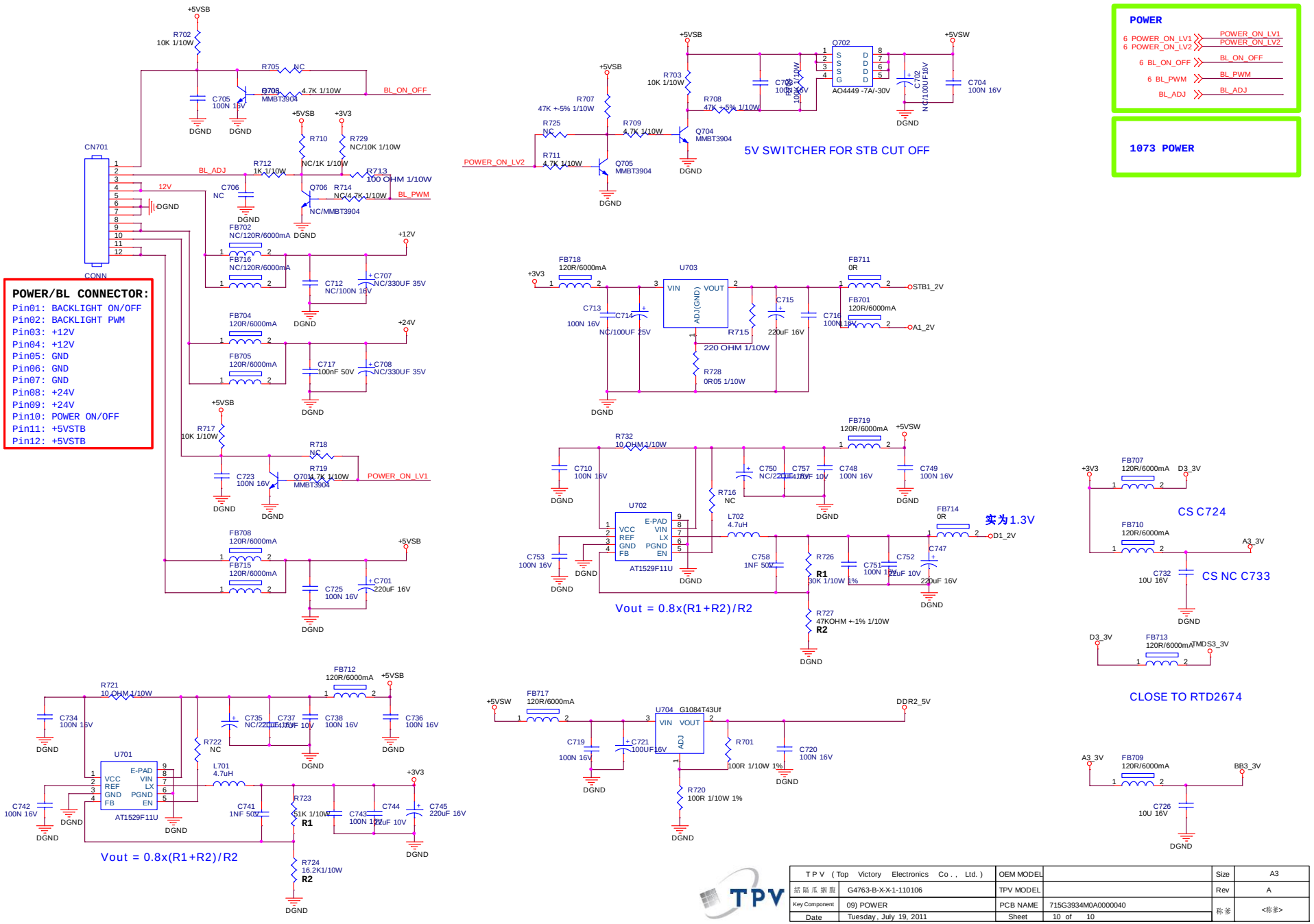

T P V (Top Victory Electronics Co., Ltd.)		OEM MODEL		Size	A3
結構瓜鋼腹	G4763-B-X-X-1-110106	TPV MODEL		Rev	A
Key Component	09) POWER	PCB NAME	715G3934M0A0000040	称爹	<称爹>
Date	Tuesday, July 19, 2011	Sheet	10 of 10		

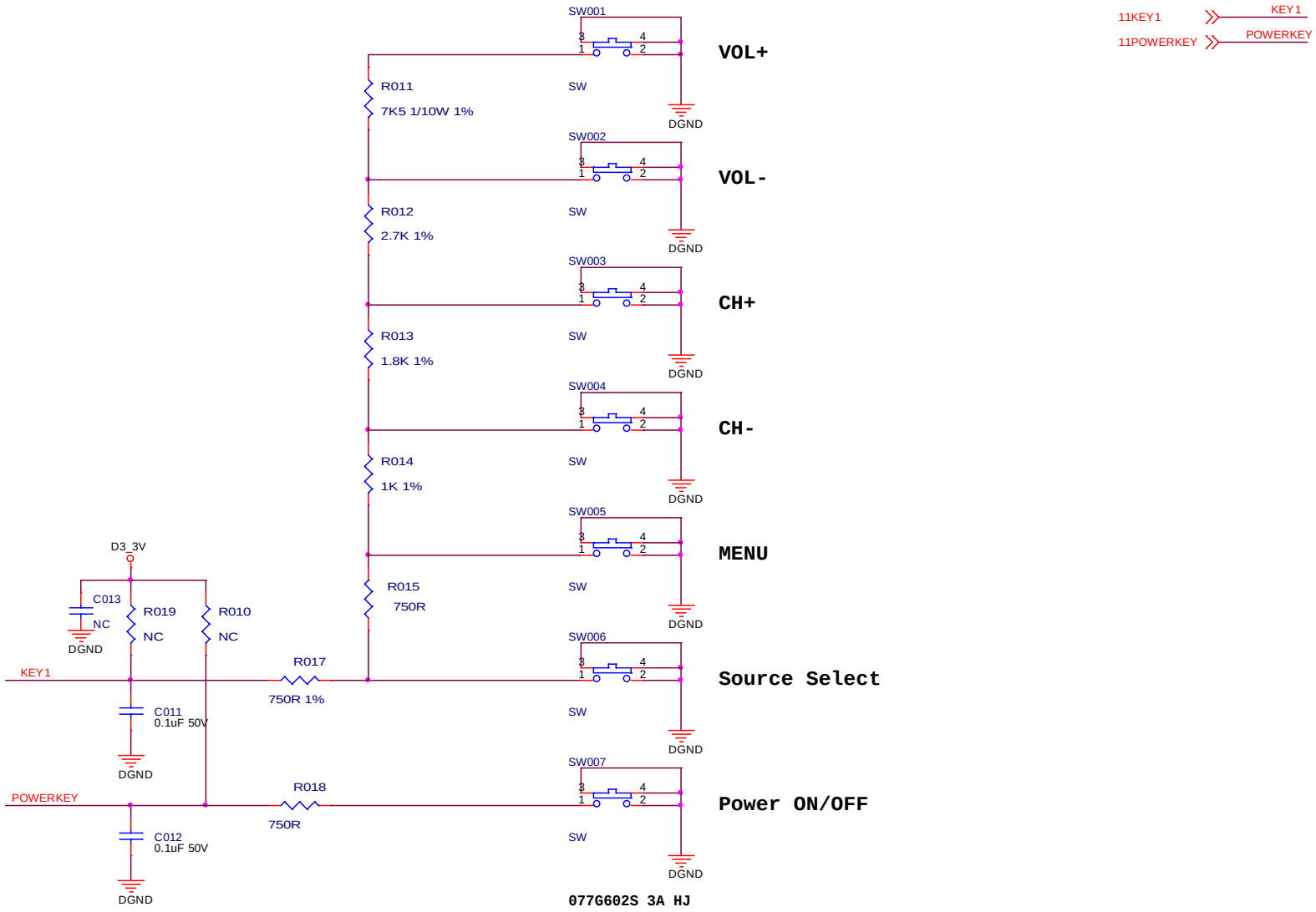

Title <Title>		
Size B	Document Number <Doc>	Rev <RevCode>
Date: Monday, May 16, 2011	Sheet 1 of 1	

5.2 电源板

715G5259P0HW200020

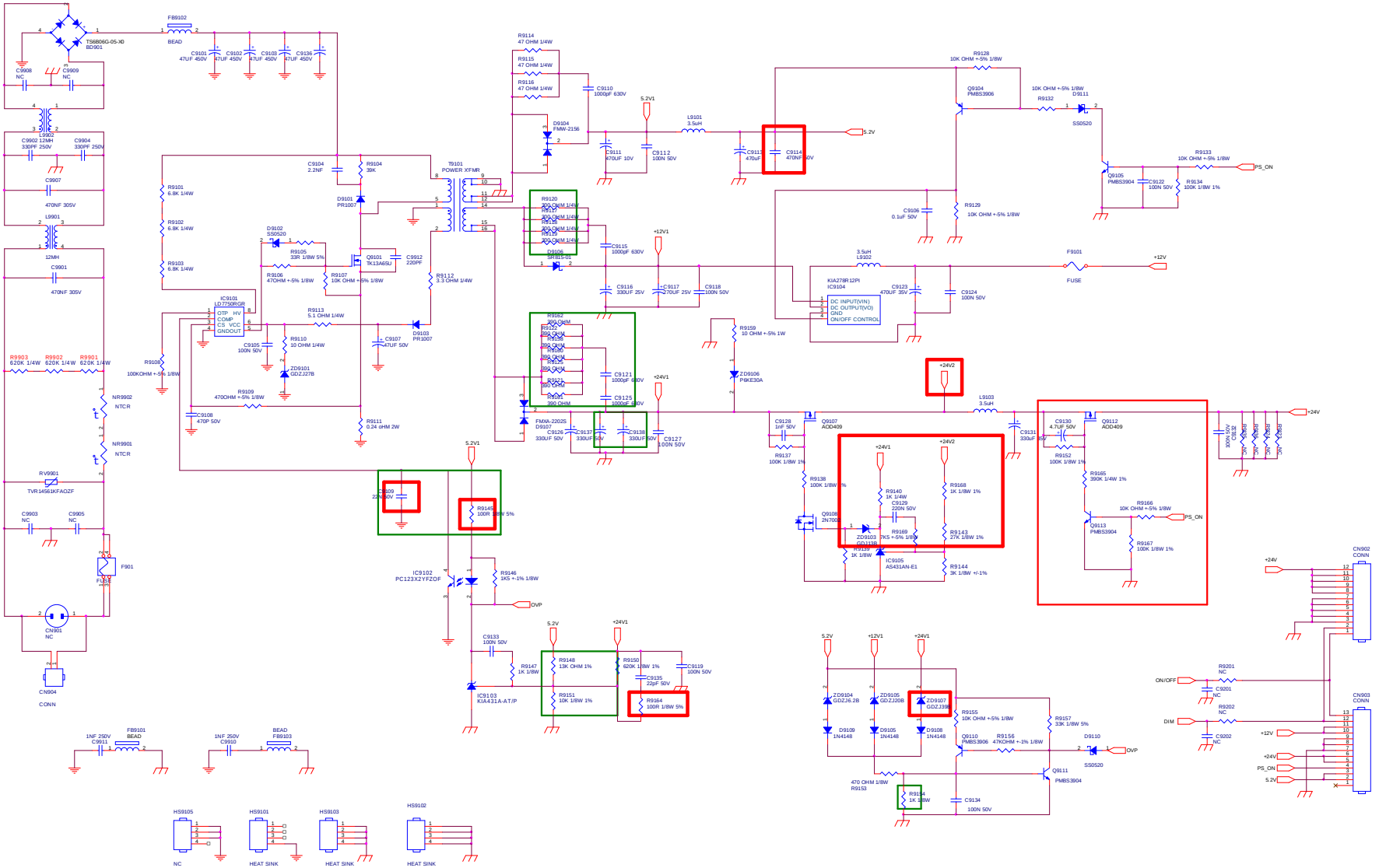

T P V (Top Victory Electronics Co., Ltd.)		OEM MODEL		Size	Custom
試 驗 板 測 試	G5259-P0D-W20-0020-1-111811	TPV MODEL		Rev	
Key Components	01.POWER	PCB NAME	715G5259-P0D-W20-0020	檢 核	
Date	Monday, January 09, 2012	Sheet	1 of 2		

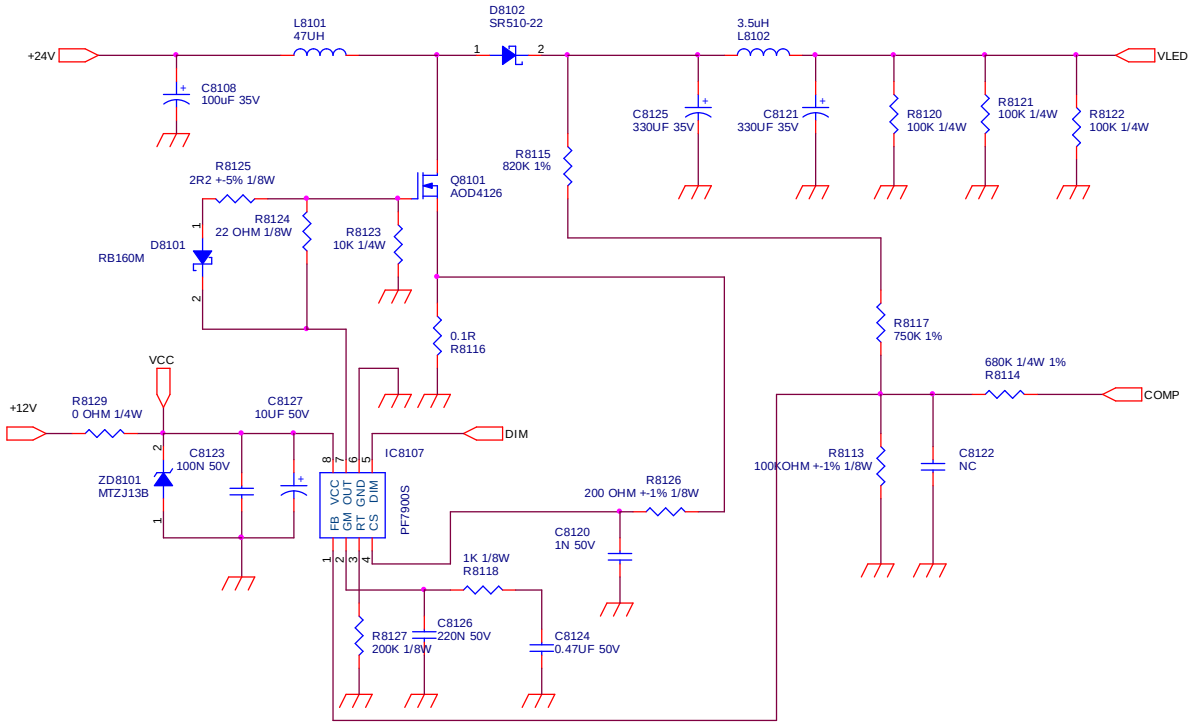

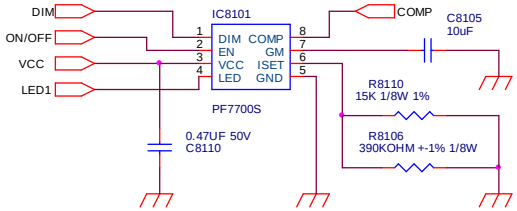

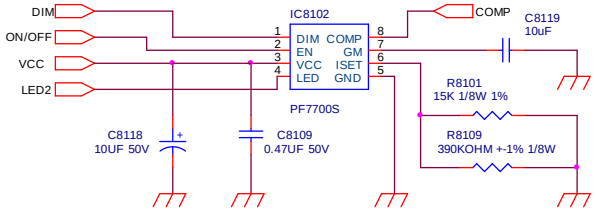

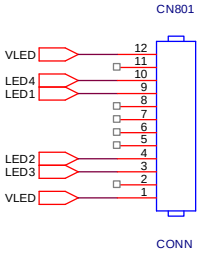

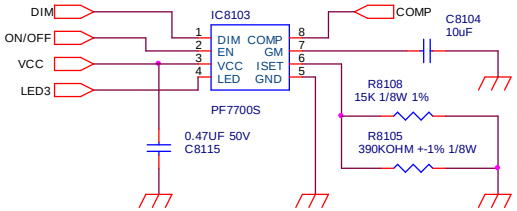

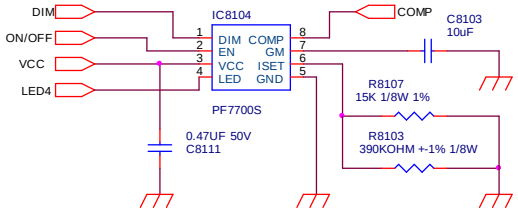

T P V (Top Victory Electronics Co., Ltd.)		OEM MODEL		Size	B
結 隔 瓜 綱 腹	G5259-P0D-W20-0020-1-111811	TPV MODEL		Rev	
Key Component	02.LED DRIVER	PCB NAME	715G5259-P0D-W20-0020	称 爹	
Date	Monday, January 09, 2012	Sheet	2 of 2		

5.3 遥控板

715G5061R02002004M

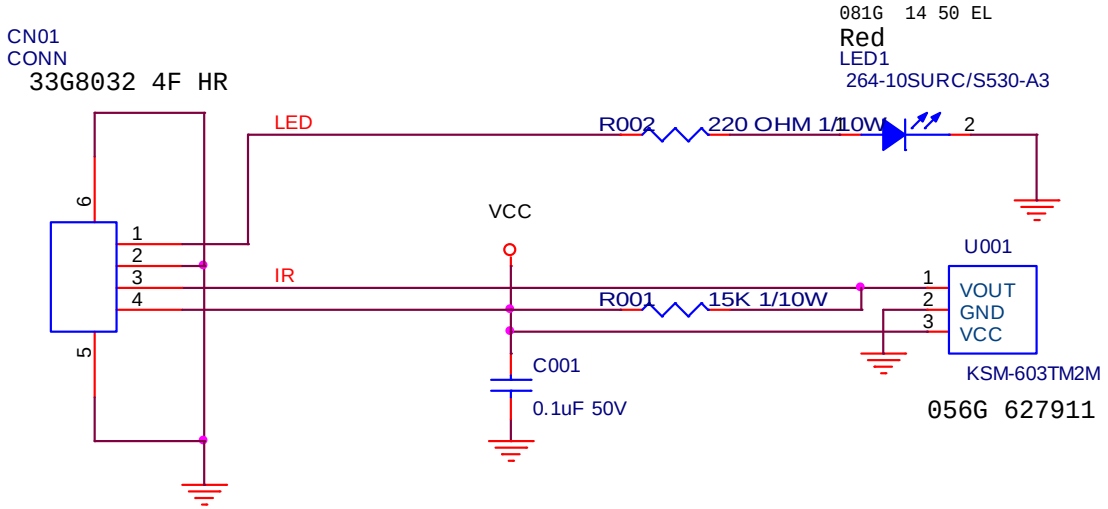

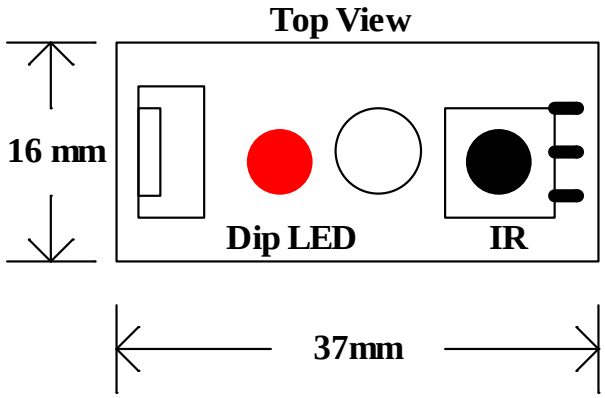

TPV (Top Victory Electronics Co., Ltd.)		OEM MODEL		Size	A
結隔瓜細腹	715G5061-R0A-000-0040	TPV MODEL		Rev	A
Key Component	02-IR&LED	PCB NAME	715G5061-R0A-000-0040	称爹	<称爹>
Date	Thursday, May 26, 2011	Sheet	2 of 2		

6.软体及 EDID 烧录

6.1 软体烧录

（一）采用 U 盘烧录

1.准备工作

1.1 工具：U 盘（FAT 格式为佳）；

1.2 待烧录的“.img”档软体。

2、烧录

2.1 将“.img”格式待烧录文件拷贝到 U 盘根目录下；

2.2 TV 开机，通过遥控器按下“菜单”+“456987”进入 CSM 菜单；

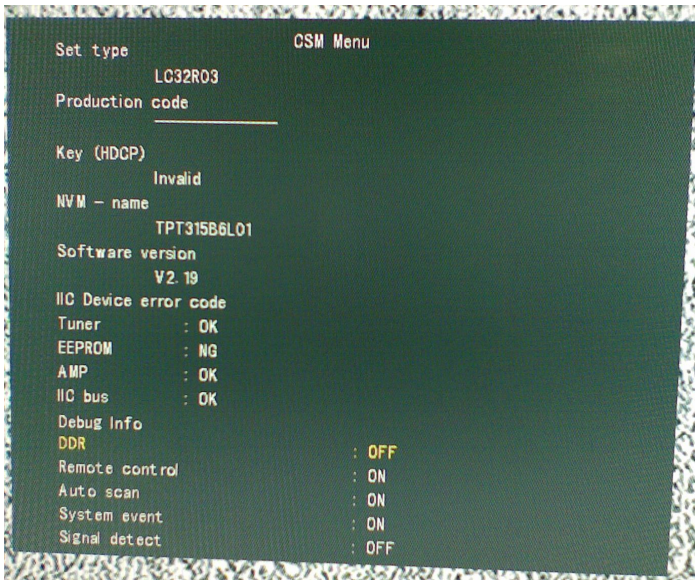

2.3、插上 U 盘，TV 侦测到新版软体文件，弹出软体更新软体提示，按照提示进行软体升级；

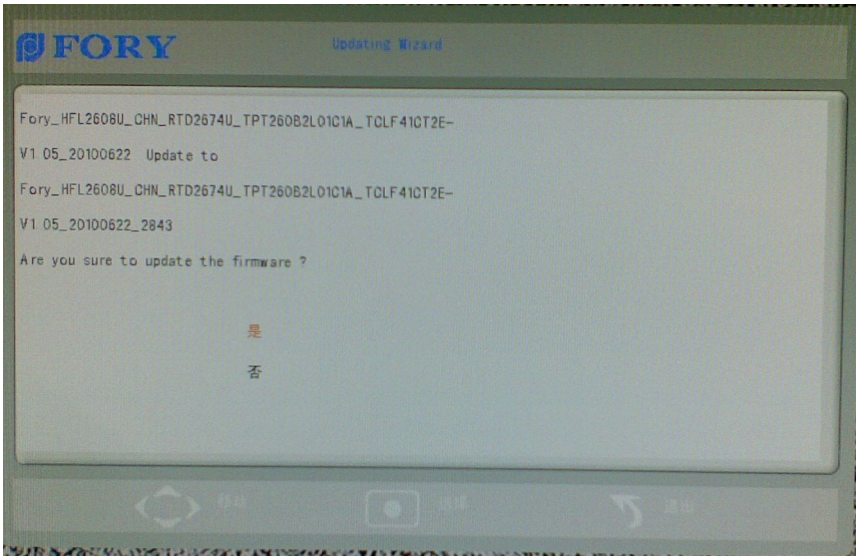

3、进入工厂模式确认软体版本

（二）采用 PC 烧入方法

1、准备工作

1.1、工具：715GT0051-1-A， USB 线与 VGA 线

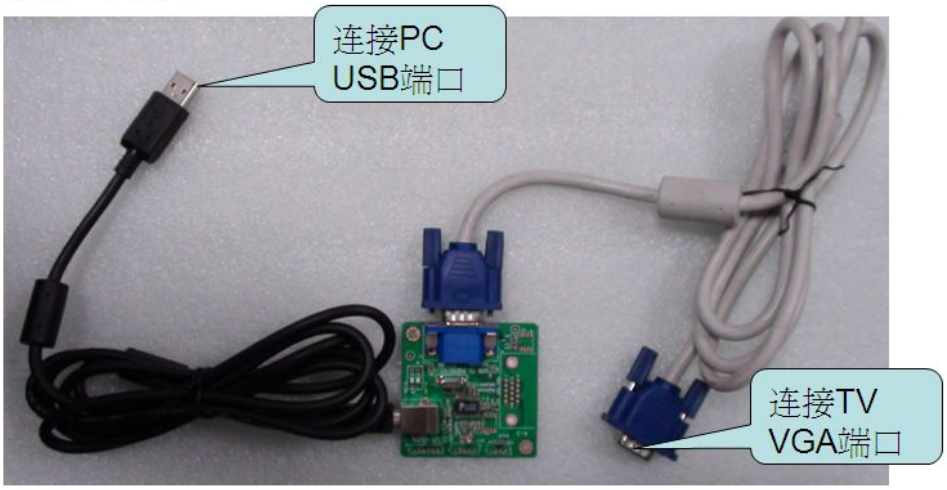

图 1.1

1.2、安装 USB 驱动：解压“PL-2303.zip”文件夹，安装“PL-2303 Driver Installer.exe”

备注：此驱动只支持 Windows XP 系统 ，不支持 Vista、Win 7

1.3、按图 1.1 连接烧录板，查看“我的电脑”——“属性”——“设备管理器”，确认 USB 驱动是否安装 OK，如“ports”有下红色框提示内容，代表 USB 数据线连接 OK，记下该串口的 COM 口号；如无此提示内容，请重新安装“PL-2303 Driver Installer.exe”。

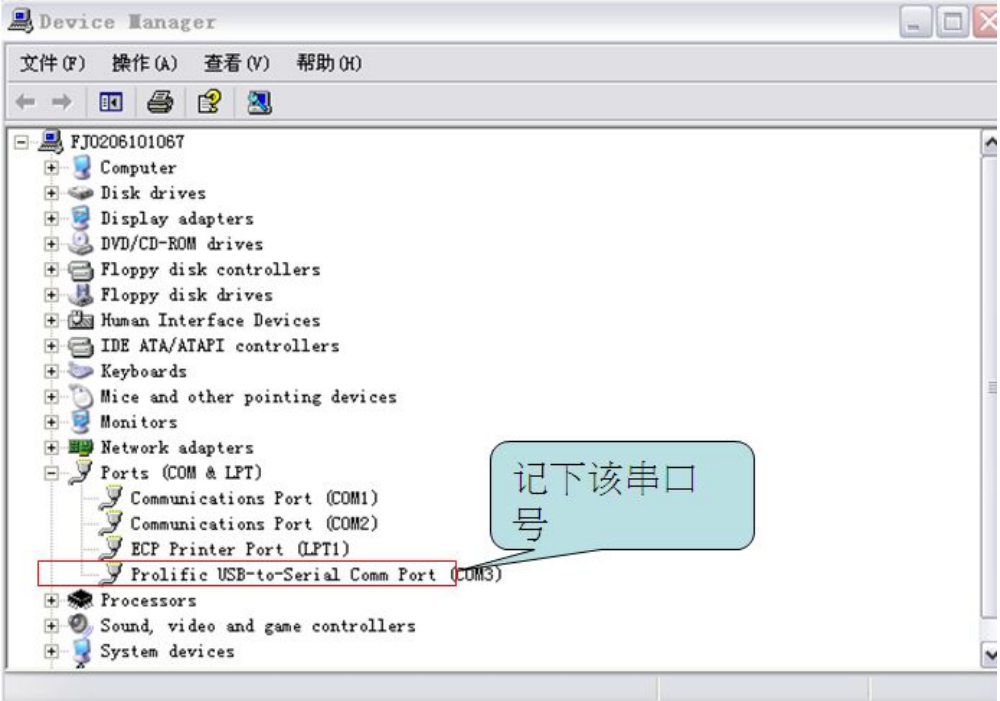

图 1.2

2、烧录

2.1、解压“ISP&Debug.zip”，运行“RTICE_FLASH_ONLY.exe”，出现如图 2.1.1 提示，点击“确定”，进入图 2.1.2 界面；

图 2.1.1

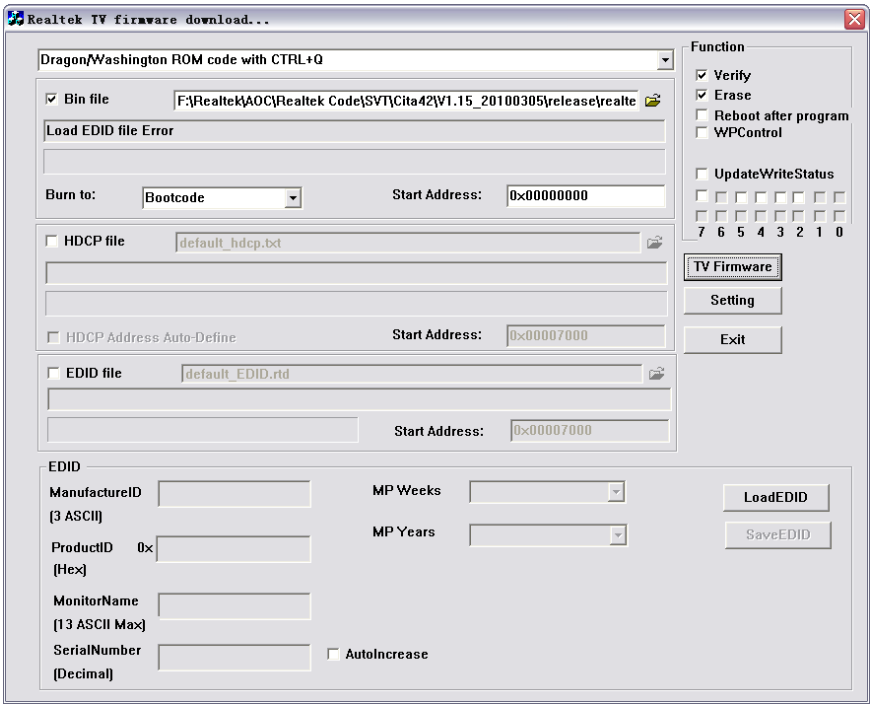

图 2.1.2

2.2、点击如下红色“broswe”图标，加载“boot_0911.img”文件

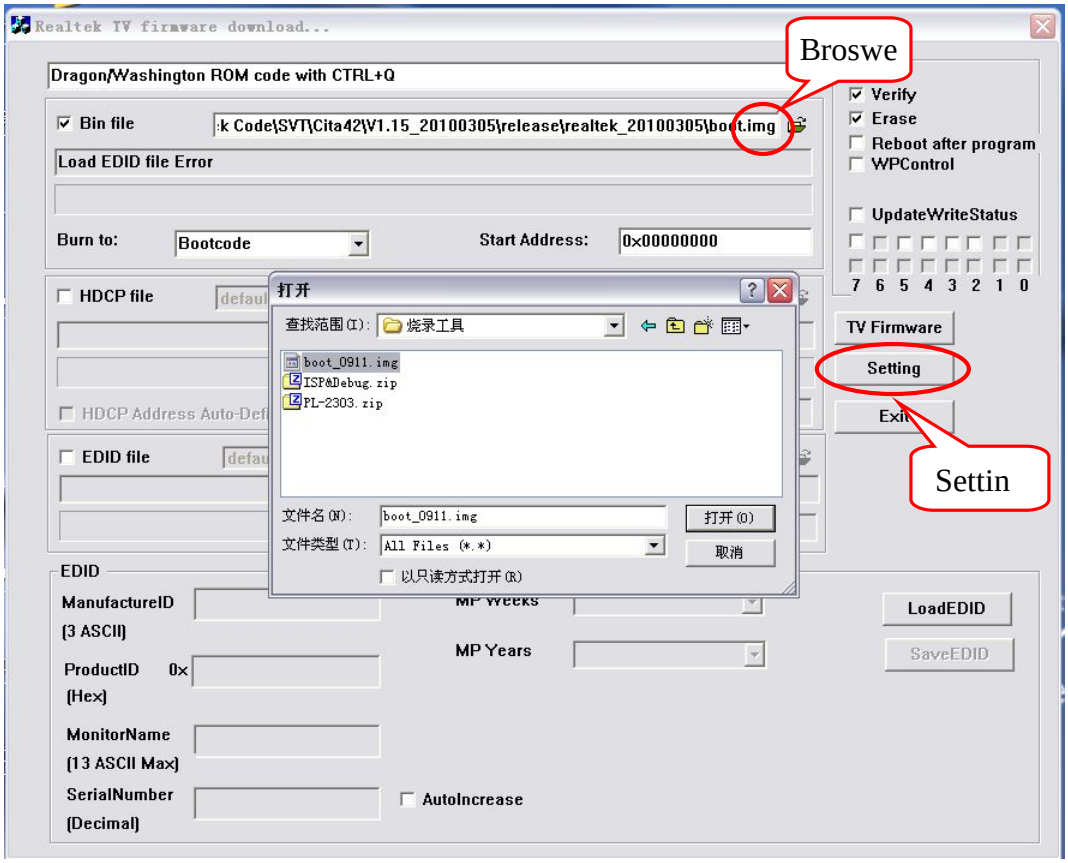

图 2.2

2.3、点击如图 2.2 “setting”，进入如下设置界面，“COM Port Selection”选择 1.3 所记之 COM 口号，点击“OK”确定；

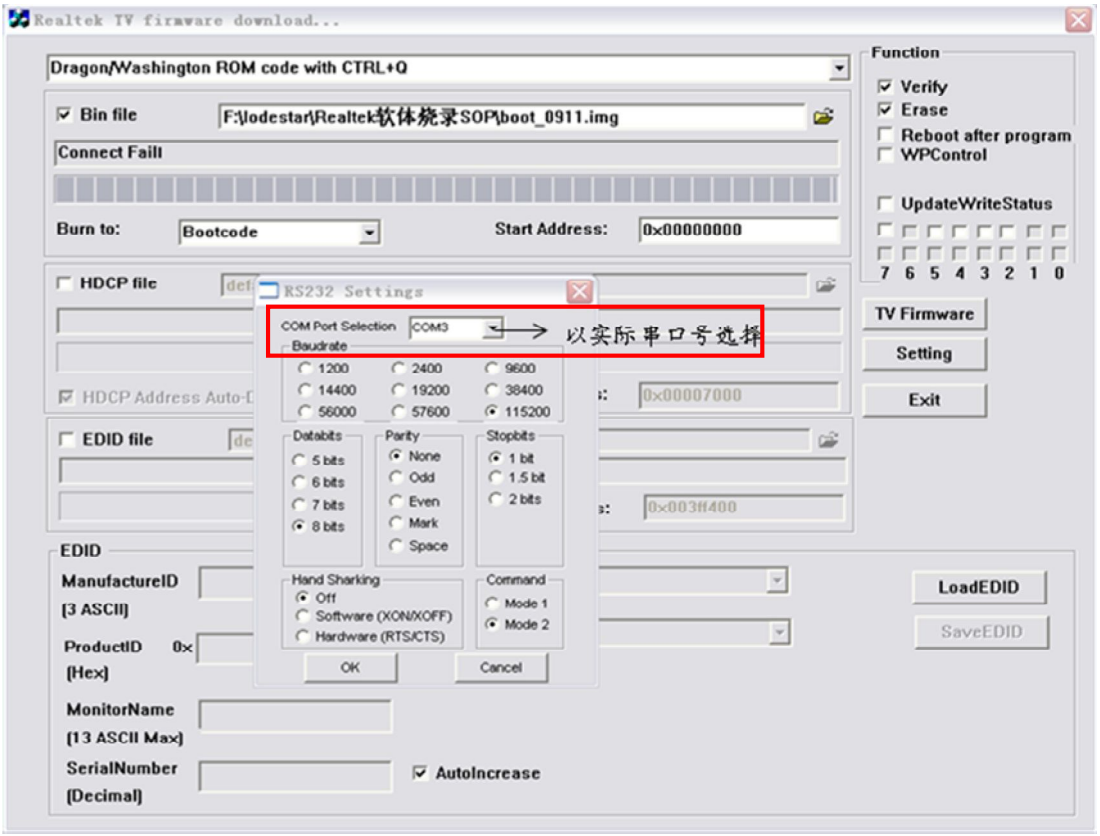

图 2.3

2.4、插入 TV 电源，单击“TV Firmware”，当进度条上方出现“Connect……”，在进度条未跑完时拔插电源

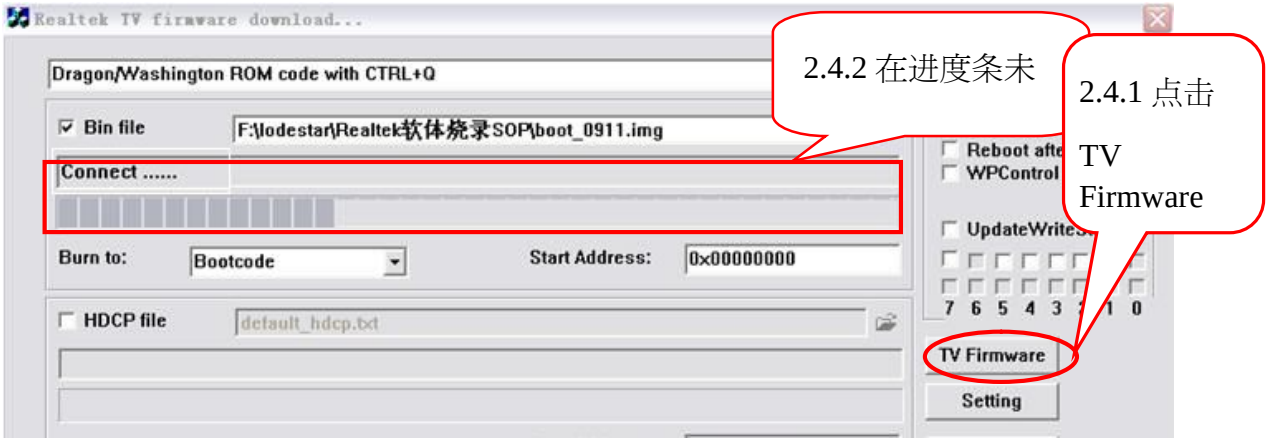

图 2.4

2.5、TV 重现上电后，自动开始烧录 Bootcode ，烧录进度过程如下图。

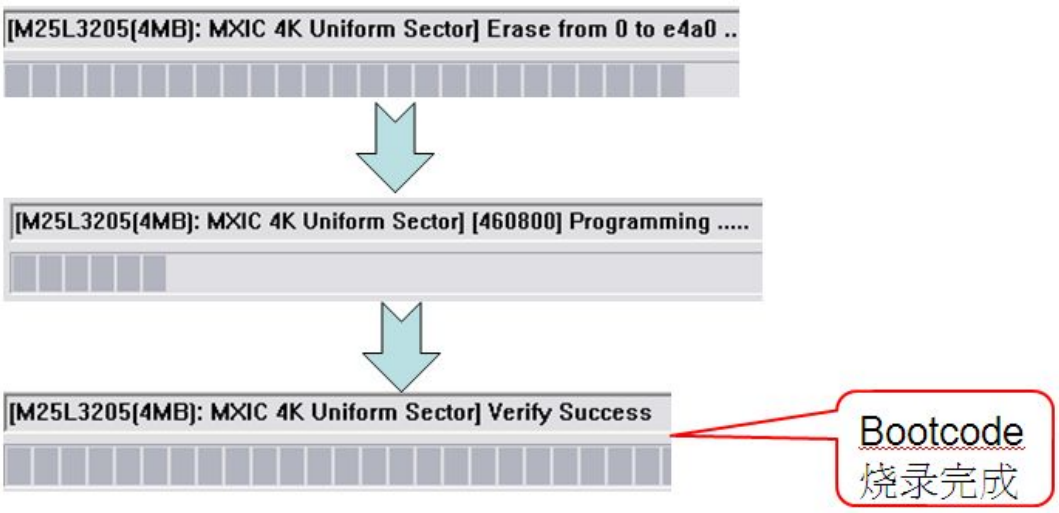

图 2.5

2.6、创建超级终端：

1）到 C:\Program Files\Windows NT ，运行“hypertrm.exe”；

图 2.6.1

2）创建“SPI 烧录”，点击“OK”；

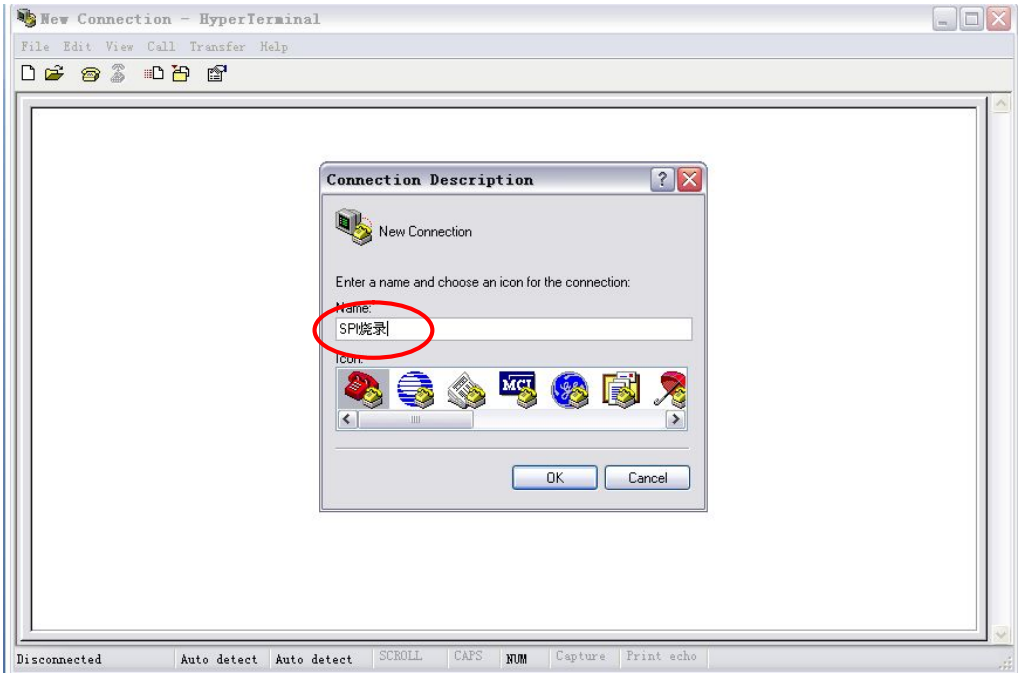

图 2.6.2

3）进入“connect　to”界面，“connect using” 选择 1.3 所记之 COM 口号，点击“OK”；

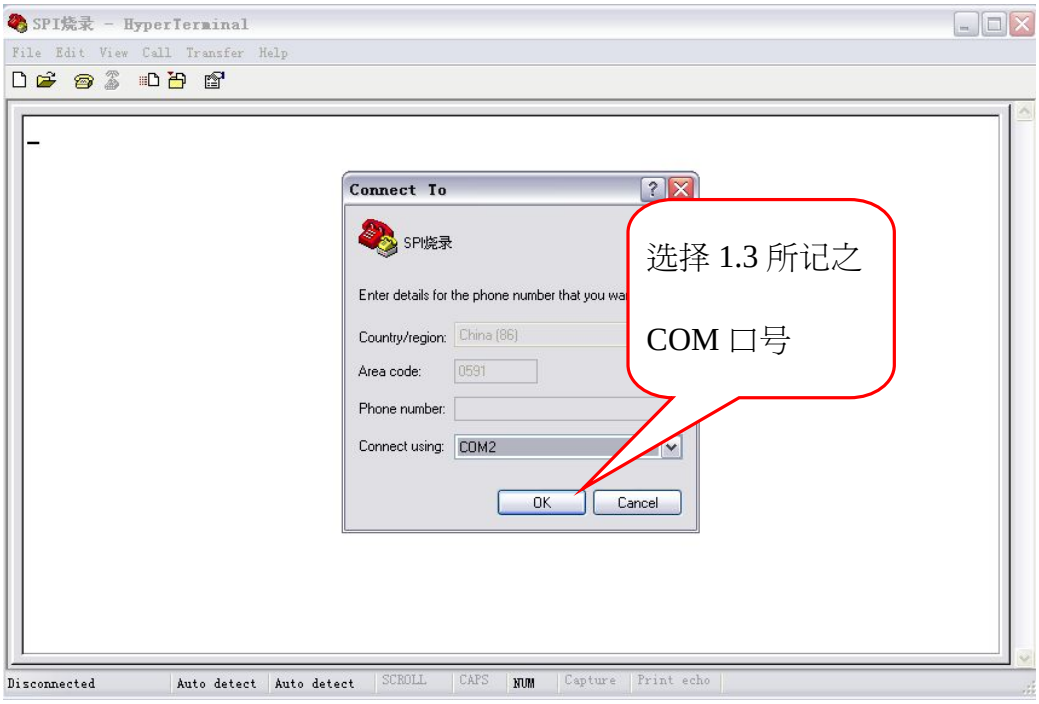

图 2.6.3

4）进入“SPI 烧录 HyperTerminal”界面，“每秒位数（B）”选择“115200”，数据流控制（F）选择“无”，具体设如下图,设置 OK 后点击“确定”完成创建

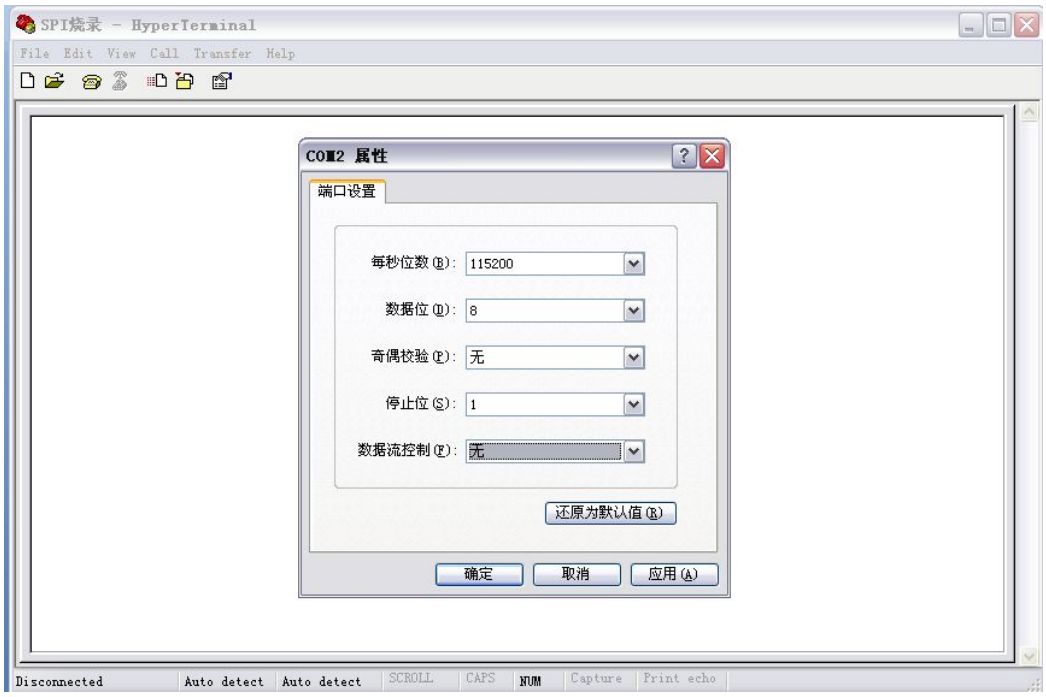

图 2.6.4

2.7、将所要烧录的软体 SPI 档命名为“fw.spi”后放置于 U 盘根目录下 ，并将 U 盘插入 TV USB 端口；

2.8、按住 PC 键盘“Esc”键，插入 TV 电源，出现如下界面：

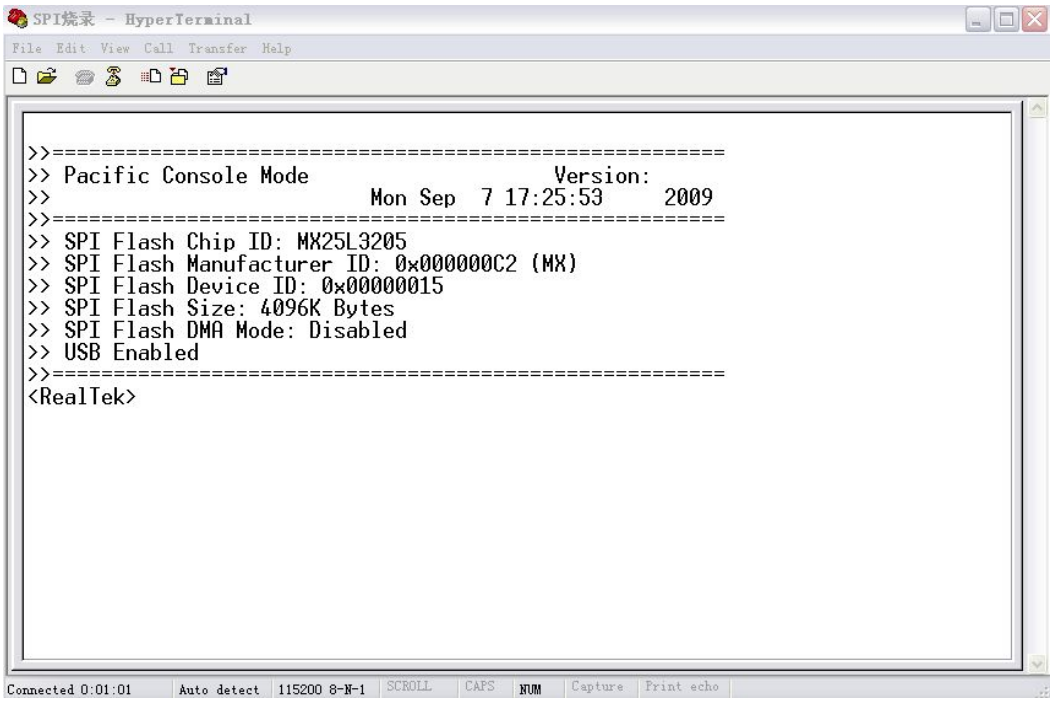

图 2.8

2.9、在“<RealTek>”后输入命令“uu fw.spi”，然后回车；

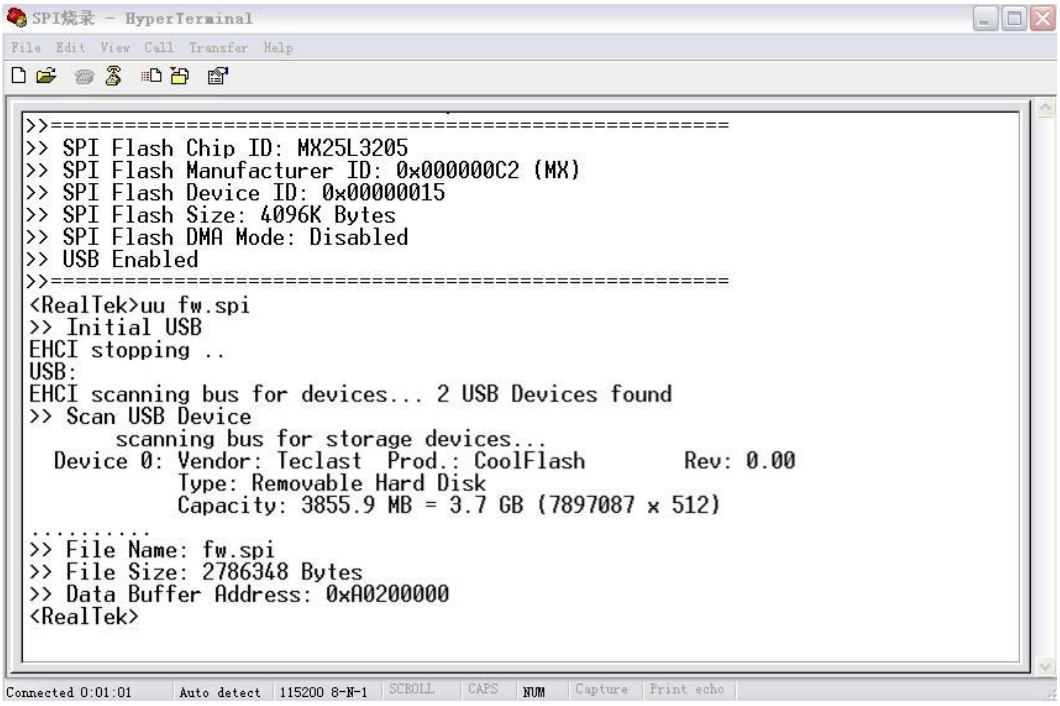

图 2.9

2.10、在“<RealTek>”后输入命令“fl loader”，然后回车；

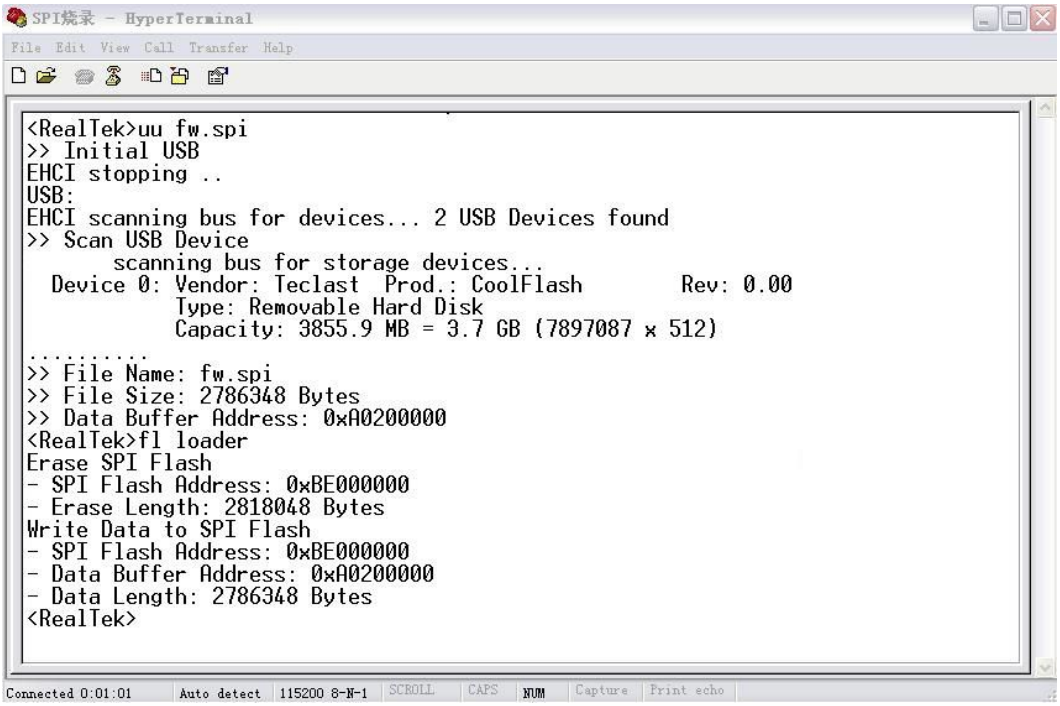

图 2.10

2.11、 当再次出现”<RealTek>”，拔出 TV 电源线和 U 盘，软体烧录完成；

3.0 进入工厂模式确认软体版本

a) EDID 烧录

此机种 EDID 数据包含于 flash 软体中，无需进行单独的 EDID 烧录。

7.拆卸流程图

第一步：旋开红色标示的螺丝移除**底座**。

第二步：旋开红色标示的螺丝和 PCS 拆掉**后壳**。

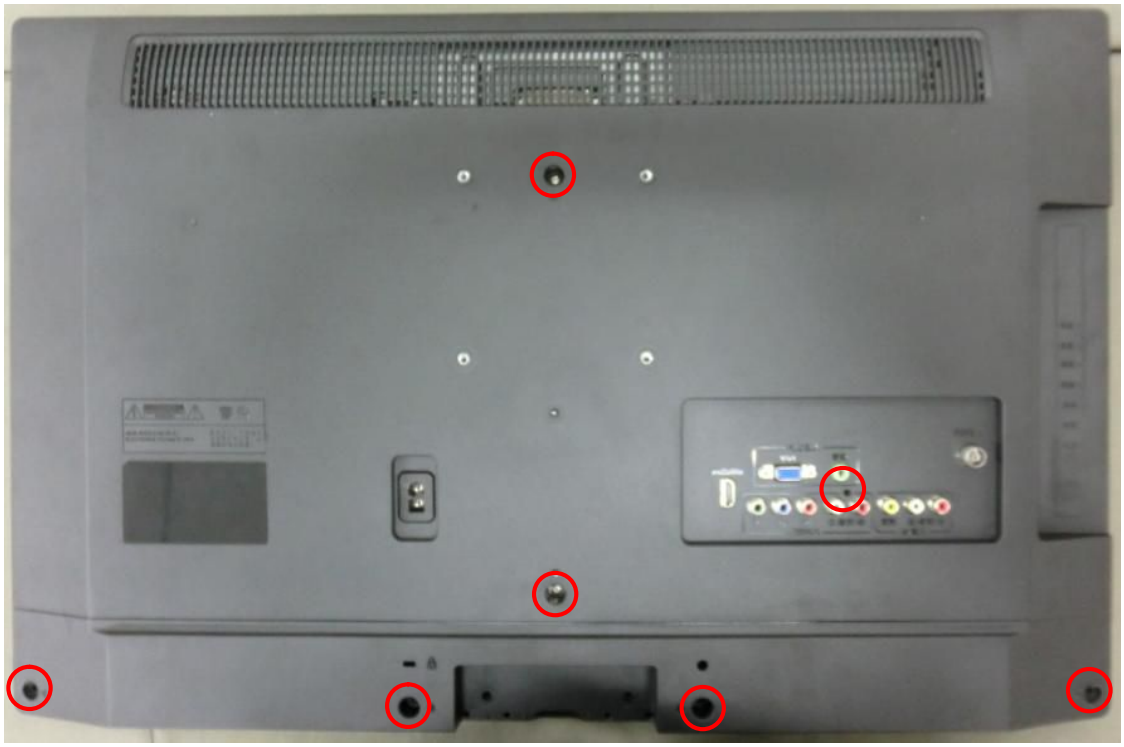

第三步：拔掉 **PIN**。

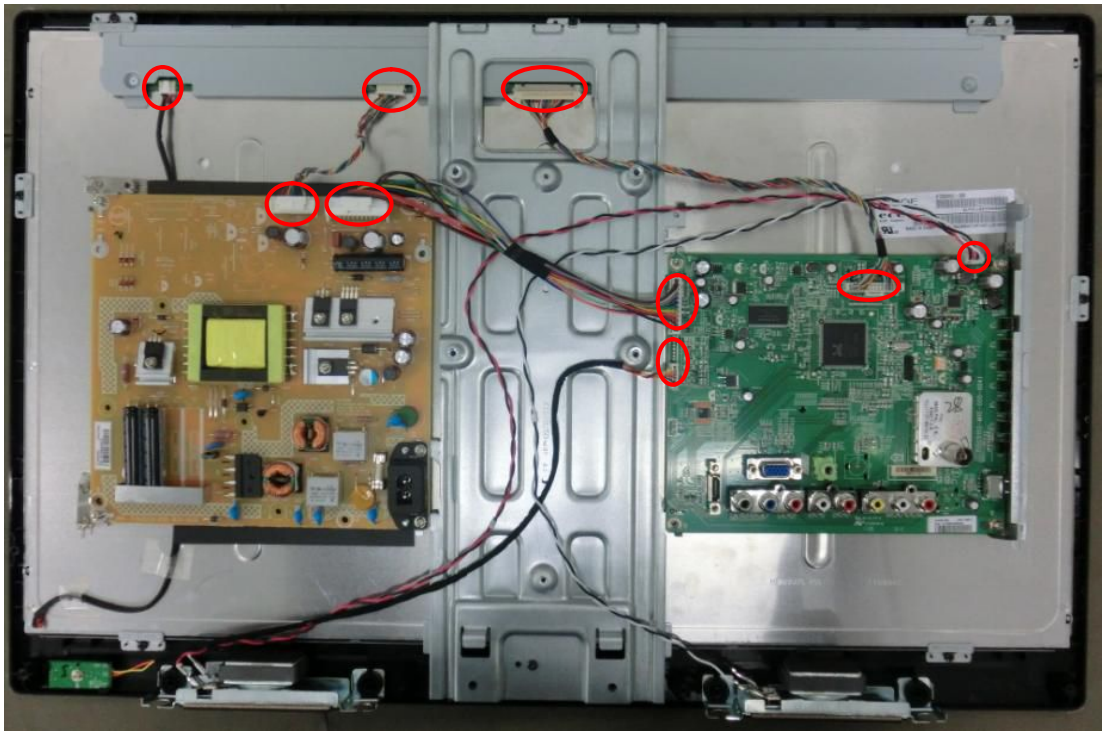

第五步：移除下图标注的螺丝拆除主板和电源板。

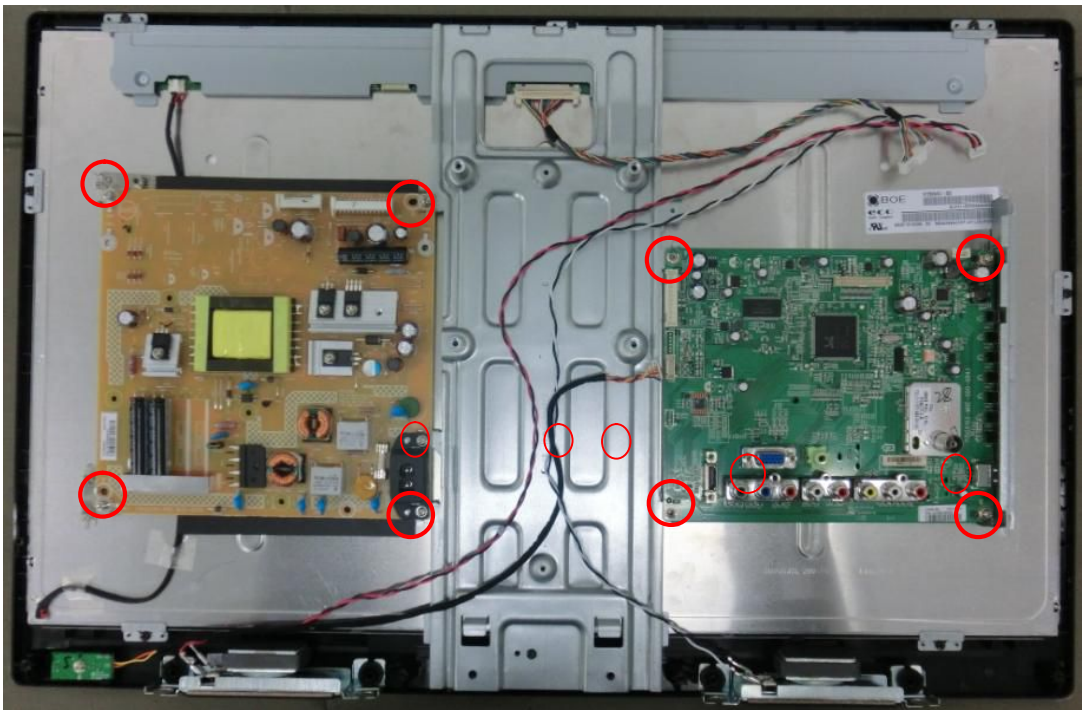

第六步：移除**标注的边铁**。

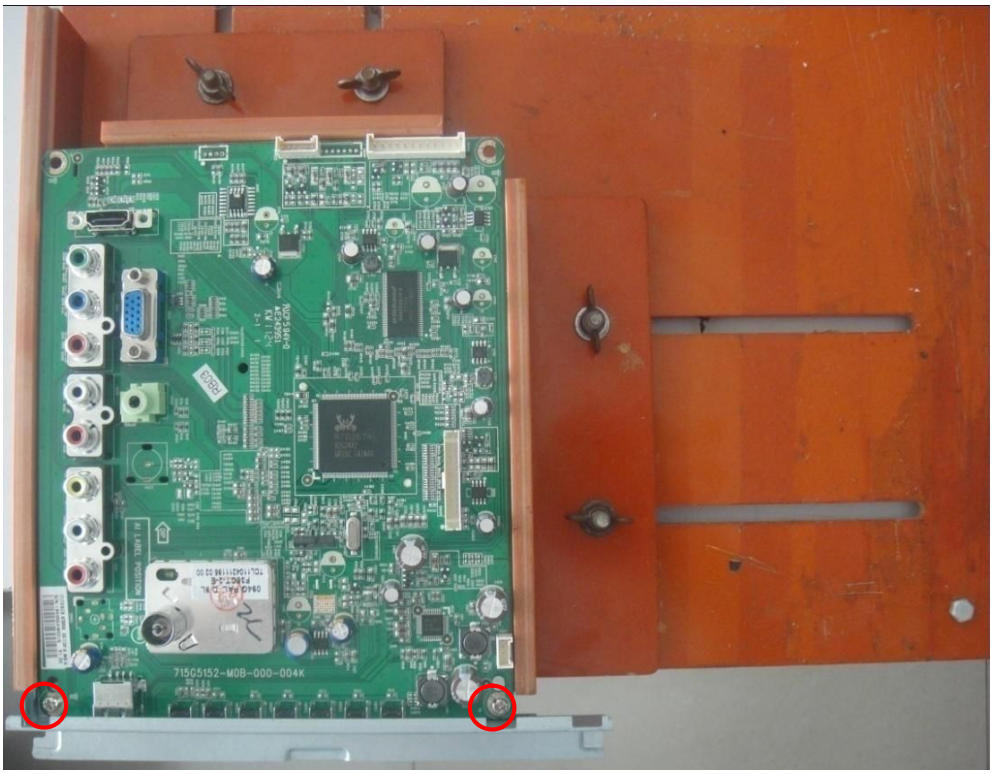

第七步：移除**铁件**。

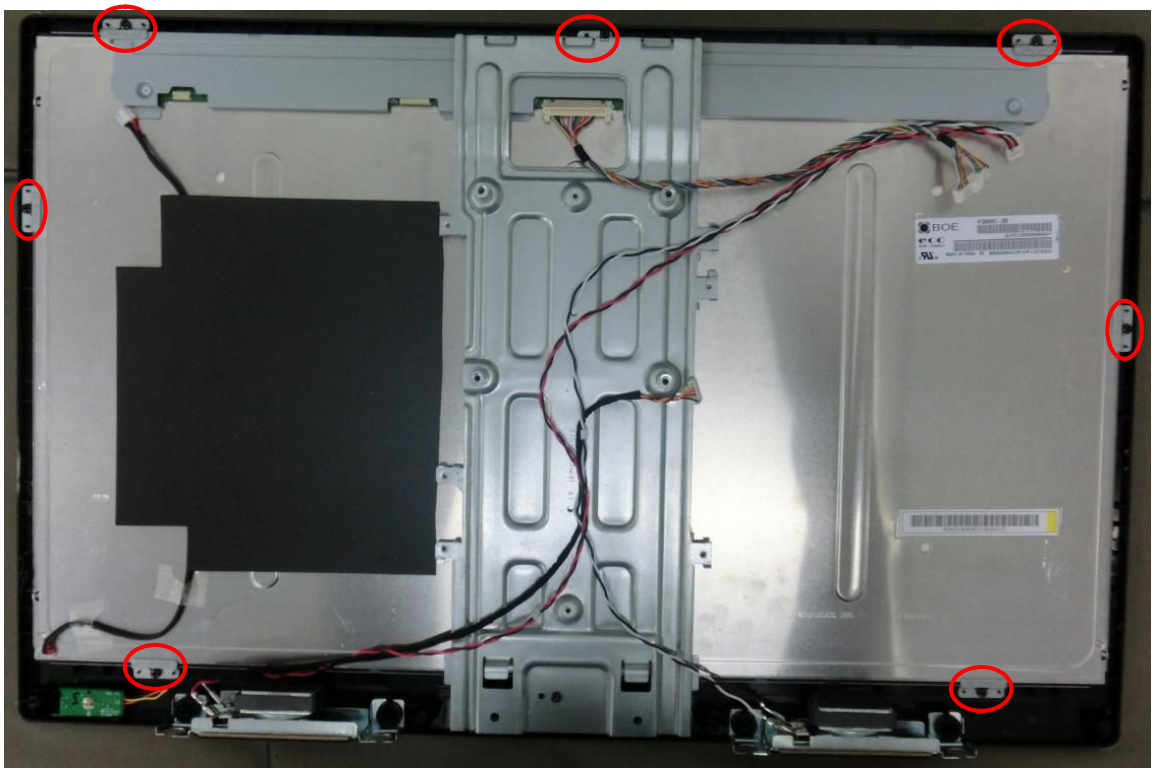

第八步：移除 **PANEL**。

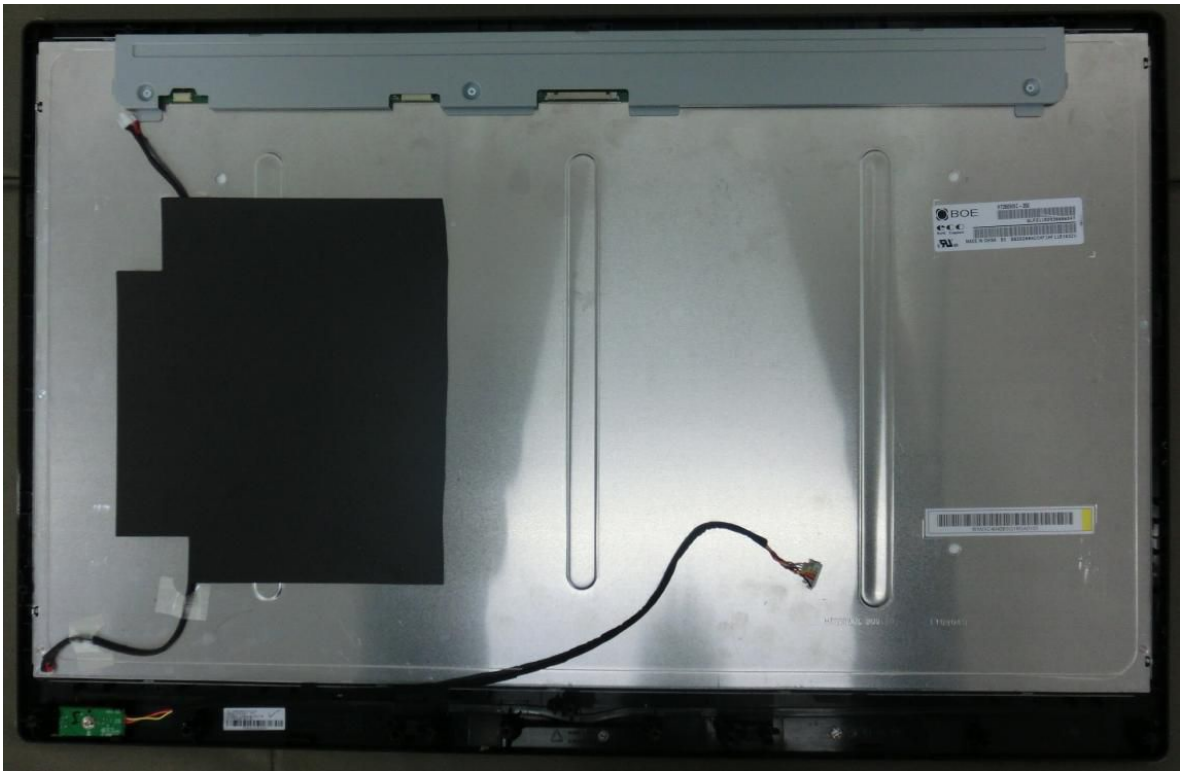

第九步：前框组件。

8.故障处理流程

注：此 3120 系列机种的 KEY 板被集成在主板中。

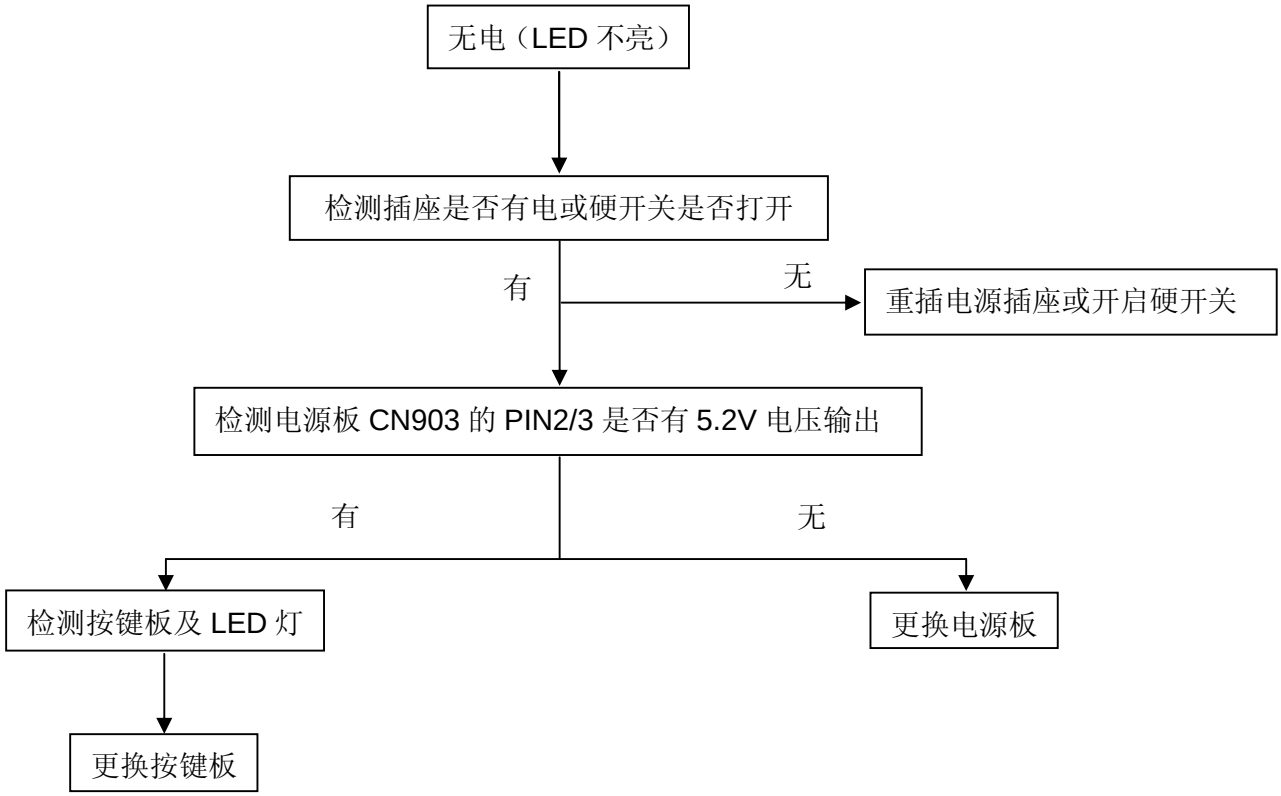

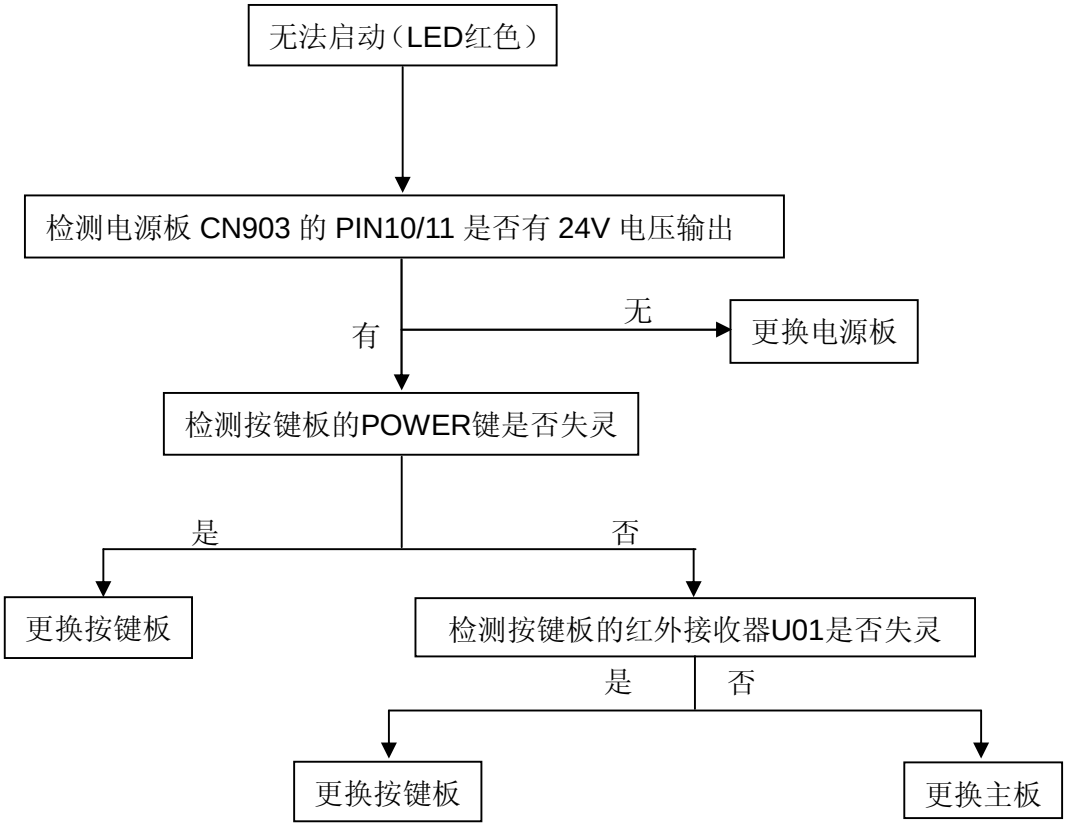

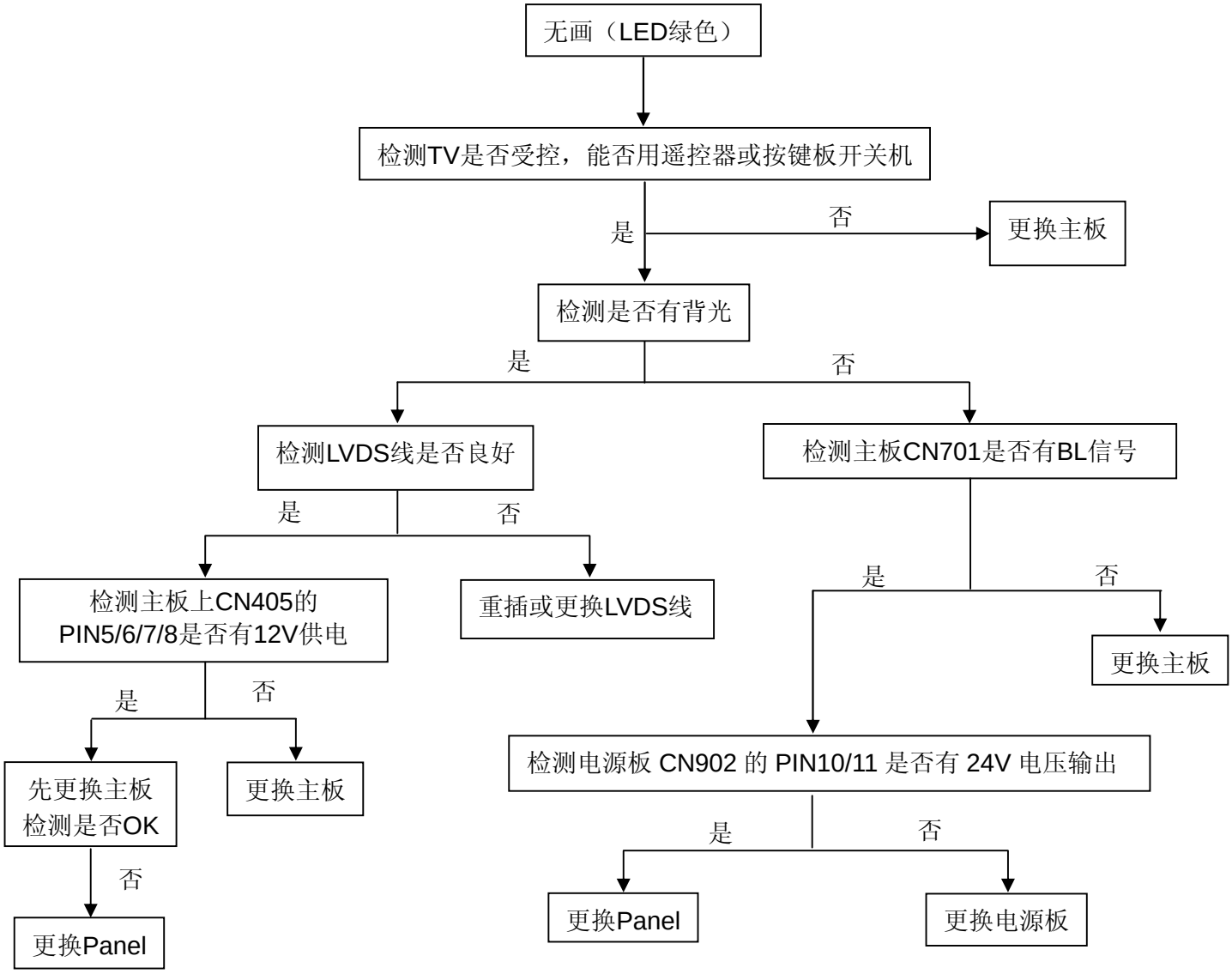
无画（LED绿色）
检测TV是否受控，能否用遥控器或按键板开关机
是
否
更换主板
检测是否有背光
是
否
检测LVDS线是否良好
检测主板CN701是否有BL信号
是
否
检测主板上CN405的
PIN5/6/7/8是否有12V供电
重插或更换LVDS线
是
否
更换主板
是
否
先更换主板
检测是否OK
更换主板
否
更换Panel
检测电源板 CN902 的 PIN10/11 是否有 24V 电压输出
是
否
更换Panel
更换电源板

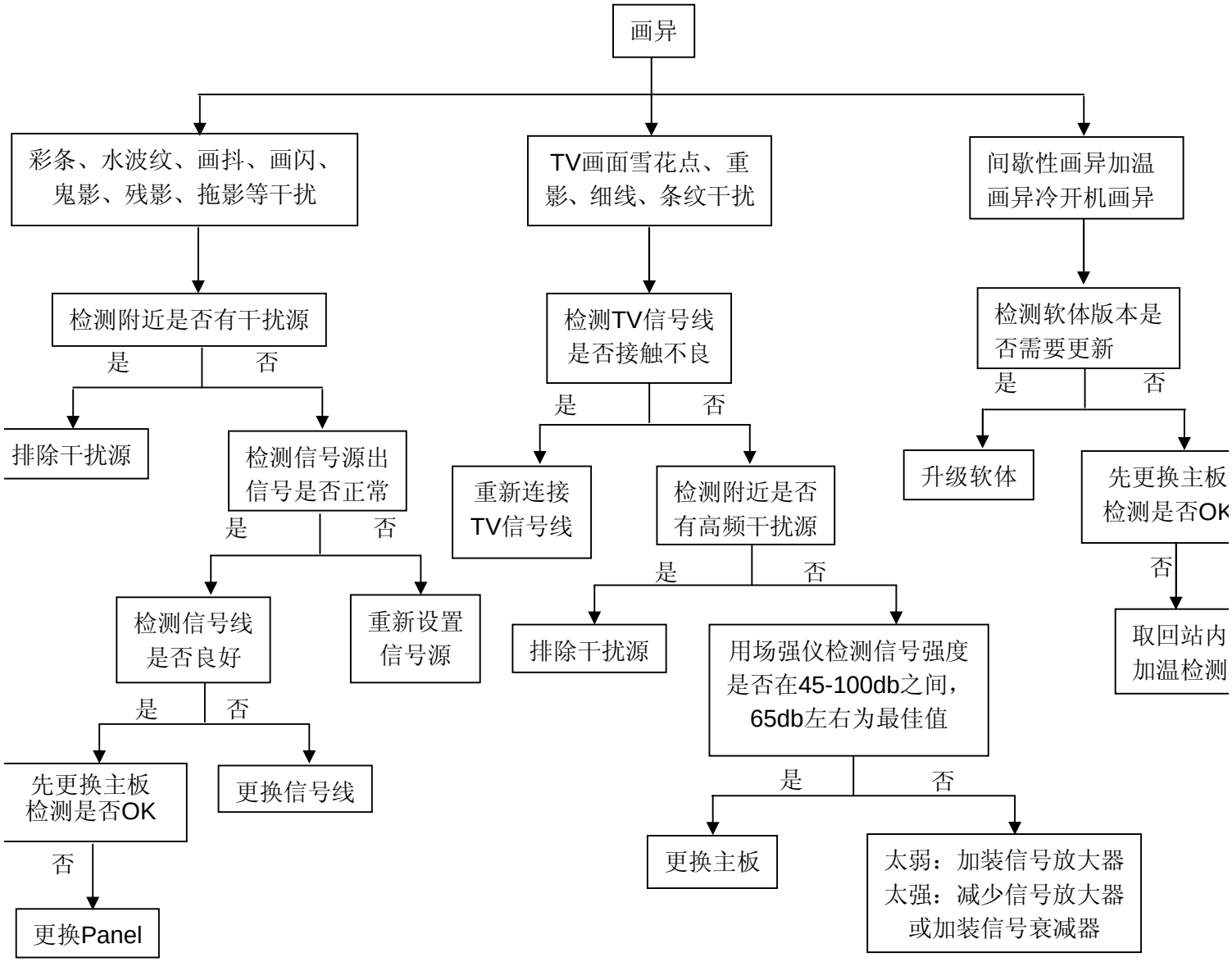
画异
彩条、水波纹、画抖、画闪、鬼影、残影、拖影等干扰
TV画面雪花点、重影、细线、条纹干扰
间歇性画异加温画异冷开机画异
检测附近是否有干扰源
是
否
排除干扰源
检测信号源出信号是否正常
是
否
检测信号线是否良好
是
否
先更换主板检测是否OK
否
更换Panel
更换信号线
重新设置信号源
检测TV信号线是否接触不良
是
否
重新连接TV信号线
检测附近是否有高频干扰源
是
否
排除干扰源
用场强仪检测信号强度是否在45-100db之间，65db左右为最佳值
是
否
更换主板
太弱：加装信号放大器
太强：减少信号放大器
或加装信号衰减器
检测软体版本是否需要更新
是
否
升级软体
先更换主板检测是否OK
否
取回站内加温检测

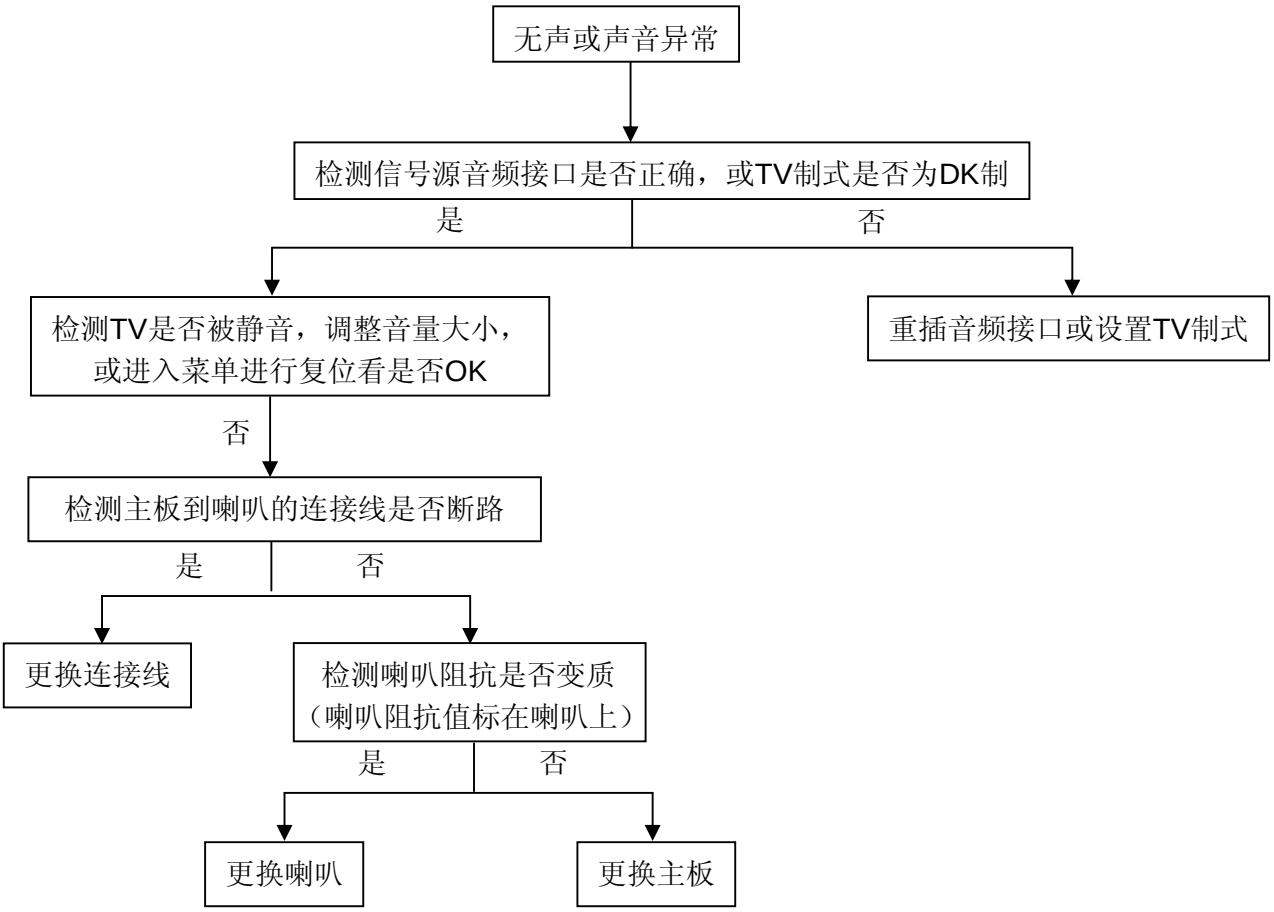
无声或声音异常
检测信号源音频接口是否正确，或TV制式是否为DK制
是
否
检测TV是否被静音，调整音量大小，或进入菜单进行复位看是否OK
重插音频接口或设置TV制式
否
检测主板到喇叭的连接线是否断路
是
否
更换连接线
检测喇叭阻抗是否变质（喇叭阻抗值标在喇叭上）
是
否
更换喇叭
更换主板

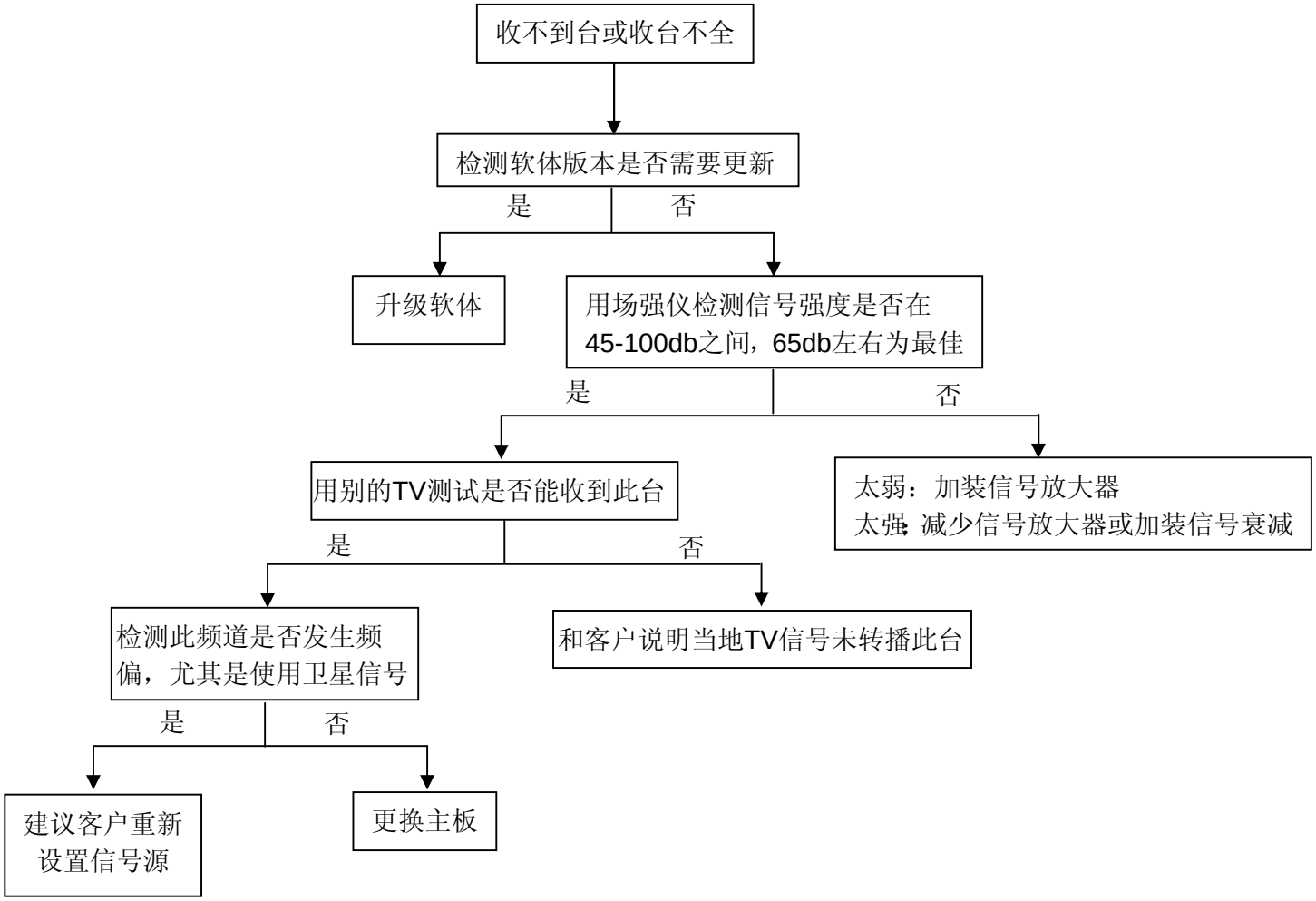
收不到台或收台不全
检测软体版本是否需要更新
是
否
升级软体
用场强仪检测信号强度是否在45-100db之间，65db左右为最佳
是
否
用别的TV测试是否能收到此台
太弱：加装信号放大器
太强：减少信号放大器或加装信号衰减
是
否
检测此频道是否发生频偏，尤其是使用卫星信号
和客户说明当地TV信号未转播此台
是
否
建议客户重新设置信号源
更换主板

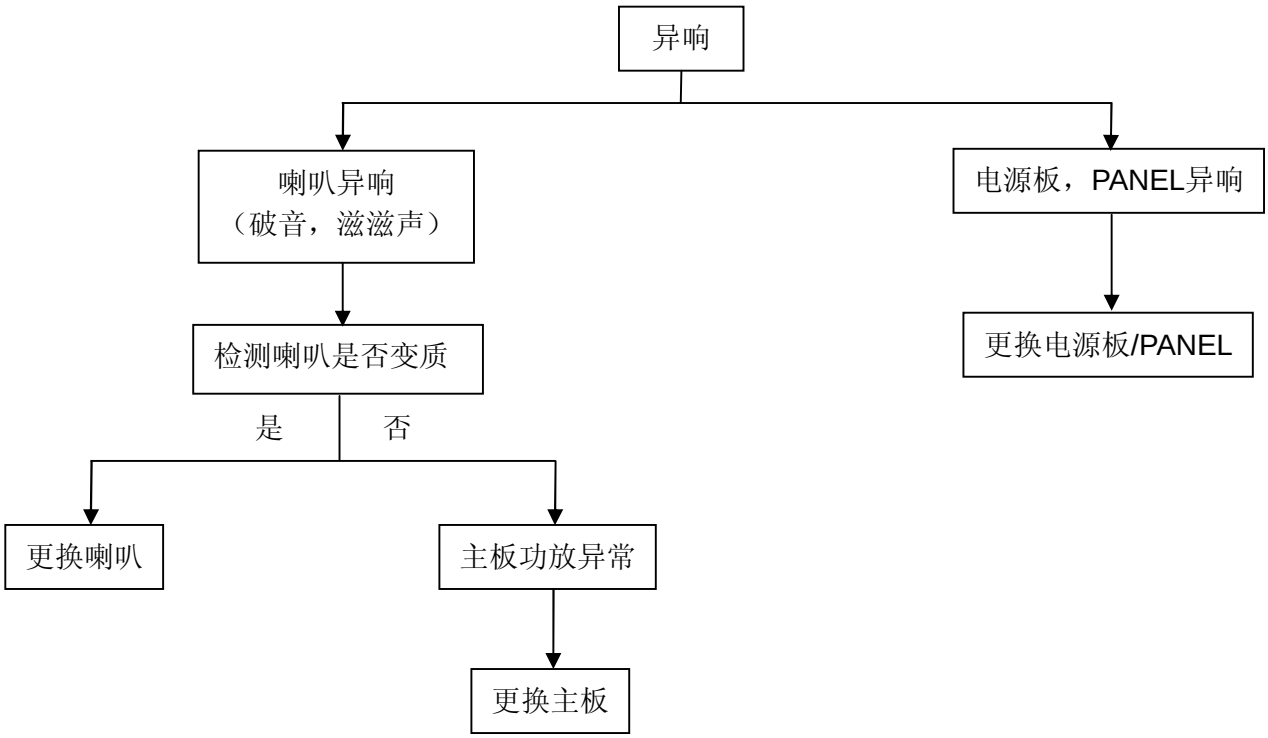
异响
喇叭异响
（破音，滋滋声）
电源板，PANEL异响
检测喇叭是否变质
更换电源板/PANEL
是
否
更换喇叭
主板功放异常
更换主板

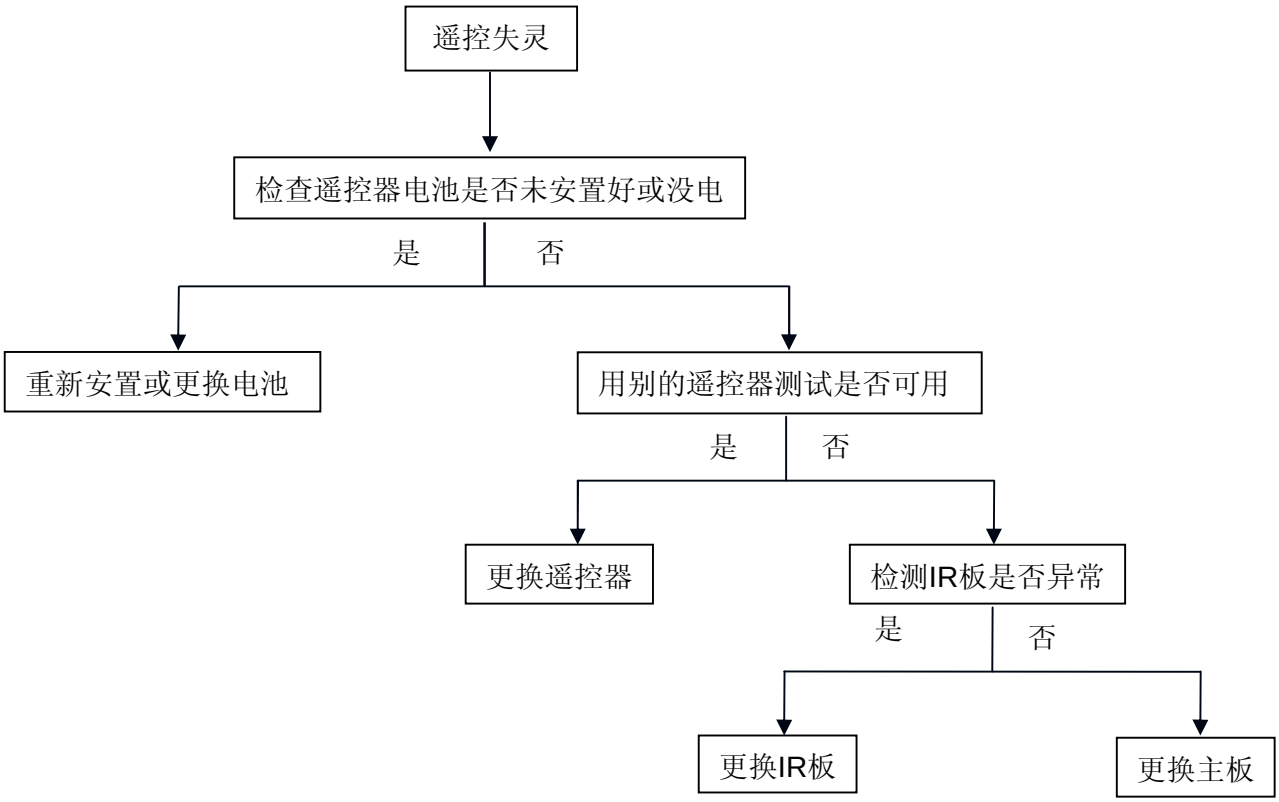
遥控失灵
检查遥控器电池是否未安置好或没电
是
否
重新安置或更换电池
用别的遥控器测试是否可用
是
否
更换遥控器
检测IR板是否异常
是
否
更换IR板
更换主板

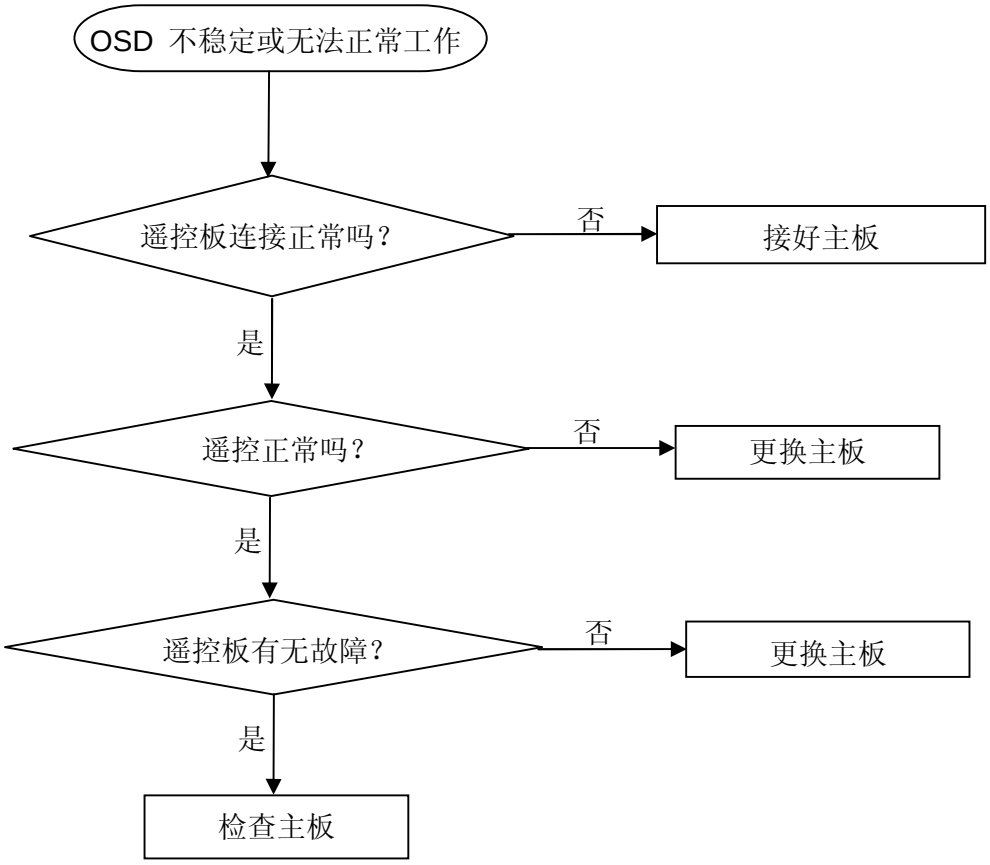
OSD 不稳定或无法正常工作
遥控板连接正常吗？
否
接好主板
是
遥控正常吗？
否
更换主板
是
遥控板有无故障？
否
更换主板
是
检查主板

9.主要 IC 管脚及内部框图

LD7750RGR SOP-7

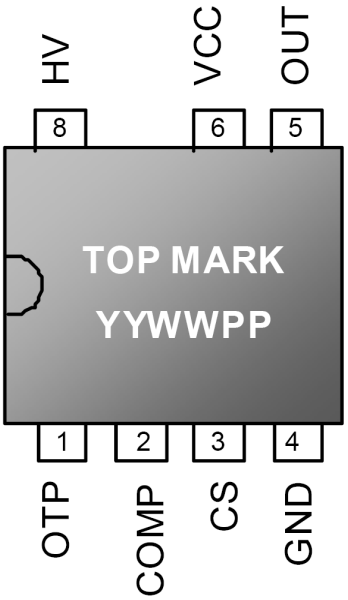

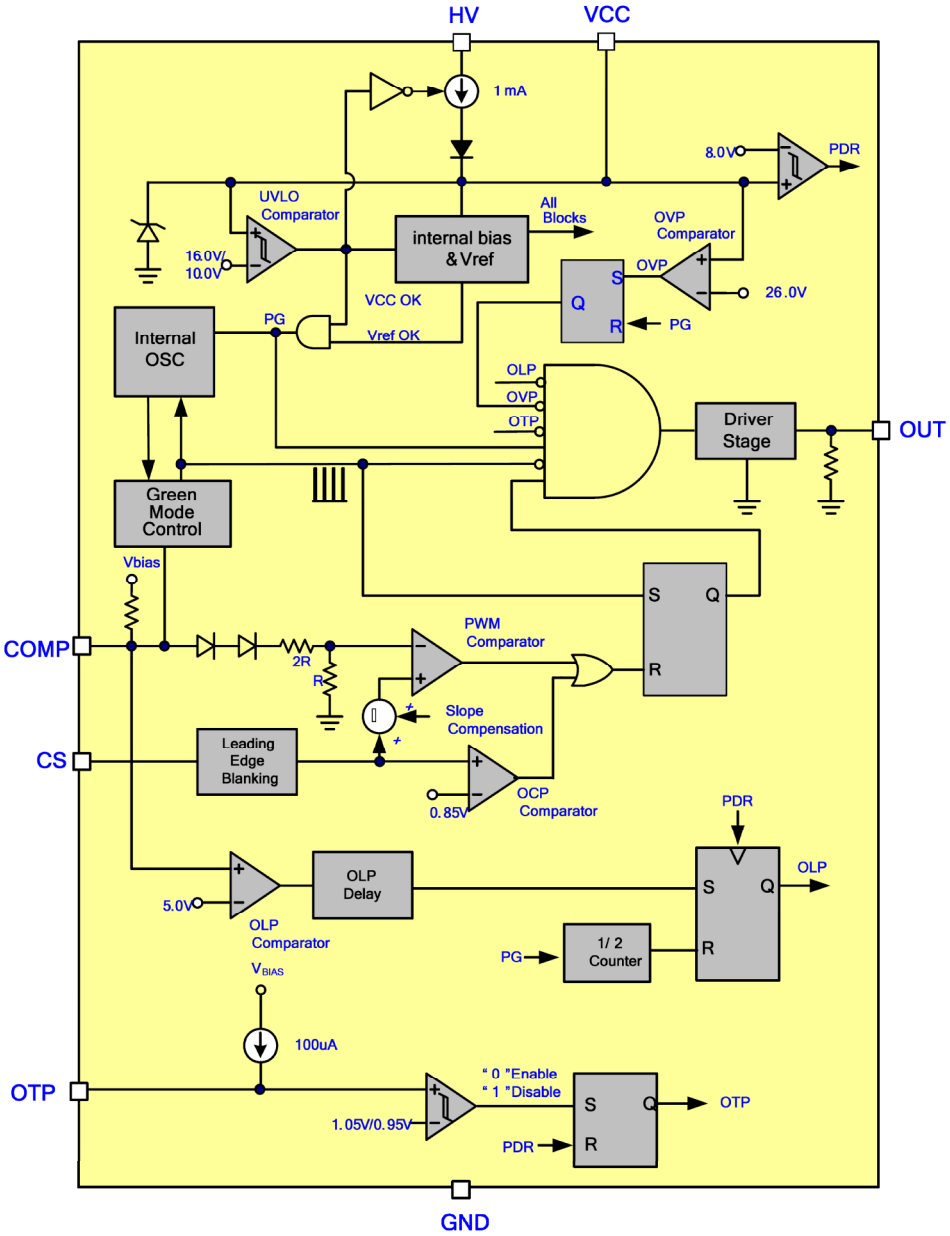

IC R2A15112FP HTQFP48

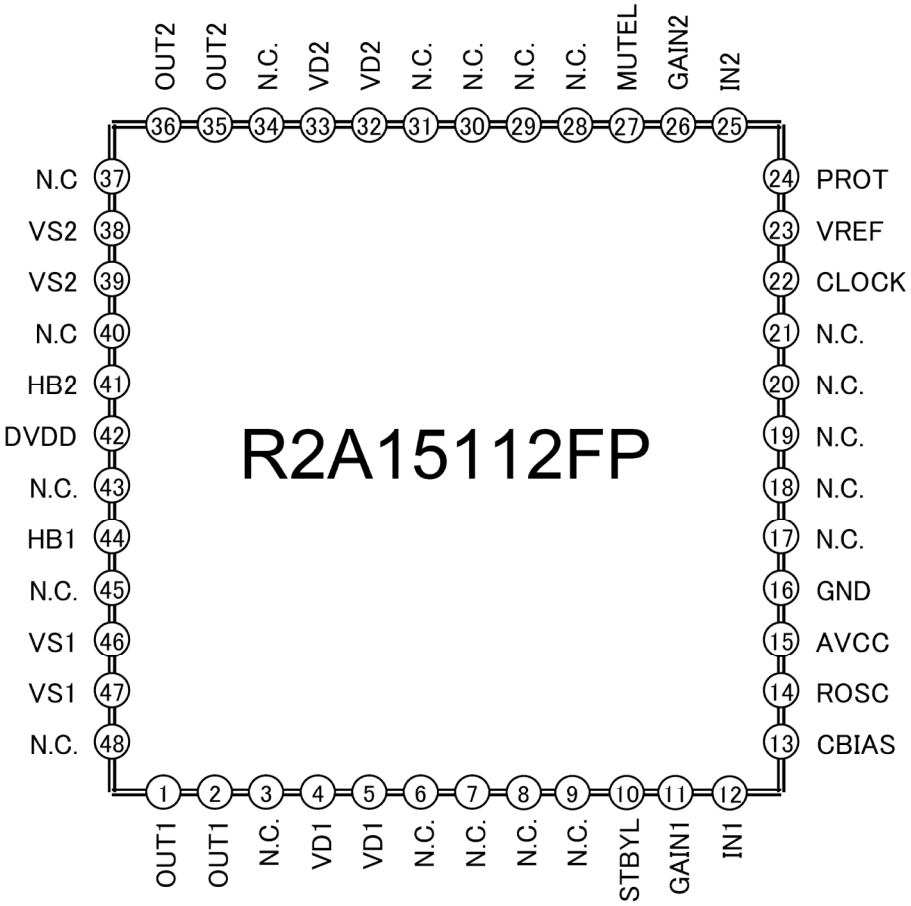

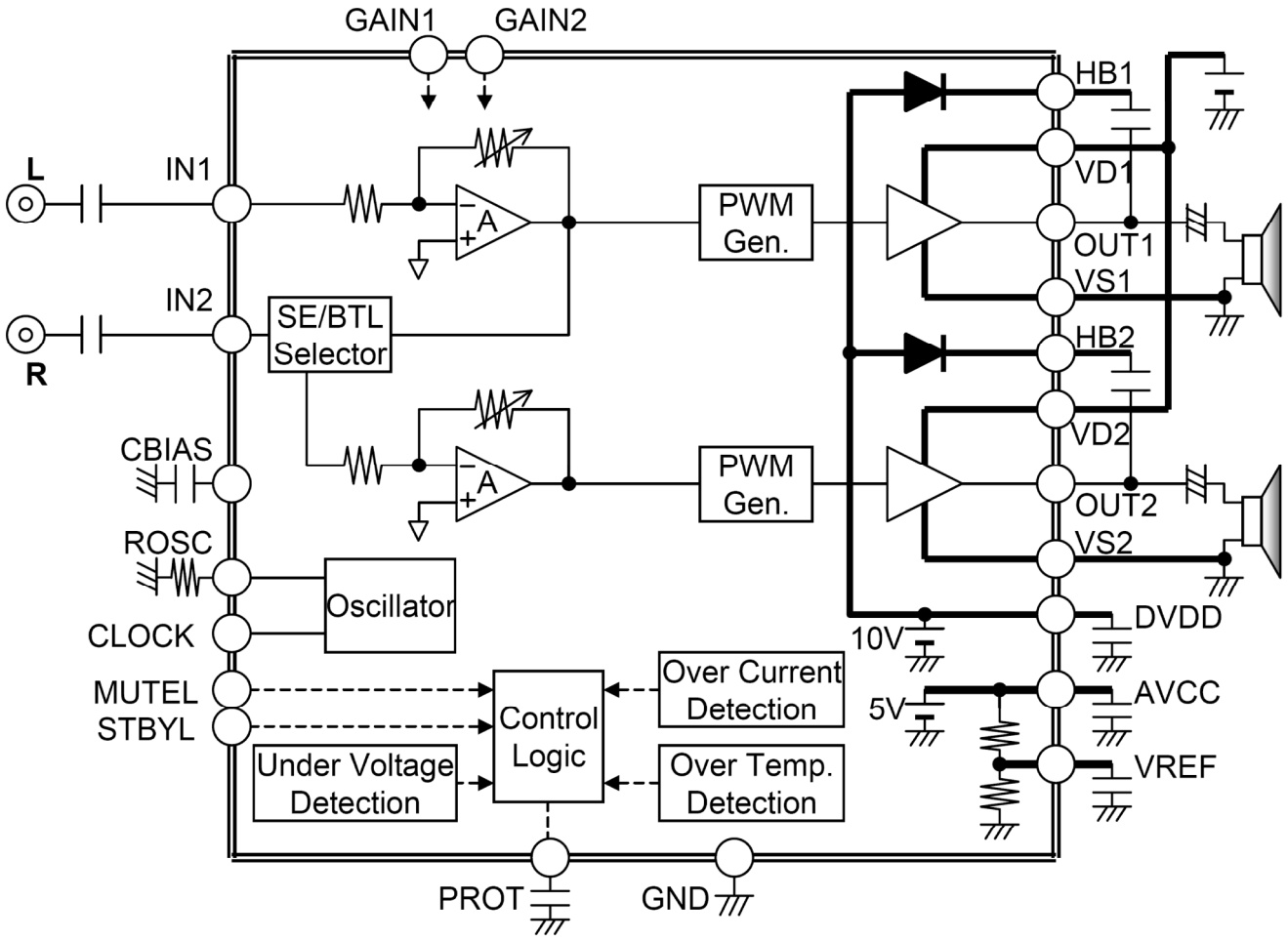
GAIN1
GAIN2
HB1
L
IN1
VD1
A
PWM
Gen.
OUT1
VS1
IN2
SE/BTL
Selector
HB2
R
VD2
CBIAS
A
PWM
Gen.
OUT2
ROSC
VS2
Oscillator
DVDD
CLOCK
10V
Over Current
Detection
MUTEL
Control
Logic
5V
AVCC
STBYL
Under Voltage
Detection
Over Temp.
Detection
VREF
PROT
GND

10. BOM

注意: 以下料件信息仅供参考，如有变更，恕不另行通知，请到 http://cs.tpv.com.cn 获取最新信息。

E26BKKNDBVPHN

点位	组件	对象描述	备注
	052G 1211 B	Conductive Tape 85mm *40mm *0.09mm (单导)	
SP01	078G0110574 K	SPEAKER 8 OHM 11W 132X27mm 0 NO	
	089G214A15N HL	AC POWER CORD 1500mm	
ECN701	095G801313DY15	HARNESS 12P-13P 230mm	
ECN701	095G801313WY15	HARNESS 12P-13P 200mm	2nd source
ECN402	095G8014 6RY05	HARNESS 6P-4P 420mm	2nd source
ECN402	095G8014 6WY05	HARNESS 6P-4P 420mm	
ECN902	095G801414WY27	HARNESS 14P-12P 120mm	2nd source
ECN902	095G801414XY27	HARNESS 14P-12P 120mm	
ECN405	095G8018 3XY15	HARNESS 30P-30P 260mm	
	098GR8BD2NCPHC	REMOTE philips RL58F	
	0M1G 930 6 47 CR3	SCREW 3x6	
	0M1G1730 8120	SCREW 3x8	
	0M1G1730 10120	SCREW 3x10	
	0Q1G 330 6120	SCREW 42A9930001	
	0Q1G 330 8120	SCREW	
	0Q1G 940 16 47 CR3	SCREW 4x16	
	0Q1G 940 18 47 CR3	screw	
	0Q1G1030 12 47 CR3	SCREW	
ECN601	395G801404LY05	HARNESS 4P-B&R+B&W 650/550mm	2nd source
ECN601	395G801404XY05	HARNESS 4P-B&R+B&W 650/550mm	
E750	750TBK260WC212N000	LCD HT260WXC-200 HF BOE	
	756TXBCB0KD1260001	MAIN BOARD-CBPFBK1DXL	
SMTF-U404	100TPRBF001D1X	MCU ASS'Y-056G2233 2	
	ADTV12407AE4	POWER BOARD	
	040G 45762412B	CBPC LABEL	
GND4	009G6005 1 GP	GND TERMINAL	
GND3	009G6005 1 GP	GND TERMINAL	
GND2	009G6005 1 GP	GND TERMINAL	
GND1	009G6005 1 GP	GND TERMINAL	
CN902	033G380212B YH	wafer 12P 2.0 DIP	
IC9102	056G 139 3A	PC123Y22FZOF SHARP	
RV9901	061G 46561 WB	VARISTOR 560V 10% 14	
C9901	063G107K474AUZ	CAP X2 470NF 10% 305V	
C9907	063G107K474AUZ	CAP X2 470NF 10% 305V	
C9102	067G 42Z47015K	EC 47UF 20% 450V LF 10*50	
C9101	067G 42Z47015K	EC 47UF 20% 450V LF 10*50	
C9131	067G215S3316KV	EC 330uF M 35V 10*12mm	
L9902	073G 174270 X	LINE FILTER 12MH MIN 3LFT18106-123M-1	
L9901	073G 174270 X	LINE FILTER 12MH MIN 3LFT18106-123M-1	
L9101	073G 253 91 H	IND CHOKE 3.5uH+-10% DADONG	
L9102	073G 253 91 H	IND CHOKE 3.5uH+-10% DADONG	

L9103	073G 253 91 H	IND CHOKE 3.5uH+-10% DADONG	
CN901	087G 50147C HC	AC socket V/T 2P DB-8-01 H=14mm	
BD901	093G 50460938	BRIDGE TS6B06G-05-X0 6A 800V KBJ	
D9106	093G 60939	DIODE SR815-01 8A/150V DO-201AD	
CN901	0Q1G 340 8140	SCREW Q1-SELF TAPING SCREW :Q x8.0	
CN903	311GW250B13BBX	WAFER 2.5mm 13P R/A 35mm 7mm	
NR9901	361G0058139MYW007A	NTCR 1.3R 20% 3.1W SCK131R37MTY501	
NR9902	361G0058139MYW007A	NTCR 1.3R 20% 3.1W SCK131R37MTY501	
T9101	380GL32P097YS0	X'FMR 370UH 10% 10UH EFD43 YS04160421	
	705TXB57894	Q9101 ASS'Y	
Q9101	057G 667956	MOSFET TK13A65U(STA4,X.M) 13A 650V SC-67	
	0M1G1730 8120	SCREW 3x8	
HS9101	Q90G0219 2	HEAT SINK	
	705TXB84006	FUSE ASS'Y	
F901	084G 34 14	FUSE CLIP 5*20mm	
F901	084G 41 3	T3.15AH250V 02153.15 LITTLEFUSE	
	705TXB93847	D9104 ASS'Y	
D9104	093G1506 2	SCHOTTKY FMW-2156 15A 60V TO-220	
	0M1G1730 8120	SCREW 3x8	
HS9103	Q90G0219 2	HEAT SINK	
	705TXB93888	D9107 ASS'Y	
IC9104	056G 563 74	LDO KIA278R12PI-UP	
D9107	093G 52 57	RECTIFIER FMXA-2202S 20A 200V TO-220F	
	0M1G1730 8120	SCREW 3x8	
HS9102	Q90G0219 3	HEAT SINK	
R9151	061G08051002FF	RST CHIPR 10KOHM +-1% 1/8W FENGHUA	
R9151	061G08051002FT	RST CHIP 10K 1/8W 1%	
R9154	061G0805102 JI	RST 0805 1K 5% 1/8W	
R9154	061G0805102 JT	RST CHIPR 1K OHM +- 5% 1/8W TZAI YUAN	
R9148	061G08051302FF	RST CHIPR 13KOHM +-1% 1/8W FENGHUA	
R9148	061G08051302FI	RST CHIPR 13KOHM +-1% 1/8W TA-I	
R9150	061G08056203FF	RST CHIPR 620KOHM +-1% 1/8W FENGHUA	
R9150	061G08056203FT	RST CHIP 620K 1/8W 1%	
R9140	061G1206102 JF	RST CHIPR 1KOHM +-5% 1/4W FENGHUA	
R9120	061G1206301 JF	RST CHIPR 300 OHM +-5% 1/4W fenghua	
R9119	061G1206301 JF	RST CHIPR 300 OHM +-5% 1/4W fenghua	
R9118	061G1206301 JF	RST CHIPR 300 OHM +-5% 1/4W fenghua	
R9117	061G1206301 JF	RST CHIPR 300 OHM +-5% 1/4W fenghua	
R9117	061G1206301 JT	RST CHIPR 300 OHM +-5% 1/4W TZAI YUAN	
R9118	061G1206301 JT	RST CHIPR 300 OHM +-5% 1/4W TZAI YUAN	
R9119	061G1206301 JT	RST CHIPR 300 OHM +-5% 1/4W TZAI YUAN	
R9120	061G1206301 JT	RST CHIPR 300 OHM +-5% 1/4W TZAI YUAN	
R9903	061G1206334 JF	RST CHIPR 330KOHM +-5% 1/4W FENGHUA	
R9902	061G1206334 JF	RST CHIPR 330KOHM +-5% 1/4W FENGHUA	
R9901	061G1206334 JF	RST CHIPR 330KOHM +-5% 1/4W FENGHUA	
R9901	061G1206334 JI	RST 330K OHM 5% 1/4W TA-I	

R9902	061G1206334 JI	RST 330K OHM 5% 1/4W TA-I	
R9903	061G1206334 JI	RST 330K OHM 5% 1/4W TA-I	
R9162	061G1206391 JF	RST CHIPR 390 OHM +-5% 1/4W FENGHUA	
R9161	061G1206391 JF	RST CHIPR 390 OHM +-5% 1/4W FENGHUA	
R9160	061G1206391 JF	RST CHIPR 390 OHM +-5% 1/4W FENGHUA	
R9158	061G1206391 JF	RST CHIPR 390 OHM +-5% 1/4W FENGHUA	
R9125	061G1206391 JF	RST CHIPR 390 OHM +-5% 1/4W FENGHUA	
R9122	061G1206391 JF	RST CHIPR 390 OHM +-5% 1/4W FENGHUA	
R9121	061G1206391 JF	RST CHIPR 390 OHM +-5% 1/4W FENGHUA	
R9121	061G1206391 JT	RST CHIPR 390 OHM 1/4W TZAI YUAN	
R9122	061G1206391 JT	RST CHIPR 390 OHM 1/4W TZAI YUAN	
R9125	061G1206391 JT	RST CHIPR 390 OHM 1/4W TZAI YUAN	
R9158	061G1206391 JT	RST CHIPR 390 OHM 1/4W TZAI YUAN	
R9160	061G1206391 JT	RST CHIPR 390 OHM 1/4W TZAI YUAN	
R9161	061G1206391 JT	RST CHIPR 390 OHM 1/4W TZAI YUAN	
R9162	061G1206391 JT	RST CHIPR 390 OHM 1/4W TZAI YUAN	
C9121	065G1206102B2K 3	CAP 1206 1NF 10% 630V X7R	
C9121	065G1206102B2K Y	MLCC 1206 1000pF 630V X7R +-10% YAGEO	
IC9105	056G 158501	IC AS431AN-E1 SOT23	
IC9101	056G 379190	AC/DC CONVERTER LD7750RGR SOP-7	
Q9105	057G 417 4	PMBS3904/PHILIPS-SMT(04)	
Q9113	057G 417 4	PMBS3904/PHILIPS-SMT(04)	
Q9111	057G 417 4	PMBS3904/PHILIPS-SMT(04)	
Q9104	057G 417 6	PMBS3906/PHILIPS-SMT(06)	
Q9110	057G 417 6	PMBS3906/PHILIPS-SMT(06)	
Q9107	057G 763 33	MOSFET AOD409 18 30 TO-252	
Q9112	057G 763 33	MOSFET AOD409 18 30 TO-252	
Q9108	057G 763904	TRA FET 2N7002 SOT-23 PHILIPS	
R9168	061G08051001FT	RST CHIP 1K 1/8W 1%	
R9134	061G08051003FF	RST CHIPR 100KOHM +-1% 1/8W FENGHUA	
R9137	061G08051003FF	RST CHIPR 100KOHM +-1% 1/8W FENGHUA	
R9138	061G08051003FF	RST CHIPR 100KOHM +-1% 1/8W FENGHUA	
R9152	061G08051003FT	RST CHIP 100K 1/8W 1%	
R9138	061G08051003FT	RST CHIP 100K 1/8W 1%	
R9137	061G08051003FT	RST CHIP 100K 1/8W 1%	
R9134	061G08051003FT	RST CHIP 100K 1/8W 1%	
R9167	061G08051003FT	RST CHIP 100K 1/8W 1%	
R9145	061G0805101 JF	RST 0805 100R 5% 1/8W	
R9164	061G0805101 JF	RST 0805 100R 5% 1/8W	
R9145	061G0805101 JT	RST CHIP 100R 1/8W 5% TZAI YUAN	
R9164	061G0805101 JT	RST CHIP 100R 1/8W 5% TZAI YUAN	
R9147	061G0805102 JF	RST CHIPR 1K OHM +-5% 1/8W FENGHUA	
R9139	061G0805102 JF	RST CHIPR 1K OHM +-5% 1/8W FENGHUA	
R9147	061G0805102 JT	RST CHIPR 1K OHM +- 5% 1/8W TZAI YUAN	
R9139	061G0805102 JT	RST CHIPR 1K OHM +- 5% 1/8W TZAI YUAN	
R9155	061G0805103 JF	RST CHIPR 10K OHM +-5% 1/8W FENGHUA	
R9133	061G0805103 JF	RST CHIPR 10K OHM +-5% 1/8W FENGHUA	

R9132	061G0805103 JF	RST CHIPR 10K OHM +-5% 1/8W FENGHUA	
R9128	061G0805103 JF	RST CHIPR 10K OHM +-5% 1/8W FENGHUA	
R9107	061G0805103 JF	RST CHIPR 10K OHM +-5% 1/8W FENGHUA	
R9166	061G0805103 JT	RST 0805 10K 5% 1/8W	
R9129	061G0805103 JT	RST 0805 10K 5% 1/8W	
R9155	061G0805103 JT	RST 0805 10K 5% 1/8W	
R9133	061G0805103 JT	RST 0805 10K 5% 1/8W	
R9132	061G0805103 JT	RST 0805 10K 5% 1/8W	
R9128	061G0805103 JT	RST 0805 10K 5% 1/8W	
R9107	061G0805103 JT	RST 0805 10K 5% 1/8W	
R9108	061G0805104 JF	RST CHIPR 100KOHM +-5% 1/8W FENGHUA	
R9108	061G0805104 JT	RST CHIPR 100KOHM +- 5% 1/8W TZAI YUAN	
R9146	061G08051501FT	RST CHIPR 1K5 +-1% 1/8W TZAI YAUN	
R9143	061G08052702FF	RST CHIPR 27KOHM +-1% 1/8W FENGHUA	
R9143	061G08052702FT	RST CHIP 27K 1/8W 1%	
R9144	061G08053001FF	RST CHIPR 3KOHM +-1% 1/8W	
R9144	061G08053001FT	RST CHIP R 3K 1/8W +/-1%	
R9105	061G0805330 JT	RST CHIP 33R 1/8W 5% TZAI YUAN	
R9157	061G0805333 JF	RST CHIPR 33KOHM +-5% 1/8W FENGHUA	
R9157	061G0805333 JT	RST CHIP 33K 1/8W 5% TZAI YUAN	
R9106	061G0805470 JT	RST CHIPR 47OHM +-5% 1/8W TZAI YUAN	
R9106	061G0805470 JY	RST CHIPR 47R +-5% 1/8W YAGEO	
R9156	061G08054702FF	RST CHIPR 47KOHM +-1% 1/8W FENGHUA	
R9156	061G08054702FT	RST CHIP 47K 1/8W 1%	
R9109	061G0805471 JF	RST CHIPR 470 OHM +-5% 1/8W FENGHUA	
R9153	061G0805471 JI	RST 0805 470R 5% 1/8W	
R9109	061G0805471 JT	RST CHIPR 470OHM +-5% 1/8W TZAI YUAN	
R9169	061G0805752 JT	RST CHIPR 7K5 +-5% 1/8W TZAI YUAN	
RJ9101	061G1206000 JF	RST CHIPR MAX0R05 1/4W FENGHUA	
RJ9102	061G1206000 JF	RST CHIPR MAX0R05 1/4W FENGHUA	
RJ9103	061G1206000 JF	RST CHIPR MAX0R05 1/4W FENGHUA	
RJ9101	061G1206000 JT	RST CHIPR MAX0R05 1/4W TZAI YUAN	
RJ9102	061G1206000 JT	RST CHIPR MAX0R05 1/4W TZAI YUAN	
RJ9103	061G1206000 JT	RST CHIPR MAX0R05 1/4W TZAI YUAN	
RJ9101	061G1206000 JY	RST CHIPR MAX0R05 1/4W YAGEO	
RJ9102	061G1206000 JY	RST CHIPR MAX0R05 1/4W YAGEO	
RJ9103	061G1206000 JY	RST CHIPR MAX0R05 1/4W YAGEO	
R9110	061G1206100 JF	RST CHIPR 10 OHM +-5% 1/4W FENGHUA	
R9112	061G1206339 JT	RST CHIPR 3.3 OHM +-5% 1/4W TZAI YUAN	
R9165	061G12063903FF	RST CHIPR 390K OHM +-1% 1/4W FENGHUA	
R9114	061G1206470 JF	RST CHIPR 47 OHM +-5% 1/4W FENGHUA	
R9115	061G1206470 JF	RST CHIPR 47 OHM +-5% 1/4W FENGHUA	
R9116	061G1206470 JF	RST CHIPR 47 OHM +-5% 1/4W FENGHUA	
R9114	061G1206470 JT	RST CHIPR 47 OHM +-5% 1/4W TZAI YUAN	
R9115	061G1206470 JT	RST CHIPR 47 OHM +-5% 1/4W TZAI YUAN	
R9116	061G1206470 JT	RST CHIPR 47 OHM +-5% 1/4W TZAI YUAN	
R9113	061G1206519 JT	RST CHIPR 5.1 OHM +-5% 1/4W TZAI YUAN	

R9103	061G1206682 JF	RST CHIPR 6.8KOHM +-5% 1/4W FENGHUA	
R9102	061G1206682 JF	RST CHIPR 6.8KOHM +-5% 1/4W FENGHUA	
R9101	061G1206682 JF	RST CHIPR 6.8KOHM +-5% 1/4W FENGHUA	
R9103	061G1206682 JT	RST CHIPR 6.8 KOHM +-5% 1/4W TZAI YUAN	
R9102	061G1206682 JT	RST CHIPR 6.8 KOHM +-5% 1/4W TZAI YUAN	
R9101	061G1206682 JT	RST CHIPR 6.8 KOHM +-5% 1/4W TZAI YUAN	
C9128	065G080510232K F	CAP 0805 1000PF 10% 50V X7R	
C9128	065G080510232K Y	CAP CHIP 0805 1N 50V X7R +/-10%	
C9106	065G080510432K 3	CAP CHIP 0805 100N 50V X7R +/-10%	
C9134	065G080510432K 3	CAP CHIP 0805 100N 50V X7R +/-10%	
C9133	065G080510432K 3	CAP CHIP 0805 100N 50V X7R +/-10%	
C9132	065G080510432K 3	CAP CHIP 0805 100N 50V X7R +/-10%	
C9127	065G080510432K 3	CAP CHIP 0805 100N 50V X7R +/-10%	
C9124	065G080510432K 3	CAP CHIP 0805 100N 50V X7R +/-10%	
C9122	065G080510432K 3	CAP CHIP 0805 100N 50V X7R +/-10%	
C9118	065G080510432K 3	CAP CHIP 0805 100N 50V X7R +/-10%	
C9112	065G080510432K 3	CAP CHIP 0805 100N 50V X7R +/-10%	
C9105	065G080510432K 3	CAP CHIP 0805 100N 50V X7R +/-10%	
C9105	065G080510432K T	0.1UF K 50V X7R TAIYO YUDEN	
C9112	065G080510432K T	0.1UF K 50V X7R TAIYO YUDEN	
C9118	065G080510432K T	0.1UF K 50V X7R TAIYO YUDEN	
C9122	065G080510432K T	0.1UF K 50V X7R TAIYO YUDEN	
C9124	065G080510432K T	0.1UF K 50V X7R TAIYO YUDEN	
C9127	065G080510432K T	0.1UF K 50V X7R TAIYO YUDEN	
C9132	065G080510432K T	0.1UF K 50V X7R TAIYO YUDEN	
C9133	065G080510432K T	0.1UF K 50V X7R TAIYO YUDEN	
C9134	065G080510432K T	0.1UF K 50V X7R TAIYO YUDEN	
C9119	065G080510432K Y	CAP CHIP 0805 100N 50V X7R +/-10%	
C9135	065G080522031J Y	CAP CHIP 0805 22pF J 50V NP0	
C9109	065G080522332K F	CAP 0805 22NF K 50V X7R	
C9109	065G080522332K Y	CAP CHIP 0805 22N 50V X7R +/-10%	
C9129	065G080522432K F	CAP 0805 220NF 10% 50V X7R	
C9129	065G080522432K Y	CAP CHIP 0805 220N 50V X7R +/-10%	
C9108	065G080547131J F	CAP CHIP 0805 470PF J 50V NPO	
C9108	065G080547131J Y	CAP CHIP 0805 470P 50V NPO +/-5%	
C9114	065G080547432K 3	CAP 0805 470NF 10% 50V X7R	
C9114	065G080547432K T	CAP CHIP 0805 0.47UF K 50V X7R	
C9110	065G1206102B2K Y	MLCC 1206 1000pF 630V X7R +-10% YAGEO	
C9115	065G1206102B2K Y	MLCC 1206 1000pF 630V X7R +-10% YAGEO	
C9125	065G1206102B2K Y	MLCC 1206 1000pF 630V X7R +-10% YAGEO	
D9102	093G 60S934 T	DIODE SS0520 SOD-123	
D9111	093G 60S934 T	DIODE SS0520 SOD-123	
D9110	093G 60S934 T	DIODE SS0520 SOD-123	
IC9103	056G 158 12	Shunt Regulator KIA431A-AT/P TO-92	
R9159	061G208M10052T SY	RST MOF 10R 5% 1W	
C9910	065G306M1023SR	CAP Y1 1NF 20% 250V Y5U	
C9123	067G 4154716KT	EC 470UF 20% 35V 12.5*12	

C9116	067G 5153314KT	EC 330UF 20% 25V EJ1E331MPN1009RU	
ZD9106	093G 3998352T	TVS P6KE30A A0 30V 100A 600W DO-15	
D9103	093G 6026T52T	CTIFIER DIODE FR107	
J9106	095G 90 23	JUMPER WIRE	
J9123	095G 90 23	JUMPER WIRE	
J9124	095G 90 23	JUMPER WIRE	
J9125	095G 90 23	JUMPER WIRE	
C9126	367G415X3317KT	EC 330UF 20% 50V 12.5*12	
C9138	367G415X3317KT	EC 330UF 20% 50V 12.5*12	
C9137	367G415X3317KT	EC 330UF 20% 50V 12.5*12	
E715	715G5259P0HW200020	PWR PCB FR2 SS 195.5X190X1.6MM	
T9101	006G 31 4	1.7MM RIVET	
CN901	006G 31500	EYELET	
R9111	061G152M24852T SY	RST MOFR 0.24OHM +-5% 2WS SY	
C9912	065G 1K2219MT	CAP CER 220PF 10% 1KV R	
C9104	065G 1K22293S	CAP CER 2.2NF 10% 1KV R TAPING	
C9911	065G306K4712SR	CAP Y1 470PF 10% 250V Y5P	
C9904	065G306M1023SR	CAP Y1 1NF 20% 250V Y5U	
C9902	065G306M1023SR	CAP Y1 1NF 20% 250V Y5U	
C9111	067G 2044712KT A	CAP CS 470UF 20% 10V 10*7 2000 hr	
C9107	067G 3154707KT	EC 47UF 20% 50V ER1H470MPN1007RU	
C9130	067G 5154797KB	EC 4.7UF 20% 50V 5*11	
C9113	067G215C4713KT	EC 470 20% 16 8*9 EM	
C9117	067G215P2714KT	EC 270UF 20% 25V 10*9	
FB9102	071G 55 26 S	BEAD 3.5*6mm 127R 25% LB3.5¡Á0.8¡Á6-2	
FB9103	071G 55 29	FERRITE BEAD	
FB9101	071G 55 29	FERRITE BEAD	
F9101	084G 56 1	FUSE 2A 250V	
ZD9104	093G 3957752T	GDZJ6.2B	
ZD9103	093G 3958352T	ZENER GDZJ13B BY PANJIT	
ZD9101	093G 3995552T	DIODE GDZJ27B DO-35	
ZD9105	093G 3996052T	DIODE GDZJ20B DO-35	
D9109	093G 6451652T	1N4148	
D9105	093G 6451652T	1N4148	
D9108	093G 6451652T	1N4148	
D9101	093G110050152T	DIODE PR1007 1A/1000V 500ns DO-41	
J9115	095G 90 23	JUMPER WIRE	
J9114	095G 90 23	JUMPER WIRE	
J9113	095G 90 23	JUMPER WIRE	
J9112	095G 90 23	JUMPER WIRE	
J9111	095G 90 23	JUMPER WIRE	
J9110	095G 90 23	JUMPER WIRE	
J9109	095G 90 23	JUMPER WIRE	
J9108	095G 90 23	JUMPER WIRE	
J9107	095G 90 23	JUMPER WIRE	
J9105	095G 90 23	JUMPER WIRE	
J9104	095G 90 23	JUMPER WIRE	

J9103	095G 90 23	JUMPER WIRE	
J9901	095G 90 23	JUMPER WIRE	
J9101	095G 90 23	JUMPER WIRE	
J9102	095G 90 23	JUMPER WIRE	
J8102	095G 90 23	JUMPER WIRE	
J9118	095G 90 23	JUMPER WIRE	
J9119	095G 90 23	JUMPER WIRE	
J9120	095G 90 23	JUMPER WIRE	
J9121	095G 90 23	JUMPER WIRE	
J9122	095G 90 23	JUMPER WIRE	
J8110	095G 90 23	JUMPER WIRE	
R9104	361G152M39352T00SY	RST MOF 39K 5% 2W	
ZD9107	393G0039A5052T	ZENER GDZJ 39B 39V 0.5W DO-35 175C	
HS9105	Q85T0204101	SHIELD 10.5*50	
	040G 45762412B	CBPC LABEL	
CN701	033G327812D	CONN 2.5mm 12P V/T 32.5mm 6.6mm	
CN601	033G3802 4B Y	WAFER 2.0mm 4P	
CN402	033G3802 6B Y L	WAFER	
U106	053T 44501 HD	SAW FILTER HD-BF35 A3 DC	
C131	067G204S4704KV	CAP CS 47UF 20% 25V 8*7	
C131	067G204S4704LV	CAP CS 47UF 20% 25V 8*7 2000 hr	
C105	067G215H101 4C	EC 100UF 20% 25V SY 8*7	
C130	067G215H101 4C	EC 100UF 20% 25V SY 8*7	
C715	067G215H221 3C	EC 220UF 20% 16V 8*7	
C619	067G215S3316KV	EC 330uF M 35V 10*12mm	
C606	067G215S3316KV	EC 330uF M 35V 10*12mm	
C602	067G215S3316KV	EC 330uF M 35V 10*12mm	
C707	067G305S3316CV	EC 330UF 20% 35V 10*9	
C747	067G315M2213HV	EC 220UF 20% 16V 6.3*7	
SW001	077G602S 3A HJ	TACT SW 4P 5.85 200g TSDBYC2202	
SW002	077G602S 3A HJ	TACT SW 4P 5.85 200g TSDBYC2202	
SW003	077G602S 3A HJ	TACT SW 4P 5.85 200g TSDBYC2202	
SW004	077G602S 3A HJ	TACT SW 4P 5.85 200g TSDBYC2202	
SW005	077G602S 3A HJ	TACT SW 4P 5.85 200g TSDBYC2202	
SW006	077G602S 3A HJ	TACT SW 4P 5.85 200g TSDBYC2202	
SW007	077G602S 3A HJ	TACT SW 4P 5.85 200g TSDBYC2202	
CN106	088G 78F121XCL	RCA JACK V/T 4P W/R 1*2 H=8.6	
CN121	088G 78F131XCL	RCA JACK V/T 6P Y/W/R 1*3 H=8.6	
CN111	088G 78F135XCL	RCA JACK V/T 6P G/BL/R 1*3 H=8.6	
CN102	088G302F3G1VCL	PHONE JACK V/T 3P GREEN H=8.4	
CN101	088G353FFF3XCL	D-SUB CONN V/T 15P BLUE H=8.4mm	
TU101	094G PAL D 9L	TUNER CHINA F35CT-2-E	
CN405	311GW200C30AAL	WAFER 2.0MM 2*15P	
	709T5152 XM001	CONSUMPTIVE ASS'Y	
	055G 23520	IPA	
	055G 23524	WELDING FLUX WITHOUT PB	
	Q55G 100625	TIN STICK_LOW ARGENTUM	

C721	067G305S1013HB	EC 100uF 16V 6.3*7mm	
C623	067G305S1013HB	EC 100uF 16V 6.3*7mm	
C4222	067G305S1013HB	EC 100uF 16V 6.3*7mm	
C4205	067G305S1013HB	EC 100uF 16V 6.3*7mm	
C701	067G305S2213HB	EC 220UF 20% 16V 6.3*7	
C745	067G305S2213HB	EC 220UF 20% 16V 6.3*7	
C708	067G305S3316CT	EC 330UF 20% 35V KW 10*9	
	709T5152 XA001	CONSUMPTIVE ASS'Y	
U401	056G 562F09	SCALER RTD2674U-GR LQFP216	
U704	056G 563143	IC G1084T43Uf TO-252	
U703	056G 563153 HF	LDO AP1117DG-13 1A ADJ TO252-3L	
U701	056G 563344	DC/DC AT1529F11U 3.2A SOP-8	
U702	056G 563344	DC/DC AT1529F11U 3.2A SOP-8	
U105	056G 563519	IC G965-25ADJPIUF 1.8A SOP-8	
U402	056G 615130	DRAM W9425G6JH-4 256Mb TSOPII-66	
U602	056G 616518	IC R2A15112FP HTQFP48	
U101	056G 662 48	ESD PROTECT AZC399-04S.R7G SOT23-6L	
U102	056G 662 48	ESD PROTECT AZC399-04S.R7G SOT23-6L	
U404	056G2233 2	FLASH W25Q32BVSSIG 32Mb SOP-8	
Q405	057G 417511 HF	Tra MMBT3904G SOT-23	
Q705	057G 417511 HF	Tra MMBT3904G SOT-23	
Q704	057G 417511 HF	Tra MMBT3904G SOT-23	
Q703	057G 417511 HF	Tra MMBT3904G SOT-23	
Q701	057G 417511 HF	Tra MMBT3904G SOT-23	
Q406	057G 417511 HF	Tra MMBT3904G SOT-23	
Q504	057G 417511 HF	Tra MMBT3904G SOT-23	
Q603	057G 417511 HF	Tra MMBT3904G SOT-23	
Q602	057G 417511 HF	Tra MMBT3904G SOT-23	
Q402	057G 417512 HF	TRA MMBT3906G -0.2A/-40V SOT-23	
Q601	057G 417512 HF	TRA MMBT3906G -0.2A/-40V SOT-23	
Q401	057G 417512 HF	TRA MMBT3906G -0.2A/-40V SOT-23	
Q106	057G 417512 HF	TRA MMBT3906G -0.2A/-40V SOT-23	
Q404	057G 763 79	FET AO4449 -7A/-30V SOIC-8	
Q702	057G 763 79	FET AO4449 -7A/-30V SOIC-8	
RP410	061G 1262208JY	RST CHIP AR 8P4R 22 OHM +-5% 1/16W	
RP409	061G 1262208JY	RST CHIP AR 8P4R 22 OHM +-5% 1/16W	
RP408	061G 1262208JY	RST CHIP AR 8P4R 22 OHM +-5% 1/16W	
RP407	061G 1262208JY	RST CHIP AR 8P4R 22 OHM +-5% 1/16W	
RP406	061G 1262208JY	RST CHIP AR 8P4R 22 OHM +-5% 1/16W	
RP405	061G 1262208JY	RST CHIP AR 8P4R 22 OHM +-5% 1/16W	
RP404	061G 1262208JY	RST CHIP AR 8P4R 22 OHM +-5% 1/16W	
RP403	061G 1262208JY	RST CHIP AR 8P4R 22 OHM +-5% 1/16W	
RP402	061G 1262208JY	RST CHIP AR 8P4R 22 OHM +-5% 1/16W	
RP401	061G 1262208JY	RST CHIP AR 8P4R 22 OHM +-5% 1/16W	
TH1401	061G 56A100 WT	PTCR SMD 0.21R MAX 0.8W	
R179	061G0402000 JI	RST 0402 0.05R MAX 1/16W	
R111	061G0402000 JI	RST 0402 0.05R MAX 1/16W	

FB415	061G0603000 JF	RST CHIPR MAX 0R05 1/10W FENGHUA	
R130	061G0603000 JF	RST CHIPR MAX 0R05 1/10W FENGHUA	
R129	061G0603000 JF	RST CHIPR MAX 0R05 1/10W FENGHUA	
FB406	061G0603000 JF	RST CHIPR MAX 0R05 1/10W FENGHUA	
FB405	061G0603000 JF	RST CHIPR MAX 0R05 1/10W FENGHUA	
R728	061G0603000 JF	RST CHIPR MAX 0R05 1/10W FENGHUA	
R4117	061G0603000 JF	RST CHIPR MAX 0R05 1/10W FENGHUA	
R4116	061G0603000 JF	RST CHIPR MAX 0R05 1/10W FENGHUA	
R138	061G0603000 JF	RST CHIPR MAX 0R05 1/10W FENGHUA	
R121	061G0603000 JF	RST CHIPR MAX 0R05 1/10W FENGHUA	
R119	061G0603000 JF	RST CHIPR MAX 0R05 1/10W FENGHUA	
R174	061G0603100 JF	RST CHIPR 10 OHM 5% 1/10W FENGHUA	
R181	061G0603100 JF	RST CHIPR 10 OHM 5% 1/10W FENGHUA	
R4167	061G0603100 JF	RST CHIPR 10 OHM 5% 1/10W FENGHUA	
R721	061G0603100 JF	RST CHIPR 10 OHM 5% 1/10W FENGHUA	
R732	061G0603100 JF	RST CHIPR 10 OHM 5% 1/10W FENGHUA	
R701	061G06031000FY	RST CHIP 100R 1% 1/10W	
R720	061G06031000FY	RST CHIP 100R 1% 1/10W	
R014	061G06031001FI	1EST ONLY RST 0603 1K 1% 1/10W TA-I	
R713	061G0603101 JF	RST CHIPR 100 OHM +-5% 1/10W FENGHUA	
R4144	061G0603101 JF	RST CHIPR 100 OHM +-5% 1/10W FENGHUA	
R4139	061G0603101 JF	RST CHIPR 100 OHM +-5% 1/10W FENGHUA	
R4137	061G0603101 JF	RST CHIPR 100 OHM +-5% 1/10W FENGHUA	
R4135	061G0603101 JF	RST CHIPR 100 OHM +-5% 1/10W FENGHUA	
R4133	061G0603101 JF	RST CHIPR 100 OHM +-5% 1/10W FENGHUA	
R4129	061G0603101 JF	RST CHIPR 100 OHM +-5% 1/10W FENGHUA	
R4127	061G0603101 JF	RST CHIPR 100 OHM +-5% 1/10W FENGHUA	
R4125	061G0603101 JF	RST CHIPR 100 OHM +-5% 1/10W FENGHUA	
R4121	061G0603101 JF	RST CHIPR 100 OHM +-5% 1/10W FENGHUA	
R4119	061G0603101 JF	RST CHIPR 100 OHM +-5% 1/10W FENGHUA	
R4115	061G0603101 JF	RST CHIPR 100 OHM +-5% 1/10W FENGHUA	
R4113	061G0603101 JF	RST CHIPR 100 OHM +-5% 1/10W FENGHUA	
R105	061G0603101 JF	RST CHIPR 100 OHM +-5% 1/10W FENGHUA	
R102	061G0603101 JF	RST CHIPR 100 OHM +-5% 1/10W FENGHUA	
R103	061G0603102 JF	RST CHIPR 1K OHM +-5% 1/10W FENGHUA	
R104	061G0603102 JF	RST CHIPR 1K OHM +-5% 1/10W FENGHUA	
R182	061G0603102 JF	RST CHIPR 1K OHM +-5% 1/10W FENGHUA	
R712	061G0603102 JF	RST CHIPR 1K OHM +-5% 1/10W FENGHUA	
R604	061G0603102 JF	RST CHIPR 1K OHM +-5% 1/10W FENGHUA	
R512	061G0603102 JF	RST CHIPR 1K OHM +-5% 1/10W FENGHUA	
R4193	061G0603102 JF	RST CHIPR 1K OHM +-5% 1/10W FENGHUA	
R4188	061G0603102 JF	RST CHIPR 1K OHM +-5% 1/10W FENGHUA	
R4180	061G0603102 JF	RST CHIPR 1K OHM +-5% 1/10W FENGHUA	
R4176	061G0603102 JF	RST CHIPR 1K OHM +-5% 1/10W FENGHUA	
R192	061G0603102 JF	RST CHIPR 1K OHM +-5% 1/10W FENGHUA	
R191	061G0603102 JF	RST CHIPR 1K OHM +-5% 1/10W FENGHUA	
R611	061G0603103 JF	RST CHIPR 10K OHM +-5% 1/10W FENGHUA	

R612	061G0603103 JF	RST CHIPR 10K OHM +-5% 1/10W FENGHUA	
R613	061G0603103 JF	RST CHIPR 10K OHM +-5% 1/10W FENGHUA	
R614	061G0603103 JF	RST CHIPR 10K OHM +-5% 1/10W FENGHUA	
R616	061G0603103 JF	RST CHIPR 10K OHM +-5% 1/10W FENGHUA	
R619	061G0603103 JF	RST CHIPR 10K OHM +-5% 1/10W FENGHUA	
R703	061G0603103 JF	RST CHIPR 10K OHM +-5% 1/10W FENGHUA	
R717	061G0603103 JF	RST CHIPR 10K OHM +-5% 1/10W FENGHUA	
R556	061G0603103 JF	RST CHIPR 10K OHM +-5% 1/10W FENGHUA	
R517	061G0603103 JF	RST CHIPR 10K OHM +-5% 1/10W FENGHUA	
R516	061G0603103 JF	RST CHIPR 10K OHM +-5% 1/10W FENGHUA	
R4202	061G0603103 JF	RST CHIPR 10K OHM +-5% 1/10W FENGHUA	
R4160	061G0603103 JF	RST CHIPR 10K OHM +-5% 1/10W FENGHUA	
R4151	061G0603103 JF	RST CHIPR 10K OHM +-5% 1/10W FENGHUA	
R4100	061G0603103 JF	RST CHIPR 10K OHM +-5% 1/10W FENGHUA	
R114	061G0603103 JF	RST CHIPR 10K OHM +-5% 1/10W FENGHUA	
R112	061G0603103 JF	RST CHIPR 10K OHM +-5% 1/10W FENGHUA	
R4203	061G0603104 JF	RST CHIPR 100KOHM 5% 1/10W FENGHUA	
R513	061G0603104 JF	RST CHIPR 100KOHM 5% 1/10W FENGHUA	
R144	061G0603104 JF	RST CHIPR 100KOHM 5% 1/10W FENGHUA	
R143	061G0603104 JF	RST CHIPR 100KOHM 5% 1/10W FENGHUA	
R137	061G0603104 JF	RST CHIPR 100KOHM 5% 1/10W FENGHUA	
R136	061G0603104 JF	RST CHIPR 100KOHM 5% 1/10W FENGHUA	
R116	061G0603104 JF	RST CHIPR 100KOHM 5% 1/10W FENGHUA	
R115	061G0603104 JF	RST CHIPR 100KOHM 5% 1/10W FENGHUA	
R189	061G06031202FY	RST CHIP 12K 1/10W 1%	
R4179	061G0603121 JT	RST CHIPR 120OHM 1/10W TZAI YUAN	
R708	061G0603124 JF	RST CHIPR 120KOHM 5% 1/10W FENGHUA	
R4205	061G0603124 JF	RST CHIPR 120KOHM 5% 1/10W FENGHUA	
R4169	061G06031502FF	RST CHIPR 15KOHM +-1% 1/10W FENGHUA	
R724	061G06031622FF	RST CHIPR 16.2KOHM +-1% 1/10W FENGHUA	
R608	061G06031622FF	RST CHIPR 16.2KOHM +-1% 1/10W FENGHUA	
R606	061G06031622FF	RST CHIPR 16.2KOHM +-1% 1/10W FENGHUA	
R013	061G06031801FI	RST 0603 1.8K 1% 1/10W	
R4171	061G0603220 JF	ST CHIPR 22 OHM +-5% 1/10W FENGHUA	
R4174	061G0603220 JF	ST CHIPR 22 OHM +-5% 1/10W FENGHUA	
R4175	061G0603220 JF	ST CHIPR 22 OHM +-5% 1/10W FENGHUA	
R4177	061G0603220 JF	ST CHIPR 22 OHM +-5% 1/10W FENGHUA	
R522	061G0603220 JF	ST CHIPR 22 OHM +-5% 1/10W FENGHUA	
R523	061G0603220 JF	ST CHIPR 22 OHM +-5% 1/10W FENGHUA	
R715	061G0603221 JF	ST CHIPR 220 OHM +-5% 1/10W FENGHUA	
R101	061G0603222 JF	RST CHIPR 2.2K OHM +-5% 1/10W FENGHUA	
R108	061G0603222 JF	RST CHIPR 2.2K OHM +-5% 1/10W FENGHUA	
R4189	061G0603222 JF	RST CHIPR 2.2K OHM +-5% 1/10W FENGHUA	
R190	061G0603229 JF	RST CHIPR 2.2 OHM 5% 1/10W FENGHUA	
R012	061G06032701FI	RST 0603 2.7K 1% 1/10W	
R134	061G0603273 JF	RST CHIPR 27KOHM 5% 1/10W FENGHUA	
R132	061G0603273 JF	RST CHIPR 27KOHM 5% 1/10W FENGHUA	

R113	061G0603273 JF	RST CHIPR 27KOHM 5% 1/10W FENGHUA	
R110	061G0603273 JF	RST CHIPR 27KOHM 5% 1/10W FENGHUA	
R601	061G0603274 JF	RST CHIPR 270KOHM 5% 1/10W FENGHUA	
R726	061G06033002FY	RST CHIP 30K 1/10W 1%	
R4217	061G0603303 JT	RST CHIP 30K 1/10W 5% TZAI YUAN	
R607	061G0603333 JF	RST CHIPR 33KOHM 1/10W FENGHUA	
R727	061G06034702FF	RST CHIPR 47KOHM +-1% 1/10W FENGHUA	
R4166	061G0603472 JF	RST CHIPR 4.7KOHM +-5% 1/10W FENGHUA	
R4173	061G0603472 JF	RST CHIPR 4.7KOHM +-5% 1/10W FENGHUA	
R4178	061G0603472 JF	RST CHIPR 4.7KOHM +-5% 1/10W FENGHUA	
R4192	061G0603472 JF	RST CHIPR 4.7KOHM +-5% 1/10W FENGHUA	
R4194	061G0603472 JF	RST CHIPR 4.7KOHM +-5% 1/10W FENGHUA	
R4195	061G0603472 JF	RST CHIPR 4.7KOHM +-5% 1/10W FENGHUA	
R4207	061G0603472 JF	RST CHIPR 4.7KOHM +-5% 1/10W FENGHUA	
R4208	061G0603472 JF	RST CHIPR 4.7KOHM +-5% 1/10W FENGHUA	
R4212	061G0603472 JF	RST CHIPR 4.7KOHM +-5% 1/10W FENGHUA	
R4215	061G0603472 JF	RST CHIPR 4.7KOHM +-5% 1/10W FENGHUA	
R4216	061G0603472 JF	RST CHIPR 4.7KOHM +-5% 1/10W FENGHUA	
R514	061G0603472 JF	RST CHIPR 4.7KOHM +-5% 1/10W FENGHUA	
R602	061G0603472 JF	RST CHIPR 4.7KOHM +-5% 1/10W FENGHUA	
R706	061G0603472 JF	RST CHIPR 4.7KOHM +-5% 1/10W FENGHUA	
R709	061G0603472 JF	RST CHIPR 4.7KOHM +-5% 1/10W FENGHUA	
R711	061G0603472 JF	RST CHIPR 4.7KOHM +-5% 1/10W FENGHUA	
R719	061G0603472 JF	RST CHIPR 4.7KOHM +-5% 1/10W FENGHUA	
R4164	061G0603472 JF	RST CHIPR 4.7KOHM +-5% 1/10W FENGHUA	
R4163	061G0603472 JF	RST CHIPR 4.7KOHM +-5% 1/10W FENGHUA	
R4150	061G0603472 JF	RST CHIPR 4.7KOHM +-5% 1/10W FENGHUA	
R194	061G0603472 JF	RST CHIPR 4.7KOHM +-5% 1/10W FENGHUA	
R193	061G0603472 JF	RST CHIPR 4.7KOHM +-5% 1/10W FENGHUA	
R4165	061G0603472 JF	RST CHIPR 4.7KOHM +-5% 1/10W FENGHUA	
R4204	061G0603473 JF	RST CHIPR 47KOHM +-5% 1/10W FENGHUA	
R4218	061G0603473 JF	RST CHIPR 47KOHM +-5% 1/10W FENGHUA	
R610	061G0603473 JF	RST CHIPR 47KOHM +-5% 1/10W FENGHUA	
R707	061G0603473 JF	RST CHIPR 47KOHM +-5% 1/10W FENGHUA	
R603	061G0603473 JF	RST CHIPR 47KOHM +-5% 1/10W FENGHUA	
R4172	061G06034999FF	RST CHIPR 49.9 OHM +-1% 1/10W FENGHUA	
R4182	061G06034999FF	RST CHIPR 49.9 OHM +-1% 1/10W FENGHUA	
R187	061G0603511 JT	RST CHIP 510R 1/10W 5% TZAI YUAN	
R135	061G0603512 JY	RST CHIPR 5.1KOHM +-5% 1/10W YAGEO	
R139	061G0603512 JY	RST CHIPR 5.1KOHM +-5% 1/10W YAGEO	
R723	061G0603513 JF	RST CHIPR 51K OHM +-5% 1/10W FENGHUA	
R4168	061G0603622 JF	RST CHIPR 6.2KOHM +-5% 1/10W FENGHUA	
R106	061G0603750 JF	RST CHIPR 75OHM +- 5% 1/10W FENGHUA	
R107	061G0603750 JF	RST CHIPR 75OHM +- 5% 1/10W FENGHUA	
R109	061G0603750 JF	RST CHIPR 75OHM +- 5% 1/10W FENGHUA	
R133	061G0603750 JF	RST CHIPR 75OHM +- 5% 1/10W FENGHUA	
R140	061G0603750 JF	RST CHIPR 75OHM +- 5% 1/10W FENGHUA	

R141	061G0603750 JF	RST CHIPR 75OHM +- 5% 1/10W FENGHUA	
R142	061G0603750 JF	RST CHIPR 75OHM +- 5% 1/10W FENGHUA	
R018	061G06037500FF	RST CHIPR 750 OHM +-1% 1/10W FENGHUA	
R015	061G06037500FF	RST CHIPR 750 OHM +-1% 1/10W FENGHUA	
R011	061G06037501FF	RST CHIPR 7.5KOHM +-1% 1/10W FENGHUA	
R702	061G0603752 JF	RST CHIPR 7.5KOHM 5% 1/10W FENGHUA	
R702	061G0603752 JT	RST CHIP 7K5 1/10W 5% TZAI YUAN	
FB101	061G0805000 JF	RST CHIPR 0 OHM +-5% 1/8W FENGHUA	
FB714	061G0805000 JY	RST CHIPR MAX 0R05 OHM 1/8W YAGEO	
FB711	061G0805000 JY	RST CHIPR MAX 0R05 OHM 1/8W YAGEO	
R188	061G08053832FF	RST CHIPR 38.3KOHM +-1% 1/8W FENGHUA	
R4190	061G0805472 JF	RST CHIPR 4.7KOHM +-5% 1/8W FENGHUA	
R017	061G08057500FT	RST CHIPR 750R +-1% 1/8W TZAI YUAN	
C4226	065G040210131J A	CAP CHIP 0402 100PF J 50V NPO	
C4225	065G040210131J A	CAP CHIP 0402 100PF J 50V NPO	
C4218	065G040210131J A	CAP CHIP 0402 100PF J 50V NPO	
C4217	065G040210131J A	CAP CHIP 0402 100PF J 50V NPO	
C4216	065G040210131J A	CAP CHIP 0402 100PF J 50V NPO	
C4215	065G040210131J A	CAP CHIP 0402 100PF J 50V NPO	
C4214	065G040210131J A	CAP CHIP 0402 100PF J 50V NPO	
C4213	065G040210131J A	CAP CHIP 0402 100PF J 50V NPO	
C741	065G040210232K A	CAP 0402 1NF 10% 50V X7R	
C758	065G040210232K A	CAP 0402 1NF 10% 50V X7R	
C137	065G040210332K A	CAP 0402 10NF 10% 50V X7R	
C4201	065G040210412K Y	CAP 0402 100NF 10% 16V X7R	
C4202	065G040210412K Y	CAP 0402 100NF 10% 16V X7R	
C4203	065G040210412K Y	CAP 0402 100NF 10% 16V X7R	
C4204	065G040210412K Y	CAP 0402 100NF 10% 16V X7R	
C4207	065G040210412K Y	CAP 0402 100NF 10% 16V X7R	
C4208	065G040210412K Y	CAP 0402 100NF 10% 16V X7R	
C4211	065G040210412K Y	CAP 0402 100NF 10% 16V X7R	
C736	065G040210412K Y	CAP 0402 100NF 10% 16V X7R	
C734	065G040210412K Y	CAP 0402 100NF 10% 16V X7R	
C4175	065G040210412K Y	CAP 0402 100NF 10% 16V X7R	
C4176	065G040210412K Y	CAP 0402 100NF 10% 16V X7R	
C4185	065G040210412K Y	CAP 0402 100NF 10% 16V X7R	
C4186	065G040210412K Y	CAP 0402 100NF 10% 16V X7R	
C4188	065G040210412K Y	CAP 0402 100NF 10% 16V X7R	
C4189	065G040210412K Y	CAP 0402 100NF 10% 16V X7R	
C4190	065G040210412K Y	CAP 0402 100NF 10% 16V X7R	
C4193	065G040210412K Y	CAP 0402 100NF 10% 16V X7R	
C4197	065G040210412K Y	CAP 0402 100NF 10% 16V X7R	
C4198	065G040210412K Y	CAP 0402 100NF 10% 16V X7R	
C4199	065G040210412K Y	CAP 0402 100NF 10% 16V X7R	
C4200	065G040210412K Y	CAP 0402 100NF 10% 16V X7R	
C749	065G040210412K Y	CAP 0402 100NF 10% 16V X7R	
C751	065G040210412K Y	CAP 0402 100NF 10% 16V X7R	

C753	065G040210412K	Y	CAP 0402 100NF 10% 16V X7R	
C712	065G040210412K	Y	CAP 0402 100NF 10% 16V X7R	
C738	065G040210412K	Y	CAP 0402 100NF 10% 16V X7R	
C4221	065G040210412K	Y	CAP 0402 100NF 10% 16V X7R	
C4223	065G040210412K	Y	CAP 0402 100NF 10% 16V X7R	
C4224	065G040210412K	Y	CAP 0402 100NF 10% 16V X7R	
C511	065G040210412K	Y	CAP 0402 100NF 10% 16V X7R	
C601	065G040210412K	Y	CAP 0402 100NF 10% 16V X7R	
C605	065G040210412K	Y	CAP 0402 100NF 10% 16V X7R	
C622	065G040210412K	Y	CAP 0402 100NF 10% 16V X7R	
C725	065G040210412K	Y	CAP 0402 100NF 10% 16V X7R	
C723	065G040210412K	Y	CAP 0402 100NF 10% 16V X7R	
C720	065G040210412K	Y	CAP 0402 100NF 10% 16V X7R	
C719	065G040210412K	Y	CAP 0402 100NF 10% 16V X7R	
C716	065G040210412K	Y	CAP 0402 100NF 10% 16V X7R	
C713	065G040210412K	Y	CAP 0402 100NF 10% 16V X7R	
C710	065G040210412K	Y	CAP 0402 100NF 10% 16V X7R	
C704	065G040210412K	Y	CAP 0402 100NF 10% 16V X7R	
C703	065G040210412K	Y	CAP 0402 100NF 10% 16V X7R	
C742	065G040210412K	Y	CAP 0402 100NF 10% 16V X7R	
C743	065G040210412K	Y	CAP 0402 100NF 10% 16V X7R	
C748	065G040210412K	Y	CAP 0402 100NF 10% 16V X7R	
C4174	065G040210412K	Y	CAP 0402 100NF 10% 16V X7R	
C101	065G040210412K	Y	CAP 0402 100NF 10% 16V X7R	
C122	065G040210412K	Y	CAP 0402 100NF 10% 16V X7R	
C129	065G040210412K	Y	CAP 0402 100NF 10% 16V X7R	
C4100	065G040210412K	Y	CAP 0402 100NF 10% 16V X7R	
C4145	065G040210412K	Y	CAP 0402 100NF 10% 16V X7R	
C4153	065G040210412K	Y	CAP 0402 100NF 10% 16V X7R	
C4157	065G040210412K	Y	CAP 0402 100NF 10% 16V X7R	
C4158	065G040210412K	Y	CAP 0402 100NF 10% 16V X7R	
C4162	065G040210412K	Y	CAP 0402 100NF 10% 16V X7R	
C4163	065G040210412K	Y	CAP 0402 100NF 10% 16V X7R	
C4173	065G040210412K	Y	CAP 0402 100NF 10% 16V X7R	
C4172	065G040210412K	Y	CAP 0402 100NF 10% 16V X7R	
C4171	065G040210412K	Y	CAP 0402 100NF 10% 16V X7R	
C4170	065G040210412K	Y	CAP 0402 100NF 10% 16V X7R	
C4168	065G040210412K	Y	CAP 0402 100NF 10% 16V X7R	
C4167	065G040210412K	Y	CAP 0402 100NF 10% 16V X7R	
C4166	065G040210412K	Y	CAP 0402 100NF 10% 16V X7R	
C4165	065G040210412K	Y	CAP 0402 100NF 10% 16V X7R	
C4164	065G040210412K	Y	CAP 0402 100NF 10% 16V X7R	
C4142	065G0402105A5K	3	CAP CHIP 0402 1UF K 10V X5R	
C4178	065G0402105A5K	3	CAP CHIP 0402 1UF K 10V X5R	
C4179	065G0402105A5K	3	CAP CHIP 0402 1UF K 10V X5R	
C4181	065G0402105A5K	3	CAP CHIP 0402 1UF K 10V X5R	
C4184	065G0402105A5K	3	CAP CHIP 0402 1UF K 10V X5R	

C4191	065G0402105A5K	3	CAP CHIP 0402 1UF K 10V X5R	
C4192	065G0402105A5K	3	CAP CHIP 0402 1UF K 10V X5R	
C4156	065G0402105A5K	3	CAP CHIP 0402 1UF K 10V X5R	
C4161	065G0402105A5K	3	CAP CHIP 0402 1UF K 10V X5R	
C4177	065G0402105A5K	3	CAP CHIP 0402 1UF K 10V X5R	
C4180	065G0402105A5K	3	CAP CHIP 0402 1UF K 10V X5R	
C4182	065G0402105A5K	3	CAP CHIP 0402 1UF K 10V X5R	
C4183	065G0402105A5K	3	CAP CHIP 0402 1UF K 10V X5R	
C4183	065G0402105A5K	T	CAP 0402 1UF 10% 10V X5R	
C4182	065G0402105A5K	T	CAP 0402 1UF 10% 10V X5R	
C4180	065G0402105A5K	T	CAP 0402 1UF 10% 10V X5R	
C4177	065G0402105A5K	T	CAP 0402 1UF 10% 10V X5R	
C4195	065G040222031J	A	CAP 0402 22PF J 50V NPO	
C4194	065G040222031J	A	CAP 0402 22PF J 50V NPO	
C124	065G040222031J	A	CAP 0402 22PF J 50V NPO	
C123	065G040222031J	A	CAP 0402 22PF J 50V NPO	
C103	065G040222031J	A	CAP 0402 22PF J 50V NPO	
C102	065G040222031J	A	CAP 0402 22PF J 50V NPO	
C4110	065G040247312K	T	CAP 0402 47NF 10% 16V X7R	
C4124	065G040247312K	T	CAP 0402 47NF 10% 16V X7R	
C4126	065G040247312K	T	CAP 0402 47NF 10% 16V X7R	
C4128	065G040247312K	T	CAP 0402 47NF 10% 16V X7R	
C4131	065G040247312K	T	CAP 0402 47NF 10% 16V X7R	
C4132	065G040247312K	T	CAP 0402 47NF 10% 16V X7R	
C4134	065G040247312K	T	CAP 0402 47NF 10% 16V X7R	
C4137	065G040247312K	T	CAP 0402 47NF 10% 16V X7R	
C4139	065G040247312K	T	CAP 0402 47NF 10% 16V X7R	
C4140	065G040247312K	T	CAP 0402 47NF 10% 16V X7R	
C4144	065G040247312K	T	CAP 0402 47NF 10% 16V X7R	
C4151	065G040247312K	T	CAP 0402 47NF 10% 16V X7R	
C4107	065G040247312K	T	CAP 0402 47NF 10% 16V X7R	
C4106	065G040247312K	T	CAP 0402 47NF 10% 16V X7R	
C4101	065G040247312K	T	CAP 0402 47NF 10% 16V X7R	
C705	065G0402474A5K	T	CAP CHIP 0402 0.47UF 10V K X5R	
C705	065G0402474A5K	Y	CAP CHIP 0402 0.47UF K 10V X5R	
C4125	065G040250931C	3	CAP CHIP 0402 5PF 50V NP0 +/-0.25pF	
C4130	065G040250931C	3	CAP CHIP 0402 5PF 50V NP0 +/-0.25pF	
C4133	065G040250931C	3	CAP CHIP 0402 5PF 50V NP0 +/-0.25pF	
C4138	065G040250931C	3	CAP CHIP 0402 5PF 50V NP0 +/-0.25pF	
C4141	065G040250931C	3	CAP CHIP 0402 5PF 50V NP0 +/-0.25pF	
C4147	065G040250931C	3	CAP CHIP 0402 5PF 50V NP0 +/-0.25pF	
C603	065G060310432K	A	CAP 0603 100NF 10% 50V X7R	
C604	065G060310432K	A	CAP 0603 100NF 10% 50V X7R	
C611	065G060310432K	A	CAP 0603 100NF 10% 50V X7R	
C617	065G060310432K	A	CAP 0603 100NF 10% 50V X7R	
C620	065G060310432K	A	CAP 0603 100NF 10% 50V X7R	
C717	065G060310432K	A	CAP 0603 100NF 10% 50V X7R	

C011	065G060310432K	F	CAP CHIP 0603 0.1UF K 50V X7R	
C012	065G060310432K	F	CAP CHIP 0603 0.1UF K 50V X7R	
C616	065G060310525K	3	NO-SUGGEST CAP 0603 1uF 10% 25V X5R	
C106	065G060347931C	Y	CAP 0603 4.7PF 0.25pF 50V NPO	
C107	065G060347931C	Y	CAP 0603 4.7PF 0.25pF 50V NPO	
C618	065G080510522K	M	CAP 0805 1UF 10% 25V X7R	
C608	065G080510522K	M	CAP 0805 1UF 10% 25V X7R	
C4206	065G080510522K	M	CAP 0805 1UF 10% 25V X7R	
C120	065G080510522K	M	CAP 0805 1UF 10% 25V X7R	
C119	065G080510522K	M	CAP 0805 1UF 10% 25V X7R	
C121	065G080510602K	M	CAP 0805 10UF 10% 6.3V X7R	
C121	065G080510602K	T	CAP 0805 10UF 10% 6.3V X7R	
C127	065G080510615K	3	CAP CHIP 0805 10U 16V X5R +/-10%	
C128	065G080510615K	3	CAP CHIP 0805 10U 16V X5R +/-10%	
C4187	065G080510615K	3	CAP CHIP 0805 10U 16V X5R +/-10%	
C4210	065G080510615K	3	CAP CHIP 0805 10U 16V X5R +/-10%	
C726	065G080510615K	3	CAP CHIP 0805 10U 16V X5R +/-10%	
C732	065G080510615K	3	CAP CHIP 0805 10U 16V X5R +/-10%	
C732	065G080510615K	T	CHIP 10uF 16V X5R 0805	
C726	065G080510615K	T	CHIP 10uF 16V X5R 0805	
C4210	065G080510615K	T	CHIP 10uF 16V X5R 0805	
C4187	065G080510615K	T	CHIP 10uF 16V X5R 0805	
C128	065G080510615K	T	CHIP 10uF 16V X5R 0805	
C127	065G080510615K	T	CHIP 10uF 16V X5R 0805	
C607	065G080547432K	A	CAP CHIP 0805 0.47UF K 50V X7R	
C621	065G080547432K	A	CAP CHIP 0805 0.47UF K 50V X7R	
C757	065G0805475A2K	3	CAP 0805 4.7UF 10% 10V X7R	
C737	065G0805475A2K	3	CAP 0805 4.7UF 10% 10V X7R	
C4196	065G0805475A2K	3	CAP 0805 4.7UF 10% 10V X7R	
C4136	065G0805475A2K	3	CAP 0805 4.7UF 10% 10V X7R	
C4135	065G0805475A2K	3	CAP 0805 4.7UF 10% 10V X7R	
C4123	065G0805475A2K	3	CAP 0805 4.7UF 10% 10V X7R	
C4122	065G0805475A2K	3	CAP 0805 4.7UF 10% 10V X7R	
C4105	065G0805475A2K	3	CAP 0805 4.7UF 10% 10V X7R	
C4102	065G0805475A2K	3	CAP 0805 4.7UF 10% 10V X7R	
C615	065G120610625K	3	CAP CHIP 1206 10uF K 25V X5R	
C614	065G120610625K	3	CAP CHIP 1206 10uF K 25V X5R	
C610	065G120610625K	3	CAP CHIP 1206 10uF K 25V X5R	
C609	065G120610625K	3	CAP CHIP 1206 10uF K 25V X5R	
C744	065G1206226A5K	T	CAP CHIP1206 22uF K 10V X5R	
C752	065G1206226A5K	T	CAP CHIP1206 22uF K 10V X5R	
U404	070GHDCP500HDC		HDCP CODE	
FB427	071G 56G301 MA		CHIP BEAD 0805 300OHM 4A	
FB426	071G 56G301 MA		CHIP BEAD 0805 300OHM 4A	
FB425	071G 56G301 MA		CHIP BEAD 0805 300OHM 4A	
FB422	071G 56G301 MA		CHIP BEAD 0805 300OHM 4A	
FB418	071G 56G301 MA		CHIP BEAD 0805 300OHM 4A	

FB414	071G 56G301 MA	CHIP BEAD 0805 300OHM 4A	
FB107	071G 56G301 MA	CHIP BEAD 0805 300OHM 4A	
FB105	071G 56G301 MA	CHIP BEAD 0805 300OHM 4A	
FB701	071G 56K121 TA	CHIP BEAD 120R/6000mA HCB2012KF-121T60	
FB704	071G 56K121 TA	CHIP BEAD 120R/6000mA HCB2012KF-121T60	
FB705	071G 56K121 TA	CHIP BEAD 120R/6000mA HCB2012KF-121T60	
FB707	071G 56K121 TA	CHIP BEAD 120R/6000mA HCB2012KF-121T60	
FB708	071G 56K121 TA	CHIP BEAD 120R/6000mA HCB2012KF-121T60	
FB709	071G 56K121 TA	CHIP BEAD 120R/6000mA HCB2012KF-121T60	
FB710	071G 56K121 TA	CHIP BEAD 120R/6000mA HCB2012KF-121T60	
FB712	071G 56K121 TA	CHIP BEAD 120R/6000mA HCB2012KF-121T60	
FB713	071G 56K121 TA	CHIP BEAD 120R/6000mA HCB2012KF-121T60	
FB715	071G 56K121 TA	CHIP BEAD 120R/6000mA HCB2012KF-121T60	
FB717	071G 56K121 TA	CHIP BEAD 120R/6000mA HCB2012KF-121T60	
FB718	071G 56K121 TA	CHIP BEAD 120R/6000mA HCB2012KF-121T60	
FB719	071G 56K121 TA	CHIP BEAD 120R/6000mA HCB2012KF-121T60	
FB702	071G 56K121 TA	CHIP BEAD 120R/6000mA HCB2012KF-121T60	
FB716	071G 56K121 TA	CHIP BEAD 120R/6000mA HCB2012KF-121T60	
FB420	071G 56K121 TA	CHIP BEAD 120R/6000mA HCB2012KF-121T60	
FB423	071G 56K121 TA	CHIP BEAD 120R/6000mA HCB2012KF-121T60	
RP411	071G 57U600 M	CHIP BEAD ARRAY 1206 60 OHM	
RP412	071G 57U600 M	CHIP BEAD ARRAY 1206 60 OHM	
RP413	071G 57U600 M	CHIP BEAD ARRAY 1206 60 OHM	
RP414	071G 57U600 M	CHIP BEAD ARRAY 1206 60 OHM	
RP415	071G 57U600 M	CHIP BEAD ARRAY 1206 60 OHM	
R122	071G 59C600 TA	CHIP BEAD 0603 60R 25% 600mA	
R126	071G 59C600 TA	CHIP BEAD 0603 60R 25% 600mA	
R177	071G 59C600 TA	CHIP BEAD 0603 60R 25% 600mA	
FB401	071G 59G301 M	CHIP BEAD 0603 300R 25% 200mA	
FB402	071G 59G301 M	CHIP BEAD 0603 300R 25% 200mA	
FB403	071G 59G301 M	CHIP BEAD 0603 300R 25% 200mA	
FB404	071G 59G301 M	CHIP BEAD 0603 300R 25% 200mA	
FB407	071G 59G301 M	CHIP BEAD 0603 300R 25% 200mA	
FB408	071G 59G301 M	CHIP BEAD 0603 300R 25% 200mA	
FB409	071G 59G301 M	CHIP BEAD 0603 300R 25% 200mA	
FB412	071G 59G301 M	CHIP BEAD 0603 300R 25% 200mA	
FB413	071G 59G301 M	CHIP BEAD 0603 300R 25% 200mA	
FB417	071G 59G301 M	CHIP BEAD 0603 300R 25% 200mA	
FB411	071G 59S102 M	CHIP BEAD 0603 1000OHM MICROGATE	
L402	073G 6310910M	CHIP INDUCTOR 1UH 10% 0.6R 25mA	
L102	073G 6322910M	CHIP INDUCTOR 2.2UH 10% 1.15R 15mA	
L103	073G 6333810M	CHIP INDUCTOR 0.33UH 10% 0.75R 100mA	
L601	073G253S 36 H HF	SMD CHOKE 22UH 20% SPI105LRR-220 3.5A,HF	
L602	073G253S 36 H HF	SMD CHOKE 22UH 20% SPI105LRR-220 3.5A,HF	
L702	073G253S 46 H	SMD CHOKE 4.7UH 20% 0.06R SPI65C-4R7,HF	

L701	073G253S 46 H	SMD CHOKE 4.7UH 20% 0.06R SPI65C-4R7,HF	
L104	073T 6310010M	CHIP INDUCTOR 10UH 10% 2.55R 15mA	
CN502	088G 34021A VA	HDMI HEADER V/T 21P BLACK H=10.5 HF	
CN103	088G352F4B3ACL	USB R/A 8P 2*4 BLACK R/A 14.2	
D503	093G 60505	SCHOTTKY BAT54C 0.2A 30V SOT-23	
X401	093G 22S517 YC	CRYSTAL HC-49U/SMD 27M 30ppm 20pf	
ZD403	093G 39S 24 T	RLZ 5.6B LLDS	
ZD402	093G 39S 24 T	RLZ 5.6B LLDS	
ZD401	093G 39S 24 T	RLZ 5.6B LLDS	
ZD602	093G 39S 44 T	ZENER RLZ18B TE11 15.25V 0.5W LL-34	
ZD101	093G 64S500 SU	ESD MLVG04025R0QV05BP INPAQ	
ZD102	093G 64S500 SU	ESD MLVG04025R0QV05BP INPAQ	
ZD103	093G 64S500 SU	ESD MLVG04025R0QV05BP INPAQ	
ZD104	093G 64S500 SU	ESD MLVG04025R0QV05BP INPAQ	
ZD105	093G 64S500 SU	ESD MLVG04025R0QV05BP INPAQ	
ZD107	093G 64S500 SU	ESD MLVG04025R0QV05BP INPAQ	
ZD109	093G 64S500 SU	ESD MLVG04025R0QV05BP INPAQ	
ZD110	093G 64S500 SU	ESD MLVG04025R0QV05BP INPAQ	
ZD111	093G 64S500 SU	ESD MLVG04025R0QV05BP INPAQ	
ZD502	093G 64S500 SU	ESD MLVG04025R0QV05BP INPAQ	
	709T5152 XS001	CONSUMPTIVE ASS'Y	
	055G 100610	TIN CREAM W/O PB	
	Q52G1701 7 XW	MESH PRINTTING_PAPER	
E715	715G5152M0D000004K	MAIN PCB FR4 DS 193X159X1.6MM	
	P15T0943201	bracket_Holder_Top	
	Q45G 99626 35	PE BAG	
	Q45G9901 TV009	P.E. BAGx770x750x0.02+0.5 0.02	
	Q50G 500 TV005	CABLE TIE	
	Q52G18010TV046	AL FOIL ºÚÉ« 94 V0 0.4 CLEAR PC PHP	
	Q52T6025 15155	MYLAR	
	X15T8250101	BRACKET	
	X15T8251101	BRACKET	
	X44GEA07101	CUSHION-T EPS	
	X44GEA07201	CUSHION-B EPS	
	X44GEA07624 1A	DIE CUT CARTON	
	092GB1JX1A3DGC	BATTERY 1.5V BATTERY FOR LR03	
	Q45G8801 TV012	P.E. BAGx120x80x0.04	
	X40G0001624 2A	Label for screw pe bag	
	X15T818430100000BL	BKT_IO ¿¾Æá SGCC 0.6 mm	
	036T 600 18112	NONWOVEN FABRTC	
	IRPFBXBB	IR BOARD	
LED1	081G 2 4 EL	LED Red 264-10SURC/S530-A3	
U001	356G0927911	IR RECEIVER KSM-603TM2M. 38K	
	709T5061 XM001	COMSUMPTIVE ASS'Y	
	055G 23520	IPA	
CN01	033G8032 4F HR	CONNECTOR 4P 1.25	
R001	061G0603153 JY	RST CHIPR 15KOHM 1/10W YAGEO	

R002	061G0603221 JF	ST CHIPR 220 OHM +-5% 1/10W FENGHUA	
C001	065G060310432K F	CAP CHIP 0603 0.1UF K 50V X7R	
E715	715G5061R02002004M	IR PCB FR4 DS 37X16X1.6MM	
	709T5061 XS001	COMSUMPTIVE ASS'Y	
	Q12G6082 3	FOOT PAD	
	Q36T 600 18134	NONWOVEN FABRIC	
	X33E0019 ED 1C0100	LENS	
	X33E0020 1 1C0100	LENS	
	X34E0054AFLY2L0100	BEZEL_26PHP	
	X34E00550GM01K0100	REAR COVER_26AOC	
	X34E00560GM01L0100	STAND	
	X34E00570GM01L0100	BASE	
	0M1G1730 8120	SCREW 3x8	