维 修 手 册

品牌	机种
Philips	32HFL6880/T3 42HFL6880/T3

变更说明

版本	发布日期	变更说明	对外机种名	对内机种名
A00	Apr.19,2013	首次发布	32HFL6880/T3	E32DO1NDCTP2NNX
				E32DO1NDCTP7NNX
				E32DO1NDCTP8NNX
				E32DO1NDCTP9NNX
			42HFL6880/T3	E42D41NDCTP2NNX
				E42D41NDCTP7NNX
				E42D41NDCTP8NNX
				E42D41NDCTP9NNX

目录

1. 技术规格 ---------- 04

1.1 一般规格---------- 04

1.2 预设显示模式---------- 05

2. 操作说明 ---------- 06

2.1 遥控器---------- 06

2.2 控制面板---------- 07

2.3 背面和侧面信源接口---------- 07

2.4 菜单操作---------- 11

3. 拆卸流程图 ---------- 36

4. 工厂模式调整 ---------- 42

5. 线路图 ---------- 43

5.1 主板---------- 43

5.2 电源板---------- 44

5.3 IR 板---------- 52

5.4 按键板---------- 53

6. 软体及 EDID 烧录 SOP---------- 54

7.1 软体烧录---------- 54

7.2 EDID 烧录---------- 55

7. 故障处理流程 ---------- 56

8. 主要 IC 管脚及内部框图---------- 61

9. BOM ---------- 65

1. 技术规格

1.1 一般规格

设计和规格若有变更，恕不另行通知。

产品规格

32HFL6880/T3

- 不带电视支架
  - 尺寸(宽x高x深): 732.6 x 454.6 x 65.0 (mm)
  - 重量: 7.61 kg
- 带电视支架
  - 尺寸(宽x高x深): 732.6 x 504.2 x 200 (mm)
  - 重量: 9.43 kg

42HFL6880/T3

- 不带电视支架
  - 尺寸(宽x高x深): 967.6 x 588.1 x 65.0 (mm)
  - 重量: 11.87 kg
- 带电视支架
  - 尺寸(宽x高x深): 967.6 x 638.1 x 236 (mm)
  - 重量: 14.6 kg

多媒体

- 支持的存储设备: USB（仅支持FAT或FAT 32 USB存储设备。）
- 支持的多媒体文件格式:
  - 图像: JPEG
  - 音频：MP3
- 视频: MPEG 2/MPEG 4 , H.264

声音功率

- 32HFL6880/T3: 10W x 2
- 42HFL6880/T3: 10W x 2

固有分辨率

- 32HFL6880/T3: 1366 x 768
- 42HFL6880/T3: 1920 x 1080

调谐器 / 接收 / 传输

- 天线输入: 75ohm 同轴 (IEC75)
- 电视系统: PAL D/K
- 视频播放: NTSC, PAL

遥控器

- 电池: 2 x AAA (LR03 类型)

电源

- 主电源: 200-240V, 50Hz
- 待机能耗: ≤ 0.5 W
- 环境温度：5 到 40 摄氏度
- 功耗:
  - 32HFL6880/T3: 70W
  - 42HFL6880/T3: 105W

支持的电视机安装托架

要安装电视机，请购买飞利浦电视机安装托架。

1 请先将托锁于电视机背。

2 为避免损坏电缆和插口，请确保将锁好托架的电视机背面(含音箱凸包处)与墙面间至少保留 2.2 英寸或 5.5 厘米的间隙。

警告

- 请按照随电视机安装托架一起提供的所有说明操作。 Koninklijke Philips Electronics N.V. 对由于电视机安装不当而造成的事故、人身伤害或损失不负任何责任。

电视屏幕尺寸(英寸)	需要的点距 (mm)	需要的安装螺钉(建议长度)
32	200 x100	4 x M6 (建议长度18mm)
42	400 x400	4 x M6 (建议长度18mm)

中国等级能效

根据中国大陆《平板电视能效限定值及能效等级》，本液晶电视符合以下要求：

型号	32HFL6880/T3	42HFL6880/T3
能效指数（EEI_{LCD})	>=1.9	>=1.9
被动待机功率（W)	<=0.5	<=0.5
能源效率等级	1 级	1 级
能效标准	GB 24850-2010	GB 24850-2010

1.2 预设显示模式

产品信息可能会随时变更，恕不另行通知。有关详细产品信息，请转到 www.philips.com/support

计算机格式

- 分辨率 - 刷新率:
  - 640 x 480 - 60Hz
  - 800 x 600 - 60Hz
  - 1024 x 768 - 60Hz
  - 1360 x 768 - 60Hz

视频格式

- 分辨率 - 刷新率:
  - 480i - 60Hz
  - 480p - 60Hz
  - 576i - 50Hz
  - 576p - 50Hz
  - 720p - 50Hz, 60Hz
  - 1080i - 50Hz, 60Hz
  - 1080p - 24Hz, 60Hz

2. 操作说明

2.1 遥控器

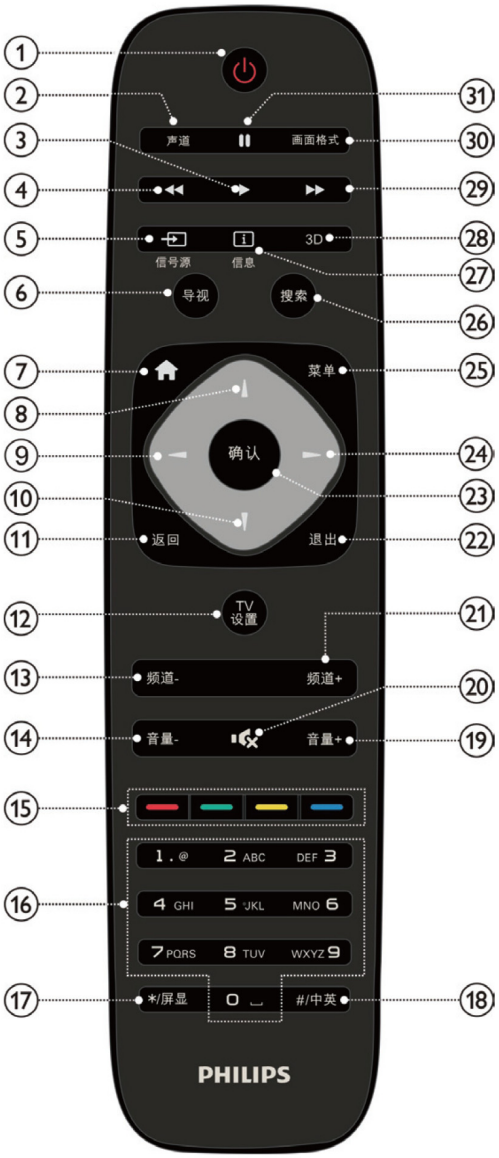

① ⏻：
- 在电视机打开时将其切换到待机状态。
- 在电视机处于待机状态时打开电视。

② 声道:
切换声道（左声道、右声道和立体声）

③ ▶：
互动点播/节目回放时恢复播放。

④ ㉙ ◀◀/▶▶：
互动点播/节目回放时快退/快进。

⑤ 信号源:
显示信号源窗口。

⑥ 导视:
- 进入节目指南（数字电视模式下）。
- 显示应用菜单（Android模式下）。

⑦ (安卓主页面):
进入安卓主页面。

⑧ ⑩ ：
- 切换频道。
- 上/下方向键。

⑨ ㉔ ◀▶:
- 调节音量。
- 左/右方向键。
- 上/下翻页。

⑪ 返回:
- 返回上次观看的频道。
- 返回上一级菜单。

⑫ TV设置:
显示电视设置窗口。

⑬ ㉑ 频道-/频道+ :
切换到上一个或下一个频道。

⑭ ⑲ 音量-/音量+:
调节音量。

⑮ 彩色按钮:
具体功能请参考界面提示。

⑯ 0-9 数字按钮:
- 切换频道。
- 输入数字/字母。

⑰ */屏显:
- 显示视频设置窗口（数字电视模式下）。
- 显示屏显信息窗口（非数字电视模式下）。

⑱ #/中英:
切换输入法。

⑳ (静音):
静音或恢复音量。

㉒ 退出:
退出当前应用。

㉓ 确认:
- 确认当前操作。
- 显示频道列表。

㉕ 菜单:
进入数字电视主菜单。

㉖ 搜索:
具体功能请参考界面提示。

㉗ 信息:
- 按一次显示频道信息条。
- 再按一次显示当前节目的内容简介。

㉘ 3D:
本机种不支持该功能。

㉚ 画面格式:
选择屏幕缩放模式。

㉛ ❚❚：
互动点播/节目回放时暂停播放。

2.2 控制面板

控制面板

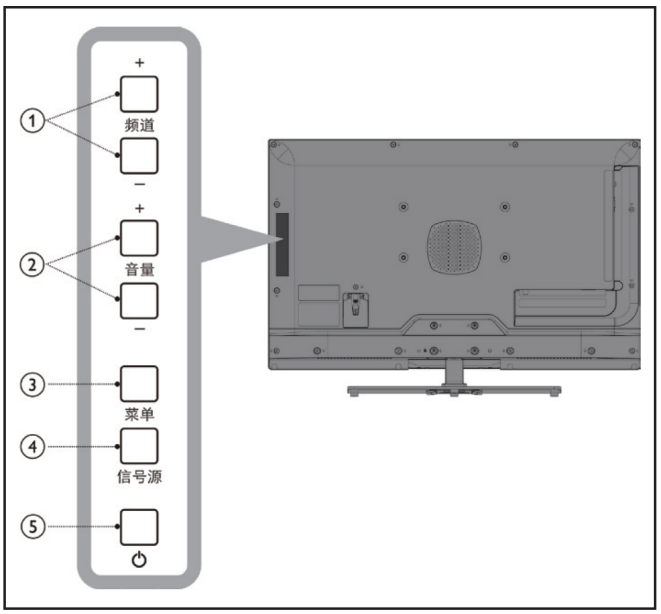

① 频道+/-：切换频道。

② 音量+/-：调节音量。

③ 菜单：进入数字电视主菜单。

④ 信号源：显示信号源窗口。

⑤ ⏻:切换产品待机/开机状态。必须拔下电源插头，本产品才会完全断电。

2.3 背面和侧面信源接口

本节介绍如何连接带不同接口的设备。

注

- 您可以使用不同类型的接口将设备连接到电视。

底部接口

① 有线电视

1 将天线隔离器的输出口（公头）插在本机的射频输入接口上；

2 用信号线的一端连接至天线隔离器的输入口（母头），另一端连接墙上的数字有线电视接口。

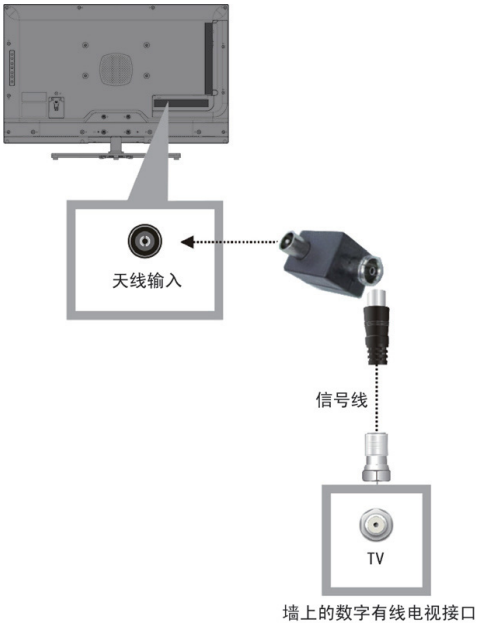

注

- 我们随机附送天线隔离器,请在安装电视的同时一并安装上天线隔离器(安装方式如上图示)。
- 请用户在使用前务必确认天线隔离器是否有安装，若为直接接入,电视机的有线网络天线必须与保护接地隔离,否则可能会引起着火等危险。

② **CA卡**

插入CA卡的通用接口。

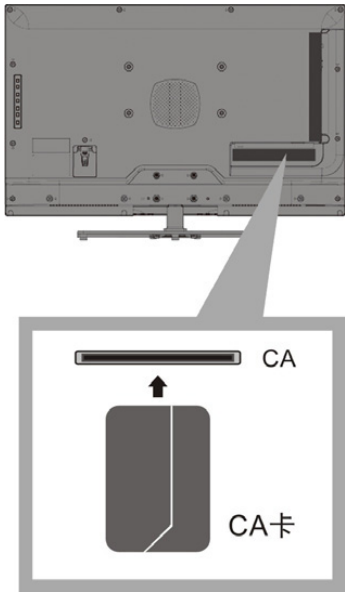

注

- 本机支持有卡或无卡CA方案。具体采用的CA方案由当地运营商决定，请以实际为准。
- 如果采用有卡CA方案，则需将CA卡插入CA插槽后才能收看加密频道的节目和访问数字电视业务；如果采用无卡CA方案，则不需要再插卡。

③**SD卡**

插入SD卡的通用接口。

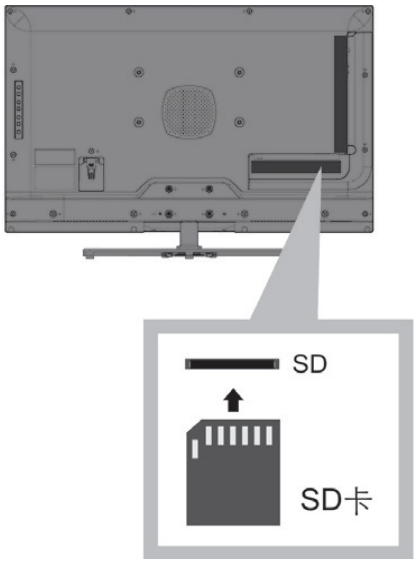

④区域网络

来自网络的数据输入。

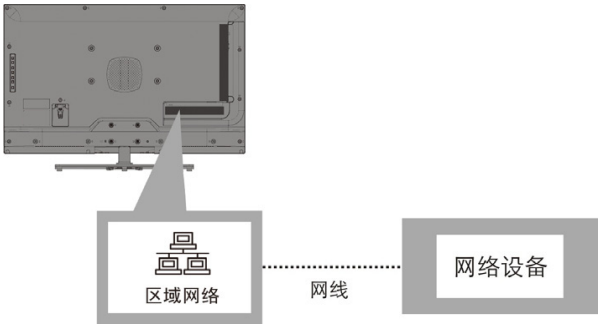

侧面接口

① **HDMI 1 / HDMI 2**

Blu-ray播放机等高清数字设备中的数字音频和视频输入。

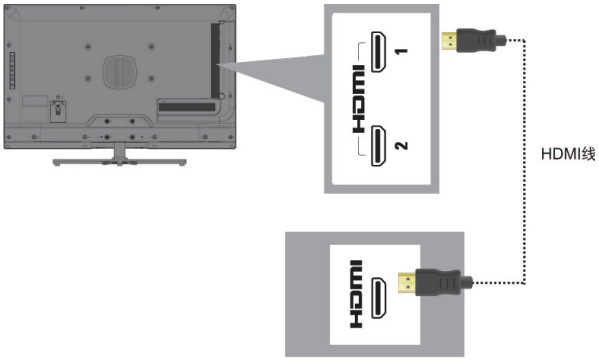

带HDMI接口的
录像机、影碟机等设备

②分量输入(视频/Y Pb Pr 音频 左/右)

- DVD播放机或游戏机等模拟或数字设备中的模拟音频和视频输入。

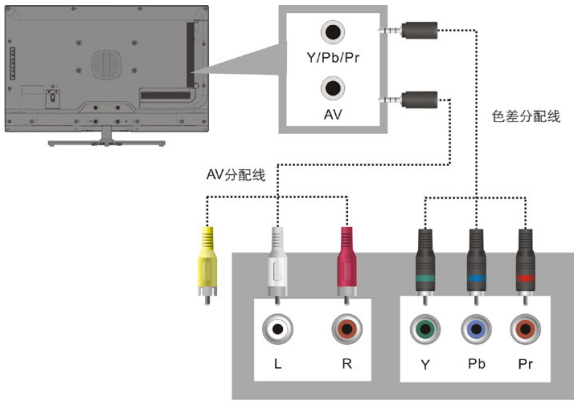

带YPbPr接口的
录像机、影碟机等设备

③ **AV输入**

立体声音频输出到耳机。

- 音频: 视频上所连模拟设备中的音频输入。

• 视频: VCR 等模拟设备中的复合视频输入。

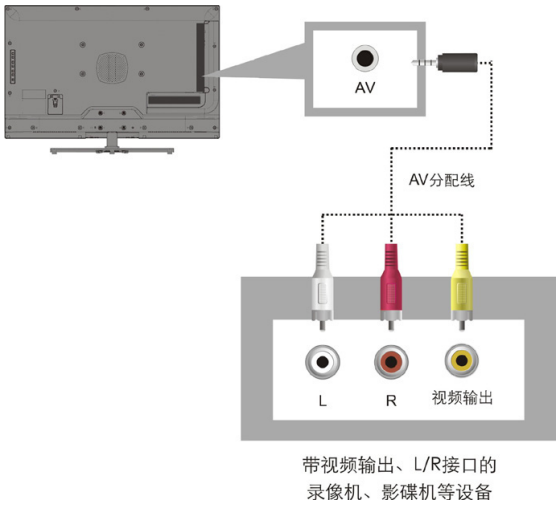

④ VGA

通过 VGA 连接需要额外一条音频线。

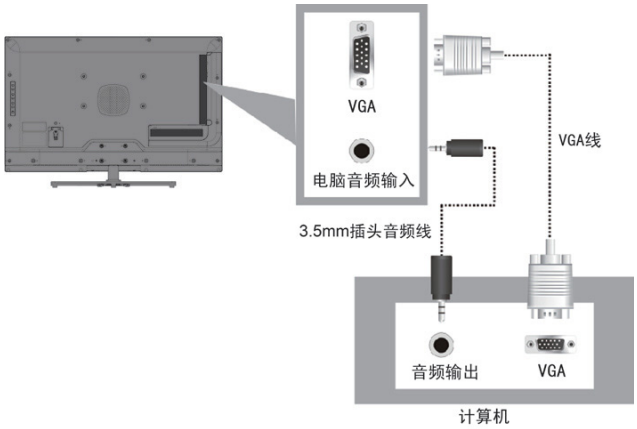

⑤ 广域网络

来自网络的数据输入。

⑥ USB

USB 存储设备中的数据输入。

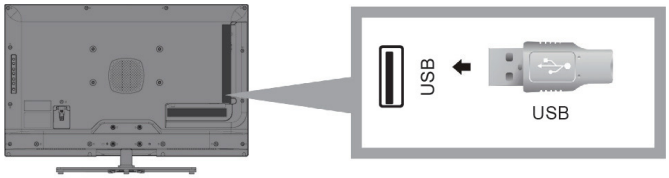

⑦ 同轴输出

数字音频输出到家庭影院或其他数字音频系统。

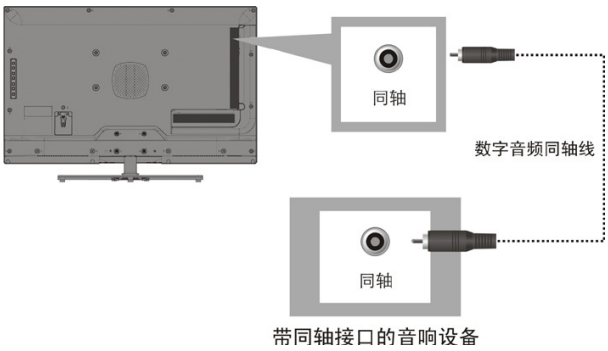

⑧ 扬声器

立体声音频输出到扬声器。

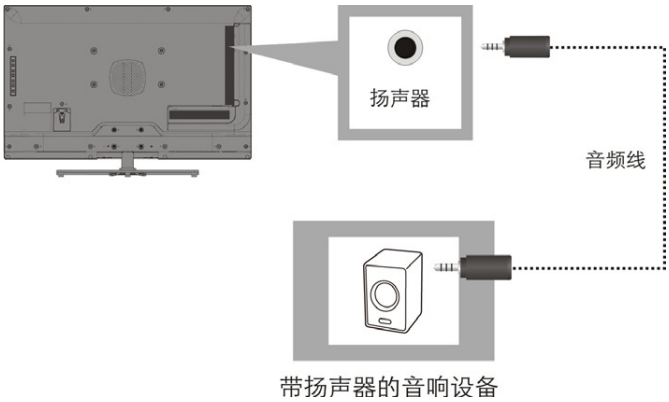

使用 Philips EasyLink

充分利用您的 Philips EasyLink HDMI-CEC 兼容设备可增强控制功能而达到最大效益。透过 HDMI 接口连接的 HDMI-CEC 兼容设备可以由电视遥控器进行控制。

要启用 Philips EasyLink，您需要:

- 透过HDMI接口连接两个以上的 HDMI-CEC兼容设备
- 确认每个HDMI-CEC兼容设备都正常运作
- 切换到 EasyLink

注

- EasyLink 兼容设备必须已经打开并被选作信号源。
- Philips 不保证 100% 与所有 HDMI CEC 设备实现互操作性。

打开或关闭 EasyLink

启用 HDMI-CEC 兼容设备后，电视会自动打开并切换到正确的信号源。

注

- 如果您不打算使用 Philips EasyLink，请不要启用它。

1 按【TV 设置】键弹出电视设置菜单；

2 选择系统 → **EasyLink 后，按 [►]**键进入；

3 选择“关”或是“开”，然后按**确认**键进入。

使用快捷播放

开启 EasyLink 后，在 HDMI-CEC 兼容设备上选择播放，电视机会自动切换到相应的信号源进行播放。

使用快捷待机

按遥控器上的 ⏻(待机-开机)键，电视机及所有连接的 HDMI 设备将会切换到待机状态。

2.4 菜单操作

本机的操作界面有以下三种：安卓主页面、数字电视主菜单和电视设置菜单。

注

- 非数字电视信号源下，仅电视设置菜单有效。

安卓主页面

您可以进入多种安卓应用，如家庭多媒体、我的应用等。

1 开机后系统默认进入安卓主页面（以下简称主页面）；或按【⌂】键进入；

2 选择一个选项后，按【确认】键进入；

3 根据界面提示进行相关操作。

数字电视主菜单

注

- 数字电视主菜单由当地运营商提供，界面内容以实际为准。

您可以观看电视、收听广播和访问互动电视业务（如互动点播、节目回看等）。

1 选择主页面→数字电视后，按【确认】键进入数字电视主菜单（以下简称主菜单）；或收看节目时，按【主页】键进入；

2 选择一个选项后，按【确认】键进入；

3 根据界面提示进行相关操作。

电视设置菜单

您可以设置电视的相关参数，如图像、声音等。

1 按【TV设置】键弹出电视设置菜单；

2 选择一个选项后，按【确认】键弹出设置窗口，根据界面提示进行相关操作；

3 按【退出】键保存退出。

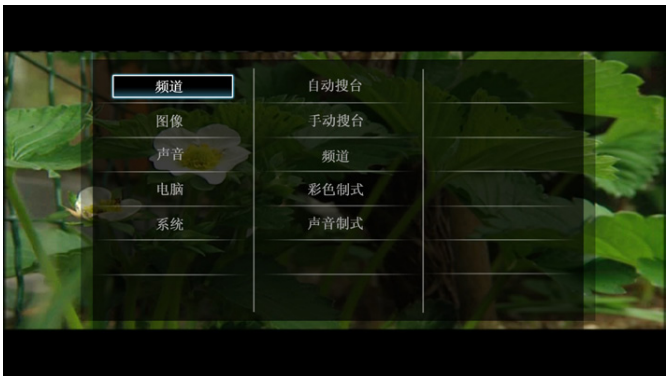

使用电视

打开/关闭电视，或切换为待机

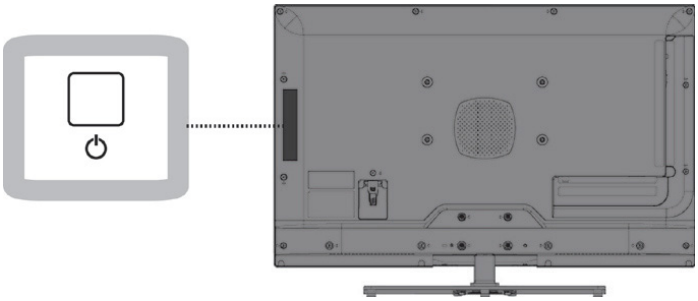

打开电视

- 插好电源插头。
- 如果待机指示灯为红色，按电视侧边或遥控器上的【⏻】键（待机-开机），电视机的指示灯变为蓝色，屏幕点亮。

切换到待机

- 按电视侧边或遥控器上的【⏻】键（待机-开机）。
- 指示灯变为红色。

关闭电视

- 拔掉电源插头。
- 待机指示灯熄灭。

提示

- 尽管待机时电视消耗的电量不多，但还是会耗电的。如果长时间不用，请拔掉电源线。

睡眠

您可以设置本机睡眠前的定时时间。临近该时间，屏幕上会弹出提示框提醒您60秒后进入睡眠状态。

1 按【TV设置】键弹出电视设置菜单；
2 选择系统→睡眠时间后，按【►】键进入；
3 按【▲▼】键选择睡眠的定时时间；
4 按【退出】键保存退出。

例如：当定时时间设置为“10分钟”时，9分钟后屏幕上会弹出提示框。您可以按任意键取消睡眠操作。

进入睡眠状态后，再按【⏻】键，则本机将自动重启后进入主页面。

空闲待机

非数字电视信号源下，如果设置了空闲待机时间，且在设定的时间内未检测到外部设备的输入信号，则本机将自动进入待机状态以节省电源。

1 按【TV设置】键弹出电视设置菜单；
2 选择系统→空闲待机后，按【►】键进入；
3 按【▲▼】键选择空闲待机时间；
4 按【退出】键保存退出。

进入待机状态后，再按【⏻】键，则本机将自动重启后进入主页面。

选择信号源

您可以根据本机与外部设备的连接方式选择对应的信号输入源。

1 按【信号源】键弹出信号源窗口；
2 按【▲▼】键选择对应的信号源；
3 按【确认】键确认。

请参考以下说明选择对应的信号源：

信号源	说明
数字电视	从本机天线输入接口输入的有线数字电视信号
模拟电视	从本机天线输入接口输入的模拟信号
分量信号	从本机YPbPr接口、L/R接口输入的信号

电脑	从本机VGA接口输入的信号
HDMI1/2	从本机HDMI1/2接口输入的信号
AV	从本机视频输入接口、L/R接口输入的信号

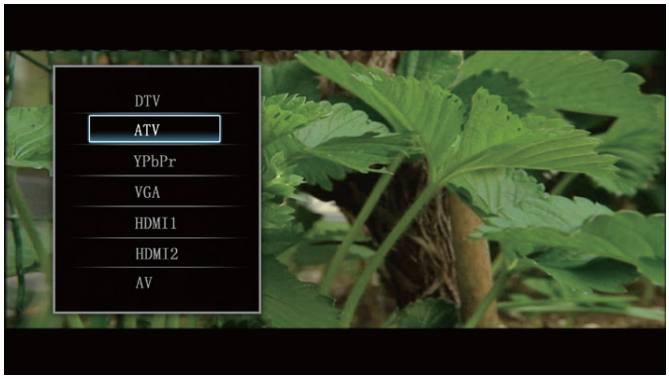

缩放模式

您可以设置图像的缩放模式。

1 按【画面格式】键弹出缩放模式窗口；
2 按【▲▼】键选择合适的图像缩放模式；
3 按【退出】键保存退出。

屏显信息

在非数字电视信号源下，您可以查看当前的信号源等信息。
按【*/屏显】键弹出屏显信息窗口。
第一行第一列显示当前的信号源。例如：通过HDMI1接口连接外部设备，则显示为“HDMI1”。
第一行第二列显示屏幕的图像比例。
第二行第一列显示睡眠倒计时。如果没有设置睡眠，则显示为“关”。
第二行第二列显示屏幕的分辨率。

观看电视时的基本操作

选择频道

*选择下一个/上一个频道。
按【▲▼】或【频道-/+】键可切换至下一个/上一个频道。。
*按频道号选台
1 按数字键输入频道号；
2 按【确认】键或等待3 ~ 5秒后播放该频道的节目。
*在频道列表中选台
1 按【确认】键弹出频道列表；
2 按【◄►】键选择频道类型（如高清节目、标清节目等）；
3 按【▲▼】键选择一个频道；
4 按【确认】键全屏播放。

返回至上次观看的频道

按【返回】键返回至上次观看的频道。

显示频道信息条

按【信息】键，屏幕下方会自动出现一个频道信息条，显示频道号、频道名称、当前和下一节目信息等。切换频道时，也可以显示频道信息条。
如果要查看当前节目的内容简介，请在频道信息条消失之前再次按【信息】键。

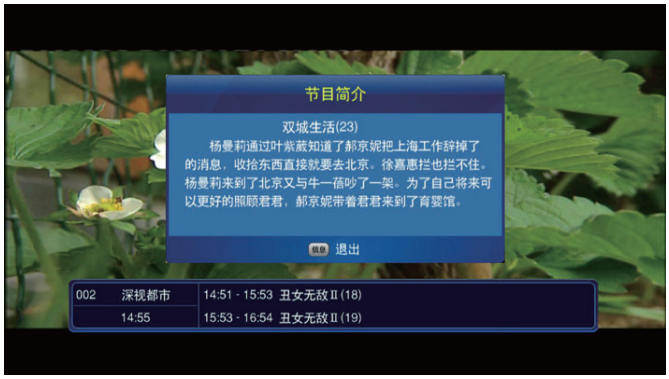

调节音量

按【◄►】或【音量-/+】键可调节音量。

按【🔇】键，屏幕上将出现“🔇”符号，此时节目处于无声状态；再次按【🔇】、【◄►】或【音量-/+】键可恢复音量。

设置声道

按【声道】键在左声道、右声道和立体声间切换。

注

- 如果正在收看的节目有多种伴音语言，按【声道】键则弹出音频设置窗口，您可以选择所需的伴音语言和声道。

进入时移

如果正在收看回放频道的直播节目，按【❚❚】键可进入时移模式。
具体操作请参考“时移”章节。

视频设置

在数字电视信号源下，按【*/屏显】键弹出视频设置窗口。
外观比例：当图像的宽高比与屏幕的宽高比不一致时，请选择一种合适的显示模式。
字幕：如果正在收看的节目有字幕，您可以选择一种字幕语言，然后字幕将显示在屏幕下方。
设置完毕，按【退出】键保存退出。

使用更多电视功能

我的应用

您可以查看安装在本机上的所有应用程序，并可运行所选的应用程序。

选择主页面→我的应用后，按【确认】键进入。

1 选择一个应用程序后，按【确认】键运行。

2 根据界面提示进行相关操作。

注

•应用程序的安装位置和管理请参考“应用程序”章节。

网络导航

您可以通过网络导航上的链接直接跳转到相应的网页。

选择主页面→网络导航后，按【确认】键进入。

家庭多媒体

您可以直接播放 USB 设备中的图片、音乐和视频文件。

播放 USB 设备中的文件

您可以在本机上播放USB设备中的图片、音乐和视频文件。

将 USB 设备连接到本机的 USB 接口后，按以下说明进行操作。

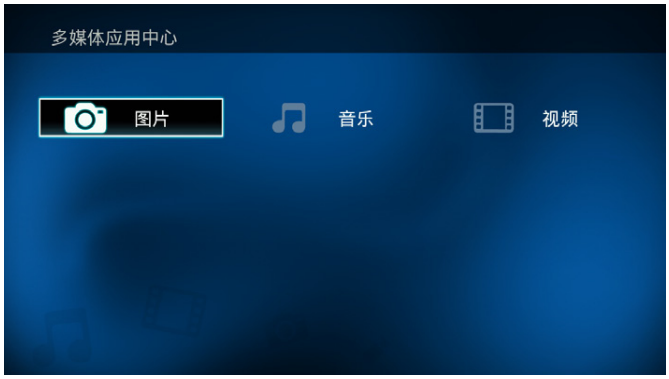

*图片

1 选择主页面→家庭多媒体→图片后，按【确认】键进入；

2 选择一个图片后，按【确认】键全屏显示并进入幻灯片模式；

3 按【退出】键退出。

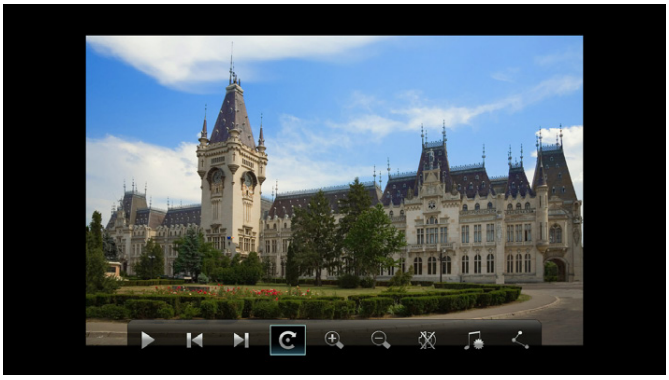

播放图片文件时，您可以进行以下操作：

【确认】键：显示命令菜单（选择一个命令后，按【确认】键执行），命令如下：

/ ：暂停/恢复播放

/ ：显示上一张/下一张图片

：顺时针旋转90度

/ ：放大/缩小图片

：播放背景音乐时，静音或取消静音

：选择背景音乐文件进行播放。根据界面提示选择音乐文件进行播放

：将当前图片设置为开机图片

注

•本机支持的图片格式为JPG、BMP、GIF和PNG。

*音乐

1 选择主页面→家庭多媒体→音乐后，按【确认】键进入；

2 选择一个音乐文件后，按【确认】键播放；

3 按【退出】键退出。

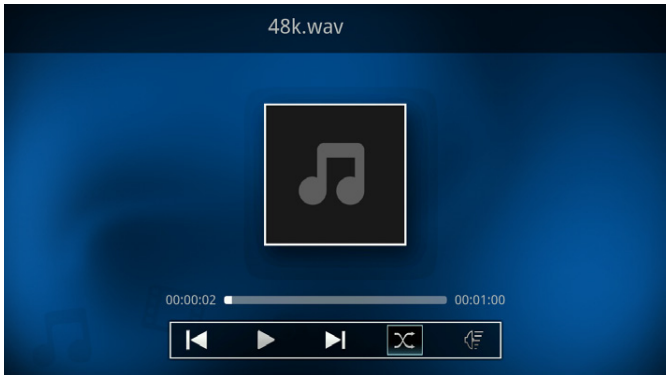

播放音乐文件时，您可以进行以下操作：

/ ：选择上一个/下一个文件

/ ：暂停/恢复播放

：调节音量

：单曲循环播放

：随机播放

：循环播放

注

•本机支持的音乐格式为MP3、WMA等。

*视频

1 选择主页面→家庭多媒体→视频后，按【确认】键进入；

2 选择一个视频文件后，按【确认】键播放；

3 按【退出】键退出。

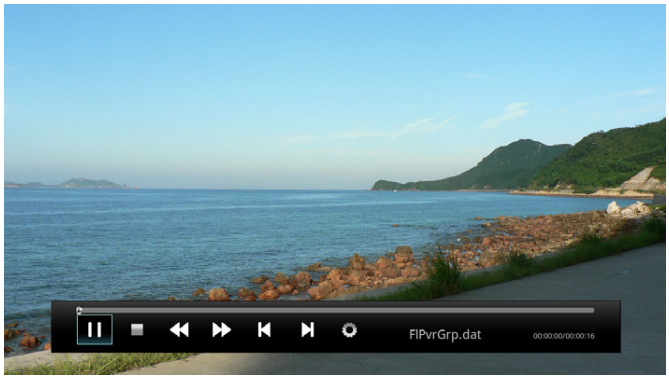

播放视频文件时，您可以进行以下操作：

【确认】键：显示命令菜单（选择一个命令后，按【确认】键执行），命令如下：

/ ：暂停/恢复播放

：停止播放

/ ：快退/快进

/ ：播放上一个/下一个视频文件

：显示字幕设置和音轨设置窗口

注

•本机支持的视频格式为AVI、RMVB、RM、WMV、MPEG、TS、TP、MOV、MP4、MKV等。

数字电视

注

•数字电视菜单由当地运营商提供，界面内容以实际为准。

互动点播

您可以随时点播运营商提供的各种类型的影视节目。

选择主菜单→互动点播后，按【 】键选择点播类型，按【确认】键进入：

注

•请参考界面上的提示信息进行相关操作。

•此功能需当地运营商开通权限，详情请咨询当地运营商。

点播节目

选择一个节目后，按【确认】键全屏播放。

播放操作

【 / 】：快退/快进

【 / 】：暂停/恢复播放

快速定位

您可以通过以下两种方式快速定位播放。

*时间点定位

1 按【搜索】键弹出定位窗口；

2 按数字键输入时间值；

3 按【确认】键从该时间点开始播放。例如：输入“10 分钟”，按【确认】键即从节目 10 分钟处开始播放。

*进度条定位

进行播放操作时，屏幕上会显示定位进度条。

1 按【◄ ►】键拖动进度条；

2 按【确认】键从该定位点开始播放。

退出播放

当定位控制窗口不在屏幕上显示时，按【退出】键退出播放并返回主菜单。

节目回放

运营商将回放频道的已播节目录制到网络服务器上，您可以随时进行节目回放，使精彩的节目永不错过。

注

- 回放频道是指在频道列表上有“”标记的频道。切换至该频道时，屏幕左上角会出现“”标记。当标记为蓝色时，表示该频道已授权；当标记为灰色时，表示该频道未授权。
- 请参考界面上的提示信息进行相关操作。
- 回放频道需当地运营商开通权限，详情请咨询当地运营商。

节目回看

选择主菜单→节目回看后，按【确认】键进入。

【▲▼】键：选择频道或节目

【◄ ►】键:在频道列表和不同日期的节目列表间切换。【红色】键：进入我的点播界面

*播放节目

选择一个节目后，按【确认】键全屏播放。

具体操作请参考“互动点播”章节。

*选择关联节目

1 选择一个节目；

2 按【黄色】键进入该节目的关联节目列表。例如：当前选择的节目是《纪录短片（1）》，按【黄色】键就会弹出近几天播放的《纪录短片》的节目列表；

3 选择一个关联节目后，按【确认】键全屏播放。

如果要退出关联节目列表，请再次按【黄色】键。

*收藏节目

1 选择一个节目；

2 按【绿色】键将该节目添加到“我的空间→我的收藏”中。

*退出回放

按【退出】键可退出回放模式并返回主菜单。

时移

收看回放频道的直播节目时，您可以按【II】键进入时移模式。

*播放操作

具体操作请参考“播放操作”章节。

*进度条定位

具体操作请参考“快速定位”章节。

*选择上一个/下一个回放节目

1 按【◀◀/▶▶】键切换至上一个/下一个回放节目；

2 按【确认】键全屏播放。

**选择回放节目

您可以选择运营商提供的已播节目进行回放。

1 按【黄色】键弹出应用列表；

2 选择“回放列表”项，按【确认】键进入；

2 按【▲▼】键选择一个回放节目

2 按【确认】键全屏播放。

*选择关联节目

您可以选择当前节目的关联节目进行回放。

1 按【黄色】键弹出应用列表；

2 选择“关联列表”项，按【确认】键进入。例如：当前节目是《纪录短片（1）》，关联列表中就会显示近几天播放的《纪录短片》的节目列表；

3 按【▲▼】键选择一个关联节目；

4 按【确认】键全屏播放。

*退出时移

按【退出】键可退出时移模式并返回至节目直播状态。

数字生活/社保服务/企业服务等

您可以访问运营商提供的各种资讯和服务。

选择主菜单→数字生活/社保服务/企业服务等后，按【▲▼】键选择类型，按【确认】键进入。

注

•请参考界面上的提示信息进行相关操作。

节目指南

您可以查看所有频道一周内的节目信息，并可对未到播出时段的节目进行预定。

选择主菜单→数字电视→节目导视后，按【确认】键进入；或收看节目时按【导视】键进入。

查看节目信息

① 频道列表

② 日期条

③ 节目列表

④ 视频小窗口

⑤ 帮助信息

【红色】键：在频道列表与节目列表间切换

【蓝色】键：进入预定管理界面（具体操作请参考“预定管理”章节）

当光标在频道列表中时：

【◀▶】键:选择频道类型（如高清节目、标清节目等）

【▲▼】键：选择频道

【信息】键：显示/隐藏当前节目的内容简介

【确认】键：全屏播放当前节目

当光标在节目列表中时：

【◀▶】键：选择日期和星期

【▲▼】键：选择节目

【信息】键：显示/隐藏所选节目的内容简介

【确认】键：全屏播放当前节目或预定未到播出时段的节目

预定节目

1 选择一个未到播出时段的节目；

2 按【确认】键进行预定，该节目后将出现“P”标记。如果要取消预定设置，请再次按【确认】键。

设置完毕，按【退出】键保存退出。

预定管理

在预定管理中显示已经预定的节目，您可以取消/恢复预定。

按【蓝色】键进入；或选择主菜单→系统设置→节目管理→预定管理后，按【确认】键进入。

【▲▼】键：选择节目

【确认】键：取消/恢复预定

设置完毕，按【退出】键弹出对话框。选择“确定”并按【确认】键保存退出；或选择“取消”并按【确认】键不保存退出。

数字电视设置

频道搜索

本机为您提供多种频道搜索方式，建议家庭用户或非专业人员选择自动搜索方式。

注

•搜索过程中请勿断电，以免数据丢失。

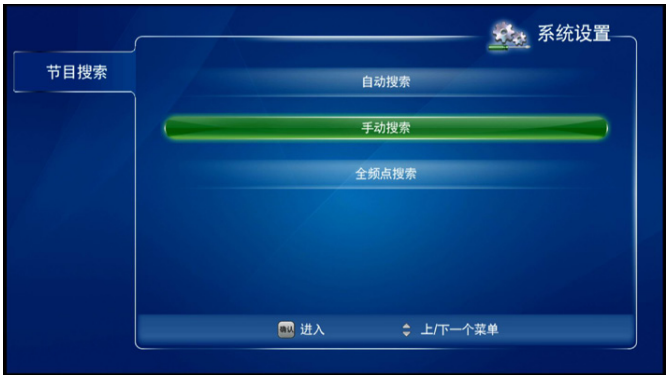

*自动搜索

系统将按照默认的频点参数自动搜索频道。

选择主菜单→系统设置→节目管理→节目搜索→自动搜索后，按【确认】键开始搜索。

*手动搜索

您可以手动设置频点参数，系统将按照该参数搜索频道。

选择主菜单→系统设置→节目管理→节目搜索→手动搜索后，按【确认】键进入。

【▲▼】键：选择选项

数字键：输入频率和符号率

【◄►】键：选择调制方式和搜索方式

设置完毕，移动光标至“开始搜索”项，按【确认】键开始搜索。

注

•此功能仅供专业人员使用。

*全频点搜索

系统将按照所设置的起始频率和结束频率间的所有频点参数搜索频道。

选择主菜单→系统设置→节目管理→节目搜索→全频点搜索后，按【确认】键进入。

具体操作请参考“手动搜索”章节。

注

•此功能仅供专业人员使用。

搜索完毕，系统将自动保存数据并播放节目。

频道编辑

您可以对所有频道进行喜爱、加锁、删除和移动设置。

选择主菜单→系统设置→节目管理→电视/广播/喜爱节目编辑后，按【确认】键进入。

*设置喜爱频道

1 按【▲▼】键选择一个频道；

2 按【红色】键，该频道的喜爱栏里将出现“♥”标记。

如果要取消喜爱设置，请再次按【红色】键。

注

•所设置的喜爱频道将自动添加到喜爱频道列表中。

*加锁频道

1 按【▲▼】键选择一个频道；

2 按【黄色】键，该频道的加锁栏里将出现“🔒”标记。

如果要取消加锁设置，请再次按【黄色】键。

注

•如果父母锁密码设置为“有效”，则收看加锁频道的节目时，须输入父母锁密码。父母锁密码的设置方

*删除频道

1 按【▲▼】键选择一个频道；

2 按【绿色】键，该频道的删除栏里将出现“✖”标记。

如果要取消删除设置，请再次按【绿色】键。

注

•保存此设置后，已删除的频道将被重新排序至所有频道的后面。如果需要，您可以恢复已删除的频道。

*移动频道

您可以对频道进行重新排序。

1 按【▲▼】键选择一个频道；

2 按【蓝色】键，该频道的移动栏里将出现“ ”标记；

3 按【▲▼】键移动该频道至新的位置后，再次按【蓝色】键确认。

设置完毕，按【退出】键弹出对话框。选择“确定”并按【确认】键保存退出；或选择“取消”并按【确认】键不保存退出。

菜单属性

选择主菜单→系统设置→本机设置→菜单属性后，按【确认】键进入。

语言设置：您可以设置数字电视主菜单及内置应用菜单的显示语言（中文、English）。

设置完毕，按【退出】键保存退出。

注

•此设置仅对数字电视主菜单及内置应用菜单的语言有效。其它数字电视应用菜单的语言由当地运营商决定。

父母锁

您可以设置父母锁级别以限制某些节目的收看权限。

选择主菜单→系统设置→本机设置→父母锁后，按【确认】键进入。

按【◄►】键选择父母锁级别（4~18）。如果选择“18”，则用户可不受限制地收看任何节目。

设置完毕，按【退出】键保存退出。

密码设置

选择主菜单→系统设置→本机设置→密码设置后，按【确认】键进入。

*本机密码

如果本机密码设置为“有效”，则进入部分数字电视菜单（如密码设置、恢复出厂设置等）时，须输入本机密码（默认为“0000”，部分地区为“000000”）。如果需要，您可以对本机密码进行修改。

选择主菜单→系统设置→本机设置→密码设置后，按【确认】键进入。

1 移动光标至“密码类型”项，按【◄►】键选择“本机密码”

2 移动光标至“密码控制”项，按【◄►】键选择有效或无效。如果设置为“有效”，请继续以下操作：

3 按数字键输入密码；

4 再次输入密码确认；

5 输入完毕，系统提示密码设置成功，按【确认】键确认并返回上一级菜单。设置完毕，按【退出】键保存退出。

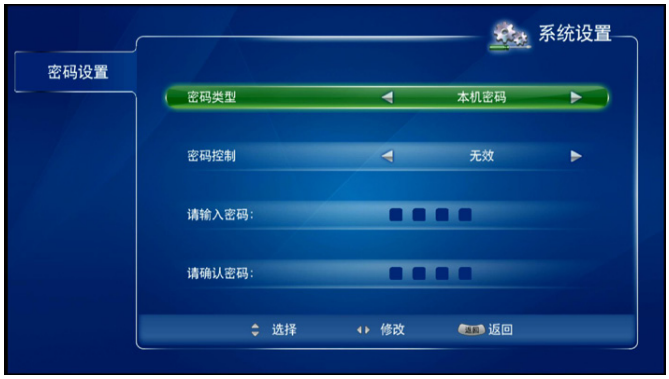

*应用密码

应用密码应用于部分双向业务。

具体操作请参考“本机密码”章节。

*父母锁密码

如果父母锁密码设置为“有效”，则收看的节目级别高于所设父母锁级别或收看加锁频道的节目时，须输入父母锁密码。

具体操作请参考“本机密码”章节。

注

- 请记住您的新密码。如果忘记密码，请联系当地运营商解决。
- 当密码控制状态为“无效”时，不能对相应密码进行修改。

恢复出厂设置

注

- 恢复操作将使数字电视系统的设置恢复到出厂状态，所有节目数据也会丢失，请慎用此功能。

选择主菜单→系统设置→本机设置→恢复出厂设置，按【确认】键并输入本机密码后弹出恢复出厂设置对话框。选择“确定”并按【确认】键确认；或选择“取消”并按【确认】键取消。

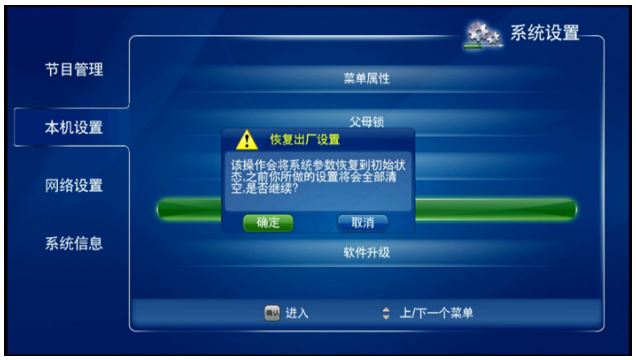

IP设置

选择主菜单→系统设置→网络设置→IP设置后，按【确认】键进入。

您可以查看本机的 IP 参数，包括 IP 地址、子网掩码和默认网关等。

注

- 如果本机不能访问互动电视业务，则可能是本机未获取到IP参数，请联系当地运营商解决。

CA卡设置

*成人级别设置

您可以设置CA卡的成人级别以限制某些节目的收看权限。

选择主菜单→系统设置→系统信息→智能卡信息→成人级别设置后，按【确认】键进入。

1 按【◄►】键选择级别（4~18）。如果选择“18”，则用户可不受限制地收看任何节目；

2 按【确认】键确认，系统提示输入CA卡PIN码；

3 输入CA卡PIN码。

设置完毕，按【退出】键退出。

例如：当成人级别设置为“7”时，如果当地运营商发送的节目的级别为“10”，则须更改为高于 10 的级别后才能观看。

注

•此设置仅对当地运营商发送的包含有限制级别的节目有效。

*PIN码设置

进行 CA 卡的相关设置时，须输入 PIN 码。如果需要，您可以对 PIN 码进行修改。

选择主菜单→系统设置→系统信息→智能卡信息→PIN码设置后，按【确认】键进入。

1 按数字键输入旧CA PIN码；

2 输入新PIN码；

3 再次输入新PIN码确认；

4 输入完毕，系统提示PIN码修改成功。

设置完毕，按【退出】键退出。

注

•CA卡原PIN码由当地运营商提供，如果忘记PIN码请联系当地运营商解决。

•如果连续3次输入错误的PIN码，CA卡会被自动锁定，请24小时后再试或联系当地运营商解决。

*时间段设置

您可以设置CA卡的工作时段。工作时段之外的时间，将不能收看加密的节目。

选择主菜单→系统设置→系统信息→智能卡信息→时间段设置后，按【确认】键进入。

1 按【◄►】键选择“时间段观看”；

2 按数字键输入开始/结束时间（24小时格式）；

3 按【确认】键确认，系统提示输入CA卡PIN码；

4 输入正确后，系统自动保存并返回上一级菜单。

*机卡配对

您可以查看CA卡与本机的配对状态。

选择主菜单→系统设置→系统信息→智能卡信息→机卡配对后，按【确认】键进入。

信息

*运营商信息

您可以查看运营商的相关信息。

选择主菜单→系统设置→系统信息→运营商信息后，按【确认】键进入。

1 按【▲▼】键选择运营商；

2 按【确认】键进入。

智能卡产品信息

您可以查看 CA 卡产品的 ID、产品状态和授权结束时间等信息。

智能卡信息

您可以查看CA卡的钱包号、IPPV（按次购买节目）等信息。

反授权信息

您可以查看CA卡的反授权信息。

【红色】键：删除所选信息

【绿色】键：删除全部信息

子母卡

您可以查看CA卡的喂养信息，如上次喂养时间、喂养周期等。此外，您还可以进行子母卡喂养。

第一次使用子卡或子卡过有效期时，屏幕上会弹出提示。请根据界面提示进行喂养操作；您也可以在子母卡界面中，按【确认】键进行喂养。

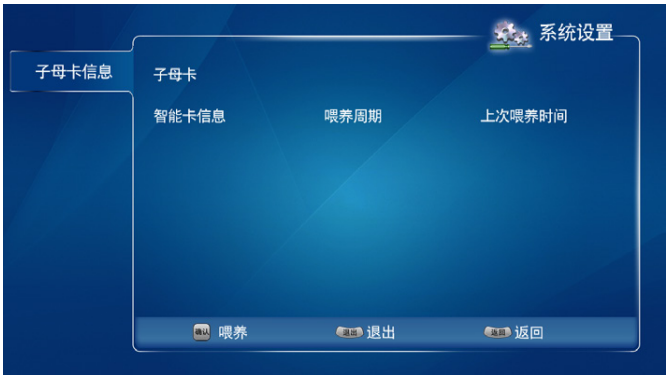

*智能卡基本信息

选择主菜单→系统设置→系统信息→智能卡信息→智能卡基本信息后，按【确认】键进入。

您可以查看CA卡的状态、卡号等信息。

*邮件列表

当地运营商发送的邮件信息自动保存在邮件列表中。收到新邮件时，屏幕上会出现“✉”图标。您可以进入邮件列表界面查看邮件内容。

选择主菜单→系统设置→系统信息→邮件列表后，按【确认】键进入；或收看节目时按【黄色】键进入。

【▲▼】键：选择邮件

【确认】键：阅读邮件

【红色】键：删除所选邮件

【绿色】键：删除所有邮件

设置完毕，按【退出】键保存退出。

注

•超过存储空间后接收的邮件将自动覆盖最早的邮件，您可以通过删除邮件释放存储空间。

*bvc信息

选择主菜单→系统设置→系统信息→bvc信息后，按【确认】键进入。

您可以查看本机的数字电视系统的硬件版本、软件版

本号等信息。

*频道信息

收看节目时，按【红色】键显示当前频道信息。

您可以查看当前频道的 PID 值、信号电平和信号质量等信息。

系统设置

本机设置

密码设置

恢复出厂设置时，须输入安卓系统密码（默认为“000000”）。如果需要，您可以对安卓系统密码进行修改。

选择主页面→系统设置→本机设置→密码设置后，按【确认】键弹出密码设置窗口。

1 按数字键输入原始密码；

2 输入新密码；

3 再次输入新密码确认；

4 输入完毕，移动光标至“确认”项，按【确认】键确认。

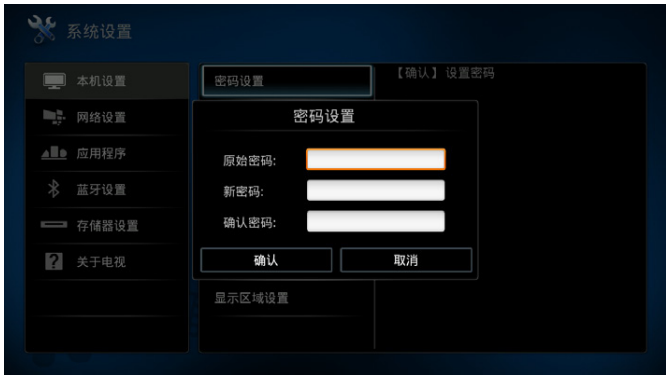

语言设置

您可以设置主页面、内置的安卓应用程序的显示语言。

选择主页面→系统设置→本机设置→语言设置后，按【►】键进入。

1 按【▲▼】键选择English或中文；

2 按【确认】键确认。

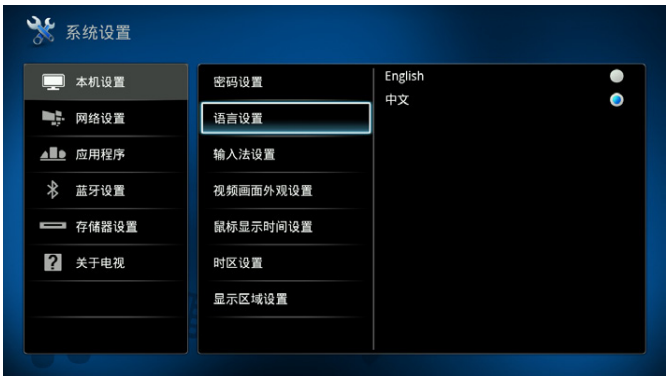

输入法设置

选择主页面→系统设置→本机设置→输入法设置后，按【►】键进入。

1 选择一种输入法；

2 按【确认】键确认。

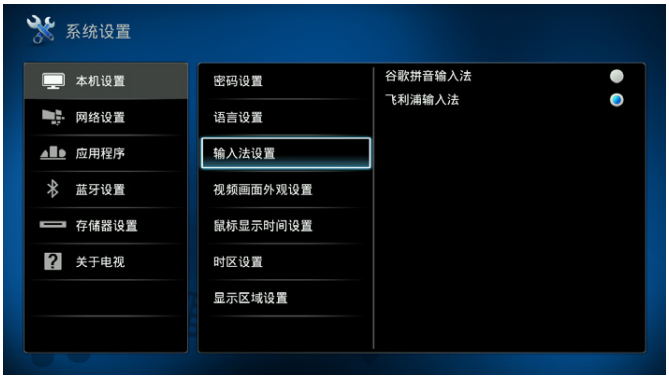

注

- 本机自带的输入法为谷歌拼音输入法。
- 此设置仅适用于安卓操作系统。在数字电视系统中，可按【#/中英】键切换输入法。

视频画面外观设置

播放视频文件时，如果视频画面与屏幕的宽高比不一致，请选择一种合适的显示模式。

选择主页面→系统设置→本机设置→视频画面外观设置后，按【►】键进入。

1 按【▲▼】键选择全屏、自动或变焦；

2 按【确认】键确认。

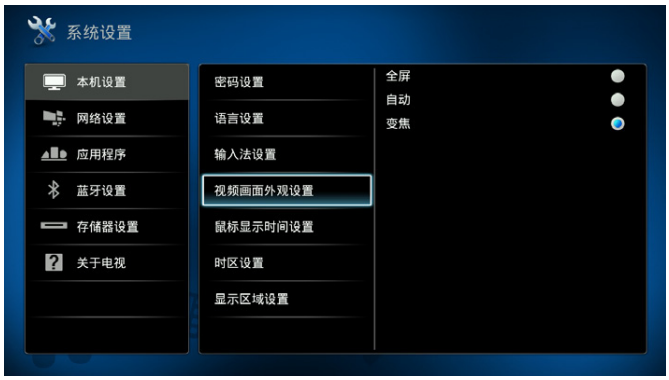

鼠标显示时间设置

您可以设置鼠标光标在屏显示持续时间。

选择主页面→系统设置→本机设置→鼠标显示时间设置后，按【►】键进入。

1 按【▲▼】键选择5秒、15秒、30秒、60秒或永远显现；

2 按【确认】键确认。

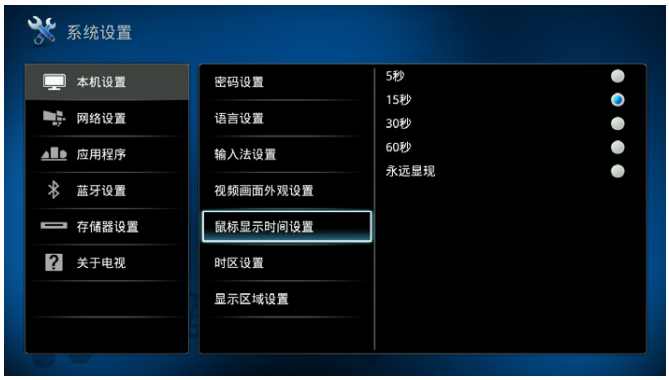

时区设置

您可以设置当地的时区。

选择主页面→系统设置→本机设置→时区设置后，按【►】键进入。

1 按【▲▼】键选择当地时区；

2 按【确认】键确认。

显示区域设置

您可以设置显示区域的宽度、高度等参数。

选择主页面→系统设置→本机设置→显示区域设置后，按【确认】键进入。

1 按【▲▼】键选择选项；

2 按【◄►】键调整；

3 设置完毕，选择“确认”并按【确认】键保存。

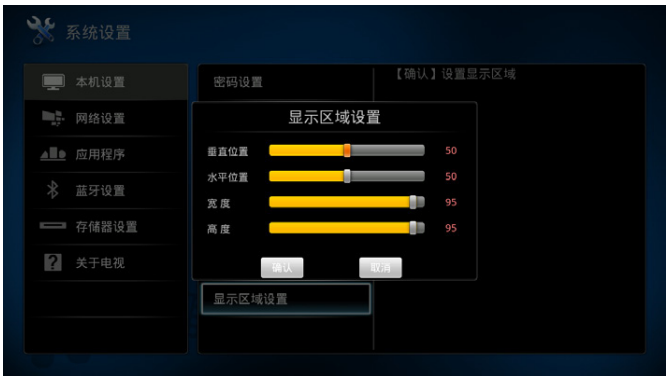

网络设置

网络连接

选择主页面→系统设置→网络设置→网络连接后，按【►】键进入。

如果使用有线网络，选择“有线网络”后，按【确认】键勾选；如果使用无线网络，选择“无线网络”后，按【确认】键勾选。

*有线网络

您可以查看或设置本机的IP参数，如IP地址、网络掩码等。

自动获取IP

如果网络中有 DHCP(动态主机配置协议）服务器，则本机可以自动获取 IP 地址。按【▲▼】键选择“自动获取IP”，按【确认】键确认。

注

•如果不能自动获取IP参数，则本机不能访问互联网，请联系当地运营商解决。

手动设置IP

如果网络中没有DHCP服务器，则必须手动设置IP地址。按【▲▼】键选择“手动设置IP”，按【确认】键确认，按数字键输入IP参数。

*无线网络

WiFi 的英文全称为“Wireless Fidelity”，是一种可以将一体机、个人电脑、手持设备（如PDA、手机）等终端以无线方式互相连接的技术。在无线路由器的电波覆盖范围内可以采用WiFi方式进行连接。

1 按【▲▼】键选择“WIFI”并按【确认】键勾选，系统开始扫描附近的无线网络。如果扫描成功，则屏幕上会出现已扫描到的无线网络列表；

2 按【▲▼】键选择一个无线网络，按【确认】键弹出对话框；

3 输入所选网络的密码，移动光标至“确认”项，按【确认】键确认。

WIFI热点

选择主页面→系统设置→网络设置→WIFI热点后，按【►】键进入。

*WIFI热点

如果本机已上网，打开WIFI热点后，您可以让其它无线终端设备（如WiFi手机、平板电脑等）通过本机无线上网。

按【▲▼】键选择“WIFI 热点”并按【确认】键勾选或去掉勾选。

注

•打开本机的WIFI热点时，本机的网络连接不能使用无线网络。

•改变本机的WIFI热点状态后，系统将自动重启。整个重启过程将持续40秒左右，重启过程中请勿断电或对本机进行任何操作，否则可能导致本机重启失败而无法使用WiFi功能。

配置WIFI热点

您可以设置WIFI热点的基本参数。

按【▲▼】键选择“配置WIFI热点”后，按【确认】键进入。

网络SSID：设置本机的WIFI热点的网络SSID（Service Set Identifier的缩写）名称。

安全性：选择一种加密方式来设置 WIFI 热点的安全性。如果选择“OPEN”，则其它设备连接本机的 WIFI 热点不需要输入密码。

注

•为了保障您的网络安全，建议您按实际情况选择WEP、WPAPSK或WPA2PSK加密方式。

密码：如果选择了一种加密方式，则可设置本机的无线网络的密码。

设置完毕，选择“确定”并按【确认】键重启本机并连接无线网络。

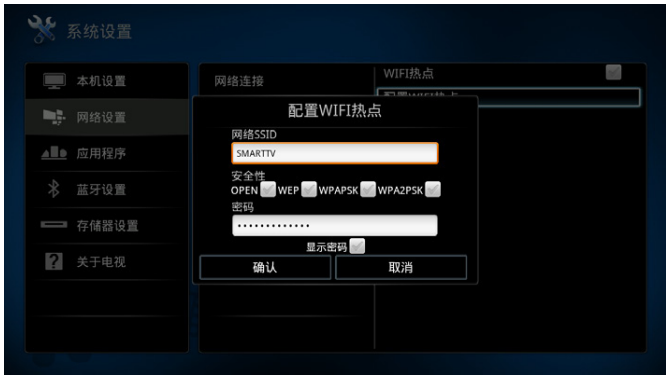

网络导航主页设置

您可以设置网络导航主页的网络地址，每次打开网络导航时，系统默认进入该主页。

选择主页面→系统设置→网络设置→网络导航主页设置后，按【►】键进入。

1 输入本机的网络导航主页的网络地址。请参考以下操作：

【返回】键：清除前一个字符

【#/中英】键：切换输入法

数字键：输入字符

2 设置完毕，按【退出】键保存退出。

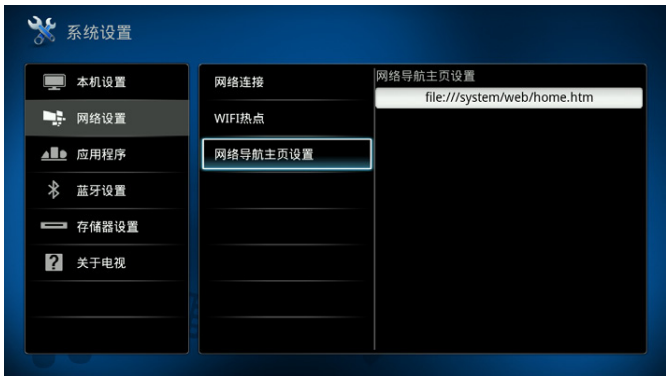

应用程序

首选安装位置

您可以设置应用程序的默认安装位置。

选择主页面→系统设置→应用程序→首选安装位置后，按【►】键进入。

1 按【▲▼】键选择一个安装位置；

设备内部存储：将应用程序安装在本机的内部存储器上。

可卸载的SD卡：将应用程序安装在设为主扩展存储器的外部SD卡或USB设备上。

由系统确定：按应用程序的默认安装位置进行安装。

2 按【确认】键确认。

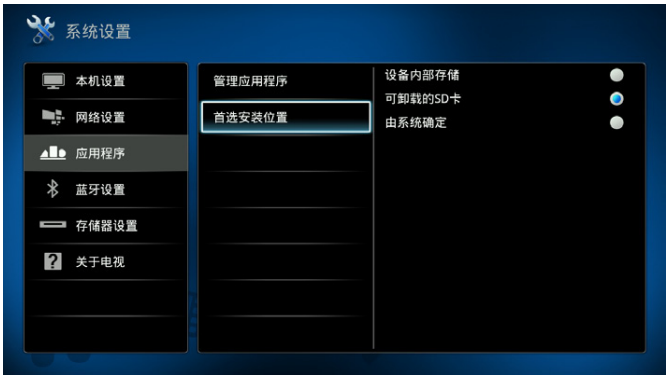

管理应用程序

您可以查看本机全部、已下载和正在运行的应用程序；或查看安装在主扩展存储器上的应用程序。此外，您还可以对已安装的应用程序进行卸载、停止任务等操作。

选择主页面→系统设置→应用程序→管理应用程序后，按【确认】键进入。

**卸载

1 按【▲▼】键选择一个应用程序；

2 按【确认】键弹出设置窗口；

3 按【▲▼】键选择“卸载”项；

4 按【确认】键卸载该应用程序。

*停止任务

1 按【▲▼】键选择一个应用程序；

2 按【确认】键弹出设置窗口；

3 按【▲▼】键选择“停止任务”项；

4 按【确认】键停止该应用程序。

注

•重启本机后，该应用程序将自动运行。

*移动到主存储器

1 按【▲▼】键选择一个应用程序；

2 按【确认】键弹出设置窗口；

3 按【▲▼】键选择“移动到主存储器”项；

4 按【确认】键将该应用程序移动到主扩展存储器中。

**恢复默认

如果需要，您可以清除所选应用程序的默认启动设置。

1 按【▲▼】键选择一个应用程序；

2 按【确认】键弹出设置窗口；

3 按【▲▼】键选择“恢复默认”项；

4 按【确认】键清除该应用程序的默认启动设置。

例如：如果系统默认启动的浏览器为“QQ 浏览器”，将“QQ 浏览器”恢复默认后，再打开浏览器时，系统将提示您选择默认的浏览器程序。

注

•如果设置窗口中的选项为灰色，则用户不能进行相关操作。

蓝牙设置

暂不支持此功能。

存储器设置

外部存储

外部存储器是指连接到本机的USB设备和SD卡。

*卸载扩展存储器

警告

•从本机拔出扩展存储器之前，请先卸载，以免损坏扩展存储器或导致系统工作不正常。

选择主页面→系统设置→存储器设置→外部存储→卸载扩展存储器后，按【►】键进入。

1 选择一个外部存储器；

非主扩展存储器：卸载非主扩展存储器。

主扩展存储器：卸载主扩展存储器。

所有存储器：同时卸载主扩展存储器和非主扩展存储器。

2 按【确认】键弹出提示框；

3 选择“确认”并按【确认】键开始卸载；或选择“取消”并按【确认】键取消。

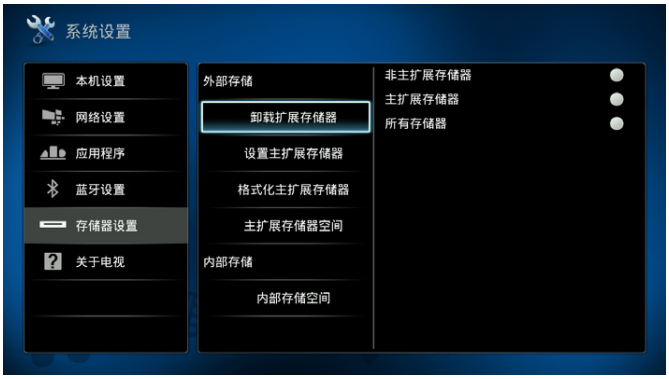

*设置主扩展存储器

您可以从连接至本机的外部存储器中，选择一个设置为主扩展存储器。

选择主页面→系统设置→存储器设置→外部存储→设置主扩展存储器后，按【►】键进入。

1 根据外部存储器连接的接口，按【▲▼】键选择对应的选项；

2 按【确认】键确认。

警告

•该功能将格式化主扩展存储器，其所有资料将永久性丢失，请慎用此功能。

1 选择主页面→系统设置→存储器设置→外部存储→格式化主扩展存储器后，按【确认】键弹出提示框；

2 选择“确认”并按【确认】键开始格式化；或选择“取消”并按【确认】键取消。

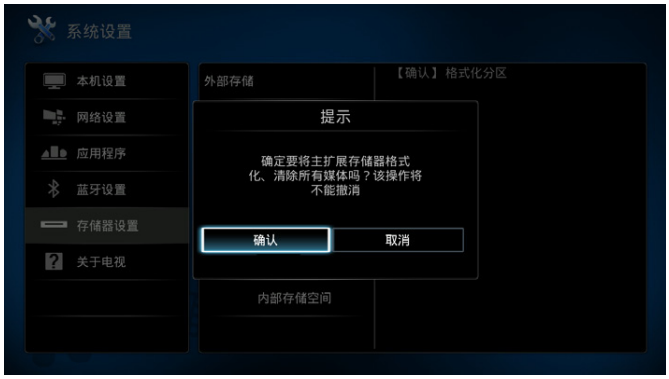

*主扩展存储器空间

选择主页面→系统设置→存储器设置→外部存储→主扩展存储器空间后，您可以查看主扩展存储器的可用空间和存储空间大小。

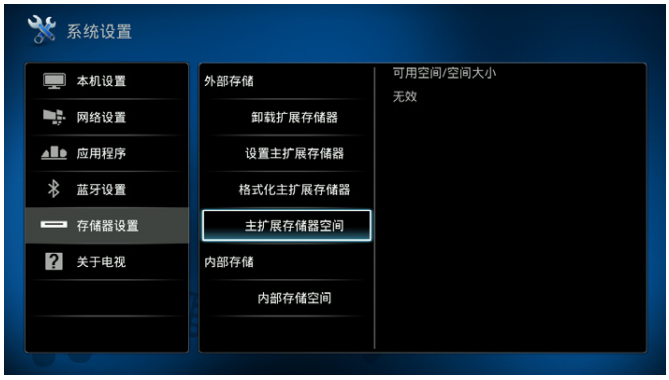

内部存储

*内部存储空间

选择主页面→系统设置→存储器设置→内部存储→内部存储空间后，您可以查看本机的可用空间和存储空间大小。

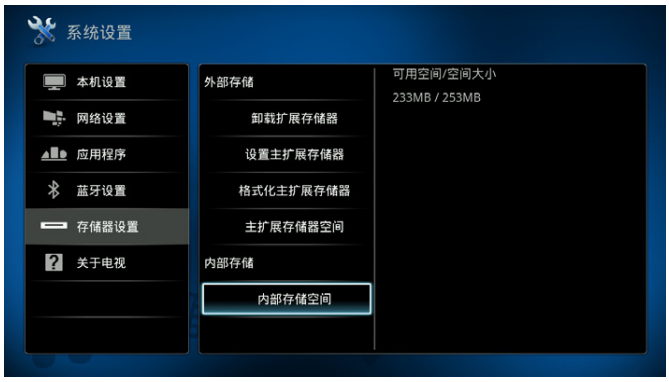

关于电视

网络升级

注

- 整个升级过程将持续几分钟，升级过程中请勿断电或对本机进行任何操作，否则可能导致本机升级失败而无法使用。

如果系统检测到网络上的升级文件，则屏幕上会弹出提示框，请根据界面提示进行软件升级；如果系统未检测到新版本的升级文件，则屏幕上不会弹出提示框，请选择主页面→系统设置→关于电视→网络升级并按【►】键手动检测升级文件后，根据界面提示进行软件升级。

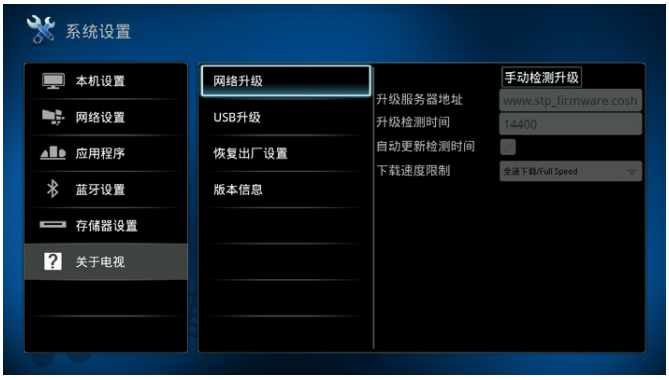

USB 升级

注

- 此功能仅供专业人员使用。
- 整个升级过程将持续几分钟，升级过程中请勿断电或对本机进行任何操作，否则可能导致本机升级失败而无法使用。
- 升级之前，请先将升级文件拷贝到USB设备的根目录下。

将保存有升级文件的USB设备插入本机的USB接口，如果系统检测到高版本的升级文件，则屏幕上会弹出提示框，请根据界面提示进行软件升级；如果系统未检测到高版本的升级文件，则屏幕上不会弹出提示框，请选择主页面→系统设置→关于电视→USB升级并按【确认】键弹出 USB 升级窗口后，根据界面提示进行软件升级。

恢复出厂设置

警告

•恢复操作将使安卓系统的设置恢复到出厂状态，并清除安卓系统的内部存储设备中的全部数据，请慎用此功能。

选择主页面→系统设置→关于电视→恢复出厂设置，按【确认】键并输入安卓系统密码后弹出恢复出厂设置对话框。选择“确认”并按【确认】键确认；或选择“取消”并按【确认】键取消。

版本信息

选择主页面→系统设置→关于电视→版本信息后，您可以查看本机的安卓系统的型号、软件版本等信息。

电视设置

频道

在模拟电视信号源下，按【TV设置】键并选择频道后，按【►】键进入。

自动搜台：系统将按照默认的频点参数自动搜索模拟频道。

手动搜台：手动设置频点参数，系统将按照该参数搜索模拟频道。

频道编辑：对所有模拟频道进行删除、命名、移动和跳过设置。

彩色制式：选择合适的彩色制式。

声音制式：选择合适的声音制式。

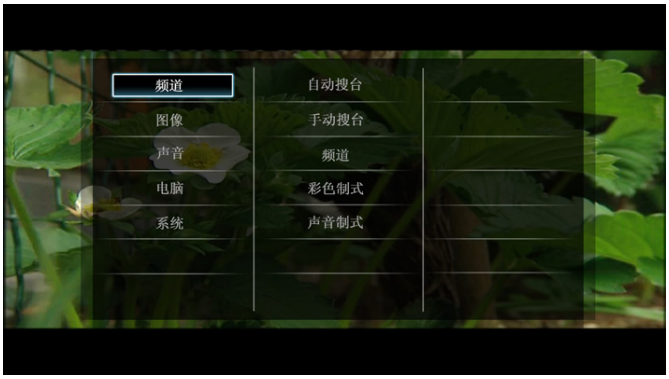

图像

按【TV设置】键并选择图像后，按【►】键进入。

亮度：调节图像的亮度，数值越大，亮度越高。

对比度：调节图像的对比度，数值越大，对比度越大。

饱和度：调节图像的颜色深浅，数值越大，图像颜色越鲜艳。

清晰度：调节图像的清晰度，数值越大，清晰度越高。

色调：默认值为“50”（仅NTSC制式下才可进行调节）。

色温：根据个人喜好选择最适合眼睛的色温模式。

灵智影像：选择合适的图像模式。

降噪：有效地降低图像的杂点（雪花图像）。

背光：调节背光亮度大小。

缩放模式：选择合适的图像比例（在数字电视信号源下，图像比例默认为“16:9”）。

图像复位：将图像参数恢复到默认值。

设置完毕，按【退出】键保存退出。

声音

按【TV设置】键并选择声音后，按【►】键进入。

高音：调节音频输出的高频部分。

低音：调节音频输出的低频部分。

平衡：调节左/右喇叭的音频输出。建议设置为中间值。

同轴模式：设置本机同轴接口的数字音频模式。

注

•如果您当前正在收看的节目没有提供杜比数字音频，那么即使在该项设置了“自动”，您欣赏的仍然不是杜比数字音频的节目。

AVL：如果选择“开”，系统将自动控制音量，以免影响他人休息。
灵智声音：选择合适的声音模式。
声音输出：选择喜欢的音频输出方式。
虚拟环绕：如果选择“关”，则无环绕音效。
声音复位：将声音参数恢复到默认值。

设置完毕，按【退出】键保存退出。

电脑

如果将计算机的视频信号输入到本机上，则您可以对本机的屏幕大小、图像位置等参数进行调整。
按【TV设置】键并选择电脑后，按【►】键进入。
自动调整：自动调整各项参数，使屏幕图像的显示达到最佳。
行位置：调整图像的水平位置。
场位置：调整图像的垂直位置。
缩放：调整图像显示的大小。
相位：图像闪烁时，调整相位参数。

设置完毕，按【退出】键保存退出。

注

•用VGA线连接计算机与本机后，按【信号源】键弹出信号源窗口，选择“电脑”后才能进行此项设置。

系统

按【TV设置】键并选择系统后，按【►】键进入。
语言设置：您可以设置电视设置菜单的显示语言。

睡眠时间：具体操作请参考“睡眠”章节。
节能：调整屏幕亮度等级，降低能耗。
空闲待机：具体操作请参考“空闲待机”章节。
EasyLink：具体操作请参考“EasyLink”章节。
LED动态控制：默认为“开”。系统自动调节屏幕背光大小。
系统重置：将电视设置的所有参数恢复到默认值。

设置完毕，按【退出】键保存退出。

商用模式

本电视提供了一种特殊功能模式，可以让您将其用于商用环境中。此功能被称作商用模式。
编写本节专为帮助您在商用模式中安装和操作电视。在阅读本节内容之后，请阅读第 3 到 6 节以设置本电视的基本功能。

商用模式的优点

本功能专为在商用模式下操作而设计。商用模式具有以下优点：

- 可以防止用户（如宾客）删除或更改频道、画面和声音等设置。这可以确保电视设置一直正确。
- 可以选择开机音量和频道。开机后，电视将一直以指定音量和频道启动。
- 可以限制电视的最大音量，以便防止干扰到其它宾客。
- 可以锁定电视机控制面板的按钮和遥控器按键。

启用商用模式设置菜单

1 按遥控器上的【319753 】键进入商用设置菜单；

2 按【 】键选择和设置参数；

3 设置完毕，移动光标到“存储”项并按【确认】键弹出提示框，选择“是”并按【确认】键保存。

商用模式选项

商用设置

商用模式

您可以启用/禁用商用模式。

- 开：商用模式设置菜单中的所有设置生效。
- 关：电视用作普通用户电视。

菜单语言

- 中文：设置系统的显示语言为中文。
- English：设置系统的显示语言为英文。

注

- 此设置仅对商用模式及安卓模式的显示语言有效，其它模式的显示语言请参考相关章节。

克隆U盘到TV

将电视配置数据（包括频道列表和商用模式设置）从USB设备下载到电视机。

克隆TV到U盘

将电视配置数据（包括频道列表和商用模式设置）从电视机下载到USB设备。

复位

将商用模式的所有操作恢复到出厂默认值。

开机设置

最大音量

您可以设置本机允许的最大电视音量。

画面格式

您可以设置电视开机时可用的图像格式（16:9、4:3、放大1、放大2、点对点)。

通电后状态

您可以设置电视机在打开主电源后，进入的操作模式（待机、关机前状态或开机）。

• 待机：开机后进入待机。
• 关机前状态：开机后进入关机前状态。
• 开机：直接开机。

节能设置

您可以调整屏幕亮度等级，降低能耗。

待机模式

您可以设置不同的待机模式（待机、半待机）。

• 待机：按下【⏻】键后本机进入待机状态。
•半待机：按下【⏻】键后本机进入半待机状态。

开机音量

关机前状态

如果选择了[开启]，则开机后会自动切换到上次音量。

自定义

您可以自定义开机音量（仅当“关机前状态”设置为“关闭”时有作用）。

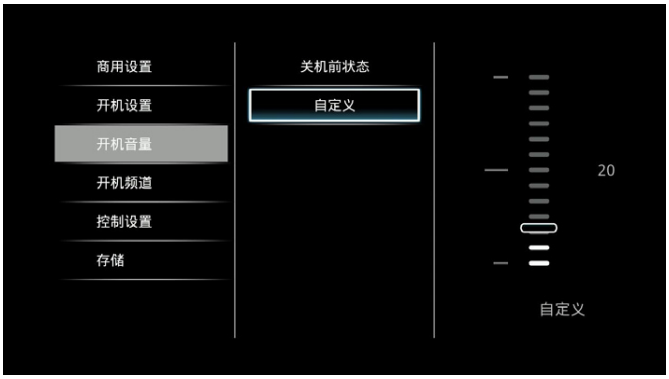

开机频道

关机前状态

如果选择了[开启]，则开机后自动播放上次频道。

DTV入口

您可以设置电视机在打开主电源后，显示的操作界面（安卓主页、DTV主页）。

• 安卓主页：开机后显示安卓主页面。
• DTV 主页：开机后显示数字电视主菜单。

ATV自定义

您可以根据本机与外部设备的连接方式选择对应的信号输入源，开机后将播放该信号源下的内容（具体请参考“选择信号源”章节），或选择模拟电视信号源下已搜索的任一模拟频道，则开机后进入模拟电视模式播放该模拟频道的节目。

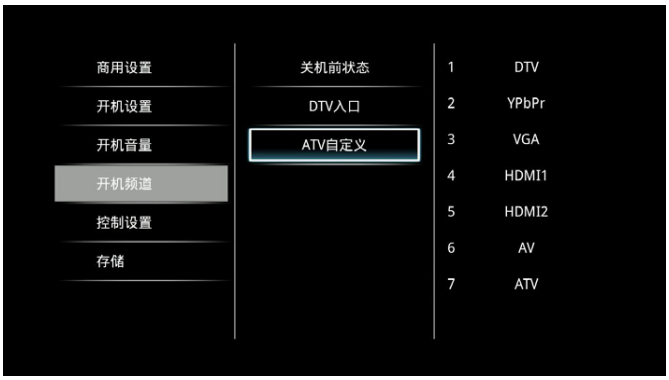

控制设置

本机按钮锁

• 关闭：电视机控制面板上的所有按钮均可正常使用。
• 开启：除【电源】按钮以外，控制面板上的其余按钮均被锁定。
• 全部：控制面板上的所有按钮均被锁定，包括【电源】按钮。

遥控锁

您可以启用/禁用宾客遥控器。

• 关闭：宾客遥控器上的所有按键均可正常使用。
• 开启：宾客遥控器上的所有按键均被禁用（按遥控器上【319753🔇】键仍可以进入商用设置菜单）。

注

•在待机模式下，若宾客遥控器与控制面板上的按钮均被锁定，可通过按【319753🔇】键开启电视，再次输入【319753🔇】可进入商用设置菜单。

USB自动功能

您可以启用或禁用USB自动接入功能。

• 关闭：插入USB设备后，用户必须从安卓主页面进入家庭多媒体页面，屏幕不会自动弹出该页面。
• 开启：插入 USB 设备后，屏幕上会自动弹出家庭多媒体页面。

图标选择

您可以设置开机后显示的图标信息。

• Philips logo：显示Philips LOGO图片。
• 自选图片：显示自选图片的 LOGO 图片。

存储

设置完毕，移动光标到“存储”项并按【确认】键弹出提示框，选择“是”并按【确认】键保存，或选择“否”并按【确认】键不保存，最后按【退出】键退出。

3. 拆卸流程图

32HFL6880/T3

第一步：旋开红色标示的螺丝移除支架组件。

第二步：旋开红色标示的螺丝移除后壳。

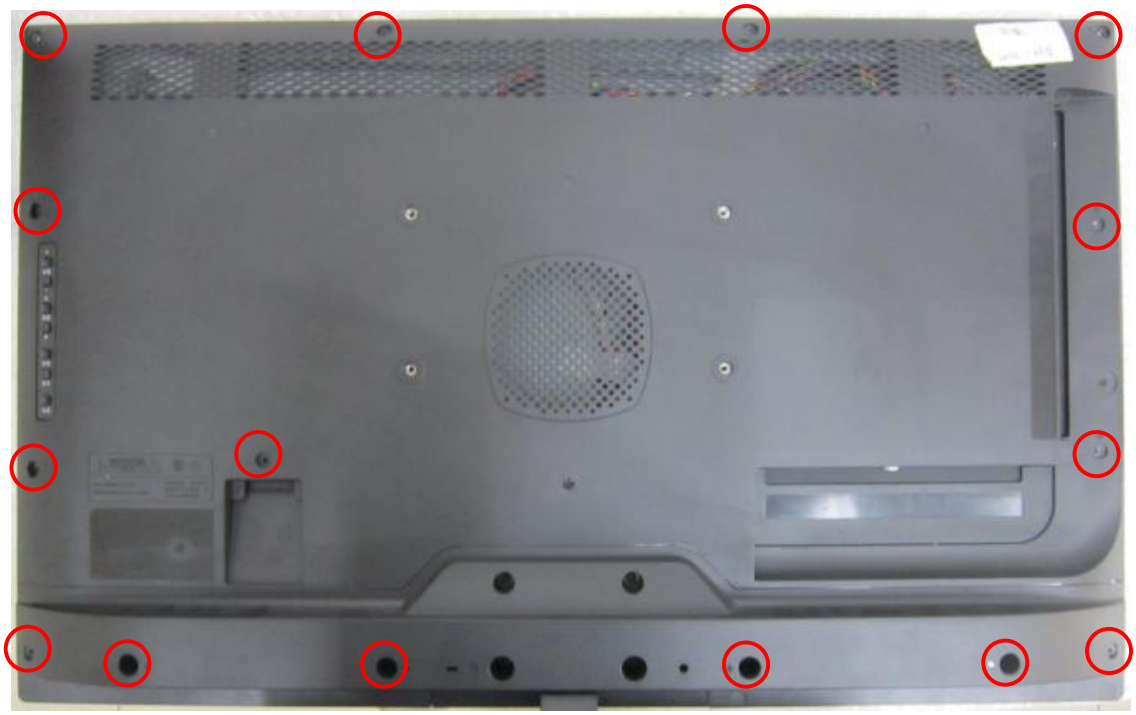

第三步：拔掉黄色标示的 PIN，旋开红色标示的螺丝移除主板、电源板、饰盖、喇叭。

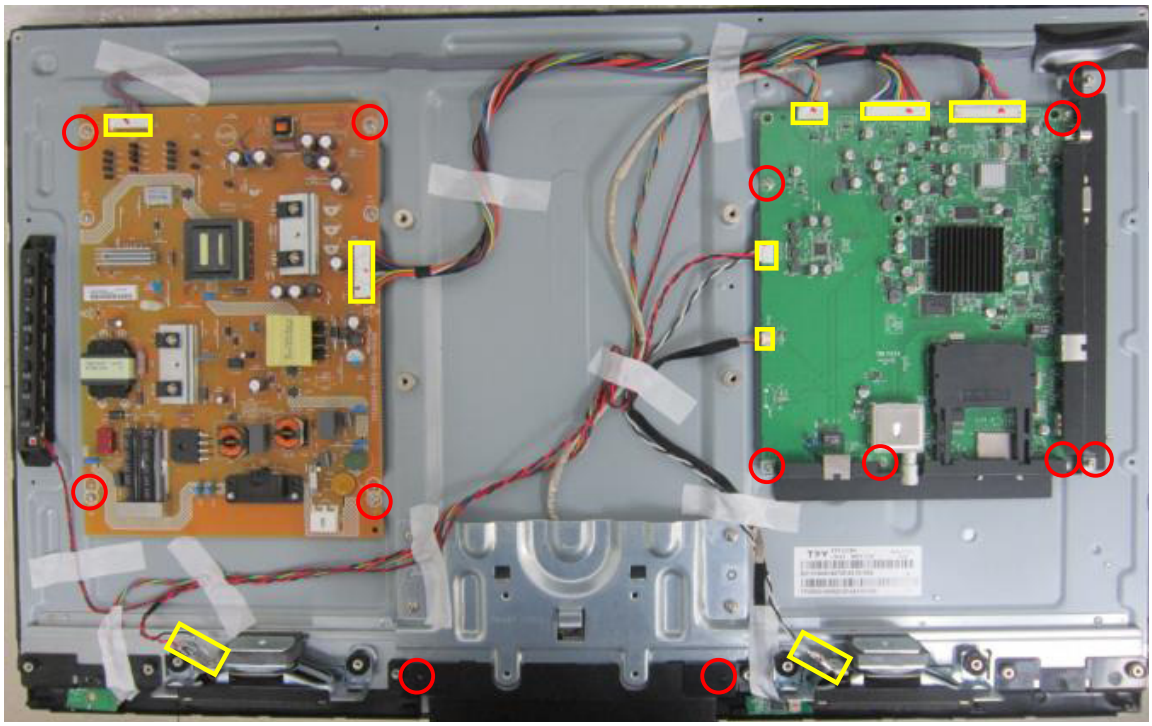

第四步：旋开红色标示的螺丝移除铁件、按键板、遥控板、DECO。

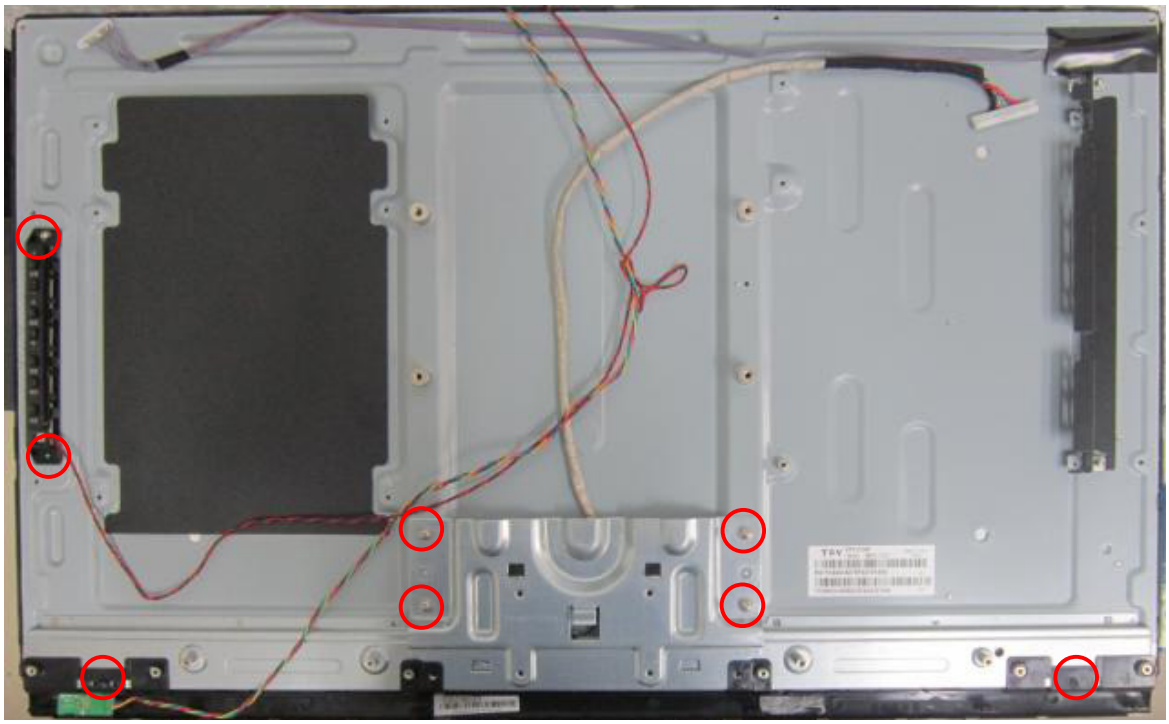

第五步：PANEL。

42HFL6880/T3

第一步：旋开红色标示的螺丝移除支架组件。

第二步：旋开红色标示的螺丝移除后壳。

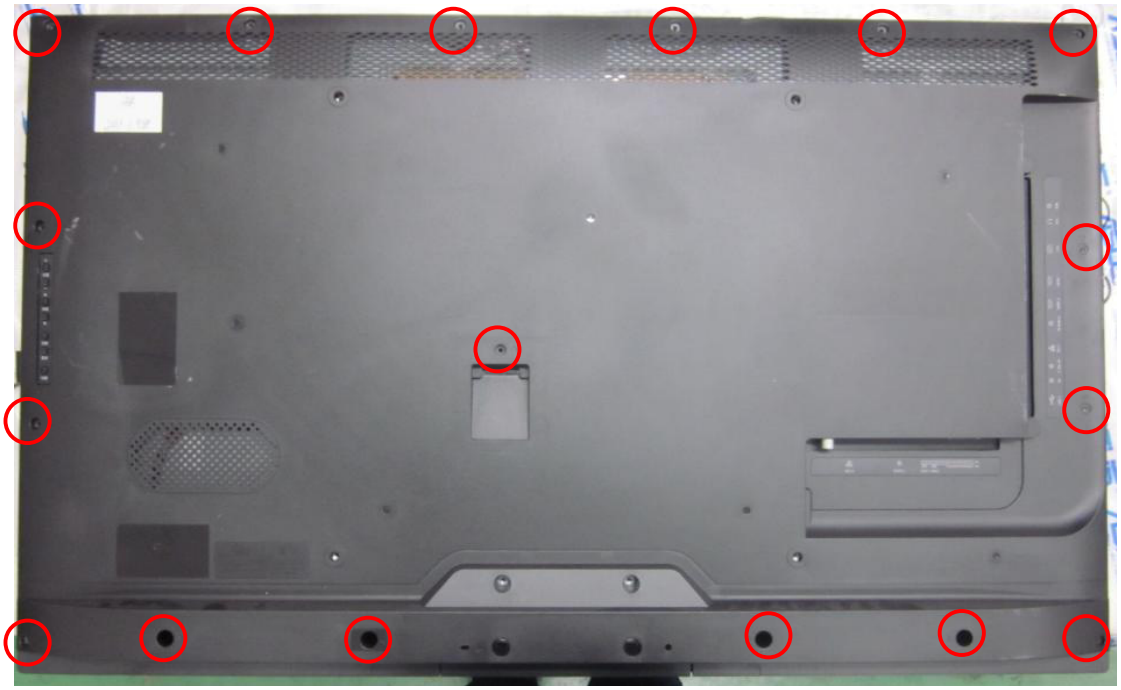

第三步：拔掉黄色标示的 PIN，旋开红色标示的螺丝移除主板、电源板、饰盖、喇叭、边铁。

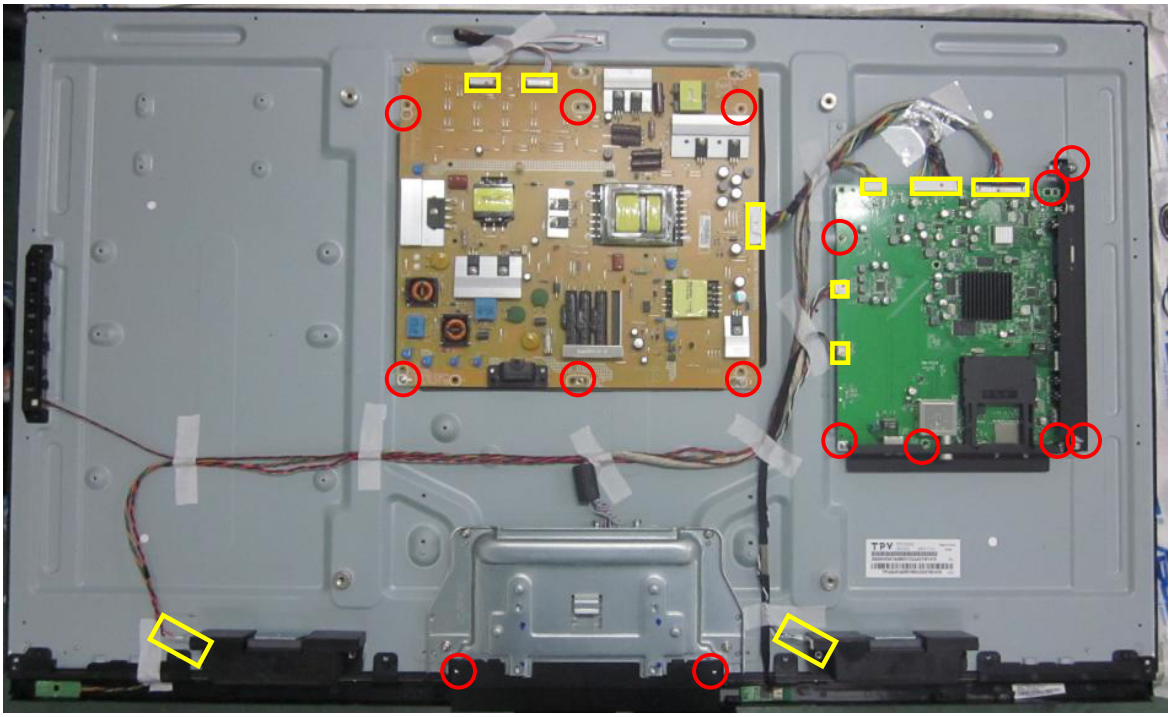

第四步：旋开红色标示的螺丝移除铁件、按键板、DECO。

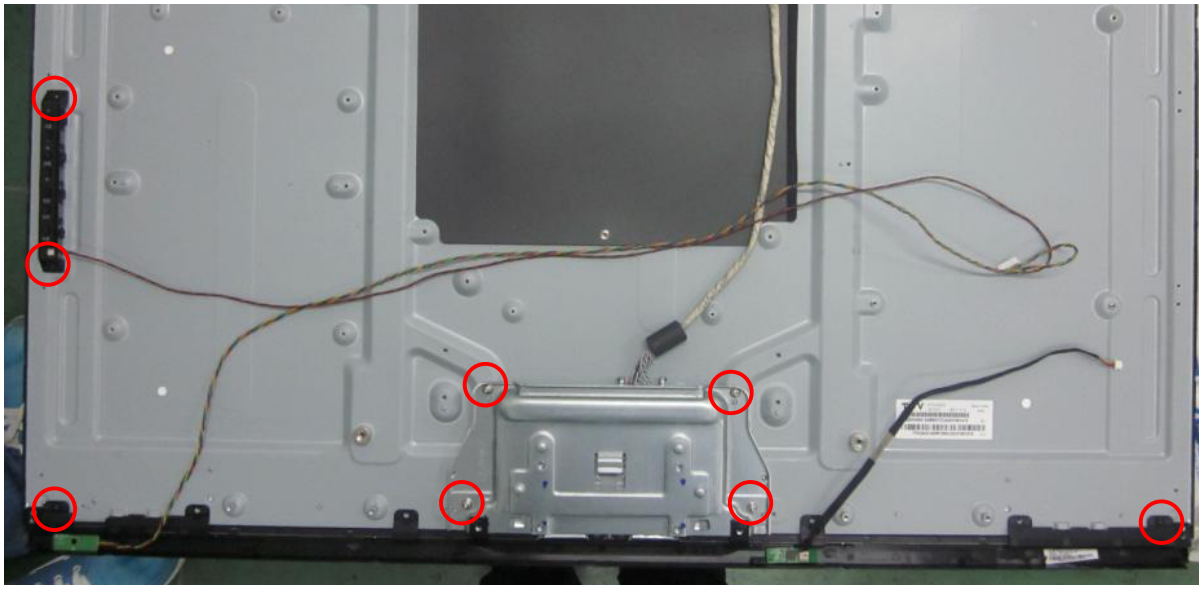

第五步：PANEL。

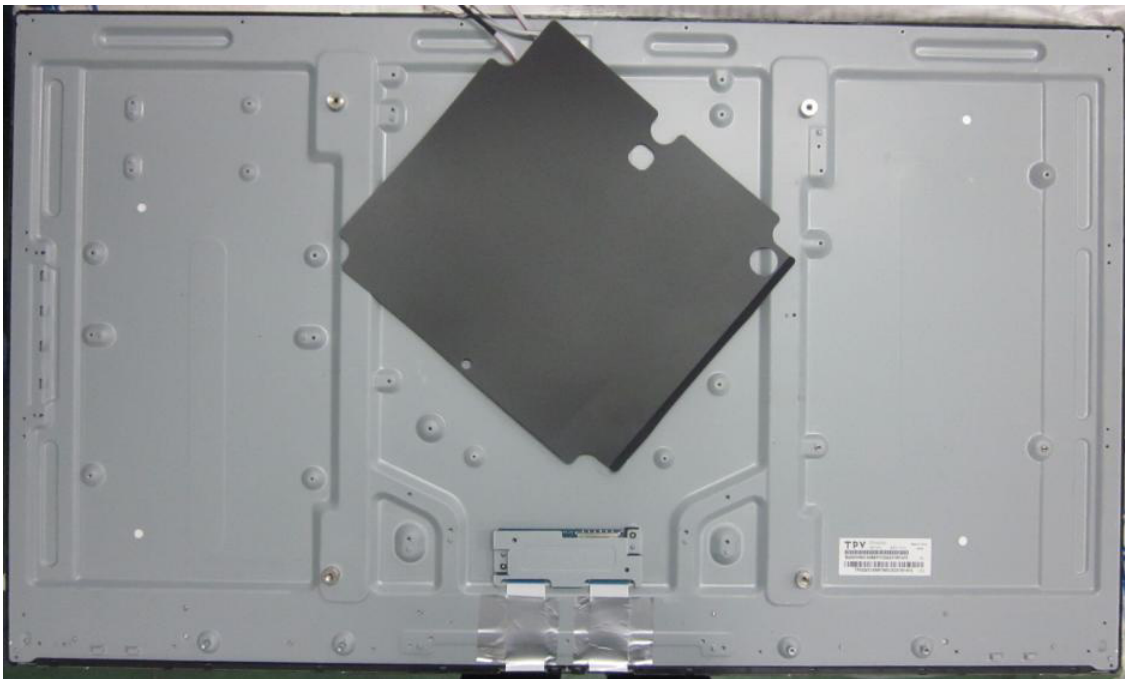

4. 工厂模式调整

此机种免调

5. 线路图

5.1 主板（外购）

5.2 电源板

715G5593P03000002M (32 寸)

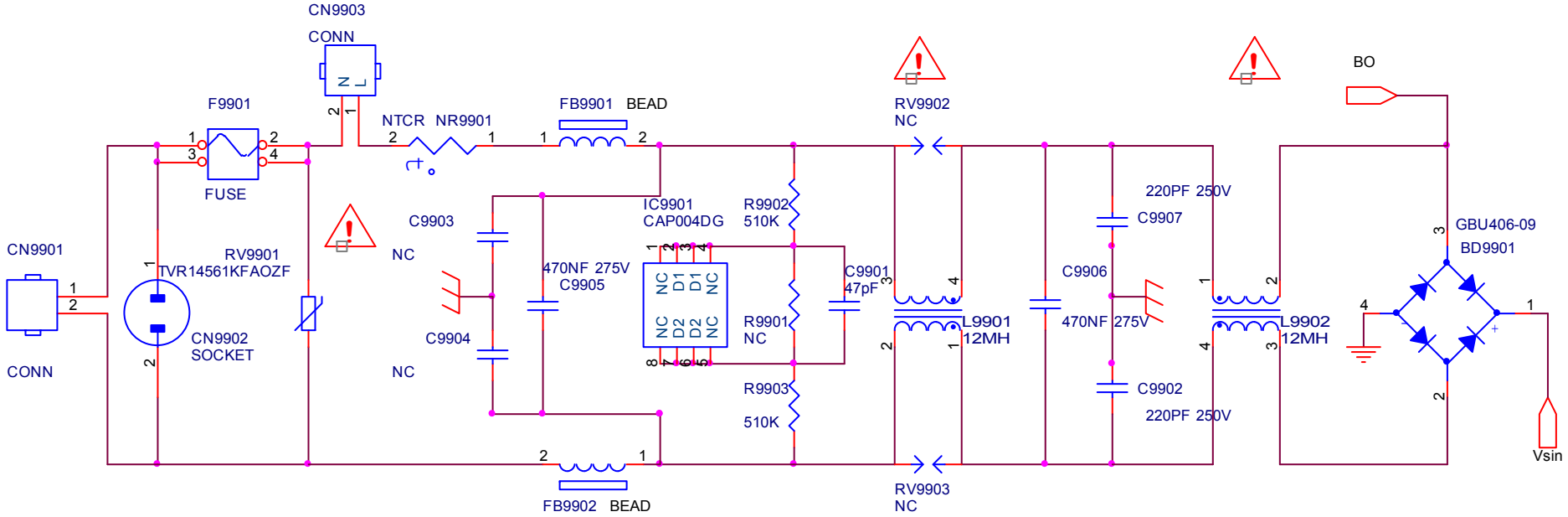

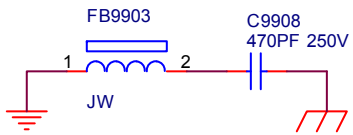

T P V （Top Victory Electronics Co.， Ltd.）		OEM MODEL		Size	A
結 隔 瓜 網 腹		TPV MODEL		Rev	
Key Component	01.AC input	PCB NAME		称爹	
Date	Friday，August 10, 2012	Sheet	1 of 5		

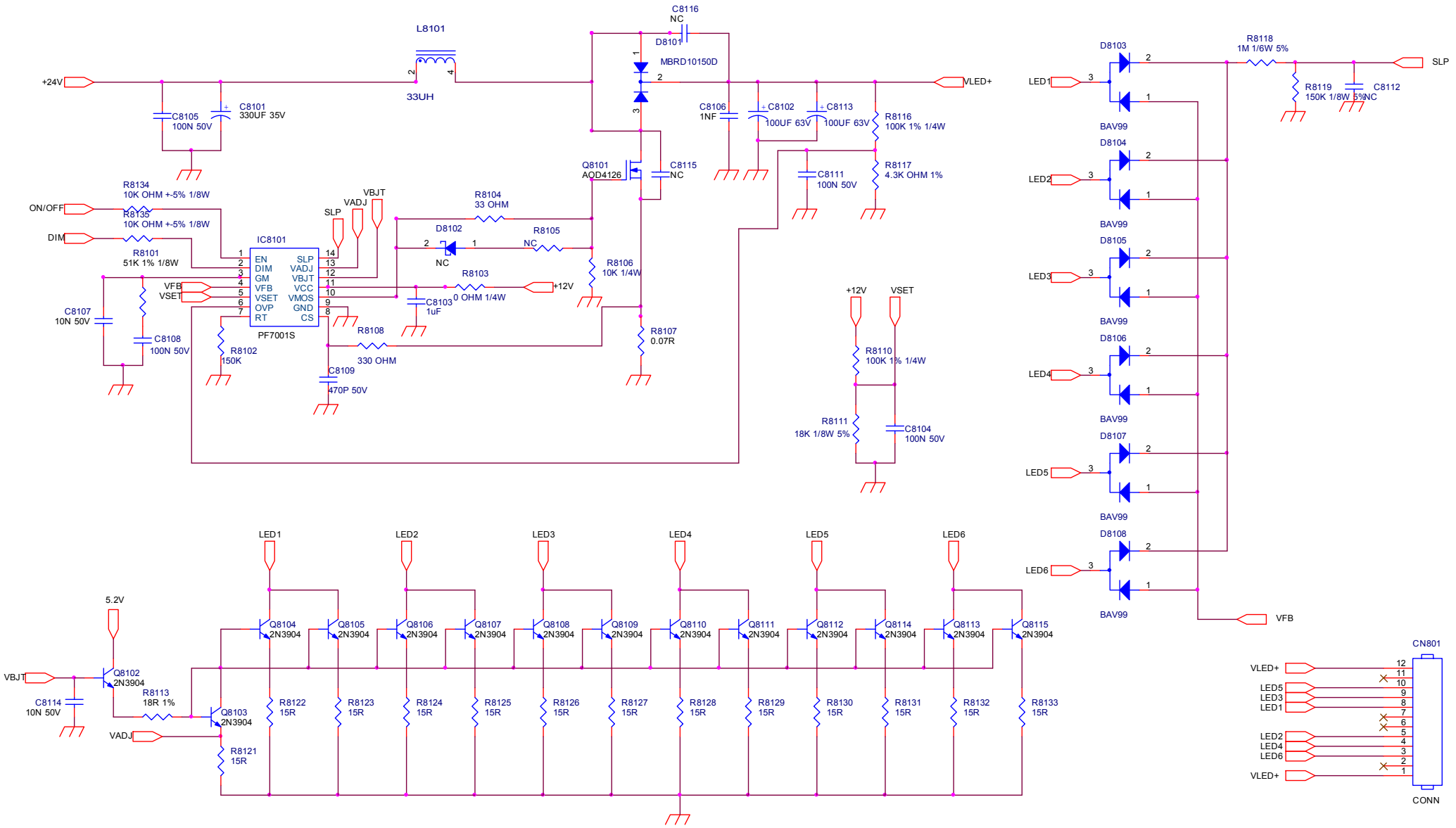

T P V (Top Victory Electronics Co., Ltd.)		OEM MODEL		Size	B
結 隔 瓜 綱 腹		TPV MODEL		Rev	
Key Component	02.LED Driver	PCB NAME		称 爹	
Date	Friday, August 10, 2012	Sheet	2 of 5		

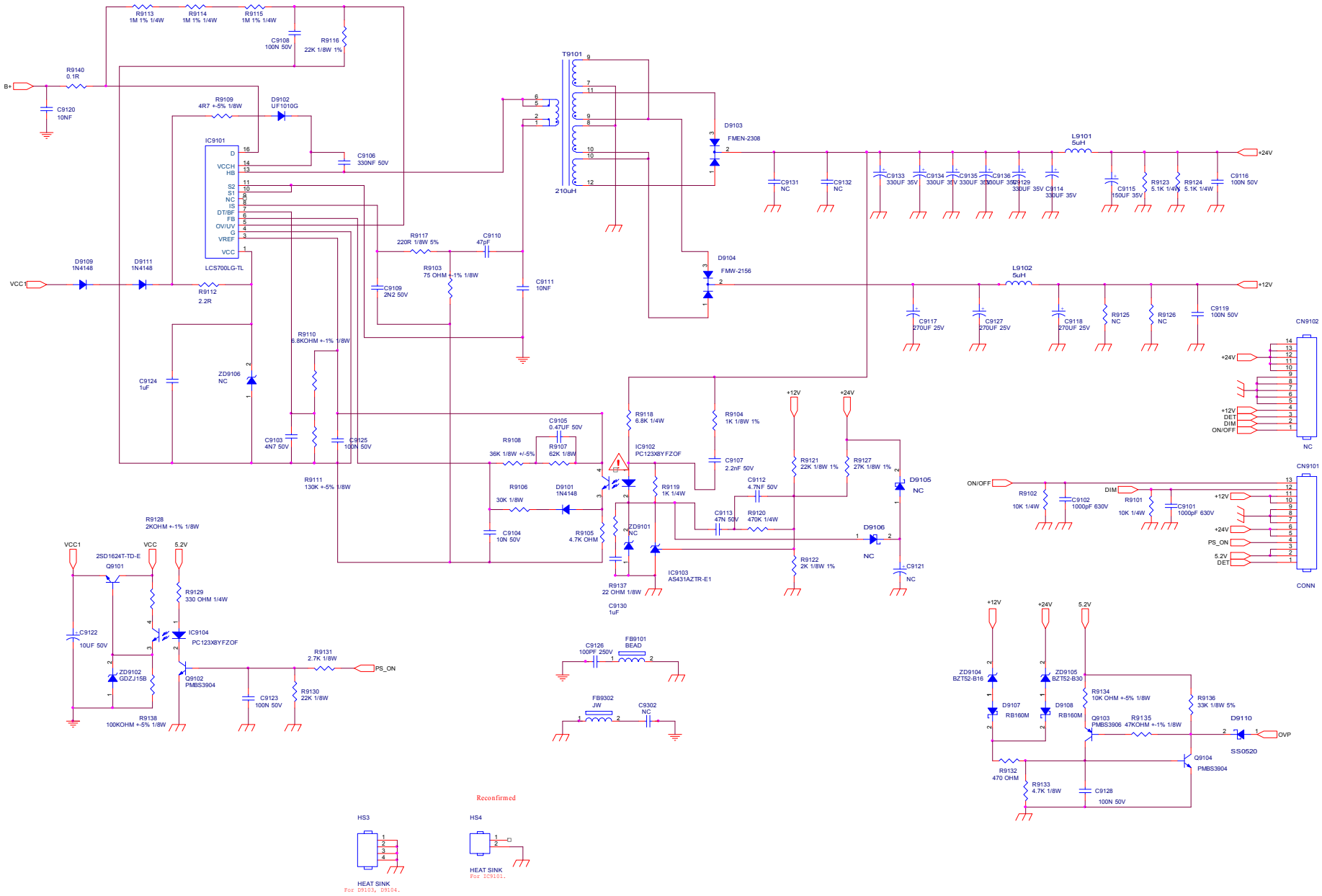

TPV (Top Victory Electronics Co., Ltd.)		OEM MODEL		Size	C
紙屑瓜鍋腹		TPV MODEL		Rev	
Key Component	03.Main power	PCB NAME		称著	
Date	Tuesday, September 04, 2012	Sheet	3 of 5		

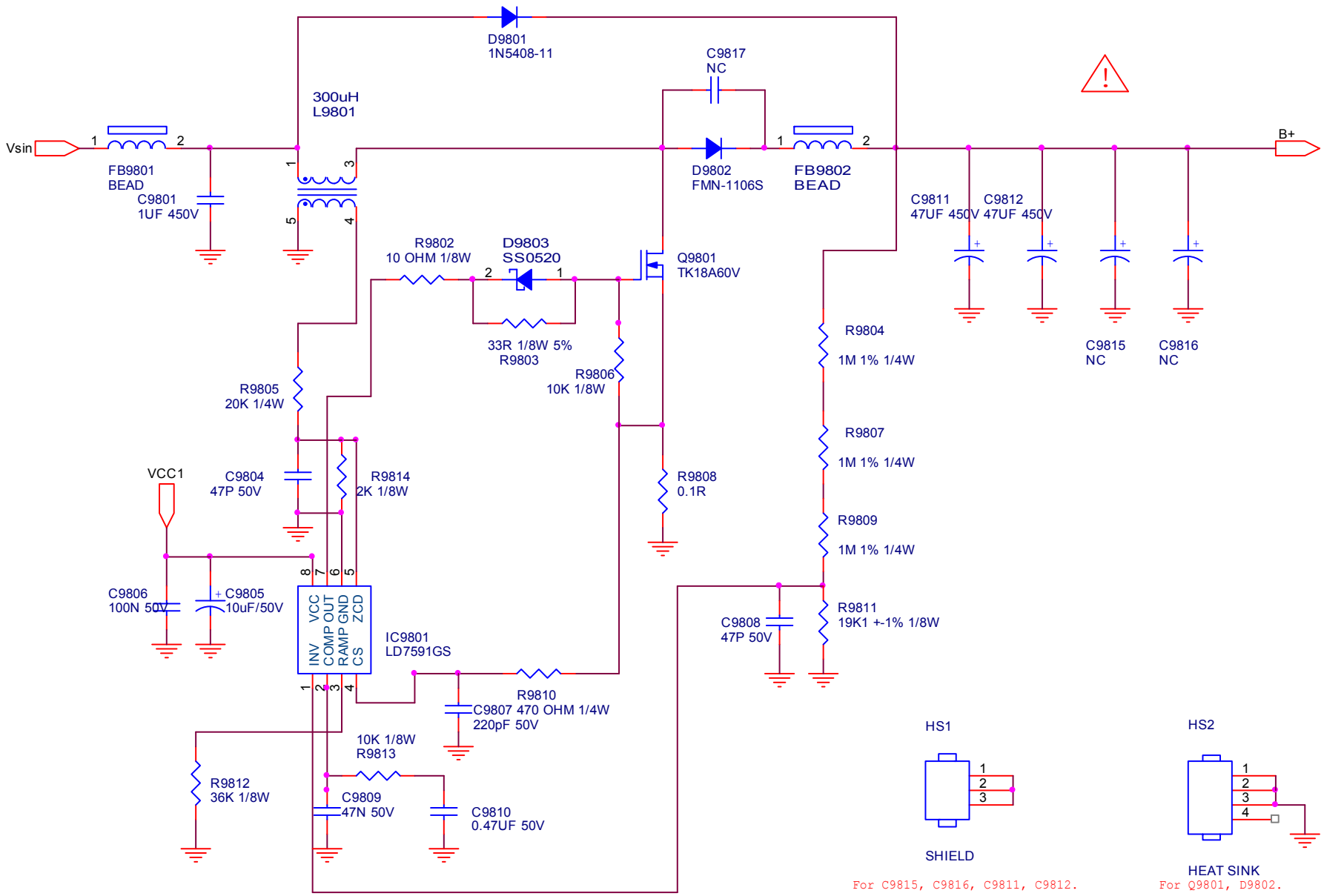

T P V (Top Victory Electronics Co., Ltd.)		OEM MODEL		Size	A
結隔瓜綢腹		TPV MODEL		Rev	
Key Component	04.PFC	PCB NAME		称爹	
Date	Friday, August 10, 2012	Sheet	4 of 5		

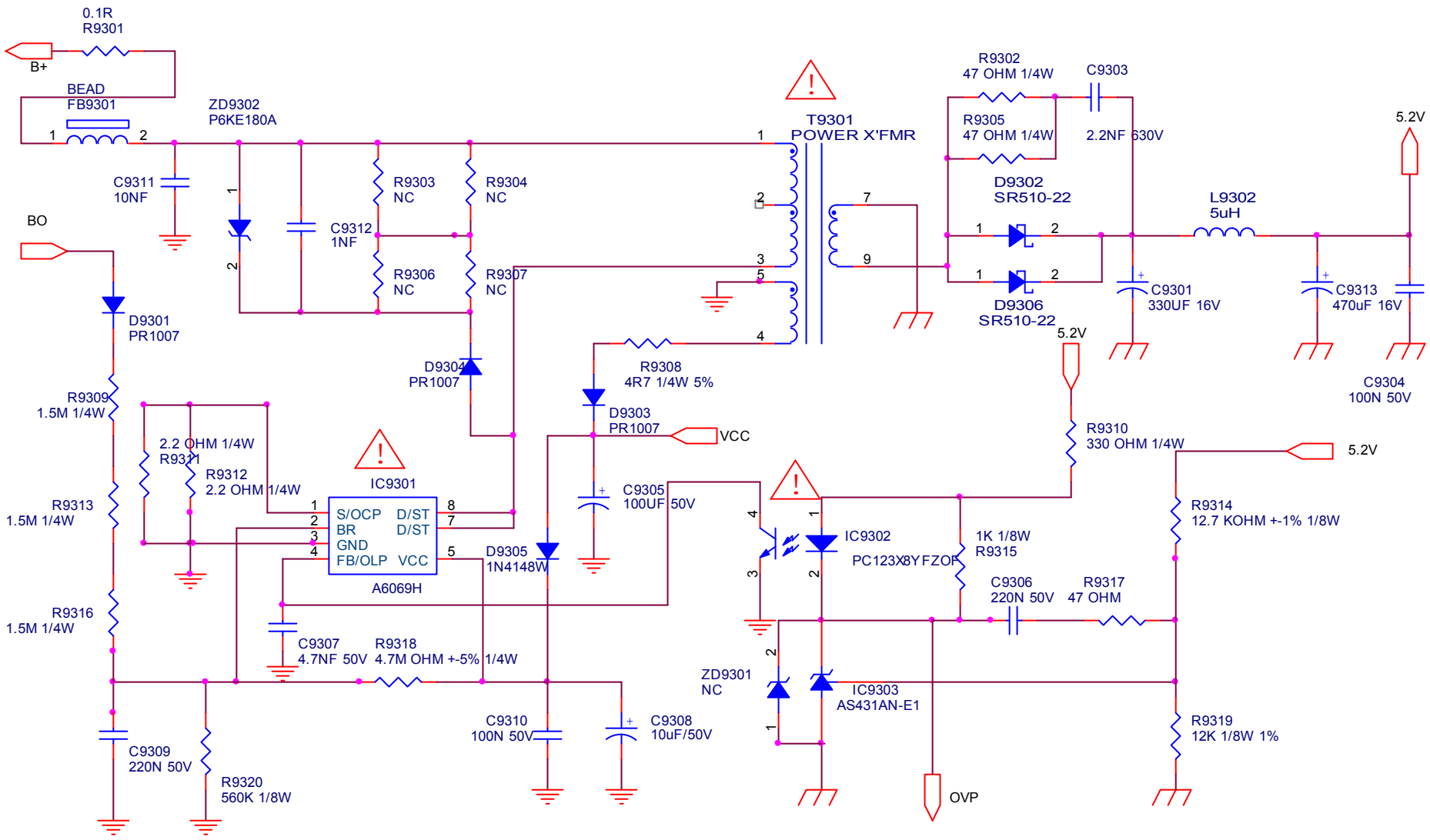

T P V (Top Victory Electronics Co., Ltd.)		OEM MODEL		Size	A
結 隔 瓜 綢 腹		TPV MODEL		Rev	
Key Component	05.Standby	PCB NAME		称 爹	
Date	Friday, August 10, 2012	Sheet	5 of 5		

715G5173P03W21002S （42 寸）

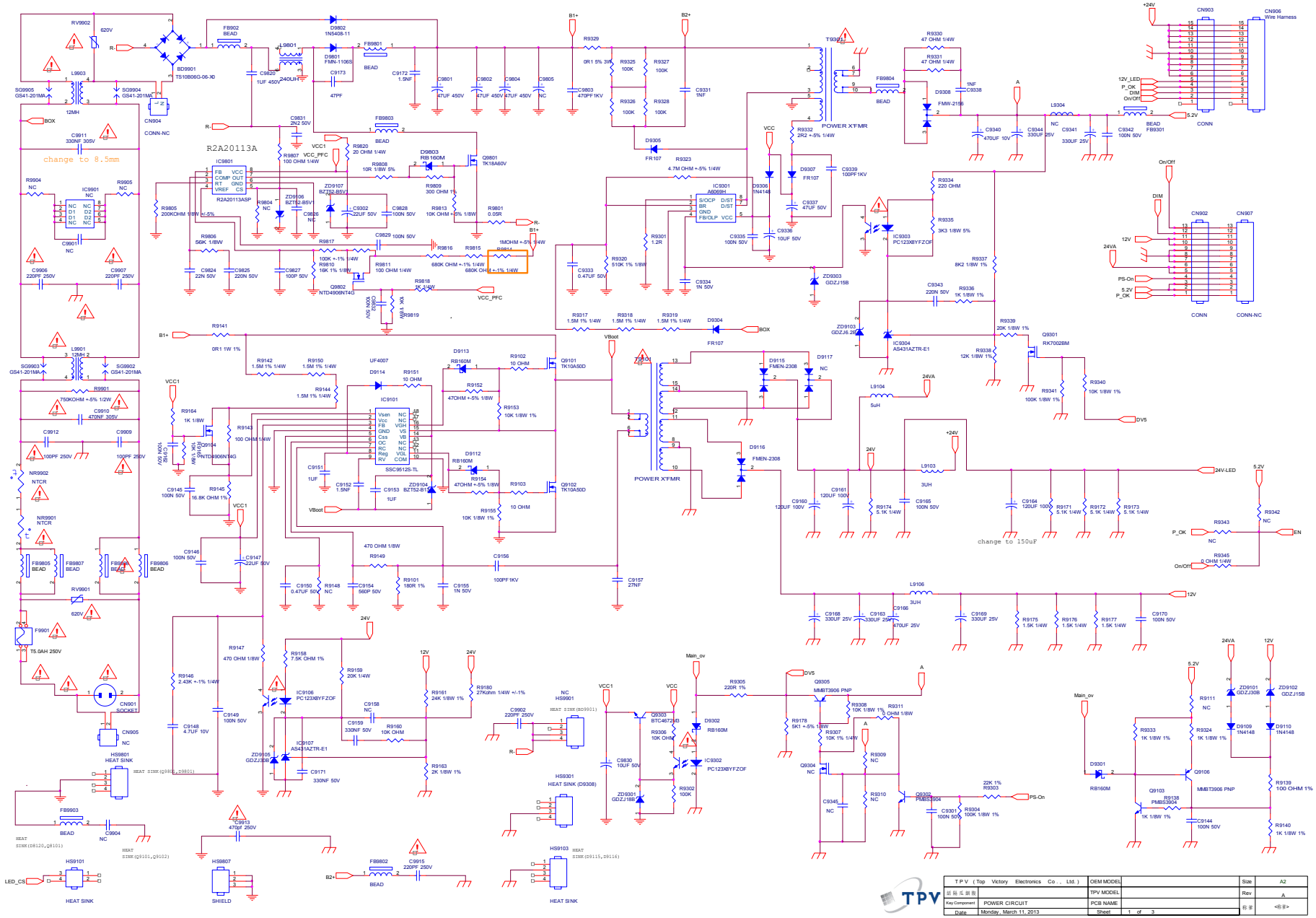

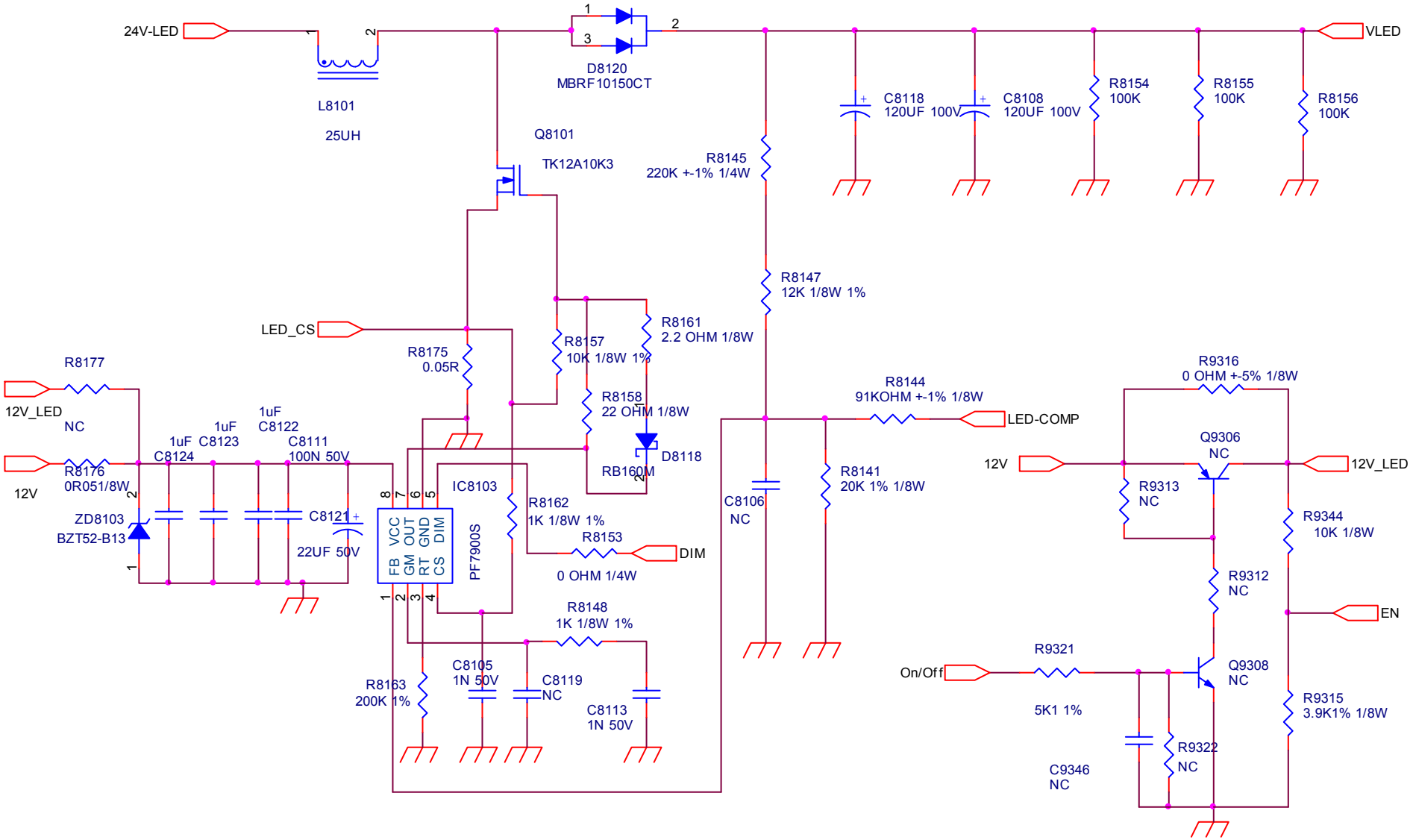

T P V (Top Victory Electronics Co., Ltd.)		OEM MODEL		Size	A
結 隔 瓜 綑 腹		TPV MODEL		Rev	A
Key Component	POWER CIRCUIT	PCB NAME		称 爹	<称爹>
Date	Tuesday, January 31, 2012	Sheet	1 of 3		

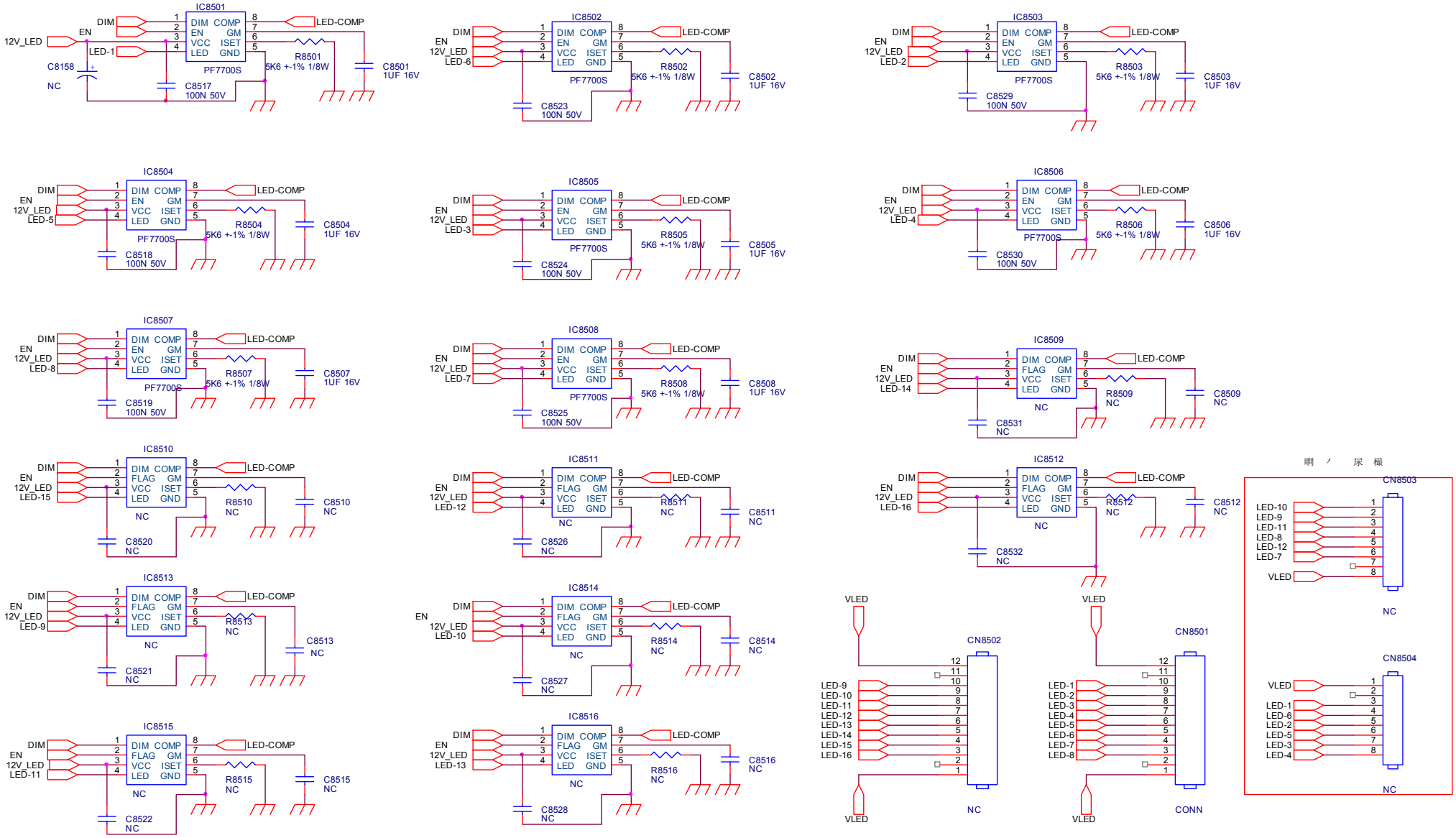

TPV (Top Victory Electronics Co., Ltd.)		OEM MODEL		Size	B
結隔瓜鋼腹		TPV MODEL		Rev	A
Key Component	POWER CIRCUIT	PCB NAME		称爹	<称爹>
Date	Tuesday, January 31, 2012	Sheet	1 of 3		

5.3 遥控板

715G5471R02000004S

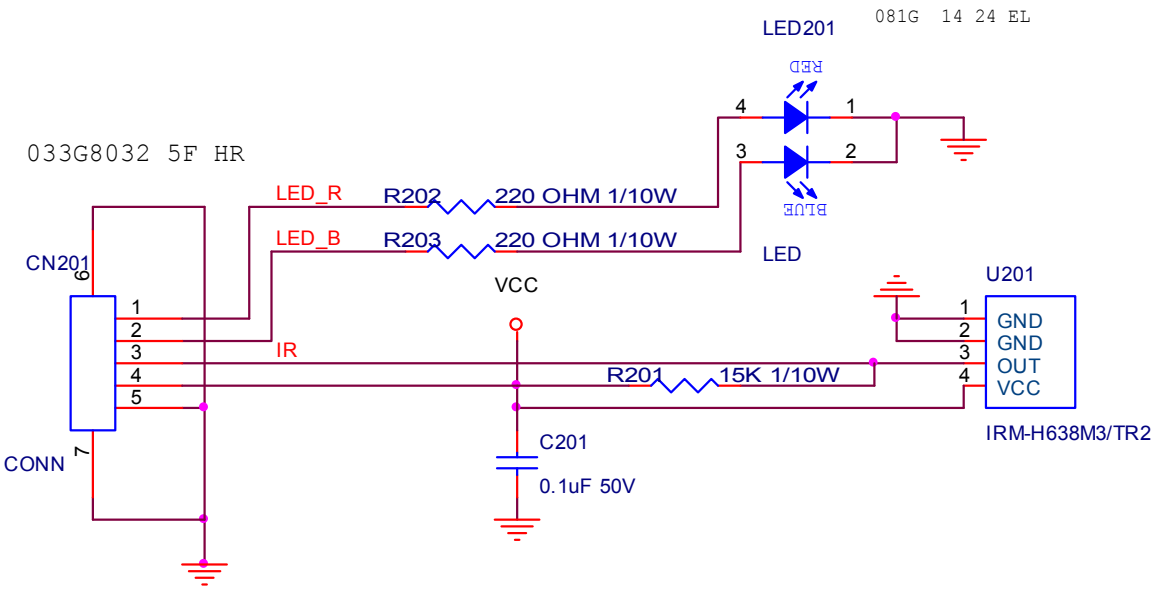

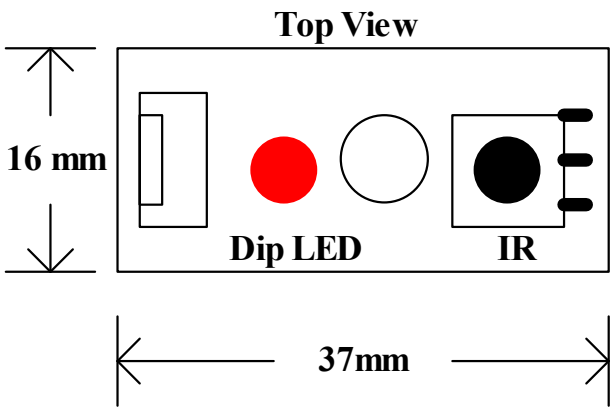

TPV (Top Victory Electronics Co., Ltd.)		OEM MODEL		Size	A
結隔瓜綱腹		TPV MODEL		Rev	A
Key Component	02-IR&LED	PCB NAME		称爹	<称爹>
Date	Wednesday, February 01, 2012	Sheet	2 of 2		

5.4 按键板

715G5298K01001004S

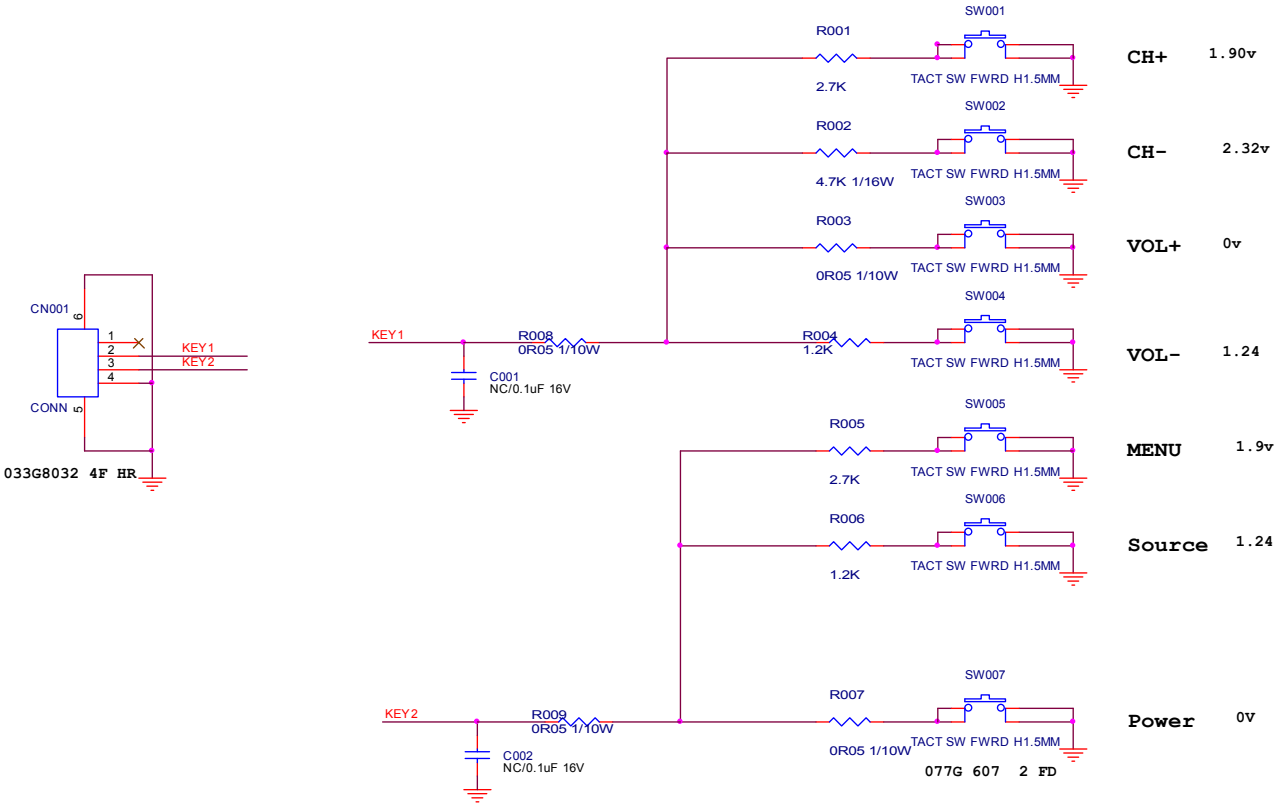

TPV (Top Victory Electronics Co., Ltd.)		OEM MODEL		Size	Custom
結隔瓜綱腹		TPV MODEL		Rev	A
Key Component	02-Keypad	PCB NAME		称爹	<称爹>
Date	Monday, February 25, 2013	Sheet	2 of 2		

6. 软体及 EDID 烧录 SOP

6.1 软体烧录

6.1.1.USB 烧录步骤

（1）将软体 copy 到 USB 根目录”

（2）TV 处于 DC on 状态 ，将 MINI-USB 线连接 USB 插到 TV 上

（3）按 Source+2580 进入工厂菜单,选择 SPECIAL SET，点击软体升级 USB 升级

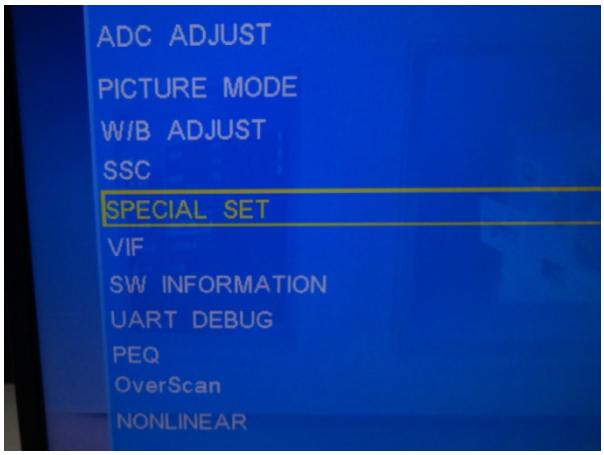

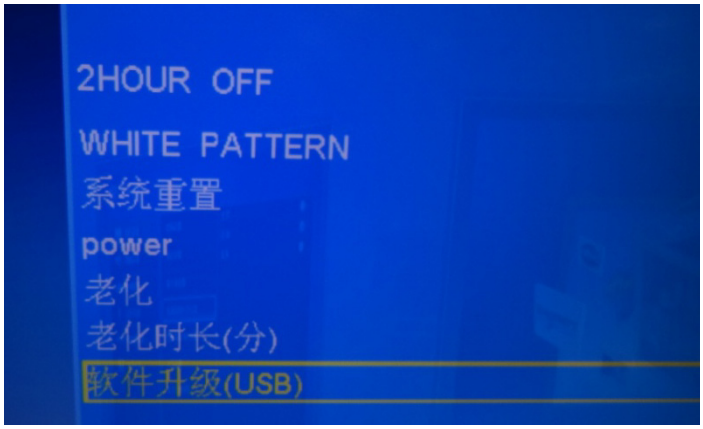

（5）出现是否确定升级信息，点击是

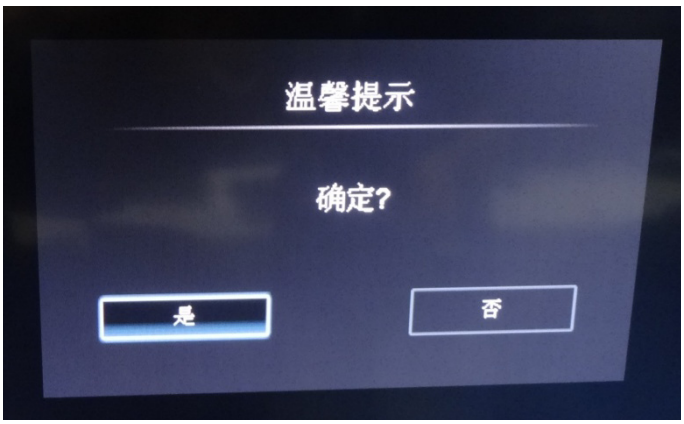

（6）自动升级，升级结束后自动开机

6.1.2.Check 软体版本

按 Source+2580 进入工厂菜单，选择 SW INFORMATION

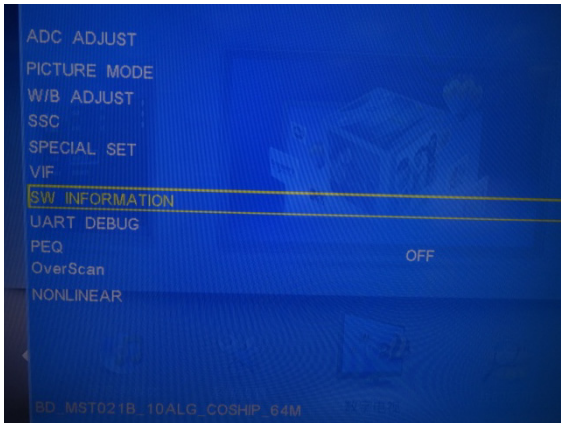

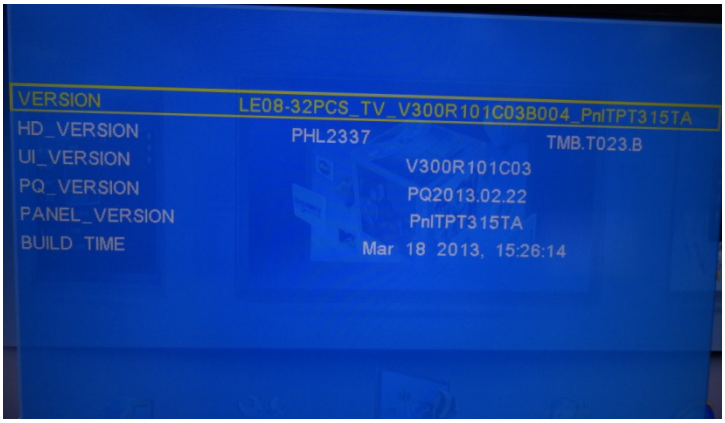

6.2 EDID 烧录

此机种 EDID 数据包含于 flash 软体中，无需进行单独的 EDID 烧录。

7. 故障处理流程

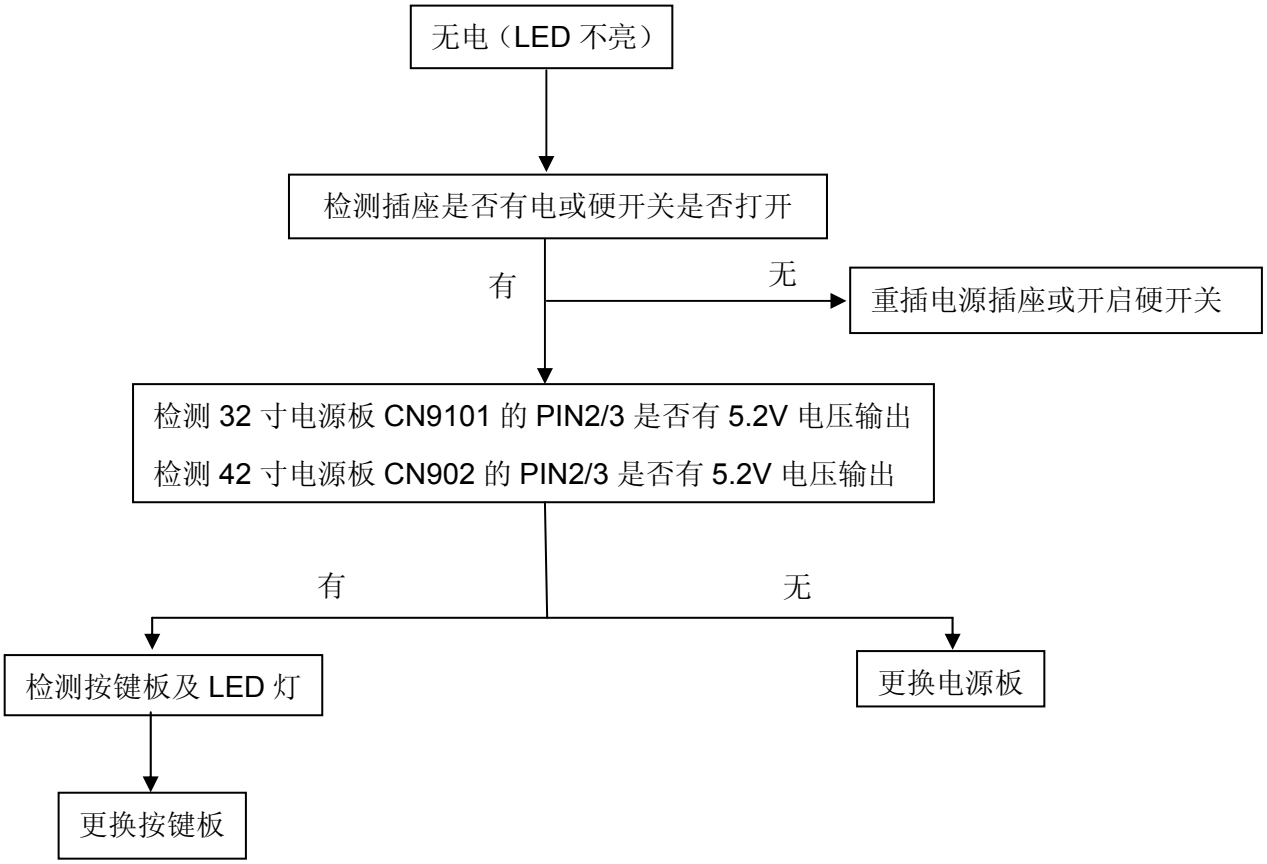
无电（LED 不亮）
检测插座是否有电或硬开关是否打开
有
无
重插电源插座或开启硬开关
检测 32 寸电源板 CN9101 的 PIN2/3 是否有 5.2V 电压输出
检测 42 寸电源板 CN902 的 PIN2/3 是否有 5.2V 电压输出
有
无
检测按键板及 LED 灯
更换电源板
更换按键板

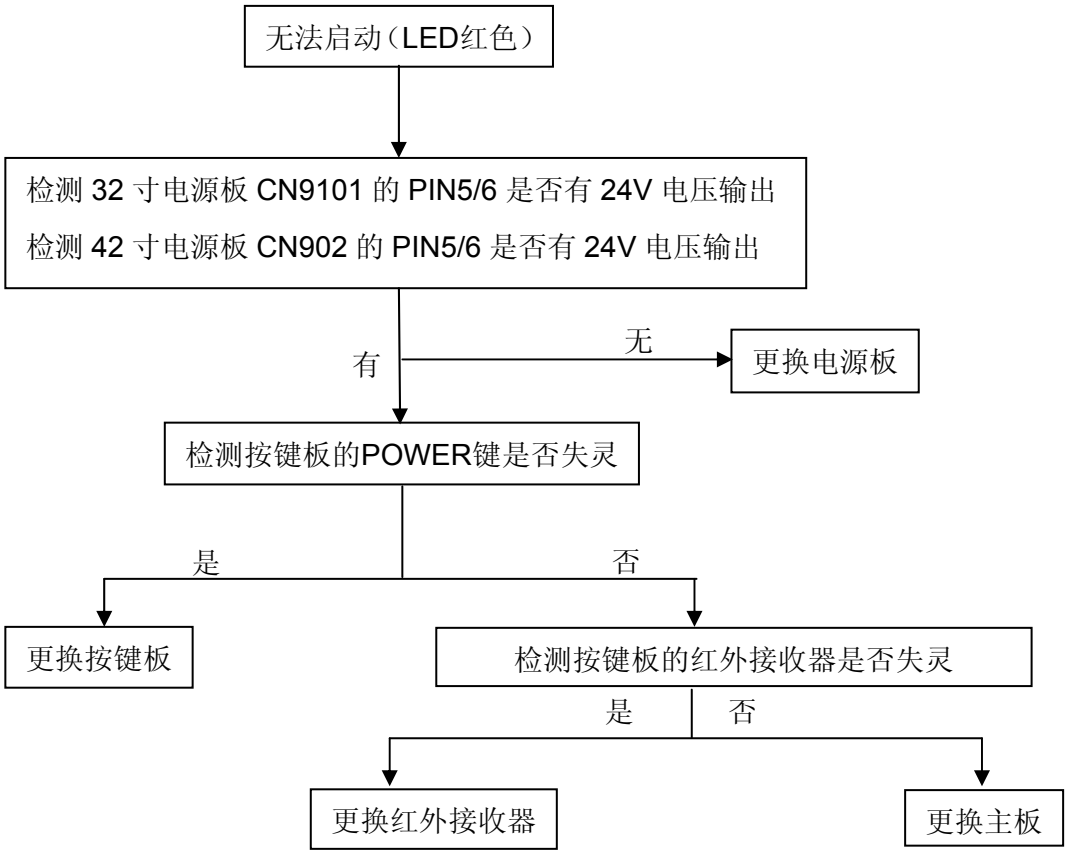
无法启动（LED红色）
检测 32 寸电源板 CN9101 的 PIN5/6 是否有 24V 电压输出
检测 42 寸电源板 CN902 的 PIN5/6 是否有 24V 电压输出
有
无
更换电源板
检测按键板的POWER键是否失灵
是
否
更换按键板
检测按键板的红外接收器是否失灵
是
否
更换红外接收器
更换主板

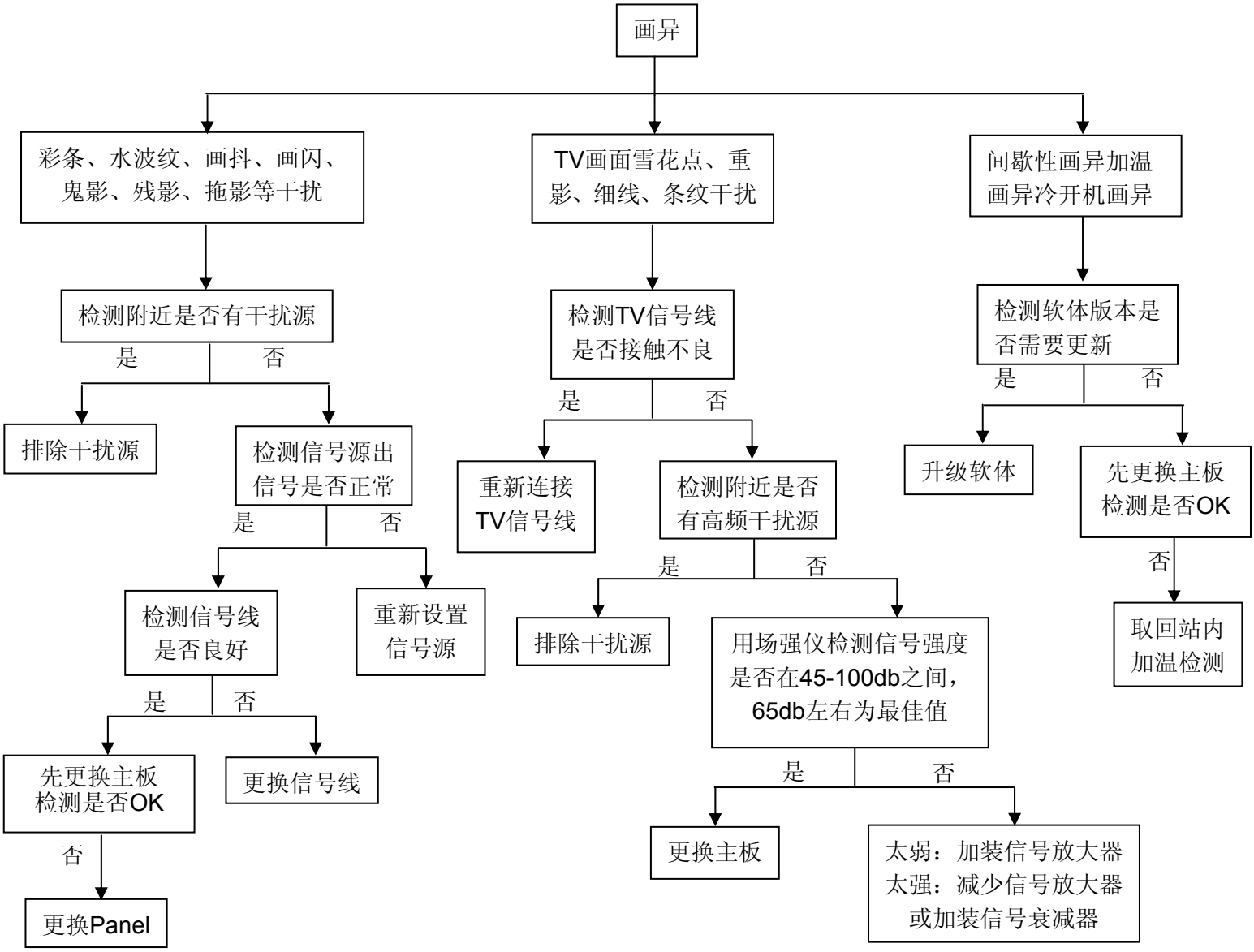
画异
彩条、水波纹、画抖、画闪、鬼影、残影、拖影等干扰
TV画面雪花点、重影、细线、条纹干扰
间歇性画异加温画异冷开机画异
检测附近是否有干扰源
是
否
排除干扰源
检测信号源出信号是否正常
是
否
检测信号线是否良好
是
否
先更换主板检测是否OK
否
更换Panel
更换信号线
重新设置信号源
检测TV信号线是否接触不良
是
否
重新连接TV信号线
检测附近是否有高频干扰源
是
否
排除干扰源
用场强仪检测信号强度是否在45-100db之间，65db左右为最佳值
是
否
更换主板
太弱：加装信号放大器
太强：减少信号放大器或加装信号衰减器
检测软体版本是否需要更新
是
否
升级软体
先更换主板检测是否OK
否
取回站内加温检测

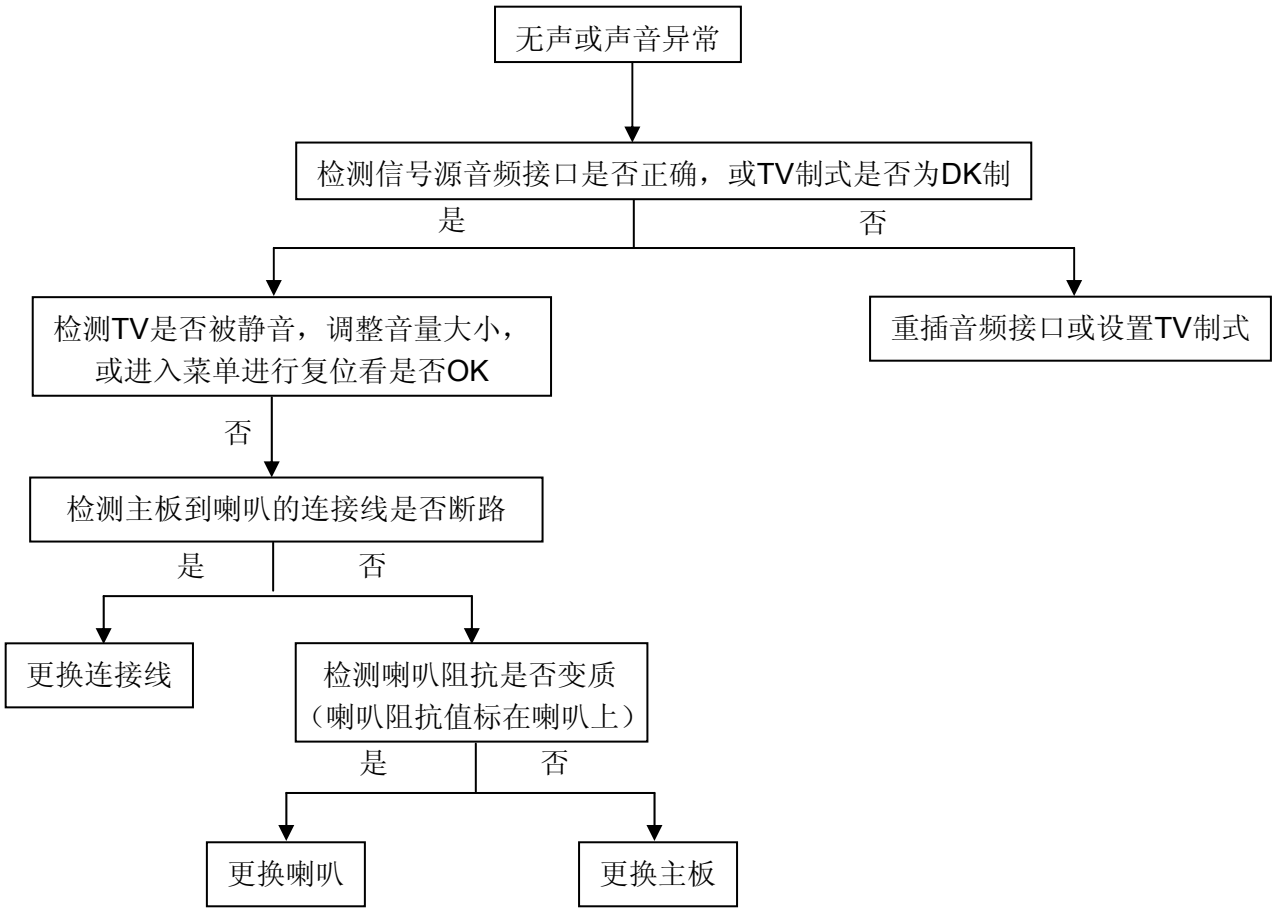
无声或声音异常
检测信号源音频接口是否正确，或TV制式是否为DK制
是
否
检测TV是否被静音，调整音量大小，或进入菜单进行复位看是否OK
重插音频接口或设置TV制式
否
检测主板到喇叭的连接线是否断路
是
否
更换连接线
检测喇叭阻抗是否变质（喇叭阻抗值标在喇叭上）
是
否
更换喇叭
更换主板

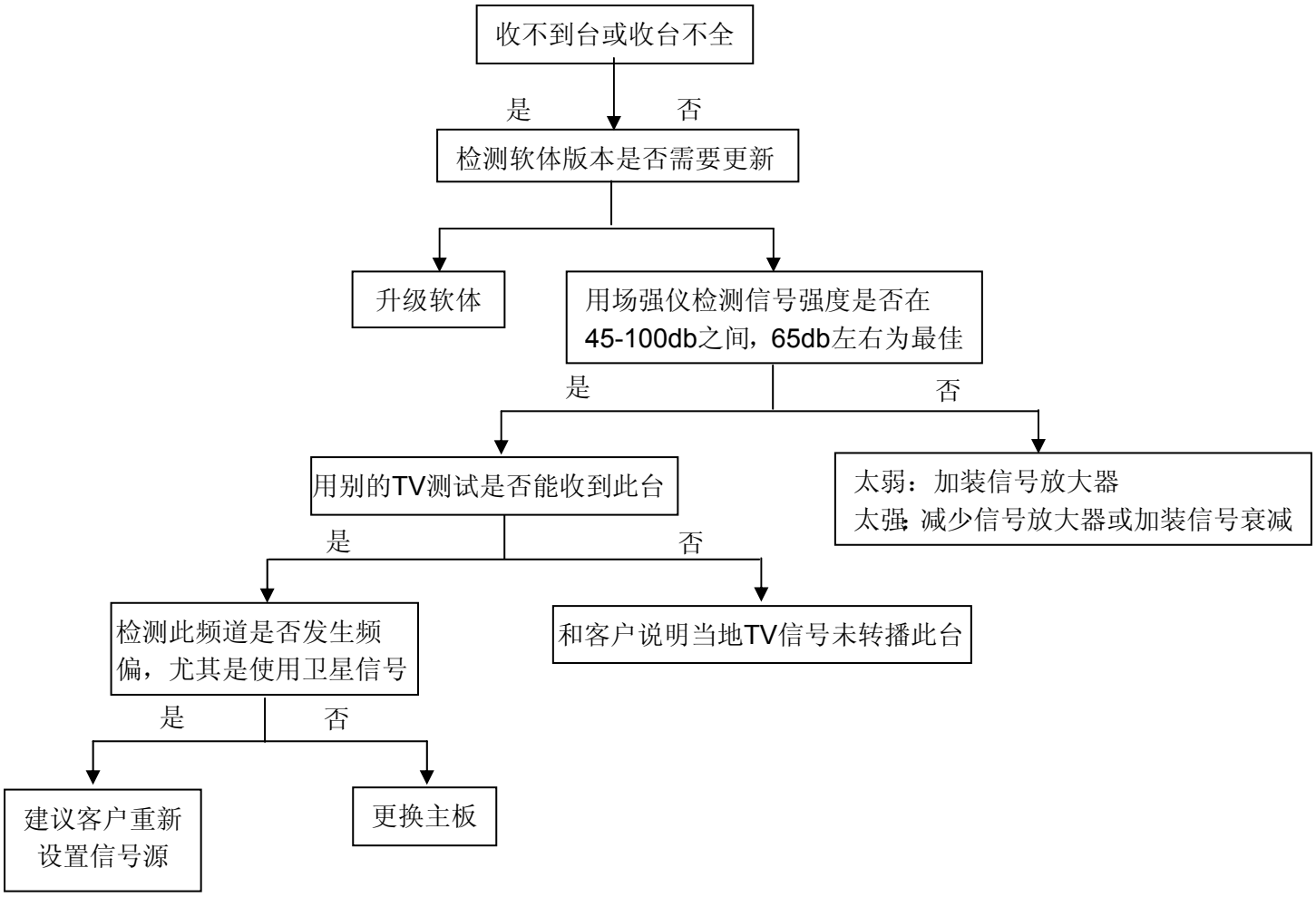
收不到台或收台不全
是
否
检测软体版本是否需要更新
升级软体
用场强仪检测信号强度是否在45-100db之间，65db左右为最佳
是
否
用别的TV测试是否能收到此台
太弱：加装信号放大器
太强：减少信号放大器或加装信号衰减
是
否
检测此频道是否发生频偏，尤其是使用卫星信号
和客户说明当地TV信号未转播此台
是
否
建议客户重新设置信号源
更换主板

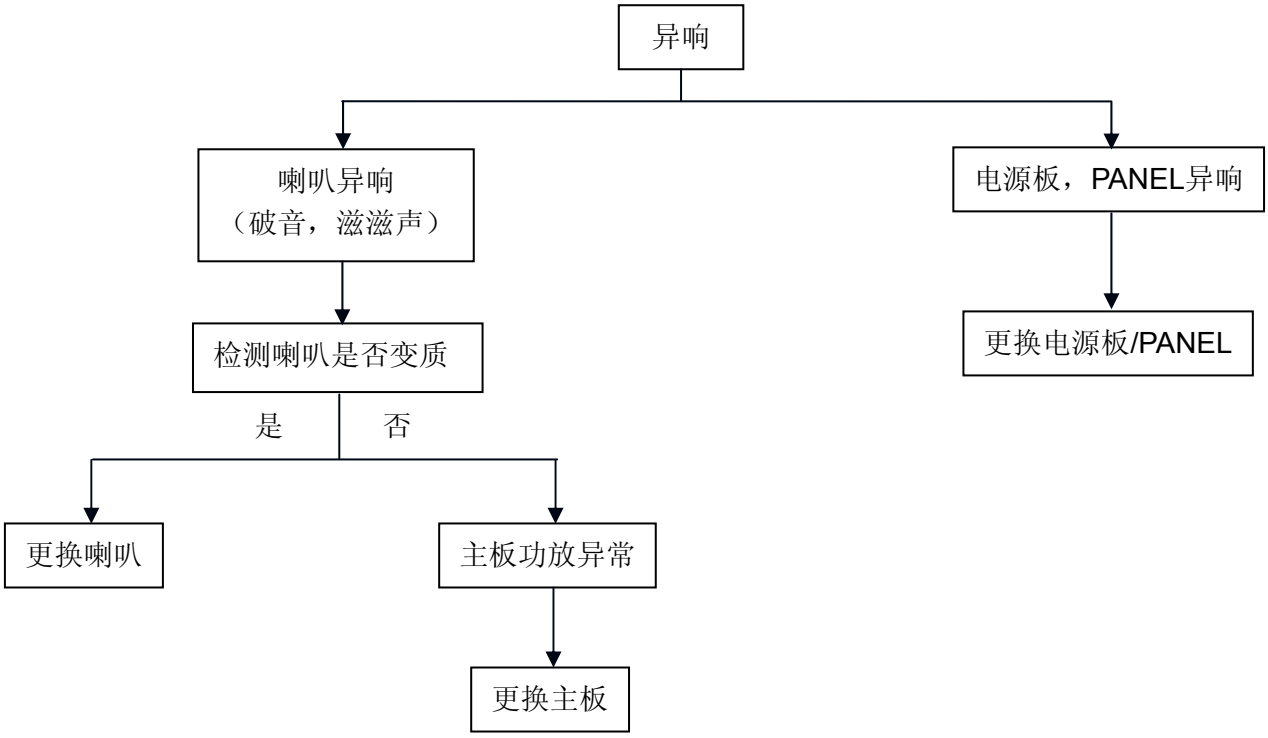
异响
喇叭异响
（破音，滋滋声）
电源板，PANEL异响
检测喇叭是否变质
更换电源板/PANEL
是
否
更换喇叭
主板功放异常
更换主板

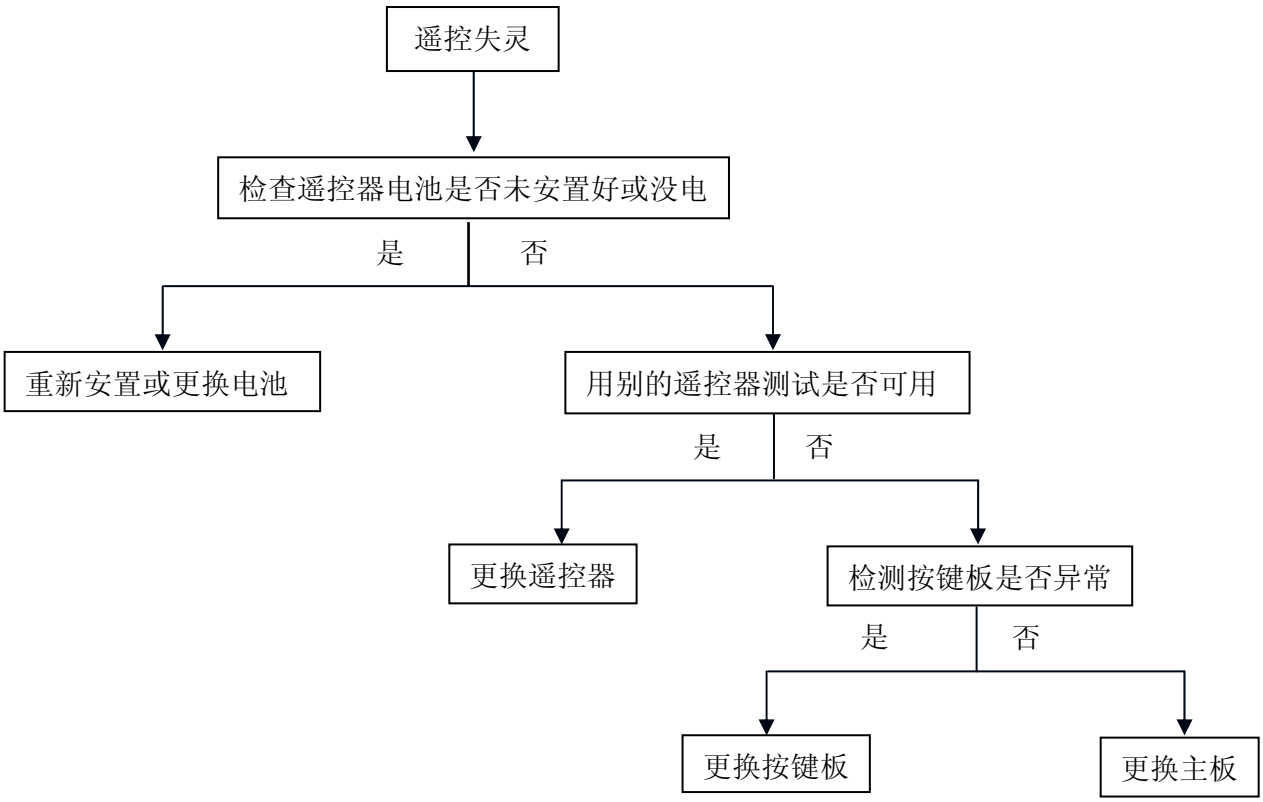
遥控失灵
检查遥控器电池是否未安置好或没电
是
否
重新安置或更换电池
用别的遥控器测试是否可用
是
否
更换遥控器
检测按键板是否异常
是
否
更换按键板
更换主板

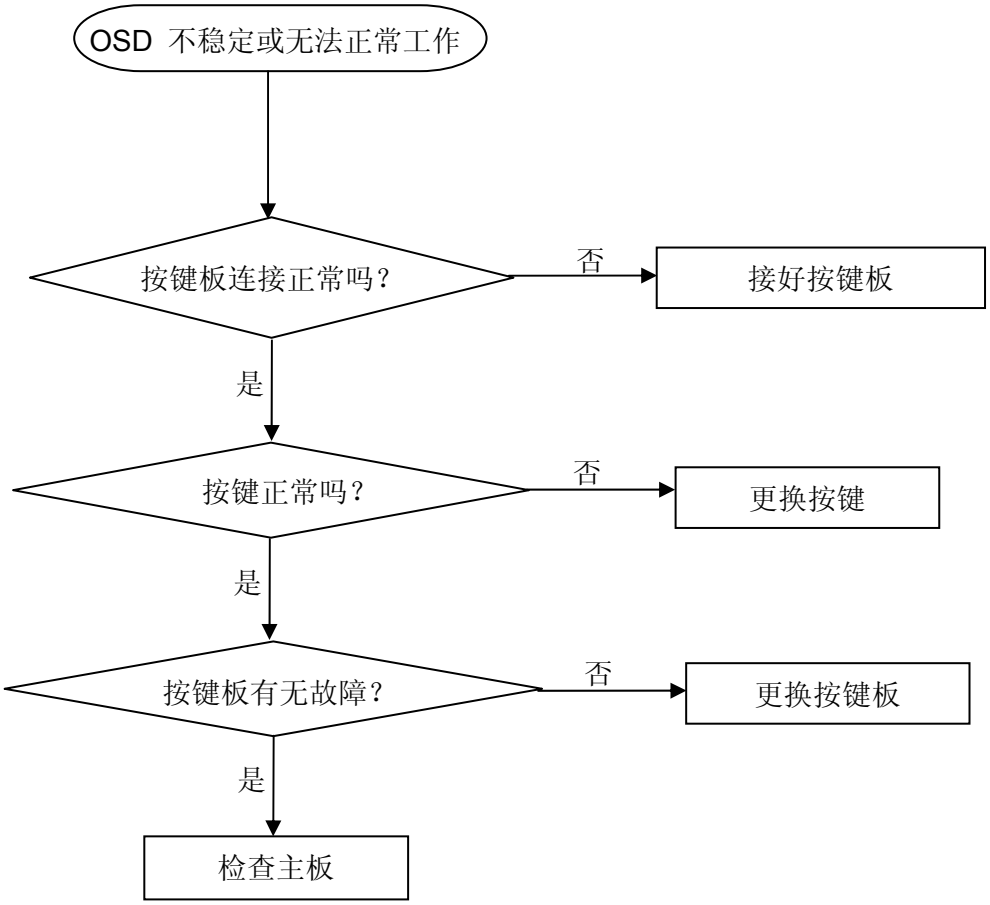
OSD 不稳定或无法正常工作
按键板连接正常吗？
否
接好按键板
是
按键正常吗？
否
更换按键
是
按键板有无故障？
否
更换按键板
是
检查主板

8. 主要 IC 管脚及内部框图

32HFL6880/T3
IC8101 PF7001S
Pin Description

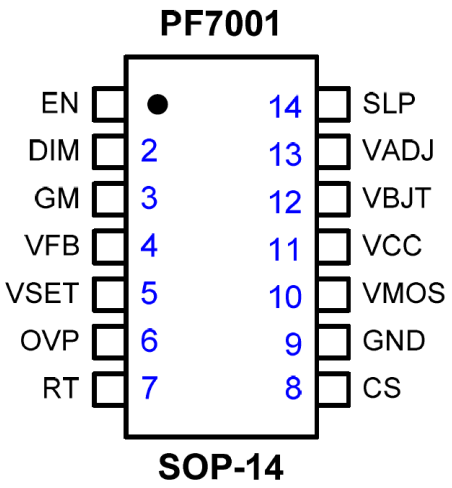

Block Diagram

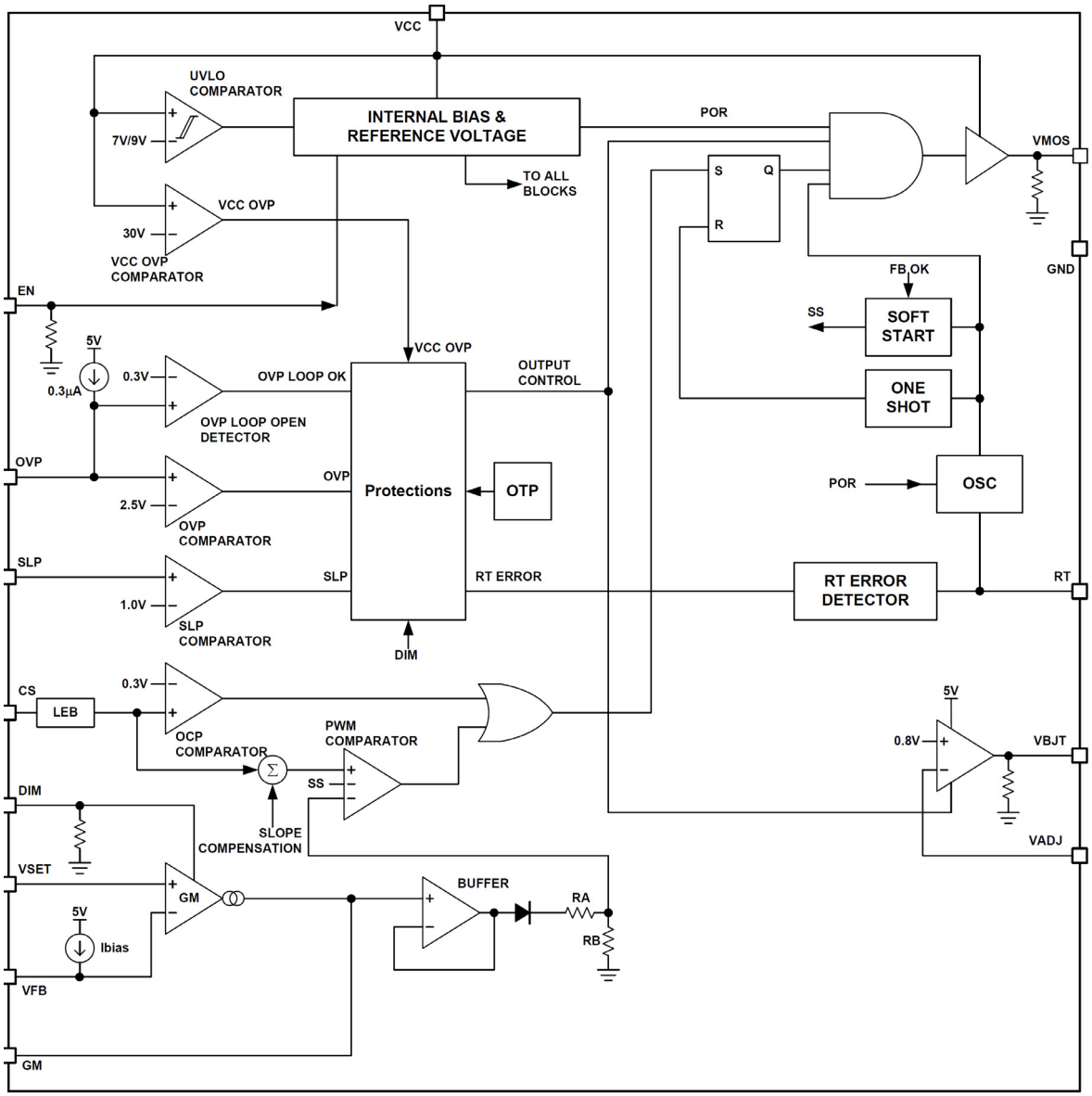

IC9301 STR- A6069H

Pin Description

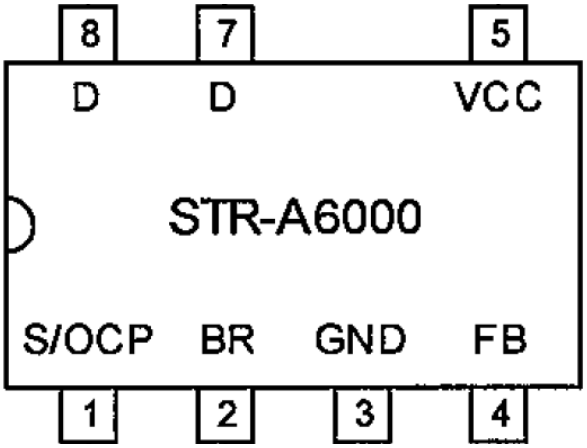

Block Diagram

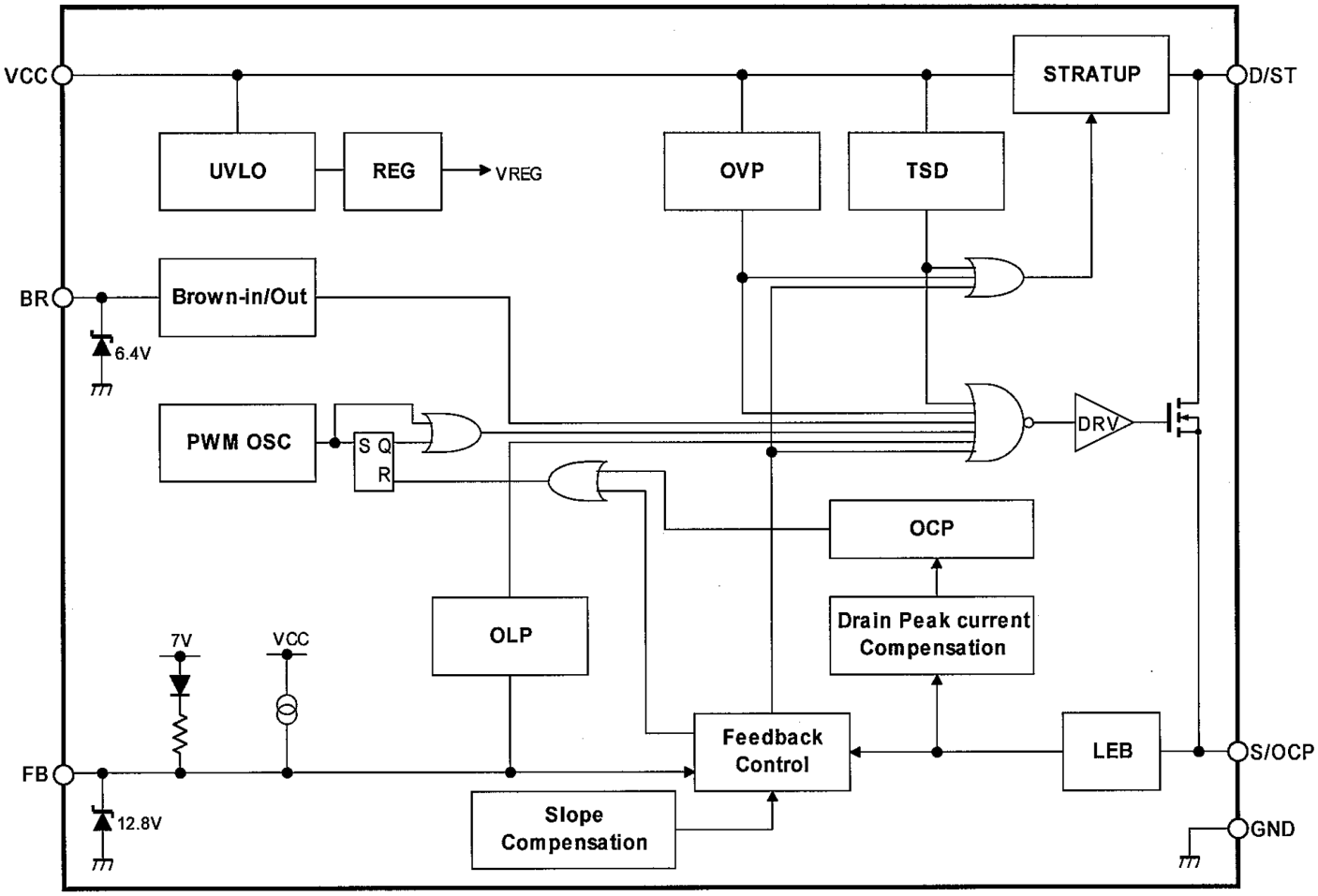

42HFL6880/T3
IC9101 SSC9522S
Pin Description

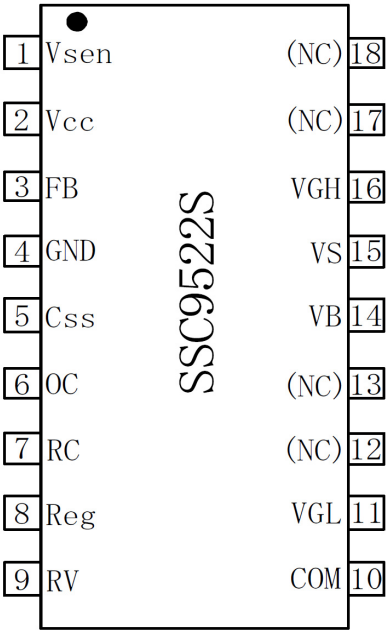

Block Diagram

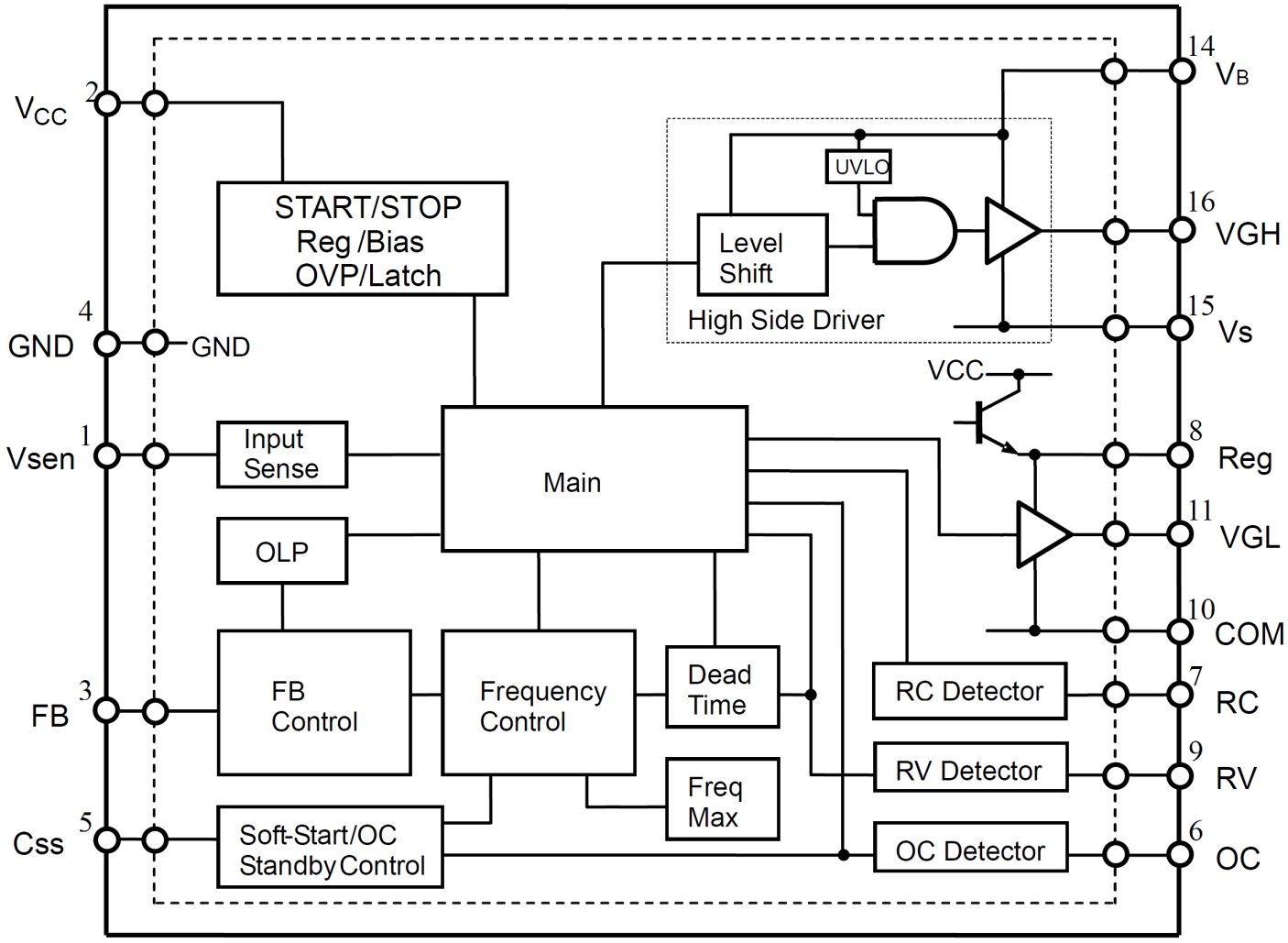

IC8103 PF7900S
Pin Description

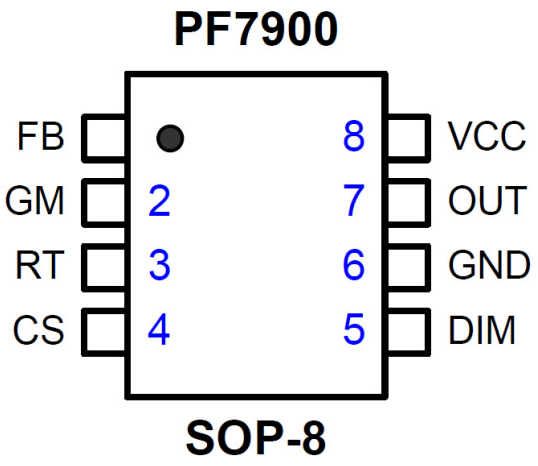

Block Diagram

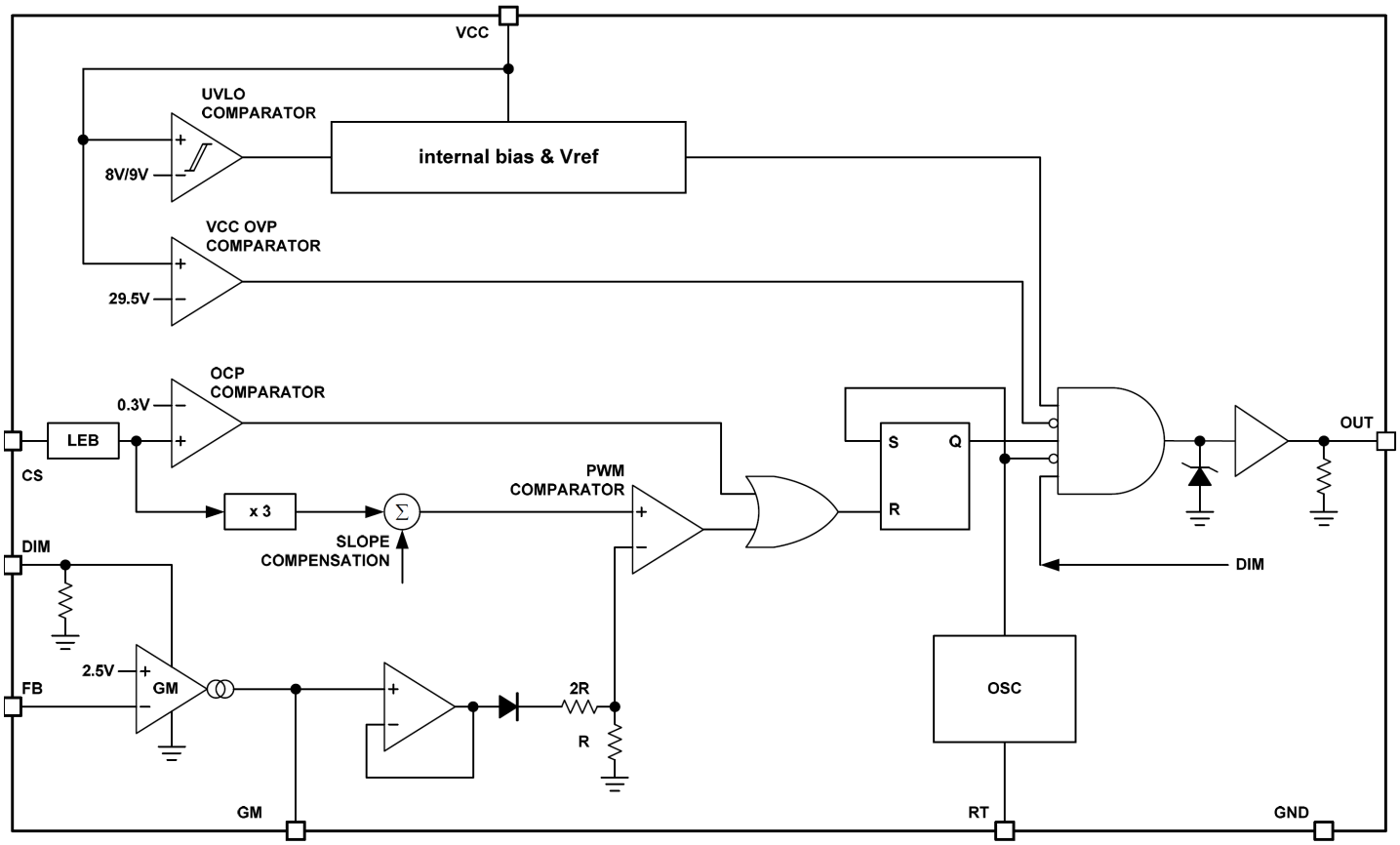

9. BOM

注意：以下料件信息仅供参考，如有变更，恕不另行通知，请到 http://cs.tpv.com.cn 获取最新信息。

32HFL6880/T3 E32DO1NDCTP2NNX

点位	组件	对象描述	备注
	036T 600 18102	NONWOVEN FABRTC	
	036T 600 18111	NONWOVEN FABRTC	
	036T 600 18128 GP	NONWOVEN FABRTC	
	052G 1211 B	CONDUCTIVE TAPE 85MM *40MM *0.09MM (单导)	
	085T 583113	GASKET	
	085T 583123 1 GP	GASKET_ELECTRIC	
	0M1G1030 6 47 CR3	SCREW	
	0M1G1730 6120	SCREW 3X6	
	0M1G1730 6120	SCREW 3X6	
	0M1G1730 6120	SCREW 3X6	
	0M1G1730 6120	SCREW 3X6	
	0M1G1730 6120	SCREW 3X6	
	0M1G1740 8120	SCREW FOR STD/MF 42-D020715/42-D000649()	
	0M1G1740 10 47 CR3	SCREW	
	0Q1G 930 8 47 CR3	SCREW	
	317GAAMB130TMB000T	MAIN BOARD	
	317GAAWF040TMB	WIFI USB IEEE 802.11 B/G/N TCC.TC11.B	
E37801	378G0110567YAG	8 OHM 11W 132*34 0 NO	
ECN600	395G801304DY41	HARNESS 4P-B&R+B&W 320/500	
ECN600	395G801304WY41	HARNESS 4P-B&R+B&W 500/320	2nd-source
ECN8	395G801314FY08	HARNESS 13P-14P 450MM	
ECN8	395G801314RY08	HARNESS 13P-14P 450	2nd-source
ECN3	395G801408DY13	HARNESS 8P-4P+5P 750/750MM	
ECN6	395G801840FY20	LVDS CABLE 30P-40P 600MM	
ECN6	395G801840XY20	LVDS CABLE 30P-40P 600	2nd-source
ECN2	395G802205DY23	HARNESS 5P-5P 500MM	
ECN2	395G802205MY23	HARNESS 5P-5P 500MM	2nd-source
	705TXC37J06	STAND BASE ASSY	
	X37T804002100000G1	BASE_ASS'Y	
	X37T8040021000B1G1	STAND ASS'Y	
	X37T8040021000B2G1	STAND-BASE ASS'Y	
	708GJA740WPX01	EBONY40（630 CH)	
	Q50G 4 10	TIE (Y1900221)	
	Q52G1301 9	BIG TAPE FOR PHILIPS	
	IRPFCXA3	IR BOARD	
	709T54710XM001	COMSUPTIVE ASS'Y	
	055G 23520	IPA	
CN201	033G8032 5F J	WAFER 1.25MM 5P R/A - 11.2MM	
CN201	033G8032 5F X	WAFER 1.25MM 5P R/A S1315-05RVB-S01-K	
R201	061G0603153 JF	RST 0603 15K 5% 1/10W	
R201	061G0603153 JY	RST CHIPR 15KOHM 1/10W YAGEO	
R202	061G0603221 JF	ST CHIPR 220 OHM +-5% 1/10W FENGHUA	

R203	061G0603221 JF	ST CHIPR 220 OHM +-5% 1/10W FENGHUA	
R202	061G0603221 JY	RST 0603 220R 5% 1/10W	
R203	061G0603221 JY	RST 0603 220R 5% 1/10W	
C201	065G060310432K F	CAP CHIP 0603 0.1UF K 50V X7R	
C201	065G060310432K Y	CAP 0603 100NF 10% 50V X7R	
LED201	081G 14 24 EL	CHIP LED BLUE/DARK RED	
LED201	081G 14 24 GP	CHIP LED (BR) GPTD1210BRC-D	
U201	356G0927074	HF IR RECEIVER IRM-H636M3/TR2 36 KHZ	
E715	715G5471R02000004S	IR BOARD PCB	
E715	715G5471R02000004X	IR BOARD PCB	2nd-source
	709T54710XS001	COMSUPTIVE ASS'Y	
	KEPFCXC4	KEY BOARD	
CN001	033G8032 4F HR	CONNECTOR 4P 1.25	
R009	061G0603000 JT	RST CHIP MAX 0R05 1/10W TZAI YUAN	
R007	061G0603000 JT	RST CHIP MAX 0R05 1/10W TZAI YUAN	
R008	061G0603000 JT	RST CHIP MAX 0R05 1/10W TZAI YUAN	
R003	061G0603000 JT	RST CHIP MAX 0R05 1/10W TZAI YUAN	
R004	061G06031201FI	RST 0603 1.2K 1% 1/10W	
R006	061G06031201FI	RST 0603 1.2K 1% 1/10W	
R005	061G06032701FI	RST 0603 2.7K 1% 1/10W	
R001	061G06032701FI	RST 0603 2.7K 1% 1/10W	
R002	061G06034701FY	RST CHIP 4K7 1/10W 1%	
SW004	077G 607 2 FD	CHIP TACT SW BY FORWARD SFKQGMA2125T-PL	
SW003	077G 607 2 FD	CHIP TACT SW BY FORWARD SFKQGMA2125T-PL	
SW006	077G 607 2 FD	CHIP TACT SW BY FORWARD SFKQGMA2125T-PL	
SW002	077G 607 2 FD	CHIP TACT SW BY FORWARD SFKQGMA2125T-PL	
SW001	077G 607 2 FD	CHIP TACT SW BY FORWARD SFKQGMA2125T-PL	
SW007	077G 607 2 FD	CHIP TACT SW BY FORWARD SFKQGMA2125T-PL	
SW005	077G 607 2 FD	CHIP TACT SW BY FORWARD SFKQGMA2125T-PL	
E715	715G5298K01001004B	KEY BOARD PCB	2nd-source
E715	715G5298K01001004S	KEY BOARD PCB	
E750	LCO3151A041A07030X	PANEL TPT315B5-A041 11C XM(BOE) TPV	
	P15T1619101	BKT_HINGE SGCC 1.2 MM	
	P33E0359ADTR1L01BA	COVER_FUNCTION	
	P33E0361ADT01L0100	KEY	
	P34E10810GM09K01BA	REAR_COVER	
	P34E10840GM01K0100	COVER_HINGE	
	PLTVCL476UXE1	POWER BOARD	
CN801	033G3802 12 H X	WAFER 12P 2.0MM H W2011-12RVA-S01	
IC9104	056G 139 3B	PC123Y82FZOF SHARP	
IC9302	056G 139 3B	PC123Y82FZOF SHARP	
IC9102	056G 139 3B	PC123Y82FZOF SHARP	
IC9301	056G 379121	IC STR- A6069H DIP-8	
IC9101	056G 379206	AC/DC LCS700LG-TL ESIP-16E	
R9808	061G153M10859B SY	RST MOF 0.1R 5% 3WS PITCH=20MM	
R8107	061G3SWJ70759B SY	RST WD 0.07R 5% 3W	
C9905	063G107M47410M	CAP X2 470NF 20% 275V R46KI3470HAP1M	

C9906	063G107M47410M	CAP X2 470NF 20% 275V R46KI3470HAP1M	
C9111	063G211J1035ZU	CAP MPP 10NF 5% 1KV	
FB9901	071G 55906	FERRITE CORE 510R C8B R6H 6X9.2(A)	
FB9902	071G 55906	FERRITE CORE 510R C8B R6H 6X9.2(A)	
FB9801	071G 55906	FERRITE CORE 510R C8B R6H 6X9.2(A)	
L8101	073G 174259 CP	BOOST CHOKE 33UH 10% 2.5A L020341-6	
L9901	073G 174270 X	LINE FILTER 12MH MIN 1.5A 3LFT18106-123M	
L9902	073G 174270 X	LINE FILTER 12MH MIN 1.5A 3LFT18106-123M	
L9102	073G 253203 H	CHOKE COIL 5UH 15% 15MOHM DR8*10	
L9101	073G 253203 H	CHOKE COIL 5UH 15% 15MOHM DR8*10	
L9302	073G 253203 H	CHOKE COIL 5UH 15% 15MOHM DR8*10	
T9301	080GL52P 54 CP	X'FMR 1MH 10% 40UH EQ30 T020642-6	
CN9902	087G 50147D DL	AC R/A 2P 12.8MM	
BD9901	093G 50460926	BRIDGE DIODE GBU406-09 GBU	
D9801	093G 52910	RECTIFIER 1N5408-11 3A 1000V DO-201AD	
D9306	093G 60924	DIODE SR510-22 DO-201AD	
D9302	093G 60924	DIODE SR510-22 DO-201AD	
CN9902	0Q1G 340 8140	SCREW Q1-SELF TAPING SCREW :Q X8.0	
CN9101	311GW250B13BBX	WAFER 2.5MM 13P R/A 35MM 7MM	
RV9901	361G0046621KZW	VARISTOR 620V 10%	
NR9901	361G0058509MYW005A	NTCR 5R 20% 3.1W SCK13055MTY501	
C9801	363G210K105GZP	CAP MPP 1UF 10% 450V	
C9816	367G215X470PKZ001S	EC 47UF 20% 450V LF2W470MLT1052DLRV	
C9815	367G215X470PKZ001S	EC 47UF 20% 450V LF2W470MLT1052DLRV	
L9801	373G0174292CP0	PFC CHOKE 300UH 10% 0.5A L020881-8	
T9101	380GL32P103CP0	X'FMR 950UH 10% 210UH EFD38 T020888-8	
	705TXC57023	Q9801/D9802 ASS'Y	
Q9801	057G 667954	MOSFET TK18A60V 18A 600V SC-67	
D9802	093G 52 56	DIODE FMN-1106S 10A/600V TO-220	
	0M1G1730 8120	SCREW 3X8	
HS2	Q90G0219 3	HEAT SINK	
	705TXC84012	F9901 ASS'Y	
F9901	084G 34 14	FUSE -- -- --	
F9901	084G 41 4 C	FUSE 4A 250V	
	705TXC93028	D9103/D9104 ASS'Y	
D9103	093G 60987	SCHOTTKY FMEN-2308 30A 80V TO-22OF	
D9104	093G1506 2	SCHOTTKY FMW-2156 15A 60V TO-220	
	0M1G1730 8120	SCREW 3X8	
HS3	Q90G0219 3	HEAT SINK	
IC9303	056G 158501	IC AS431AN-E1 SOT23	
IC9801	056G 379172	IC LD7591GS SOP-8	
IC9901	056G 665142	OTHERS CAP004DG-TL SOP-8	
IC8101	056G 700 34	LED DRIVER PF7001S SOP-14	
Q9102	057G 417 4	PMBS3904/PHILIPS-SMT(04)	
Q9104	057G 417 4	PMBS3904/PHILIPS-SMT(04)	
Q9103	057G 417 6	PMBS3906/PHILIPS-SMT(06)	
Q9101	057G 419912 T	TRANSISTOR 2SD1624T-TD-E PCP	

Q8101	057G 600923	MOSFET AOD4126 TO-252	
R9802	061G0805100 JF	RST CHIPR 10 OHM +-5% 1/8W FENGHUA	
R9104	061G08051001FT	RST CHIP 1K 1/8W 1%	
R9106	061G08051002FI	RST 0805 10K 1% 1/8W	
R9133	061G0805102 JF	RST CHIPR 1K OHM +-5% 1/8W FENGHUA	
R8134	061G0805103 JF	RST CHIPR 10K OHM +-5% 1/8W FENGHUA	
R8135	061G0805103 JF	RST CHIPR 10K OHM +-5% 1/8W FENGHUA	
R9813	061G0805103 JF	RST CHIPR 10K OHM +-5% 1/8W FENGHUA	
R9806	061G0805103 JF	RST CHIPR 10K OHM +-5% 1/8W FENGHUA	
R8134	061G0805103 JT	RST 0805 10K 5% 1/8W	
R9134	061G0805103 JT	RST 0805 10K 5% 1/8W	
R8135	061G0805103 JT	RST 0805 10K 5% 1/8W	
R9138	061G0805104 JF	RST CHIPR 100KOHM +-5% 1/8W FENGHUA	
R9138	061G0805104 JT	RST CHIPR 100KOHM +- 5% 1/8W TZAI YUAN	
R9319	061G08051202FT	RST CHIP 12K 1/8W 1%	
R9314	061G08051272FT	RST CHIPR 12.7 KOHM +-1% 1/8W TZAI YUAN	
R9111	061G0805134 JF	RST CHIPR 130KOHM +-5% 1/8W FENGHUA	
R8102	061G0805154 JI	RST 0805 150K 5% 1/8W	
R8119	061G0805154 JT	RST CHIP 150K 1/8W 5% TZAI YUAN	
R8111	061G0805183 JT	RST CHIP 18K 1/8W 5%	
R9811	061G08051912FT	RST CHIPR 19K1 +-1% 1/8W TZAI YUAN	
R9128	061G08052001FF	RST CHIPR 2KOHM +-1% 1/8W FENGHUA	
R9128	061G08052001FI	RST CHIPR 2KOHM +-1% 1/8W TA-I	
R9122	061G08052001FY	RST CHIP 2K 1/8W 1%	
R9814	061G0805202 JF	RST CHIPR 2KOHM +-5% 1/8W FENGHUA	
R9137	061G0805220 JF	RST CHIPR 22 OHM +-5% 1/8W FENGHUA	
R8104	061G0805220 JI	RST 0805 22R 5% 1/8W	
R8104	061G0805220 JT	RST CHIPR 22OHM +-5% 1/8W TZAI YUAN	
R9116	061G08052202FT	RST CHIP 22K 1/8W 1%	
R9121	061G08052202FT	RST CHIP 22K 1/8W 1%	
R9130	061G0805223 JF	RST CHIPR 22KOHM +-5% 1/8W FENGHUA	
R9127	061G08052702FY	RST CHIP 27K 1/8W 1%	
R9131	061G0805272 JF	RST CHIPR 2.7KOHM +-5% 1/8W FENGHUA	
R9803	061G0805330 JT	RST CHIP 33R 1/8W 5% TZAI YUAN	
R8108	061G0805331 JI	RST CHIPR 330 OHM +-5% 1/8W 0805	
R9136	061G0805333 JT	RST CHIP 33K 1/8W 5% TZAI YUAN	
R9812	061G0805363 JF	ST CHIPR 36KOHM +-5% 1/8W FENGHUA	
R8117	061G08054301FT	RST CHIPR 4.3 KOHM +-1% 1/8W 0805	
R9317	061G0805470 JI	RST CHIPR 47 OHM +-5% 1/8W 0805	
R9135	061G08054702FF	RST CHIPR 47KOHM +-1% 1/8W FENGHUA	
R9135	061G08054702FI	RST CHIPR 47KOHM +-1% 1/8W	
R9117	061G0805471 JF	RST CHIPR 470 OHM +-5% 1/8W FENGHUA	
R9105	061G0805472 JI	RST CHIPR 4.7 KOHM +-5% 1/8W 0805	
R9109	061G0805479 JT	RST CHIPR 4R7 +-5% 1/8W TZAI YUAN	
R8101	061G08055102FI	RST 51K OHM 1% 1/8W TA-I	
R9320	061G0805564 JF	RST CHIPR 560KOHM +-5% 1/8W FENGHUA	
R9103	061G08056209FT	RST 0805 62R 1% 1/8W	

R9110	061G08056801FF	RST CHIPR 6.8KOHM +-1% 1/8W FENGHUA	
R9108	061G08056801FT	RST CHIP R 6.8KOHM +-1% 1/8W	
R9107	061G08059102FF	RST CHIPR 91KOHM +-1% 1/8W FENGHUA	
R8103	061G1206000 JI	RST 1206 MAX0R05 5% 1/4W	
JR9009	061G1206000 JT	RST CHIPR MAX0R05 1/4W TZAI YUAN	
JR9007	061G1206000 JT	RST CHIPR MAX0R05 1/4W TZAI YUAN	
JR9005	061G1206000 JT	RST CHIPR MAX0R05 1/4W TZAI YUAN	
JR9006	061G1206000 JT	RST CHIPR MAX0R05 1/4W TZAI YUAN	
JR9010	061G1206000 JT	RST CHIPR MAX0R05 1/4W TZAI YUAN	
JR9011	061G1206000 JT	RST CHIPR MAX0R05 1/4W TZAI YUAN	
JR9001	061G1206000 JT	RST CHIPR MAX0R05 1/4W TZAI YUAN	
JR9003	061G1206000 JT	RST CHIPR MAX0R05 1/4W TZAI YUAN	
JR9008	061G1206000 JT	RST CHIPR MAX0R05 1/4W TZAI YUAN	
R8110	061G12061003FI	RST 1206 100K 1% 1/4W	
R8116	061G12061003FI	RST 1206 100K 1% 1/4W	
R9804	061G12061004FF E	RST CHIP 1M 1% 1/4W 500V FENGHUA	
R9807	061G12061004FF E	RST CHIP 1M 1% 1/4W 500V FENGHUA	
R9809	061G12061004FF E	RST CHIP 1M 1% 1/4W 500V FENGHUA	
R9115	061G12061004FI	RST 1206 1M 1% 1/4W	
R9114	061G12061004FI	RST 1206 1M 1% 1/4W	
R9113	061G12061004FI	RST 1206 1M 1% 1/4W	
R9119	061G1206102 JF	RST CHIPR 1KOHM +-5% 1/4W FENGHUA	
R8106	061G1206103 JT	RST CHIPR 10KOHM +-5% 1/4W TZAI YUAN	
R9316	061G1206155 JT	RST CHIPR 1.5MOHM +-5% 1/4W TZAI YUAN	
R9313	061G1206155 JT	RST CHIPR 1.5MOHM +-5% 1/4W TZAI YUAN	
R9309	061G1206155 JT	RST CHIPR 1.5MOHM +-5% 1/4W TZAI YUAN	
R8113	061G12061809FT	RST 1206 18R 1% 1/4W	
R9805	061G1206203 JF	RST CHIPR 20KOHM +-5% 1/4W FENGHUA	
R9312	061G1206229 JF	RST CHIPR 2.2 OHM +-5% 1/4W FENGHUA	
R9311	061G1206229 JF	RST CHIPR 2.2 OHM +-5% 1/4W FENGHUA	
R9112	061G1206229 JY	RST 1206 2.2R 5% 1/4W	
R9101	061G12063302FF	RST CHIPR 33KOHM +-1% 1/4W FENGHUA	
R9102	061G12063302FF	RST CHIPR 33KOHM +-1% 1/4W FENGHUA	
R9101	061G12063302FI	RST 1206 33K 1% 1/4W	
R9102	061G12063302FI	RST 1206 33K 1% 1/4W	
R9129	061G1206331 JF	RST CHIPR 330 OHM +-5% 1/4W FENGHUA	
R9902	061G1206334 JT	RST CHIPR 330 KOHM +-5% 1/4W TZAI YUAN	
R9903	061G1206334 JT	RST CHIPR 330 KOHM +-5% 1/4W TZAI YUAN	
R9302	061G1206470 JF	RST CHIPR 47 OHM +-5% 1/4W FENGHUA	
R9305	061G1206470 JF	RST CHIPR 47 OHM +-5% 1/4W FENGHUA	
R9810	061G1206471 JF	RST CHIPR 470 OHM +-5% 1/4W FENGHUA	
R9132	061G1206471 JI	RST 470 OHM 5% 1/4W TA-I	
R9120	061G1206474 JT	RST CHIPR 470 KOHM 1/4W TZAI YUAN	
R9318	061G1206475 JT	RST CHIPR 4.7 MOHM +-5% 1/4W TZAI YUAN	
R9308	061G1206479 JT	RST 1206 4.7R 5% 1/4W	
R9123	061G1206512 JT	RST CHIPR 5.1 KOHM +-5% 1/4W TZAI YUAN	
R9124	061G1206512 JT	RST CHIPR 5.1 KOHM +-5% 1/4W TZAI YUAN	

R9310	061G1206681 JF	RST 1206 680R 5% 1/4W FENGHUA	
R9118	061G1206682 JF	RST CHIPR 6.8KOHM +-5% 1/4W FENGHUA	
C9104	065G080510332K Y	CAP CHIP 0805 10N 50V X7R +/-10%	
C8107	065G080510332K Y	CAP CHIP 0805 10N 50V X7R +/-10%	
C8114	065G080510332K Y	CAP CHIP 0805 10N 50V X7R +/-10%	
C8111	065G080510432K 3	CAP CHIP 0805 100N 50V X7R +/-10%	
C8108	065G080510432K F	CAP CHIP 0805 0.1UF K 50V X7R	
C9304	065G080510432K F	CAP CHIP 0805 0.1UF K 50V X7R	
C9310	065G080510432K F	CAP CHIP 0805 0.1UF K 50V X7R	
C9806	065G080510432K F	CAP CHIP 0805 0.1UF K 50V X7R	
C8104	065G080510432K F	CAP CHIP 0805 0.1UF K 50V X7R	
C8105	065G080510432K F	CAP CHIP 0805 0.1UF K 50V X7R	
C9108	065G080510432K Y	CAP CHIP 0805 100N 50V X7R +/-10%	
C9119	065G080510432K Y	CAP CHIP 0805 100N 50V X7R +/-10%	
C9116	065G080510432K Y	CAP CHIP 0805 100N 50V X7R +/-10%	
C9128	065G080510432K Y	CAP CHIP 0805 100N 50V X7R +/-10%	
C9123	065G080510432K Y	CAP CHIP 0805 100N 50V X7R +/-10%	
C9125	065G080510432K Y	CAP CHIP 0805 100N 50V X7R +/-10%	
C8103	065G080510532K M	CAP 0805 1UF 10% 50V X7R	
C9130	065G080510532K M	CAP 0805 1UF 10% 50V X7R	
C9124	065G080510532K M	CAP 0805 1UF 10% 50V X7R	
C9807	065G080522131J F	CAP CHIP 0805 220PF J 50V NPO	
C9107	065G080522232K F	CAP 0805 2.2NF 10% 50V X7R	
C9109	065G080522232K Y	CAP CHIP 0805 2N2 50V X7R +/-10%	
C9309	065G080522432K F	CAP 0805 220NF 10% 50V X7R	
C9306	065G080522432K F	CAP 0805 220NF 10% 50V X7R	
C9105	065G080522512K A	CAP 0805 2.2UF 10% 16V X7R	
C9106	065G080533432K F	CAP 0805 330NF 10% 50V X7R	
C9804	065G080547031J Y	CAP CHIP 0805 47P 50V NP0 +/-5%	
C9808	065G080547031J Y	CAP CHIP 0805 47P 50V NP0 +/-5%	
C8109	065G080547131J Y	CAP CHIP 0805 470P 50V NPO +/-5%	
C9112	065G080547232K A	CAP 0805 4.7NF 10% 50V X7R	
C9307	065G080547232K A	CAP 0805 4.7NF 10% 50V X7R	
C9103	065G080547232K Y	CAP CHIP 0805 4N7 50V X7R +/-10%	
C9809	065G080547332K Y	CAP CHIP 0805 47N 50V X7R +/-10%	
C9113	065G080547332K Y	CAP CHIP 0805 47N 50V X7R +/-10%	
C9810	065G080547432K T	CAP CHIP 0805 0.47UF K 50V X7R	
C9102	065G1206102B2K Y	CAP 1206 1NF 10% 630V X7R -	
C9101	065G1206102B2K Y	CAP 1206 1NF 10% 630V X7R -	
C9303	065G1206222B2K M	PANASONIC ASSIGN 1206 2.2NF 10% 630V X7R	
D8104	093G 64 33	SWITCHING BAV99 0.2A 85V SOT-23	
D8106	093G 64 33	SWITCHING BAV99 0.2A 85V SOT-23	
D8105	093G 64 33	SWITCHING BAV99 0.2A 85V SOT-23	
D8107	093G 64 33	SWITCHING BAV99 0.2A 85V SOT-23	
D8108	093G 64 33	SWITCHING BAV99 0.2A 85V SOT-23	
D8103	093G 64 33	SWITCHING BAV99 0.2A 85V SOT-23	
D9305	093G 6432S	DIODE 1N4148W	

D9108	093G 60S 15 T	SCHOTTKY RB160M 60 TR 1A 60V SOD-123	
D9107	093G 60S 15 T	SCHOTTKY RB160M 60 TR 1A 60V SOD-123	
D9110	093G 60S934 T	DIODE SS0520 SOD-123	
D9803	093G 60S934 T	DIODE SS0520 SOD-123	
R8122	361G08051439FT	RST 0805 RST CHIPR 14.3 OHM +-1% 1/8W	
R8131	361G08051439FT	RST 0805 RST CHIPR 14.3 OHM +-1% 1/8W	
R8129	361G08051439FT	RST 0805 RST CHIPR 14.3 OHM +-1% 1/8W	
R8125	361G08051439FT	RST 0805 RST CHIPR 14.3 OHM +-1% 1/8W	
R8126	361G08051439FT	RST 0805 RST CHIPR 14.3 OHM +-1% 1/8W	
R8121	361G08051439FT	RST 0805 RST CHIPR 14.3 OHM +-1% 1/8W	
R8123	361G08051439FT	RST 0805 RST CHIPR 14.3 OHM +-1% 1/8W	
R8130	361G08051439FT	RST 0805 RST CHIPR 14.3 OHM +-1% 1/8W	
R8127	361G08051439FT	RST 0805 RST CHIPR 14.3 OHM +-1% 1/8W	
R8133	361G08051439FT	RST 0805 RST CHIPR 14.3 OHM +-1% 1/8W	
R8124	361G08051439FT	RST 0805 RST CHIPR 14.3 OHM +-1% 1/8W	
R8132	361G08051439FT	RST 0805 RST CHIPR 14.3 OHM +-1% 1/8W	
R8128	361G08051439FT	RST 0805 RST CHIPR 14.3 OHM +-1% 1/8W	
D8101	393G0060A11	HF SCHOTTKY MBRD10150D 10A 150V TO-252	
D9305	393G006432S0HF	SWITCHING 1N4148W 0.15A 75V SOD-123	
ZD9104	393G039SA1400T	ZENER BZT52-B16_R1_00001 16V 0.41W	
ZD9105	393G039SA1500T	ZENER BZT52-B30 30V 0.41W SOD-123	
D9803	393G060S93400T00HF	HF SS0520_R1_00001 0.5A 20V SOD-123	
L9801	006G 31 4	1.7MM RIVET	
CN9902	006G 31500	EYELET	
IC9103	056G 158 10 T	DC/DC AS431AZTR-E1 150MA 40V TO-92	
Q8110	057G 417513 T	TRA 2N3904 TO-92	
Q8115	057G 417513 T	TRA 2N3904 TO-92	
Q8106	057G 417513 T	TRA 2N3904 TO-92	
Q8114	057G 417513 T	TRA 2N3904 TO-92	
Q8105	057G 417513 T	TRA 2N3904 TO-92	
Q8113	057G 417513 T	TRA 2N3904 TO-92	
Q8108	057G 417513 T	TRA 2N3904 TO-92	
Q8103	057G 417513 T	TRA 2N3904 TO-92	
Q8112	057G 417513 T	TRA 2N3904 TO-92	
Q8107	057G 417513 T	TRA 2N3904 TO-92	
Q8104	057G 417513 T	TRA 2N3904 TO-92	
Q8102	057G 417513 T	TRA 2N3904 TO-92	
Q8109	057G 417513 T	TRA 2N3904 TO-92	
Q8111	057G 417513 T	TRA 2N3904 TO-92	
R9301	061G 1SJ10852T SY	RST WD 0.1R 5% 1W	
R9140	061G 1SJ10852T SY	RST WD 0.1R 5% 1W	
R8118	061G 60210552T TZ	RST CFR 1M 1/6W 5%	
C8106	065G 1K1022ST	CAP CER 1NF 10% 1KV Y5P	
C9312	065G 1K1029ST	CAP CER 1NF 10% 1KV R	
C9901	065G 1K470 2T6921	CAP CER 47PF K 1KV	
C9110	065G 1K470 2T6921	CAP CER 47PF K 1KV	
C9126	065G306K10123R	CAP Y1 100PF 10% 250V Y5P	

C9903	065G306K47123R	CAP Y1 470PF 10% 250V Y5P	
C9908	065G306K47123R	CAP Y1 470PF 10% 250V Y5P	
C9904	065G306K47123R	CAP Y1 470PF 10% 250V Y5P	
C9122	067G 3151007KB A	EC 10UF 20% 50V 6.3*7 3000 HR	
C8102	067G 5151018KT	EC 100UF 20% 63V EV1J101MPN1012RSU	
C8113	067G 5151018KT	EC 100UF 20% 63V EV1J101MPN1012RSU	
C8101	067G 5153316KT	EC 330UF 20% 35V 10*12 5000 HR	
C9313	067G 5154713KT	EC 470 20% 16V EV	
C9301	067G204S3313KT	CAP CS 330UF 20% 16V 10*7 2000 HR	
C9305	067G215P1017KT	EC 100UF 20% 50V 10*9	
C9115	067G215P1516KT	EC 150UF 20% 35V 10*9	
C9127	067G215P2714KT	EC 270UF 20% 25V 10*9	
C9118	067G215P2714KT	EC 270UF 20% 25V 10*9	
C9117	067G215P2714KT	EC 270UF 20% 25V 10*9	
C9129	067G215S3316KT	EC 330UF 20% 35V 10*12 ED ED1V331MPN1012	
C9114	067G215S3316KT	EC 330UF 20% 35V 10*12 ED ED1V331MPN1012	
C9805	067G215Y1007KT	KY50VB10M-TP5 5*11.5 EG	
C9308	067G215Y1007KT	KY50VB10M-TP5 5*11.5 EG	
FB9802	071G 55 23 S	FERRITE BEAD LB 3.5*0.8*7.5A	
FB9301	071G 55 23 S	FERRITE BEAD LB 3.5*0.8*7.5A	
FB9101	071G 55 23 S	FERRITE BEAD LB 3.5*0.8*7.5A	
ZD9302	093G 3994752T	TVS P6KE180A A0 180V 100A 600W DO-15	
D9101	093G 6451652T	1N4148	
D9109	093G 6451652T	1N4148	
D9111	093G 6451652T	1N4148	
ZD9102	093G 39G 7	ZENER GDZJ15B 15 0.5 DO-35	
D9301	093G110050152T	DIODE PR1007 1A/1000V 500NS DO-41	
D9303	093G110050152T	DIODE PR1007 1A/1000V 500NS DO-41	
D9304	093G110050152T	DIODE PR1007 1A/1000V 500NS DO-41	
D9102	093G1100A0152T	RECTIFIER UF1010G 1A 1000V DO-41	
J9038	095G 90 23	JUMP WIRE - -	
J9043	095G 90 23	JUMP WIRE - -	
J9018	095G 90 23	JUMP WIRE - -	
J9029	095G 90 23	JUMP WIRE - -	
J9019	095G 90 23	JUMP WIRE - -	
J9023	095G 90 23	JUMP WIRE - -	
J9010	095G 90 23	JUMP WIRE - -	
J9037	095G 90 23	JUMP WIRE - -	
J9025	095G 90 23	JUMP WIRE - -	
J9022	095G 90 23	JUMP WIRE - -	
J9033	095G 90 23	JUMP WIRE - -	
J9015	095G 90 23	JUMP WIRE - -	
FB9903	095G 90 23	JUMP WIRE - -	
J9032	095G 90 23	JUMP WIRE - -	
J9012	095G 90 23	JUMP WIRE - -	
J9014	095G 90 23	JUMP WIRE - -	
J9039	095G 90 23	JUMP WIRE - -	

J9004	095G 90 23	JUMP WIRE - -	
J9030	095G 90 23	JUMP WIRE - -	
J9005	095G 90 23	JUMP WIRE - -	
J9007	095G 90 23	JUMP WIRE - -	
J9026	095G 90 23	JUMP WIRE - -	
J9035	095G 90 23	JUMP WIRE - -	
J9036	095G 90 23	JUMP WIRE - -	
J9017	095G 90 23	JUMP WIRE - -	
J9003	095G 90 23	JUMP WIRE - -	
J9013	095G 90 23	JUMP WIRE - -	
J9027	095G 90 23	JUMP WIRE - -	
J9024	095G 90 23	JUMP WIRE - -	
J9001	095G 90 23	JUMP WIRE - -	
J9042	095G 90 23	JUMP WIRE - -	
J9002	095G 90 23	JUMP WIRE - -	
J9040	095G 90 23	JUMP WIRE - -	
J9028	095G 90 23	JUMP WIRE - -	
J9009	095G 90 23	JUMP WIRE - -	
J9011	095G 90 23	JUMP WIRE - -	
J9031	095G 90 23	JUMP WIRE - -	
J9021	095G 90 23	JUMP WIRE - -	
J9006	095G 90 23	JUMP WIRE - -	
J9034	095G 90 23	JUMP WIRE - -	
C9120	365G001M1033SS	CAP CER 10NF 20% 1KV Y5U	
C9311	365G001M1033SS	CAP CER 10NF 20% 1KV Y5U	
C9907	365G306K15123R	CAP Y1 150PF 10% 250V Y5P CD70-B2GA151K	
C9902	365G306K15123R	CAP Y1 150PF 10% 250V Y5P CD70-B2GA151K	
	715G5593P03000002M	POWER BOARD PCB	
HS1	Q85T0205101	SHIELD 13*30	
HS4	Q90G629500600000SY	HEAT SINK	
	Z40G0002ALL01A	SFIS LABEL 35MM*9MM	
M01102	Q11G701017000L00XL	PCB-SUPPORT	
M01102	Q11G701017000L00ZL	PCB-SUPPORT PA66 YES 94V-V0	
	Q12G715000400100SS	RUBBER PAD	
	Q16G000101005701ZA	EVA WASHER	
	Q36T 600 31 5	NONWOVEN FABRIC	
	Q36T 600 36 9 GP	NONWOVEN FABRIC	
	Q44T3231 21 36	EVA WASHER	
M04501	Q45G99010TV03900HW	PROTECT BAG	
M04501	Q45G99010TV03900WN	PROTECT BAG	
	Q50G 500 TV005	CABLE TIE	
	Q52G 1150523	TAPE_INSULATING	
	Q52G130118600000YY	TAPE	
	Q52G1501150523AWYY	TAPE_INSULATING	
	Q52G160119100A00YY	TAPE	
	Q52G18010TV06602ZA	INSULATING SHEET	
	Q52G18010TV076	INSULATING SHEET	

	X15T8552103000GMLH	BKT_IO	
	X15T8553103000GMLH	BKT_IO	
	X33E0042AKZ01C0100	LENS	
	X34E0085XBCY1L01BA	DECO_BEZEL	
	X40G000103802A	SN LABEL --LE08-32CCS	
	X40G2013032X0270YI	IO LABEL DOWN	
	X40G2013032X0280YI	IO LABEL SIDE	
	X44GJA741010CY	CUSHION-TL	
	X44GJA742010CY	CUSHION-TR	
	X44GJA743010CY	CUSHION-BL	
	X44GJA744010CY	CUSHION-BR	
	X44GJA74501EPE	CUSHION-REAR	
	X44GJA7481307A	ARTWORK CARTON 32HFL6880/T3	
E092	092GB1JX1A3DGC	BATTERY 1.5V BATTERY FOR LR03	
	317GARFM006CHH	RF MODULE CBIP-X	
ECN10	389G017356GY13	RCA CABLE 100	
ECN9	389G017356GY14	RCA CABLE 100	
E089	389G214A15NHLL	AC POWER CORD 1500 FOR CHINA	
E098	398GR8BDBNCPHH	REMOTE PHILIPS HOF-44K-GJ11789 CHINESE	
	X41G32MV81345A	MANUAL 32 42HFL6880	
	X41G78DV81311A	WARRANTY CARD FOR TPV ADDRESS	
	X41G78SV813A07	QSG 32 42HFL6880	
	040G 58162435A	MANUAL P/N LABEL	
	X40G000162416A	OTHER LABEL --CEL LABEL G1 1.9	
	X40G000181321A	CARTON LABEL -合并 SN LABEL	
	X40G032081388A	RATING LABEL 32HFL6880/T3	

42HFL6880/T3 E42D41NDCTP2NNX

点位	组件	对象描述	备注
	036T 600 18128 GP	NONWOVEN FABRTC	
	052G 1211 B	CONDUCTIVE TAPE 85MM *40MM *0.09MM (单导)	
	085T 583113	GASKET	
	085T 583123 1 GP	GASKET_ELECTRIC	
	0M1G1030 6 47 CR3	SCREW	
	0M1G1030 6 47 CR3	SCREW	
	0M1G1030 6 47 CR3	SCREW	
	0M1G1730 8120	SCREW 3X8	
	0M1G1740 8120	SCREW FOR STD/MF 42-D020715/42-D000649()	
	0M1G1740 10 47 CR3	SCREW	
	0Q1G 930 8 47 CR3	SCREW	
	317GAAMB133TMB000T	MAIN BOARD	
	317GAAWF040TMB	WIFI USB IEEE 802.11 B/G/N TCC.TC11.B	
E37801	378G0110597YAC	8 OHM 11W 132MM*34MM*33.5MM NA YES	
ECN600	395G801304DY66	HARNESS 4P-B&R+B&W 800/350	2nd-source
ECN600	395G801304MY66	HARNESS 4P-B&R+B&W 800/350	
ECN8	395G801314DY06	HARNESS 13P-14P 260	
ECN8	395G801314LY06	HARNESS 13P-14P 260	2nd-source

ECN3	395G801408DY14	HARNESS 8P-4P+5P 1050/900MM	
ECN6	395G801851RZ85	LVDS CABLE 51P-40P 700MM	2nd-source
ECN6	395G801851XZ85	LVDS CABLE 51P-40P 700MM	
ECN2	395G802205DY18	HARNESS 5P-5P 350	
ECN2	395G802205XY18	HARNESS 5P-5P 350	2nd-source
	705TXC37P04	STAND BASE ASSY	
	X37T803902100000ZL	BASE_ASS'Y	
	X37T8039021000B1ZL	STAND ASS'Y	
	X37T8039021000B2ZL	STAND-BASE ASS'Y	
	708GNA710WPX01	EBONY40(462 CH)	
	Q50G 4 10	TIE (Y1900221)	
	Q52G1301 9	BIG TAPE FOR PHILIPS	
	IRPFCXA3	IR BOARD	
	709T54710XM001	COMSUPTIVE ASS'Y	
	055G 23520	IPA	
CN201	033G8032 5F J	WAFER 1.25MM 5P R/A - 11.2MM	
CN201	033G8032 5F X	WAFER 1.25MM 5P R/A S1315-05RVB-S01-K	
R201	061G0603153 JF	RST 0603 15K 5% 1/10W	
R201	061G0603153 JY	RST CHIPR 15KOHM 1/10W YAGEO	
R202	061G0603221 JF	ST CHIPR 220 OHM +-5% 1/10W FENGHUA	
R203	061G0603221 JF	ST CHIPR 220 OHM +-5% 1/10W FENGHUA	
R202	061G0603221 JY	RST 0603 220R 5% 1/10W	
R203	061G0603221 JY	RST 0603 220R 5% 1/10W	
C201	065G060310432K F	CAP CHIP 0603 0.1UF K 50V X7R	
C201	065G060310432K Y	CAP 0603 100NF 10% 50V X7R	
LED201	081G 14 24 EL	CHIP LED BLUE/DARK RED	
LED201	081G 14 24 GP	CHIP LED (BR) GPTD1210BRC-D	
U201	356G0927074	HF IR RECEIVER IRM-H636M3/TR2 36 KHZ	
E715	715G5471R02000004S	IR BOARD PCB	
E715	715G5471R02000004X	IR BOARD PCB	2nd-source
	709T54710XS001	COMSUPTIVE ASS'Y	
	KEPFCXC4	KEY BOARD	
CN001	033G8032 4F HR	CONNECTOR 4P 1.25	
R008	061G0603000 JT	RST CHIP MAX 0R05 1/10W TZAI YUAN	
R003	061G0603000 JT	RST CHIP MAX 0R05 1/10W TZAI YUAN	
R007	061G0603000 JT	RST CHIP MAX 0R05 1/10W TZAI YUAN	
R009	061G0603000 JT	RST CHIP MAX 0R05 1/10W TZAI YUAN	
R006	061G06031201FI	RST 0603 1.2K 1% 1/10W	
R004	061G06031201FI	RST 0603 1.2K 1% 1/10W	
R001	061G06032701FI	RST 0603 2.7K 1% 1/10W	
R005	061G06032701FI	RST 0603 2.7K 1% 1/10W	
R002	061G06034701FY	RST CHIP 4K7 1/10W 1%	
SW007	077G 607 2 FD	CHIP TACT SW BY FORWARD SFKQGMA2125T-PL	
SW002	077G 607 2 FD	CHIP TACT SW BY FORWARD SFKQGMA2125T-PL	
SW004	077G 607 2 FD	CHIP TACT SW BY FORWARD SFKQGMA2125T-PL	
SW001	077G 607 2 FD	CHIP TACT SW BY FORWARD SFKQGMA2125T-PL	
SW006	077G 607 2 FD	CHIP TACT SW BY FORWARD SFKQGMA2125T-PL	

SW003	077G 607 2 FD	CHIP TACT SW BY FORWARD SFKQGMA2125T-PL	
SW005	077G 607 2 FD	CHIP TACT SW BY FORWARD SFKQGMA2125T-PL	
E715	715G5298K01001004B	KEY BOARD PCB	2nd-source
E715	715G5298K01001004S	KEY BOARD PCB	
E750	LCA420HVN01A08930X	PANEL TPT420H2-HVN01 V1A XM TPV	
	P15T1614201	BKT_OPS_BTM SGCC 1.6MM	
	P33E0359ADTR1L01BA	COVER_FUNCTION	
	P33E0361ADT01L0100	KEY	
	P34E10760GM0BK01BA	REAR_COVER	
	P34E11140GM01K0100	COVER_HINGE	
	P52G18010510000100	INSULATING SHEET	
	PLTVCQ57AHXRH	POWER BOARD	
	040G 45762412B	OTHER LABEL	
GND1	009G6005 1	GND TERMINAL	
IC9303	056G 139 3B	PC123Y82FZOF SHARP	
IC9106	056G 139 3B	PC123Y82FZOF SHARP	
IC9302	056G 139 3B	PC123Y82FZOF SHARP	
IC9301	056G 379121	IC STR- A6069H DIP-8	
NR9901	061G 58259MYW 8A	NTCR 2.5R 20% 3.6W	
NR9902	061G 58259MYW 8A	NTCR 2.5R 20% 3.6W	
R9801	061G3SWJ70759B SY	RST WD 0.07R 5% 3W	
C9911	063G107K334AUZ	CAP X2 330NF 10% 305V	
C9910	063G107K474AEZ	CAP X2 0.47UF 10% 305V	
C9910	063G107K474AUZ	CAP X2 470NF 10% 305V	
C9910	063G107M474U10 Z	CAP X2 470NF 20% 275V 18.5*7.5	
C8108	067G 5151019HZ	EC 100UF 20% 100V 8*25 5000 HR	
C8118	067G 5151019HZ	EC 100UF 20% 100V 8*25 5000 HR	
C9161	067G515Z561 6K	EC 560UF 20% 35V EV1V561MLT0825F5R	
C9164	067G515Z561 6K	EC 560UF 20% 35V EV1V561MLT0825F5R	
C9160	067G515Z561 6K	EC 560UF 20% 35V EV1V561MLT0825F5R	
FB9805	071G 55906	FERRITE CORE 510R C8B R6H 6X9.2(A)	
FB9806	071G 55906	FERRITE CORE 510R C8B R6H 6X9.2(A)	
L9901	073G 174231 H	LINE FILTER 12MH MIN -- LCL-11816 HA	
L9903	073G 174231 H	LINE FILTER 12MH MIN -- LCL-11816 HA	
L9903	073G 174231 X	LINE FILTER 12MH MIN 3LFT18106-123M	
L9901	073G 174231 X	LINE FILTER 12MH MIN 3LFT18106-123M	
L9801	073G 174276 YS	PFC CHOKE 240UH 10% ATQ32 2A YS04110095	
T9101	080GL52P 55 N	X'FMR 1000UH 10% 260UH EFD50 YUVA-1953	
T9101	080GL52P 55 YS	X'FMR 1MH 10% 260UH EFD5056 YS04160399	
CN901	087G 50147D HC HF	HF AC SOKET R/A 2P 12DEGREE H=12.8	
	0Q1G 340 8140	SCREW Q1-SELF TAPING SCREW :Q X8.0	
CN8501	311GW200G12CBX	WAFER 2.0MM 12P W2011-12RVA-SB1	
CN8502	311GW200G12CBX	WAFER 2.0MM 12P W2011-12RVA-SB1	
CN902	311GW250B13BBX	WAFER 2.5MM 13P R/A 35MM 7MM	
RV9901	361G0046621KZW	VARISTOR 620V 10%	
RV9902	361G0046621KZW	VARISTOR 620V 10%	
R8175	361G3SWJ30759B00SY	RST WD 0.03R 5% 3W NWS03JR030C200NH	

C9911	363G107K334AEZ	CAP X2 0.33UF 10% 305V B32922C3334K567	
C9911	363G107K334BAZ	CAP X2 0.33UF 10% 275V R46KI3330ZSNOK	
C9157	363G210J223IZP	CAP MPP 22NF 5% 800V 15.7*7.1*11.5 ECWH8	
C9820	363G210K105GZP	CAP MPP 1UF 10% 450V	
C9804	367G215X470PKZ000S	EC 47UF 20% 450V LF2W470M6B1052DLRV	
C9801	367G215X470PKZ000S	EC 47UF 20% 450V LF2W470M6B1052DLRV	
C9802	367G215X470PKZ000S	EC 47UF 20% 450V LF2W470M6B1052DLRV	
L9104	373G0253247H00	CHOKE COIL 3UH 15% DR8*8 5A	
L9106	373G0253247H00	CHOKE COIL 3UH 15% DR8*8 5A	
L9103	373G0253247H00	CHOKE COIL 3UH 15% DR8*8 5A	
L9103	373G0253247X00	CHOKE COIL 3UH 15% DR8*8 5A	
L9106	373G0253247X00	CHOKE COIL 3UH 15% DR8*8 5A	
L9104	373G0253247X00	CHOKE COIL 3UH 15% DR8*8 5A	
L8101	373G0253249H00	BOOST CHOKE 33UH 10% EQ25 GL-12501 HA	
L8101	373G0253249X00	BOOST CHOKE 33UH 10% EQ25 0.5A	
T9301	380GL52P058CP0	X'FMR 1MH 10% 40UH EQ30 T020658-6	
D9802	393G0052921	RECTIFIER IN5408G-10 X0 3A 1000V	
	705TXB57108	Q9101/Q9102 ASS"Y	
Q9102	057G 667914	MOSFET TK10A50D TO220	
Q9101	057G 667914	MOSFET TK10A50D TO220	
	0M1G1730 8120	SCREW 3X8	
Q9102	357G0667A06	MOSFET STF8NM50N 5A 500V 20W TO-220FP	
Q9101	357G0667A06	MOSFET STF8NM50N 5A 500V 20W TO-220FP	
HS9804	Q90T0237 1	HEAT SINK	
	705TXB84012	F9901 ASS'Y	
	084G 34 14	FUSE -- -- --	
F9901	084G 41 7 C	FUSE 5A 250V UDA005(PF)	
	705TXB93186	Q8101/D8120 ASS"Y	
Q8101	057G 600935	MOSFET TK25A10K3(STA4) 25A 100V SC-67	
D8120	093G 60500	FMEN210A TO-220 SANKEN	
	0M1G1730 8120	SCREW 3X8	
HS9101	Q90T0236 7	HEAT SINK	
	705TXB93187	D9115/D9116 ASS"Y	
D9115	093G 60323	DIODE FCHS30A08 30A/80V TO-220AB	
D9116	093G 60931	DIODE MBRF1560CT ITO-220AB	
D9115	093G 60987	SCHOTTKY FMEN-2308 30A 80V TO-22OF	
	0M1G1730 8120	SCREW 3X8	
HS9103	Q90T0236 4	HEAT SINK	
	705TXB93188	Q9801/D9801 ASS"Y	
Q9801	057G 667A04	MOSFET STF24NM60N 17A 600V 30W TO-220FP	
D9801	093G 52 56	DIODE FMN-1106S 10A/600V TO-220	
	0M1G1730 8120	SCREW 3X8	
HS9801	Q90T0236 2	HEAT SINK	
	705TXB93867	D9308 ASS'Y ASS'Y	
D9308	093G1506 2	SCHOTTKY FMW-2156 15A 60V TO-220	
	0M1G1730 8120	SCREW 3X8	
HS9301	Q90T0236 1	HEAT SINK	

	705TXC93666	BD9901 ASS'Y	
BD9901	093G 50460940	BRIDGE KBJ1008G-FU 10A 800V KBJ	
	0M1G1730 8120	SCREW 3X8	
BD9901	393G0050460A06	BRIDGE TS10K80-02 10A 800V KBJ	
	Q90T0222 7	HEAT SINK	
	709T51730XM001	COMSUMPTIVE ASS'Y	
	051G 200 1	OIL FOR DISAPPEAR	
	055G 23520	IPA	
	055G 23524	WELDING FLUX WITHOUT PB	
	Q49G 51100	CLEANER	
	Q51G 6 4509	GLUE_RTV	
	Q55G 100625	TIN STICK_LOW ARGENTUM	
IC9801	056G 379204	PFC R2A20113ASP SOP-8	
IC9101	056G 379211	AC/DC SSC9522S-TL SOP-18	
IC8103	056G 700 23	TEST ONLY LED DRIVER PF7900S SOP-8	
IC8507	056G 700 32	LED DRIVER PF7700S SOP-8	
IC8512	056G 700 32	LED DRIVER PF7700S SOP-8	
IC8502	056G 700 32	LED DRIVER PF7700S SOP-8	
IC8506	056G 700 32	LED DRIVER PF7700S SOP-8	
IC8516	056G 700 32	LED DRIVER PF7700S SOP-8	
IC8504	056G 700 32	LED DRIVER PF7700S SOP-8	
IC8511	056G 700 32	LED DRIVER PF7700S SOP-8	
IC8510	056G 700 32	LED DRIVER PF7700S SOP-8	
IC8509	056G 700 32	LED DRIVER PF7700S SOP-8	
IC8508	056G 700 32	LED DRIVER PF7700S SOP-8	
Q9103	057G 417 4	PMBS3904/PHILIPS-SMT(04)	
Q9106	057G 417907 T	TRA PMBT3906 PNP -200MA/-40V SOT-23	
Q9305	057G 417907 T	TRA PMBT3906 PNP -200MA/-40V SOT-23	
Q9303	057G 419912 T	TRANSISTOR 2SD1624T-TD-E PCP	
Q9104	057G 600973	MOSFET TK2P60D 2A 600V 60W 2-7J1B	
Q9302	057G 763 62	FET 2N7002K 300MA/60V SOT-23	
Q9302	057G 763532	MOSFET RK7002BM 0.25A 60V SOT-23	
R9111	061G0805000 JT	RST 0805 0.05R MAX 1/8W	
R9316	061G0805000 JT	RST 0805 0.05R MAX 1/8W	
R9311	061G0805000 JT	RST 0805 0.05R MAX 1/8W	
R8177	061G0805000 JT	RST 0805 0.05R MAX 1/8W	
R8158	061G0805100 JT	RST CHIP 10R 1/8W 5% TZAI YUAN	
R9103	061G0805100 JT	RST CHIP 10R 1/8W 5% TZAI YUAN	
R9808	061G0805100 JT	RST CHIP 10R 1/8W 5% TZAI YUAN	
R9102	061G0805100 JT	RST CHIP 10R 1/8W 5% TZAI YUAN	
R9151	061G0805100 JT	RST CHIP 10R 1/8W 5% TZAI YUAN	
R9139	061G08051000FT	RST CHIPR 100 OHM +-1% 1/8W	
R9324	061G08051001FT	RST CHIP 1K 1/8W 1%	
R9164	061G08051001FT	RST CHIP 1K 1/8W 1%	
R8162	061G08051001FT	RST CHIP 1K 1/8W 1%	
R9138	061G08051001FT	RST CHIP 1K 1/8W 1%	
R9140	061G08051001FT	RST CHIP 1K 1/8W 1%	

R9336	061G08051001FT	RST CHIP 1K 1/8W 1%	
R9165	061G08051002FY	RST CHIP 10K 1/8W 1%	
R9155	061G08051002FY	RST CHIP 10K 1/8W 1%	
R9153	061G08051002FY	RST CHIP 10K 1/8W 1%	
R9308	061G08051002FY	RST CHIP 10K 1/8W 1%	
R8157	061G08051002FY	RST CHIP 10K 1/8W 1%	
R9813	061G08051002FY	RST CHIP 10K 1/8W 1%	
R8148	061G08051003FT	RST CHIP 100K 1/8W 1%	
R9304	061G08051003FY	RST CHIP 100K 1/8W 1%	
R8512	061G08051302FI	RST CHIPR 13KOHM +-1% 1/8W TA-I	
R8506	061G08051302FI	RST CHIPR 13KOHM +-1% 1/8W TA-I	
R8509	061G08051302FI	RST CHIPR 13KOHM +-1% 1/8W TA-I	
R8507	061G08051302FI	RST CHIPR 13KOHM +-1% 1/8W TA-I	
R8510	061G08051302FI	RST CHIPR 13KOHM +-1% 1/8W TA-I	
R8511	061G08051302FI	RST CHIPR 13KOHM +-1% 1/8W TA-I	
R8508	061G08051302FI	RST CHIPR 13KOHM +-1% 1/8W TA-I	
R8504	061G08051302FI	RST CHIPR 13KOHM +-1% 1/8W TA-I	
R8502	061G08051302FI	RST CHIPR 13KOHM +-1% 1/8W TA-I	
R8516	061G08051302FI	RST CHIPR 13KOHM +-1% 1/8W TA-I	
R9101	061G08051500FT	RST CHIPR 150OHM +-1% 1/8W TZAIYUAN	
R8147	061G08051503FF	RST CHIPR 150KOHM +-1% 1/8W FENGHUA	
R9810	061G08051602FI	RST 0805 16K 1% 1/8W	
R9145	061G08051802FI	RST CHIP 18K OHM 1/8W 1% TA-I	
R9333	061G08052001FT	RST CHIP 2K 1/8W 1%	
R9163	061G08052001FT	RST CHIP 2K 1/8W 1%	
R9809	061G0805201 JT	RST CHIPR 200OHM +-5% 1/8W TZAI YUAN	
R9805	061G0805204 JT	RST CHIP R 200KOHM 1/8W +/-5% TZAI YUAN	
R9334	061G0805221 JY	RST CHIPR 220R +-5% 1/8W YAGEO	
R8161	061G0805229 JI	RST 2.2 OHM 5% 1/8W TA-I	
R9161	061G08052402FT	RST CHIP 24K 1/8W 1%	
R8141	061G08053002FT	RST CHIP 30K 1/8W 1%	
R8163	061G0805304 JT	RST CHIP 300K 1/8W 5% TZAI YUAN	
R9335	061G0805332 JT	RST CHIP 3K3 1/8W 5% TZAI YUAN	
R9154	061G0805470 JT	RST CHIPR 47OHM +-5% 1/8W TZAI YUAN	
R9152	061G0805470 JT	RST CHIPR 47OHM +-5% 1/8W TZAI YUAN	
R9149	061G0805471 JI	RST 0805 470R 5% 1/8W	
R9147	061G0805471 JI	RST 0805 470R 5% 1/8W	
R9178	061G0805512 JT	RST CHIPR 5K1 +-5% 1/8W TZAI YUAN	
R9320	061G08055603FT	RST CHIP 560K 1/8W 1%	
R9806	061G0805563 JF	RST CHIPR 56KOHM +-5% 1/8W FENGHUA	
R9338	061G08057501FT	RST CHIP R 7K5 1/8W +/-1%	
R9338	061G08057501FY	RST CHIP R 7K5 1/8W +/-1%	
R9337	061G08058201FT	RST CHIP 8K2 1/8W 1%	
R8144	061G08059102FT	RST CHIP R 91KOHM +-1% 1/8W	
RJ9301	061G1206000 JT	RST CHIPR MAX0R05 1/4W TZAI YUAN	
RJ9805	061G1206000 JT	RST CHIPR MAX0R05 1/4W TZAI YUAN	
RJ9803	061G1206000 JT	RST CHIPR MAX0R05 1/4W TZAI YUAN	

R9811	061G1206000 JT	RST CHIPR MAX0R05 1/4W TZAI YUAN	
R8153	061G1206000 JT	RST CHIPR MAX0R05 1/4W TZAI YUAN	
RJ9804	061G1206000 JT	RST CHIPR MAX0R05 1/4W TZAI YUAN	
R9345	061G1206000 JT	RST CHIPR MAX0R05 1/4W TZAI YUAN	
RJ8503	061G1206000 JT	RST CHIPR MAX0R05 1/4W TZAI YUAN	
RJ8101	061G1206000 JT	RST CHIPR MAX0R05 1/4W TZAI YUAN	
RJ9801	061G1206000 JT	RST CHIPR MAX0R05 1/4W TZAI YUAN	
RJ9302	061G1206000 JT	RST CHIPR MAX0R05 1/4W TZAI YUAN	
RJ8502	061G1206000 JT	RST CHIPR MAX0R05 1/4W TZAI YUAN	
RJ8501	061G1206000 JT	RST CHIPR MAX0R05 1/4W TZAI YUAN	
RJ9802	061G1206000 JT	RST CHIPR MAX0R05 1/4W TZAI YUAN	
R9160	061G12061002FT	RST CHIPR 10KOHM +-1% 1/4W 1206	
R9307	061G12061002FT	RST CHIPR 10KOHM +-1% 1/4W 1206	
R8155	061G12061003FY	RST CHIPR 100KOHM +-1% 1/4W YAGEO	
R9325	061G12061003FY	RST CHIPR 100KOHM +-1% 1/4W YAGEO	
R8156	061G12061003FY	RST CHIPR 100KOHM +-1% 1/4W YAGEO	
R9328	061G12061003FY	RST CHIPR 100KOHM +-1% 1/4W YAGEO	
R8154	061G12061003FY	RST CHIPR 100KOHM +-1% 1/4W YAGEO	
R9327	061G12061003FY	RST CHIPR 100KOHM +-1% 1/4W YAGEO	
R9302	061G12061003FY	RST CHIPR 100KOHM +-1% 1/4W YAGEO	
R9817	061G12061003FY	RST CHIPR 100KOHM +-1% 1/4W YAGEO	
R9326	061G12061003FY	RST CHIPR 100KOHM +-1% 1/4W YAGEO	
R9144	061G12061504FI	RST 1206 1.5M 1% 1/4W	
R9142	061G12061504FI	RST 1206 1.5M 1% 1/4W	
R9319	061G12061504FI	RST 1206 1.5M 1% 1/4W	
R9318	061G12061504FI	RST 1206 1.5M 1% 1/4W	
R9150	061G12061504FI	RST 1206 1.5M 1% 1/4W	
R9317	061G12061504FI	RST 1206 1.5M 1% 1/4W	
R9319	061G12061504FY	RST CHIP 1M5 1/4W 1%	
R9318	061G12061504FY	RST CHIP 1M5 1/4W 1%	
R9150	061G12061504FY	RST CHIP 1M5 1/4W 1%	
R9142	061G12061504FY	RST CHIP 1M5 1/4W 1%	
R9317	061G12061504FY	RST CHIP 1M5 1/4W 1%	
R9144	061G12061504FY	RST CHIP 1M5 1/4W 1%	
R9175	061G1206152 JT	RST CHIPR 1.5KOHM +-5% 1/4W TZAI YUAN	
R9176	061G1206152 JT	RST CHIPR 1.5KOHM +-5% 1/4W TZAI YUAN	
R9177	061G1206152 JT	RST CHIPR 1.5KOHM +-5% 1/4W TZAI YUAN	
R9306	061G12062001FT	RST CHIP R 2KOHM 1/4W +/-1%	
R9820	061G12062009FT	RST 1206 20R 1% 1/4W TZAI YUAN	
R9159	061G1206203 JT	RST CHIPR 20KOHM +-5% 1/4W TZAI YUAN	
R9305	061G12062200FI	RST 1206 220R 1% 1/4W	
R9303	061G12062202FT	RST 1206 22K 1% 1/4W TZAI YUAN	
R9332	061G1206229 JT	RST CHIPR 2R2 +-5% 1/4W TZAI YUAN	
R9146	061G12062431FT	RST CHIPR 2.43KOHM +-1% 1/4W TZAI YUAN	
R9180	061G12062702FT	RST CHIP R 27KOHM 1/4W +/-1%	
R8145	061G12064303FF	RST CHIPR 430KOHM +-1% 1/4W FENGHUA	
R9330	061G1206470 JT	RST CHIPR 47 OHM +-5% 1/4W TZAI YUAN	

R9331	061G1206470 JT	RST CHIPR 47 OHM +-5% 1/4W TZAI YUAN	
R9323	061G1206475 JT	RST CHIPR 4.7 MOHM +-5% 1/4W TZAI YUAN	
R9172	061G1206512 JT	RST CHIPR 5.1 KOHM +-5% 1/4W TZAI YUAN	
R9173	061G1206512 JT	RST CHIPR 5.1 KOHM +-5% 1/4W TZAI YUAN	
R9174	061G1206512 JT	RST CHIPR 5.1 KOHM +-5% 1/4W TZAI YUAN	
R9171	061G1206512 JT	RST CHIPR 5.1 KOHM +-5% 1/4W TZAI YUAN	
R9158	061G1206562 JT	RST 1206 5.6K 5% 1/4W TZAI YUAN	
R9815	061G12066803FF	RST CHIPR 680KOHM +-1% 1/4W FENGHUA	
R9816	061G12066803FF	RST CHIPR 680KOHM +-1% 1/4W FENGHUA	
R9807	061G1206750 JT	RST CHIPR 75 OHM +-5% 1/4W TZAI YUAN	
C9827	065G080510231J F	CAP 0805 1NF 5% 50V NPO	
C9171	065G080510232K F	CAP 0805 1000PF 10% 50V X7R	
C9155	065G080510232K Y	CAP CHIP 0805 1N 50V X7R +/-10%	
C8105	065G080510232K Y	CAP CHIP 0805 1N 50V X7R +/-10%	
C9334	065G080510232K Y	CAP CHIP 0805 1N 50V X7R +/-10%	
C9144	065G080510432K Y	CAP CHIP 0805 100N 50V X7R +/-10%	
C9342	065G080510432K Y	CAP CHIP 0805 100N 50V X7R +/-10%	
C8523	065G080510432K Y	CAP CHIP 0805 100N 50V X7R +/-10%	
C8532	065G080510432K Y	CAP CHIP 0805 100N 50V X7R +/-10%	
C8521	065G080510432K Y	CAP CHIP 0805 100N 50V X7R +/-10%	
C8111	065G080510432K Y	CAP CHIP 0805 100N 50V X7R +/-10%	
C9828	065G080510432K Y	CAP CHIP 0805 100N 50V X7R +/-10%	
C8528	065G080510432K Y	CAP CHIP 0805 100N 50V X7R +/-10%	
C8113	065G080510432K Y	CAP CHIP 0805 100N 50V X7R +/-10%	
C9170	065G080510432K Y	CAP CHIP 0805 100N 50V X7R +/-10%	
C9162	065G080510432K Y	CAP CHIP 0805 100N 50V X7R +/-10%	
C8520	065G080510432K Y	CAP CHIP 0805 100N 50V X7R +/-10%	
C9335	065G080510432K Y	CAP CHIP 0805 100N 50V X7R +/-10%	
C9301	065G080510432K Y	CAP CHIP 0805 100N 50V X7R +/-10%	
C8530	065G080510432K Y	CAP CHIP 0805 100N 50V X7R +/-10%	
C9146	065G080510432K Y	CAP CHIP 0805 100N 50V X7R +/-10%	
C8525	065G080510432K Y	CAP CHIP 0805 100N 50V X7R +/-10%	
C8531	065G080510432K Y	CAP CHIP 0805 100N 50V X7R +/-10%	
C8518	065G080510432K Y	CAP CHIP 0805 100N 50V X7R +/-10%	
C9149	065G080510432K Y	CAP CHIP 0805 100N 50V X7R +/-10%	
C8524	065G080510432K Y	CAP CHIP 0805 100N 50V X7R +/-10%	
C9145	065G080510432K Y	CAP CHIP 0805 100N 50V X7R +/-10%	
C9165	065G080510432K Y	CAP CHIP 0805 100N 50V X7R +/-10%	
C9829	065G080510432K Y	CAP CHIP 0805 100N 50V X7R +/-10%	
C8511	065G080510512K M	CAP 0805 1UF 10% 16V X7R	
C8504	065G080510512K M	CAP 0805 1UF 10% 16V X7R	
C8502	065G080510512K M	CAP 0805 1UF 10% 16V X7R	
C8516	065G080510512K M	CAP 0805 1UF 10% 16V X7R	
C8509	065G080510512K M	CAP 0805 1UF 10% 16V X7R	
C8508	065G080510512K M	CAP 0805 1UF 10% 16V X7R	
C8512	065G080510512K M	CAP 0805 1UF 10% 16V X7R	
C8510	065G080510512K M	CAP 0805 1UF 10% 16V X7R	

C8506	065G080510512K M	CAP 0805 1UF 10% 16V X7R	
C8507	065G080510512K M	CAP 0805 1UF 10% 16V X7R	
C9153	065G080510522K M	CAP 0805 1UF 10% 25V X7R	
C9151	065G080510522K M	CAP 0805 1UF 10% 25V X7R	
C9826	065G080522232K Y	CAP CHIP 0805 2N2 50V X7R +/-10%	
C9824	065G080522332K Y	CAP CHIP 0805 22N 50V X7R +/-10%	
C9825	065G080522432K Y	CAP CHIP 0805 220N 50V X7R +/-10%	
C9343	065G080522432K Y	CAP CHIP 0805 220N 50V X7R +/-10%	
C9159	065G080533432K A	CAP 0805 330NF 10% 50V X7R	
C9159	065G080533432K Y	CAP CHIP 0805 330N 50V X7R +/-10%	
C9333	065G080547432K T	CAP CHIP 0805 0.47UF K 50V X7R	
C9150	065G080547432K T	CAP CHIP 0805 0.47UF K 50V X7R	
C9148	065G0805475A2K M	MLCC 0805 CAP 4.7UF 10V X7R	
C9148	065G0805475A2K T	CAP CHIP 0805 4.7UF K 10V X7R	
C9154	065G080556131J Y	CAP CHIP 0805 560P 50V NP0 +/-5%	
Q9303	357G0761A0100T	SMALLTRAN BTC4672M3 5A 50V 0.6W SOT-89	
ZD9106	393G039S95100T00HF	ZENER BZT52-B5V1_R1_00001 5.1V 0.41W SOD	
ZD9104	393G039S96400T	ZENER BZT52-B13_R1_10001 12.74-13.26V 41	
ZD9104	393G039S96400T00HF	ZENER BZT52-B13_R1_00001 13V 0.41W SOD-1	
D9301	393G060S50000T00HF	HF SS1060FL_R1_00001 1A 60V SOD123FL	
D9302	393G060S50000T00HF	HF SS1060FL_R1_00001 1A 60V SOD123FL	
D8118	393G060S50000T00HF	HF SS1060FL_R1_00001 1A 60V SOD123FL	
D9112	393G060S50000T00HF	HF SS1060FL_R1_00001 1A 60V SOD123FL	
D9113	393G060S50000T00HF	HF SS1060FL_R1_00001 1A 60V SOD123FL	
D9803	393G060S50000T00HF	HF SS1060FL_R1_00001 1A 60V SOD123FL	
	709T51730XS001	COMSUMPTIVE ASS'Y	
BD9901	006G 31 4	1.7MM RIVET	
CN904	006G 31500	EYELET	
CN901	006G 31500	EYELET	
T9101	006G 31500	EYELET	
L9903	006G 31502	EYELET	
IC9304	056G 158 10 T	DC/DC AS431AZTR-E1 150MA 40V TO-92	
IC9107	056G 158 10 T	DC/DC AS431AZTR-E1 150MA 40V TO-92	
R9141	061G 1SJ10852T SY	RST WD 0.1R 5% 1W	
R9329	061G 30347852T HX	RST FUSE 0.47R 5% 1W	
R9814	061G214Y10552T SY	RST MGFR 1MOHM +-5% 1/4W FUTABA	
SG9904	062G 10 18 M	SPARK GAP 200V	
SG9903	062G 10 18 M	SPARK GAP 200V	
SG9902	062G 10 18 M	SPARK GAP 200V	
SG9905	062G 10 18 M	SPARK GAP 200V	
SG9905	062G 10 18 KW	SURGE ARRESTER 200V 20%	
SG9902	062G 10 18 KW	SURGE ARRESTER 200V 20%	
SG9903	062G 10 18 KW	SURGE ARRESTER 200V 20%	
SG9904	062G 10 18 KW	SURGE ARRESTER 200V 20%	
C9156	065G 1K101 2T6921	CAP CER 100PF 1KV K Y5P	
C9339	065G 1K10193T	CAP CER 100PF 10% 1KV R	
C9331	065G 1K1029ST	CAP CER 1NF 10% 1KV R	

C9338	065G 1K1029ST	CAP CER 1NF 10% 1KV R	
C9173	065G 1K470 2T6921	CAP CER 47PF K 1KV	
C9803	065G 1K471 2T6921	CAP CER 470PF 1KV K Y5P	
C9912	065G306K10123R	CAP Y1 100PF 10% 250V Y5P	
C9909	065G306K10123R	CAP Y1 100PF 10% 250V Y5P	
C9912	065G306K1012SR	CAP Y1 100PF 10% 250V Y5P	
C9909	065G306K1012SR	CAP Y1 100PF 10% 250V Y5P	
C9915	065G306K22123R	CAP Y1 220PF 10% 250V Y5P	
C9906	065G306K22123R	CAP Y1 220PF 10% 250V Y5P	
C9902	065G306K22123R	CAP Y1 220PF 10% 250V Y5P	
C9907	065G306K22123R	CAP Y1 220PF 10% 250V Y5P	
C9915	065G306K2212SR	CAP Y1 220PF 10% 250V Y5P	
C9906	065G306K2212SR	CAP Y1 220PF 10% 250V Y5P	
C9902	065G306K2212SR	CAP Y1 220PF 10% 250V Y5P	
C9907	065G306K2212SR	CAP Y1 220PF 10% 250V Y5P	
C9913	065G306K47123R	CAP Y1 470PF 10% 250V Y5P	
C9913	065G306K4712SR	CAP Y1 470PF 10% 250V Y5P	
C9344	067G 2044712KT A	CAP CS 470UF 20% 10V 10*7 2000 HR	
C9830	067G 3151007HB A	EC 10UF 20% 50V 6.3*7 3000 HR	
C9337	067G 3154707HT	EC 47UF 20% 50V	
C9163	067G 5153314HT A	EC 330UF 20% 25V HSP331M1EG07VM6HTAP5	
C9166	067G 5153314HT A	EC 330UF 20% 25V HSP331M1EG07VM6HTAP5	
C9168	067G 5153314HT A	EC 330UF 20% 25V HSP331M1EG07VM6HTAP5	
C9341	067G 5153314HT A	EC 330UF 20% 25V HSP331M1EG07VM6HTAP5	
C9169	067G 5153314HT A	EC 330UF 20% 25V HSP331M1EG07VM6HTAP5	
C9340	067G 5154713KT	EC 470 20% 16V EV	
C8121	067G315M2207HB	EC 22UF 20% 50V 6.3*7 3000 HR	
C9147	067G315M2207HB	EC 22UF 20% 50V 6.3*7 3000 HR	
C8158	067G315M2207HB	EC 22UF 20% 50V 6.3*7 3000 HR	
C9336	067G315M2207HB	EC 22UF 20% 50V 6.3*7 3000 HR	
C9302	067G315M2207HB	EC 22UF 20% 50V 6.3*7 3000 HR	
FB9301	071G 55 9 T	BEAD 3.5*0.8*6.0MM 110R HF	
FB9801	071G 55 26 H	BEAD 3.5*6.0*0.8 127R 25% BF-I35060R-796	
FB9803	071G 55 29 HF	FERRITE BEAD 3.5*2.2*0.8 TAPING HF	
ZD9103	093G 3957752T	GDZJ6.2B	
ZD9105	093G 3995652T	DIODE GDZJ30B DO-35	
ZD9101	093G 3995652T	DIODE GDZJ30B DO-35	
D9114	093G 52908	RECTIFIER UF4007 A0 1 1000 DO-41	
D9305	093G 6026T52T	CTIFIER DIODE FR107	
D9304	093G 6026T52T	CTIFIER DIODE FR107	
D9307	093G 6026T52T	CTIFIER DIODE FR107	
D9109	093G 6451652T	1N4148	
D9306	093G 6451652T	1N4148	
D9110	093G 6451652T	1N4148	
ZD9303	093G 39G 5	ZENER MTZJ15B 15V 0.5W DO-35	
ZD9102	093G 39G 5	ZENER MTZJ15B 15V 0.5W DO-35	
ZD9301	093G 39G 11	ZENER MTZJ18B 18V 0.5W DO-35	

J8522	095G 90 23	JUMP WIRE - -	
J8505	095G 90 23	JUMP WIRE - -	
J9107	095G 90 23	JUMP WIRE - -	
J9809	095G 90 23	JUMP WIRE - -	
J8545	095G 90 23	JUMP WIRE - -	
J9830	095G 90 23	JUMP WIRE - -	
J8105	095G 90 23	JUMP WIRE - -	
J9811	095G 90 23	JUMP WIRE - -	
J9821	095G 90 23	JUMP WIRE - -	
J9112	095G 90 23	JUMP WIRE - -	
J9308	095G 90 23	JUMP WIRE - -	
J8518	095G 90 23	JUMP WIRE - -	
J8528	095G 90 23	JUMP WIRE - -	
J9113	095G 90 23	JUMP WIRE - -	
J8531	095G 90 23	JUMP WIRE - -	
J8512	095G 90 23	JUMP WIRE - -	
J8549	095G 90 23	JUMP WIRE - -	
J8104	095G 90 23	JUMP WIRE - -	
J8543	095G 90 23	JUMP WIRE - -	
J8540	095G 90 23	JUMP WIRE - -	
J8538	095G 90 23	JUMP WIRE - -	
J8529	095G 90 23	JUMP WIRE - -	
J9103	095G 90 23	JUMP WIRE - -	
J8527	095G 90 23	JUMP WIRE - -	
J9803	095G 90 23	JUMP WIRE - -	
J8503	095G 90 23	JUMP WIRE - -	
J8106	095G 90 23	JUMP WIRE - -	
J9117	095G 90 23	JUMP WIRE - -	
J9829	095G 90 23	JUMP WIRE - -	
J9825	095G 90 23	JUMP WIRE - -	
J9108	095G 90 23	JUMP WIRE - -	
J8533	095G 90 23	JUMP WIRE - -	
J9812	095G 90 23	JUMP WIRE - -	
J8510	095G 90 23	JUMP WIRE - -	
J8554	095G 90 23	JUMP WIRE - -	
J9808	095G 90 23	JUMP WIRE - -	
J8536	095G 90 23	JUMP WIRE - -	
J9315	095G 90 23	JUMP WIRE - -	
J8550	095G 90 23	JUMP WIRE - -	
J9813	095G 90 23	JUMP WIRE - -	
J8539	095G 90 23	JUMP WIRE - -	
J8517	095G 90 23	JUMP WIRE - -	
J8526	095G 90 23	JUMP WIRE - -	
J9827	095G 90 23	JUMP WIRE - -	
J9106	095G 90 23	JUMP WIRE - -	
J9822	095G 90 23	JUMP WIRE - -	
J8555	095G 90 23	JUMP WIRE - -	

J8516	095G 90 23	JUMP WIRE - -	
J9118	095G 90 23	JUMP WIRE - -	
J8514	095G 90 23	JUMP WIRE - -	
J9111	095G 90 23	JUMP WIRE - -	
J8551	095G 90 23	JUMP WIRE - -	
J8507	095G 90 23	JUMP WIRE - -	
J8513	095G 90 23	JUMP WIRE - -	
J9826	095G 90 23	JUMP WIRE - -	
J9101	095G 90 23	JUMP WIRE - -	
FB9802	095G 90 23	JUMP WIRE - -	
J8502	095G 90 23	JUMP WIRE - -	
J9806	095G 90 23	JUMP WIRE - -	
J8553	095G 90 23	JUMP WIRE - -	
J9105	095G 90 23	JUMP WIRE - -	
J9805	095G 90 23	JUMP WIRE - -	
J9823	095G 90 23	JUMP WIRE - -	
J9824	095G 90 23	JUMP WIRE - -	
J9304	095G 90 23	JUMP WIRE - -	
J9115	095G 90 23	JUMP WIRE - -	
J9109	095G 90 23	JUMP WIRE - -	
J9307	095G 90 23	JUMP WIRE - -	
J8547	095G 90 23	JUMP WIRE - -	
J9306	095G 90 23	JUMP WIRE - -	
J9116	095G 90 23	JUMP WIRE - -	
J8509	095G 90 23	JUMP WIRE - -	
J9312	095G 90 23	JUMP WIRE - -	
J8515	095G 90 23	JUMP WIRE - -	
J9301	095G 90 23	JUMP WIRE - -	
J8537	095G 90 23	JUMP WIRE - -	
J9820	095G 90 23	JUMP WIRE - -	
J9102	095G 90 23	JUMP WIRE - -	
J8548	095G 90 23	JUMP WIRE - -	
J8546	095G 90 23	JUMP WIRE - -	
J8511	095G 90 23	JUMP WIRE - -	
J8530	095G 90 23	JUMP WIRE - -	
J8506	095G 90 23	JUMP WIRE - -	
J8532	095G 90 23	JUMP WIRE - -	
J9314	095G 90 23	JUMP WIRE - -	
J9311	095G 90 23	JUMP WIRE - -	
J8501	095G 90 23	JUMP WIRE - -	
J8504	095G 90 23	JUMP WIRE - -	
J8552	095G 90 23	JUMP WIRE - -	
J9901	095G 90 23	JUMP WIRE - -	
J8544	095G 90 23	JUMP WIRE - -	
J9309	095G 90 23	JUMP WIRE - -	
J9807	095G 90 23	JUMP WIRE - -	
J8520	095G 90 23	JUMP WIRE - -	

J9305	095G 90 23	JUMP WIRE - -	
J8508	095G 90 23	JUMP WIRE - -	
J8534	095G 90 23	JUMP WIRE - -	
FB9804	095G 90 23	JUMP WIRE - -	
J9110	095G 90 23	JUMP WIRE - -	
J8107	095G 90 23	JUMP WIRE - -	
FB902	095G 90 23	JUMP WIRE - -	
J8521	095G 90 23	JUMP WIRE - -	
J9104	095G 90 23	JUMP WIRE - -	
J8525	095G 90 23	JUMP WIRE - -	
J8542	095G 90 23	JUMP WIRE - -	
J9802	095G 90 23	JUMP WIRE - -	
J9310	095G 90 23	JUMP WIRE - -	
J9114	095G 90 23	JUMP WIRE - -	
J9828	095G 90 23	JUMP WIRE - -	
J9316	095G 90 23	JUMP WIRE - -	
R9301	361G1SWJ10952T00SY	RST NWR 1.0R 5% 1W NWS01J1R00A520NH	
R9901	361G212Y75452T00SY	RST MGF 750K 5% 1/2W RMU12J7503A520NL	
C9172	363G213K2224TA	CAP DMPE 2.2NF 10% 630V RSBPC1220SH00K	
C9152	365G001J1006ST	CAP CER 10PF 5% 1KV 8SL100J102N56G	
	709T51730XA001	COMSUMPTIVE ASS'Y	
E715	715G5173P03W21002S	POWER BOARD PCB	
HS9807	Q85T0204101	SHIELD 10.5*50	
	Q02G7053 1	BOLT M4	
	Q11G701017000L00ZL	PCB-SUPPORT PA66 YES 94V-V0	
	Q12G715000400100SS	RUBBER PAD	
	Q16G000101005701ZA	EVA WASHER	
	Q36G060006204900JY	NON-WOVEN FABRIC	
M04501	Q45G99010TV04100HW	PROTECT BAG	
M04501	Q45G99010TV04100WN	PROTECT BAG	
	Q50G 500 TV005	CABLE TIE	
	Q52G130118600000YY	TAPE	
	Q52G1501150523AWYY	TAPE_INSULATING	
	Q52G160119100A00YY	TAPE	
	Q52G18010TV11100ZA	INSULATING SHEET	
	X15T8552301000GMLH	BKT_IO	
	X15T8553401000GMLH	BKT_IO	
	X33E0042AKZ01C0100	LENS	
	X34E0084XBCY1L01BB	DECO_BEZEL	
	X40G000103802A	SN LABEL --LE08-32CCS	
	X40G000200124A	OTHER LABEL --惠民标签	
	X40G2013032X0270YI	IO LABEL DOWN	
	X40G2013032X0280YI	IO LABEL SIDE	
	X44GNA711010CY	CUSHION-TL	
	X44GNA712010CY	CUSHION-TR	
	X44GNA713010CY	CUSHION-BL	
	X44GNA714010CY	CUSHION-BR	

	X44GNA7181306A	ARTWORK CARTON 42HFL6880/T3	
E092	092GB1JX1A3DGC	BATTERY 1.5V BATTERY FOR LR03	
	317GARFM006CHH	RF MODULE CBIP-X	
ECN10	389G017356GY13	RCA CABLE 100	
ECN9	389G017356GY14	RCA CABLE 100	
E089	389G214A15NHLL	AC POWER CORD 1500 FOR CHINA	
E098	398GR8BDBNCPHH	REMOTE PHILIPS HOF-44K-GJ11789 CHINESE	
	X41G32MV81345A	MANUAL 32 42HFL6880	
	X41G78DV81311A	WARRANTY CARD FOR TPV ADDRESS	
	X41G78SV813A07	QSG 32 42HFL6880	
	040G 58162435A	MANUAL P/N LABEL	
	X40G000162416A	OTHER LABEL --CEL LABEL G1 1.9	
	X40G000181321A	CARTON LABEL -合并 SN LABEL	
	X40G0420813A01	RATING LABEL 42HFL6880/T3	