维 修 手 册

品牌	机种
Philips	32PFL5130/T3 46PFL5130/T3

变更说明

版本	发布日期	变更说明	对外机种名	对内机种名
A00	Apr.19,2013	首次发布	32PFL5130/T3	E32D4ONDDQPHNNX
			46PFL5130/T3	E46DEONDDQPHNNX

目录

1. 技术规格 ---------- 04

1.1 一般规格---------- 04

1.2 预设显示模式---------- 05

2. 操作说明 ---------- 06

2.1 遥控器---------- 06

2.2 控制面板---------- 07

2.3 背面和侧面信源接口---------- 07

2.4 菜单操作---------- 11

3. 拆卸流程图 ---------- 20

4. 工厂模式调整 ---------- 27

5. 电气方框图 ---------- 28

6. 线路图-- ---------- 30

6.1 主板---------- 30

6.2 电源板---------- 45

6.3 IR 板---------- 50

6.4 按键板---------- 51

6.5 流光溢彩板 ---------- 52

7. 软体及 EDID 烧录 SOP---------- 54

7.1 软体烧录---------- 54

7.2 EDID 烧录---------- 54

8. 故障处理流程 ---------- 55

9. 主要 IC 管脚及内部框图---------- 61

10. BOM ---------- 68

1. 技术规格

1.1 一般规格

设计和规格若有变更，恕不另行通知。

产品规格

32PFL5130/T3

- 不带电视支架
  - 尺寸(宽x高x深): 722.2 x 441.7x 68.8 mm
  - 重量: 6.61 kg
- 带电视支架
  - 尺寸(宽x高x深): 722.2 x 493.9 x 220 mm
- 重量: 8.45 kg

46PFL5130/T3

- 不带电视支架
  - 尺寸(宽x高x深): 1045.9 x 622.6 x 68 mm
  - 重量: 13.94 kg
- 带电视支架
  - 尺寸(宽x高x深): 1045.9 x 673 x 236 mm
  - 重量: 16.64 kg

多媒体

- 支持的存储设备: USB（仅支持FAT或FAT 32 USB 存储设备。）
- 支持的多媒体文件格式:
  - 图像: JPEG
  - 音频：MP3
- 视频: MPEG 2/MPEG 4 , H.264

声音功率

- 32PFL5130/T3：10W x 2
- 46PFL5130/T3: 10W x 2

固有分辨率

- 32PFL5130/T3：1366 x 768
- 46PFL5130/T3: 1920 x 1080

调谐器 / 接收 / 传输

- 天线输入: 75ohm 同轴 (IEC75)
- 电视系统: PAL D/K, DTMB
- 视频播放: NTSC, SECAM, PAL
- 调谐器波段: UHF、VHF

遥控器

- 类型: HOF-44K-GJ11823 (中国机型)
- 电池: 2 x AAA (LR03 类型)

电源

- 主电源: 200-240V, 50Hz
- 待机能耗: ≤ 0.5 W
- 环境温度：5 到 40 摄氏度
- 功耗:
  - 32PFL5130/T3: 55W
  - 46PFL5130/T3: 105 W

支持的电视机安装托架

要安装电视机，请购买飞利浦电视机安装托架。

1 请先将托锁于电视机背。

2 为避免损坏电缆和插口，请确保将锁好托架的电视机背面(含音箱凸包处)与墙面间至少保留 2.2 英寸或 5.5 厘米的间隙。

警告

- 请按照随电视机安装托架一起提供的所有说明操作。 TPV Display Technology(Xiamen)Co.,Ltd . 对由于电视机安装不当而造成的事故、人身伤害或损失不负任何责任。

电视屏幕尺寸(英寸)	需要的点距 (mm)	需要的安装螺钉(建议长度)
32	100 x100	4 x M4 (建议长度 12mm，最长14mm)
46	400 x400	4 x M6 (建议长度 18mm，最长20mm)

中国等级能效

根据中国大陆《平板电视能效限定值及能效等级》，本液晶电视符合以下要求：

型号	32PFL5130/T3	46PFL5130/T3
能效指数（EEI_{LCD})	1.9	1.9
被动待机功率（W)	≤0.5	≤0.5
能源效率等级	1 级	1 级
能效标准	GB 24850-2010	GB 24850-2010

1.2 预设显示模式

产品信息可能会随时变更，恕不另行通知。有关详细产品信息，请转到 www.philips.com/support

计算机格式

- 分辨率 - 刷新率:
  - 640 x 480 - 60Hz
  - 800 x 600 - 60Hz
  - 1024 x 768 - 60Hz
  - 1280 x 1024 - 60Hz
  - 1920 x 1080 - R 60Hz （限FULL HD，R：减少消隐时间）

视频格式

- 分辨率 - 刷新率:
  - 480i - 60Hz
  - 480p - 60Hz
  - 576i - 50Hz
  - 576p - 50Hz
  - 720p - 50Hz, 60Hz
  - 1080i - 50Hz, 60Hz
  - 1080p - 24Hz, 25Hz, 30Hz, 50Hz, 60Hz

2. 操作说明

2.1 遥控器

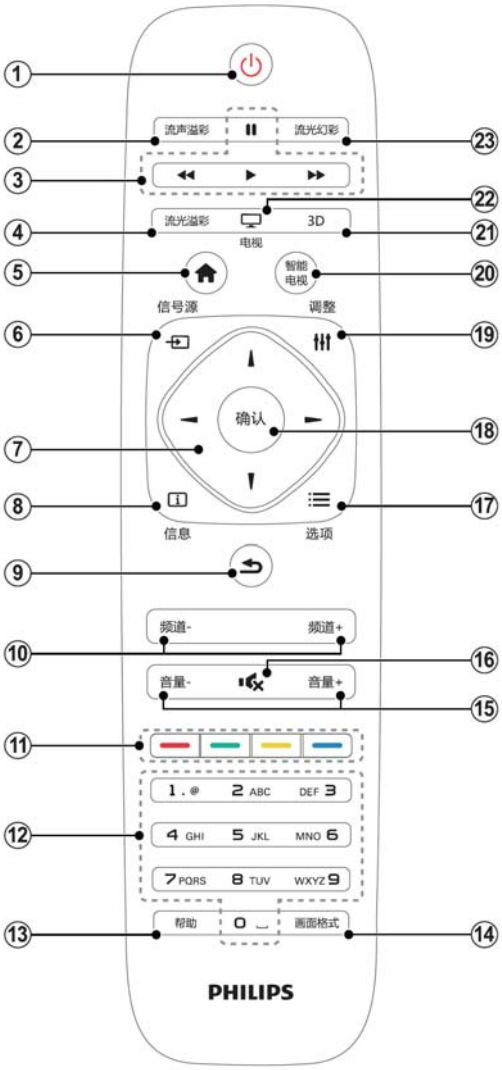

① ⏻ 待机-开机
- 在电视开机时将其切换到待机。
- 在电视待机时开机。

② 流声溢彩
打开或关闭流声溢彩。

③ 播放按钮
控制媒体播放。

④ 流光溢彩
打开或关闭流光溢彩。

⑤ 菜单
打开或关闭主菜单。

⑥ 信号源
开启或关闭信号源选单，选择连接的设备。

⑦ ▲▼◀▶ 导航按钮
- 导航菜单。
- 在互联网电视首页开启时，用于光标在对象间移动。

⑧ 信息
开启或关闭信息。

⑨ 返回
返回上一个菜单或退出当前应用。

⑩ 频道-/频道+
切换到上一个或下一个频道。电视菜单显示时，它用作向上翻页/向下翻页。

⑪ 彩色按钮
依照画面上的说明进行操作。

⑫ 0-9数字按钮
选择一个频道或输入频道的数字。

⑬ 帮助
开启使用说明书。

⑭ 画面格式
重复按此按键可浏览画面比例模式。

⑮ 音量+/-
提高和降低音量。

⑯ 静音
静音或恢复音量。

⑰ 选项
访问与当前活动或选择相关的选项。

⑱ 确认
确认输入或选择和在观看电视时显示频道列表。

⑲ 调整
开启或关闭调整选单。

⑳ 智能电视
进入智能电视主界面。

㉑ 3D
无作用。

㉒ 电视
切换至电视功能。

㉓ 流光幻彩
打开或关闭流光幻彩。

2.2 控制面板

控制面板

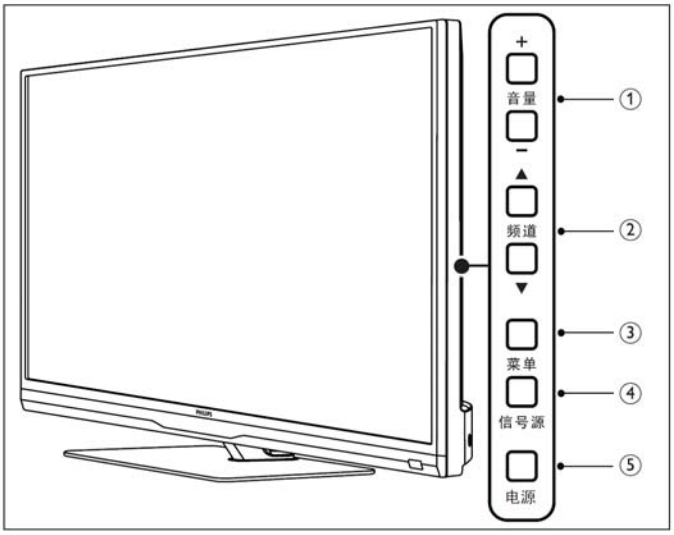

① 音量 +/-: 提高和降低音量。

② 频道▲ ▼: 切换到上一个或下一个频道或讯号源。

③ 菜单: 打开或关闭主菜单，及确定选项。

④ 信号源: 选择连接的设备。

⑤ 电源: 在电视开机时将其切换到待机，在电视待机时开机（当按下面板上的待机键待机后，遥控器无法开机）。必须关闭底部电源开关或拔下电源插头，本产品才会完全断电。

2.3 背面和侧面信源接口

本节介绍如何连接带不同接口的设备。

注

- 您可以使用不同类型的接口将设备连接到电视。

底部接口

① 分量输入(视频/Y Pb Pr 音频 左/右)

- DVD播放机或游戏机等模拟或数字设备中的模拟音频和视频输入。

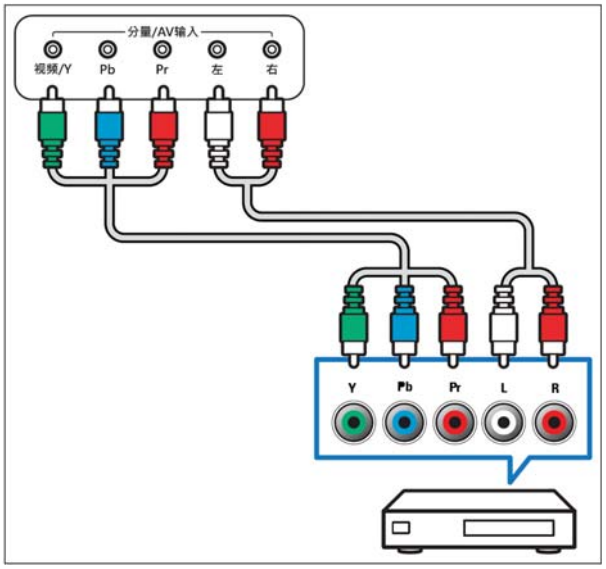

② AV输入(视频/Y 音频 左/右)

立体声音频输出到耳机。

- 音频: 视频上所连模拟设备中的音频输入。
- 视频: VCR 等模拟设备中的复合视频输入。

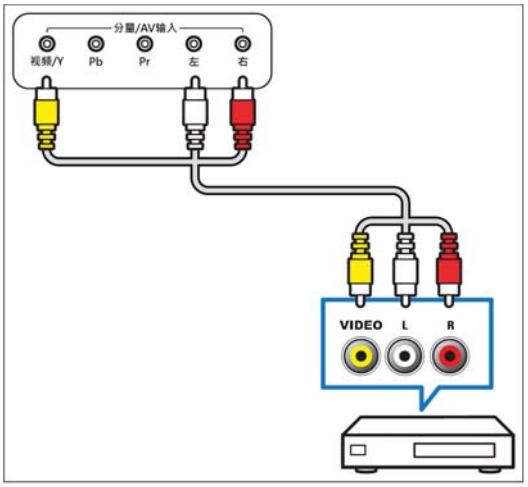

③ 电脑输入（**VGA** 及音频）

计算机中的音频和视频输入。

(**注意：**本机 VGA 接口为 6 度倾斜设计，插拔时请对准接口后插入)

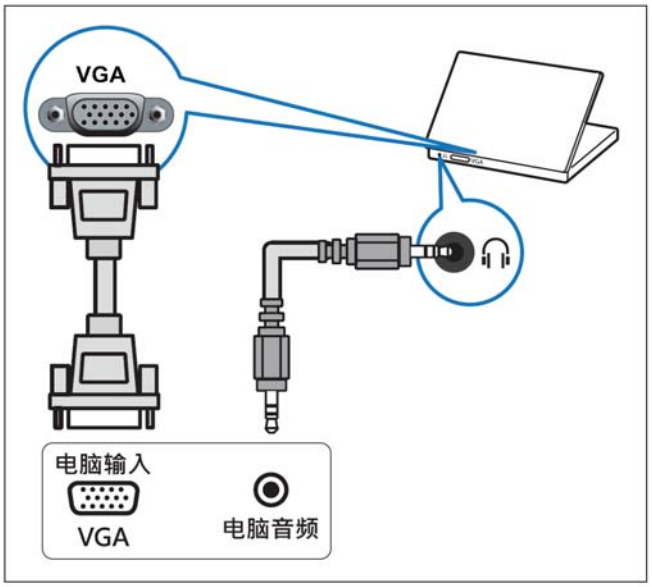

④ 数位/有线电视

- 数位的信号输入。
- 有线的信号输入。

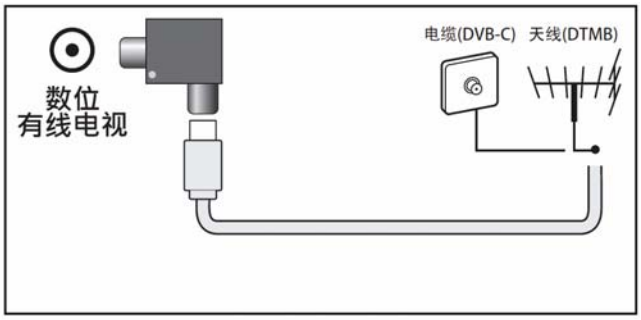

注

- 我们随机附送天线隔离器,请在安装电视的同时一并安装上天线隔离器(安装方式如上图示)。
- 请用户在使用前务必确认天线隔离器是否有安装，若为直接接入,电视机的有线网络天线必须与保护接地隔离,否则可能会引起着火等危险。

⑤ **SERV. U**

仅供软件更新使用。

⑥ 耳机

立体声音频输出到耳机。

注

- 耳机插入时，电视扬声器会自动静音。

侧面接口

① 网口

来自网络的数据输入。

② **HDMI 1 / HDMI 2**

Blu-ray播放机等高清数字设备中的数字音频和视频输入。

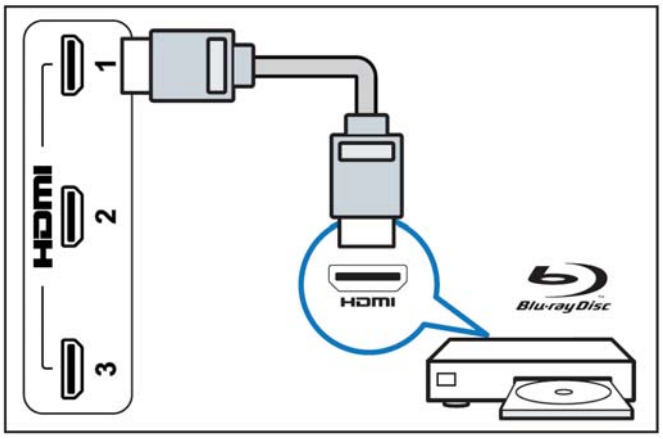

③ **USB**

USB 存储设备中的数据输入。

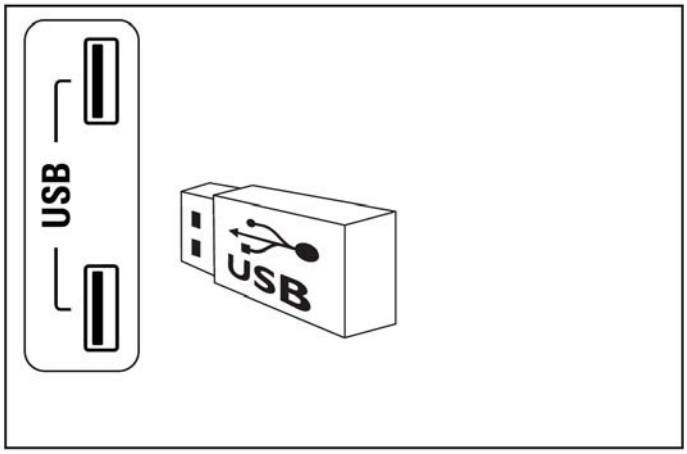

④同轴/视频输出

- 同轴输出: 到家庭影院和其他数字音频系统的数字音频输出。
- 视频输出: VCR 等模拟设备中的复合视频输出。

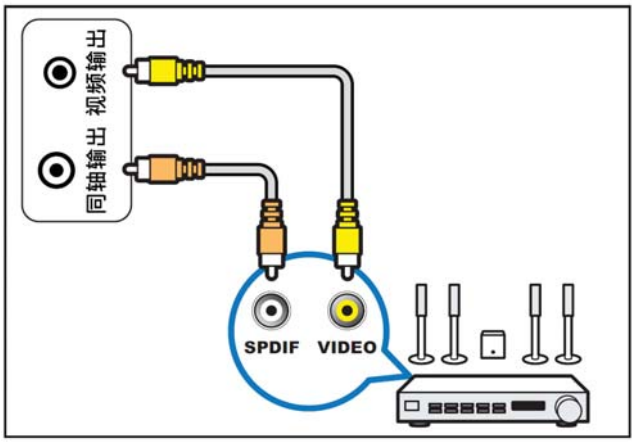

连接到计算机

将计算机连接到电视之前

- 将计算机上的屏幕刷新率设置为60Hz。
- 在计算机上选择一个支持的屏幕分辨率。

通过以下一种接口连接计算机:

注

- 通过VGA连接需要额外一条音频线。

• HDMI 线

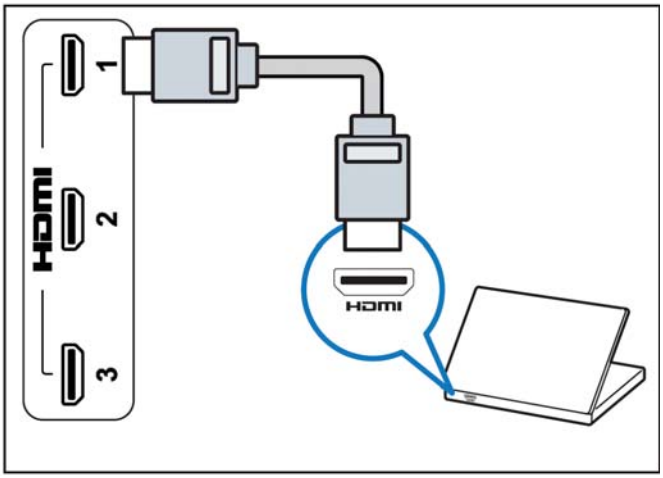

• VGA 线

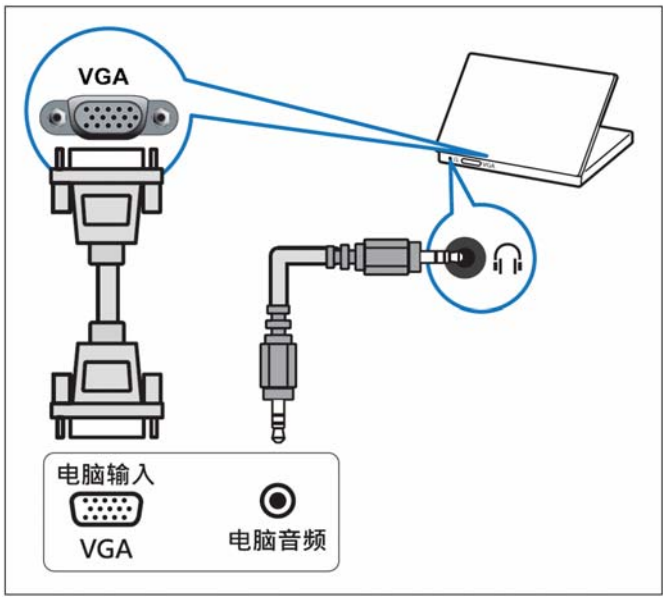

使用 Philips EasyLink

充分利用您的 Philips EasyLink HDMI-CEC 兼容设备可增强控制功能而达到最大效益。透过 HDMI 接口连接的 HDMI-CEC 兼容设备可以由电视遥控器进行控制。

要启用 Philips EasyLink，您需要:

- 透过HDMI接口连接两个以上的 HDMI-CEC兼容设备
- 确认每个HDMI-CEC兼容设备都正常运作
- 切换到 EasyLink

注

- EasyLink 兼容设备必须已经打开并被选作信号源。
- Philips 不保证 100% 与所有 HDMI CEC 设备实现互操作性。

打开或关闭 EasyLink

启用 HDMI-CEC 兼容设备后，电视会自动打开并切换到正确的信号源。

注

- 如果您不打算使用 Philips EasyLink，请不要启用它。

1 按 (菜单)。
2 选择**[设置] > [电视设置] > [EasyLink] > [EasyLink]**。
3 选择**[关闭]**或是**[开启]**，然后按**确认**。

使用快捷播放

1 启用 EasyLink 后，在设备上按下播放。
↳电视会自动切换到正确的信号源。

使用快捷待机

1 按遥控器上的 (待机-开机)。
↳电视及所有连接的 HDMI 设备将会切换到待机。

配置电视扬声器

1 按 (菜单。
2 选择**[设置] > [电视设置] > [EasyLink] > [电视扬声器]**。
3 选择下列其中一个项目后按**确认**。
   - **[关闭]**：关闭电视机扬声器。
   - **[开启]**：打开电视机扬声器。
   - **[EasyLink]**：电视音频继续通过电视扬声器传播。 可通过体验菜单将电视音频切换到相连的 HDMI-CEC 音频设备。
   - **[EasyLink 自动启动]**：自动禁用电视机扬声器，将电视音频传输到相连的 HDMI-CEC 音频设备中。

使用 HDMI-音频输出

1 按 (菜单)。
2 选择**[设置] > [电视设置] > [EasyLink] > [HDMI-音频输出]**。
3 选择**[关闭]**或是**[开启]**，然后按**确认**。

使用 Kensington 防盗锁

本电视的背后有一个 Kensington 防盗锁插槽。通过将 Kensington 防盗锁穿锁在插槽和固定物件（如很重的桌子）上可以防止被盗。

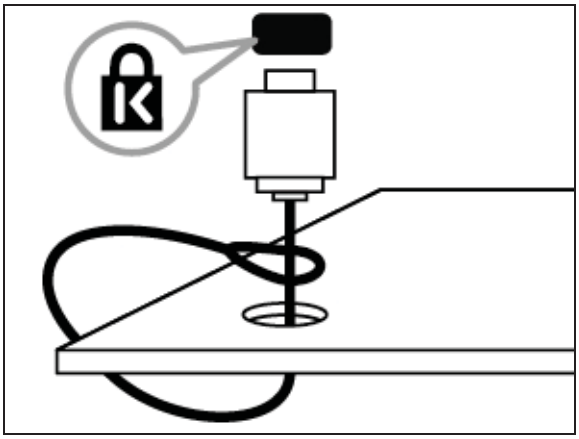

2.4 菜单操作

访问电视菜单

菜单可帮助您设定频道，更改画面和声音设置，以及访问其它功能。

1 按 (菜单)。
↳菜单开启。

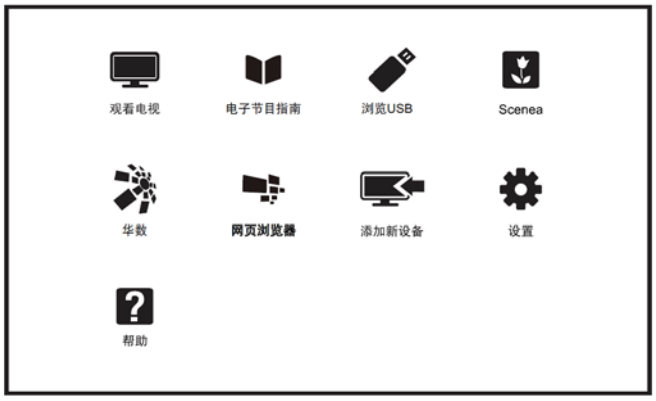

2 选择下列选项后，请按**确认**:
- **[观看电视]:** 当其他讯号源被选取时，选择此项以切换回电视频道。
- **[电子节目指南]:**访问电子节目指南。
- **[浏览USB]:** 从USB存储设备查看照片和播放音乐及影片。
- **[Scenea]:** 切换至Scenea壁纸。
- **[华数]:** 透过网络观看Wasu TV上播放的音乐及影片。
- **[网页浏览器]:** 进行基本的上网功能。
- **[添加新设备]:** 将新设备增加到主选单。
- **[设置]:** 更改画面、声音及其他设定。
- **[帮助]:** 进入电视使用导览。

3 如果您选择**[添加新设备]**，请依照荧幕上的说明选取正确的设备及接头。

变更语言

你可选择变更菜单的语言。

变更菜单语言

1 按 (菜单)。
2 选择 **[设置] > [电视设置] > [首选项] > [菜单语言]**，然后按▶。
3 选取您想要的语言后按**确认**。

重命名外界设备

在菜单中新增外接设备之后，您可依照自己的喜好重新命名。

注

- 设备名称最多可使用16个字符。

1 按 (菜单)。
2 选择要重命名的设备后，按选项。
↳选项目录开启。
3 选择**[重命名设备]**之后按**OK**。
↳输入设备名称的视窗开启。
4 按**确认**。
↳输入文字的视窗开启。
5 选择字符后按**确认**。
6 新的名称输入完毕后，选择**[完成]**，然后按**确认**。

移除菜单中的设备

从菜单中移除没有连接到电视的设备。

1 按 (菜单)。
2 选择要移除的设备后，按 **选项**。
↳选项目录开启。
3 选择**[移除设备]**之后按**确认**。
4 选择**[移除]**之后按**确认**。

更改画面和声音设置

更改画面和声音设置以适合您的喜好。您可以应用预定义的设置或手动更改设置。

注

- 观看电视或使用外部设备时，按 调节，选择[灵智画面]、[灵智声音]、[画面格式]或 [画面移动]，以快速访问画面和声音设置。
- 在播放电视信号过程中，若遇到非标准信号声音异常时，按遥控器“选项”按键，选择正确声道。

快速设定画面和声音设置

此功能可帮助你快速设定画面及声音。

1 按 (菜单)。

2 选择**[设置] > [快速画面和声音]**，然后按**确认**。

3 选择**[继续]**，然后按**确认**。

4 依照画面上的说明选择你喜爱的设置。

使用灵智图像

使用灵智画面应用预定义的画面设置。

1 按**调整**，选择**[灵智画面]**。

2 选择下列其中一项设定后按**确认**。
- **[个人设定]**: 使用自订的画面设定。
- **[鲜艳]**: 应用多彩动态设置，适用于白天观赏时使用。
- **[自然]**: 应用自然画面质量。
- **[影院]**: 应用观看电影设置。
- **[游戏]**: 应用游戏设置。
- **[节能]**: 应用低能耗设置。
- **[标准]**: 调整画面设置以适应大多数视频环境和类型。
- **[照片]**: 适用于观赏照片。
- **[自定义]**: 自定并储存您的个人设定。选取**[个人设定]**使用其设定。

手动调整画面设置

1 按 (菜单)。

2 选择**[设置] > [电视设置]**，然后按**确认**。

3 选择**[画面]**后，选择下列其中一个设定后按**确认**。
- **[灵智画面]**: 选取预定义的设定。
- **[重置]**: 将设定重设到最初的预设值。
- **[对比度]**: 调整背光，增加亮部与暗部间的背光强度差异。
- **[背光]**: 调整电视背光的亮度。
- **[亮度]**: 调整较暗区域的强度和精细度。
- **[色彩]**: 调整颜色饱和度。
- **[清晰度]**: 调整图像的清晰度。
- **[降噪]**: 过滤和降低图像中的噪点。
- **[色调]**: 调整画面色彩平衡。
- **[自定义色调]**: 自己设定喜爱的画面色彩平衡。

  (只有在色调选取自定义时可做个人设定。)
- **[逐点高清]**: 微调每个像素以匹配周围像素。这会产生完美的高清图像。
  - **[高级清晰度]**: 启用超高画面清晰度。
  - **[动态对比度]**: 随图像变化增强对比度。
  - **[动态背光]**: 调整电视背光的亮度以匹配灯光条件。
  - **[色彩增强]**: 使色彩更鲜艳更丰富。
  - **[伽马]**: 使色彩更鲜艳更丰富。
- **[电脑模式]**: 当电脑使用HDMI连接到电视时调整画面设置。
- **[画面格式]**: 更改画面格式。
- **[屏幕边缘修整]**: 调整观看的画面大小。(当设置在最大值时，您可能会看见画面边缘会出现杂讯及不平整。)
- **[画面偏移]**: 调整各个画面格式的画面位置。（电视无信号的情况下无此选项。）

更改画面格式

1 按 (菜单)。

2 选择 **[设置] > [电视设置] > [画面] > [画面格式]**，然后按▶。

画面格式摘要

可以配置以下画面设置。

注

- 根据画面源的格式，有些画面设置不可用。

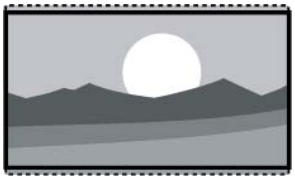	**[超放大银幕]**:(不适用于高清及电脑模式。) 移除电视台播放4:3格式时所造成的黑边。此动作会造成画面出现微小的变形现象。
	[4:3]:显示传统的4:3画面格式。

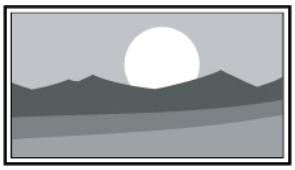	[无格式转换]:适用于高清及电脑模式。会将清晰度调整至最大值。画面可能会有些微的变形发生。将您的电脑分辨率设定在宽屏幕模式以取得最佳的显示效果。
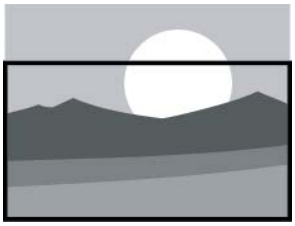	[字幕放大]: (不适用于高清及电脑模式。) 在整个荧幕上显示4:3画面格式让字幕可显现，但画面顶部会有部分被裁切。
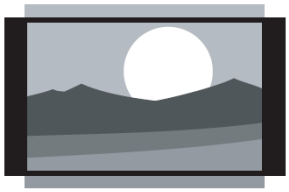	**[电影扩展14:9]:** (不适用于高清及电脑模式。) 将4:3的画面格式调整为14:9。
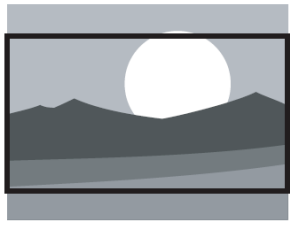	**[电影扩展16:9]:** (不适用于高清及电脑模式。) 将4:3的画面格式调整为16:9。
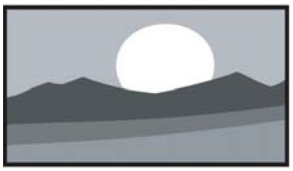	**[宽屏幕]:** 将4:3的画面格式调整为16:9。

使用灵智声音

使用灵智声音应用预定义的声音设置。

1 按 **调整**，选择 **[灵智声音]**，然后按**确认**。

2 选择下列其中一个设定后按**确认**。
- **[个人设定]:** 使用在声音选项中所设的自订声音设置。
- **[标准]:** 适用于大多数的环境与类型的声音设置。
- **[新闻]:** 适用于语音(如新闻）的声音设置。
- **[影院]:** 适用于电影的声音设置。
- **[游戏]:** 适用于游戏的声音设置。
- **[戏剧]:** 适用于戏剧节目的声音设置。
- **[体育]:** 适用于运动型节目的声音设置。

手动调整声音设置

1 按 (菜单)。

2 选择**[设置] > [电视设置]**，然后按**确认**。

3 选择**[声音]**后，选择下列其中一个设定后按**确认**。
- **[灵智声音]:** 访问预定义的灵智声音设置。
- **[重置]:** 回复到最初的预设值。
- **[晶晰声效]:** 增进声音的清晰度。
- **[低音]:** 调整低音。
- **[高音]:** 调整高音。
- **[环绕]:** 开启环绕声音。
- **[自动音量调节]:** 切换频道时，自动减小突然性的音量变化。
- **[平衡]:** 调整左右扬声器的平衡。
- **[SPDIF 输出]:** 选择通过数位音频输出接口的音频类型。
  - [PCM]: 将非PCM的音频类型转换为PCM音频格式。
  - [多声道]: 输出音频到家庭影院装置。

使用选项菜单

访问与当前活动或选择相关的选项。

1 观看电视时，按 **选项**。
选项目录显示。

2 选择下列其中一个项目后按**确认**:
- **[时钟]:** 显示时钟。
- **[双语I-II项]:** 选择正确声道（只有在有立体声的频道下才会出现）。
- **[字幕语言]:** 选择显示字幕语言（在DTV频道下才有这个选项）。
- **[状态]:** 显示目前观看频道的资讯。
- **[节能]:** 应用低能耗设置。

提示

- 按遥控器上的选项进入选单。

创建和使用喜爱频道列表

您可以创建所喜爱电视频道的列表，以使您可以轻松找到这些频道

观看喜爱列表中的频道

1 在观看电视时，按**确认**。
↳频道列表出现。

2 按 **选项**，选取 **[选择列表] > [喜好频道]**，然后按**确认**。
↳只有喜爱列表中的频道会出现在频道列表中。

注

- 在您将频道加到喜爱列表之前，喜爱频道列表是空的。

查看所有频道

在您将频道加到喜爱列表之前，喜爱频道列表是空的。

1 在观看电视时，按**确认**。
↳频道列表出现。

2 按 **选项**，选取**[选择列表] > [全部]**，然后按**确认**。
↳所有频道会显示在频道列表中。

注

- 在您查看频道列表时，所有喜爱频道会标有一个星号。

将频道从喜爱列表中增加或移除

1 在观看电视时，按**确认**。
↳频道列表出现。

2 按 **选项**，选取**[选择列表] > [全部]**，然后按**确认**。
↳所有频道会显示在频道列表中。

3 按▲ ▼ ◀ ▶ 选择频道，然后按 **选项**。

4 选取**[标记为喜好频道]**或**[取消标记为喜好频道]**，然后按**确认**。
↳该频道被增加到喜爱列表或从喜爱列表中移除。

使用电视机时钟

您可以在电视机屏幕上显示一个时钟。

设定电视时钟

1 按 (菜单)。

2 选择 **[设置] > [电视设置] > [首选项] > [时钟]**。

3 选择 **[自动时钟]** 或 **[手动时钟]**，然后按**确认**。

4 按▲▼◀▶ 选择日期或时间，然后选 **[完成]** 后按**确认**。

显示电视时钟

1 观看电视时，按 选项。
↳选项目录显示。

2 选择 **[时钟]**，然后按**确认**。
↳时钟显示。

注

- 若要关闭时钟，重复上述动作。

使用流光溢彩、流声溢彩及流光幻彩

您可以享受更加放松的观看体验和感觉更好的画面质量。 在昏暗光线条件的房间里能够产生最佳的流光溢彩效果及色彩氛围。

打开流光溢彩

1 按 (菜单)。

2 选择 **[设置] > [电视设置] > [流光溢彩]** 。

3 选择 **[流光溢彩]**，然后按**确认**。

4选择 **[开启]**或**[关闭]**，然后按**确认**。

提示

- 按遥控器上的流光溢彩选择[开启]或[关闭] 。

设置流光溢彩

1 按 (菜单)。

2 选择 **[设置] > [电视设置]**， 然后按**确认**。

3 选择 **[流光溢彩]**，,选择下列其中一个设定后按**确认**。
- **[流光溢彩]:** 开启或关闭流光溢彩。
- **[动态]:** 在级别之间调节流光溢彩。 仅在流光溢彩[色彩]设为[动态]时适用。

- **[亮度]:** 调节流光溢彩的亮度。
- **[色彩]:** 选择预定义的色彩。
- **[自定义色彩]:** 设置您自己的流光溢彩色彩。要访问此选项，请设置[流光溢彩] > [色彩] > [自定义]。
- **[运算范围]:** 调节流光溢彩与画面的关联度。

设置流声溢彩

1 按 (菜单)。
2 选择 **[设置] > [电视设置]** ，然后按**确认** 。
3 选择 **[流声溢彩]**，,选择下列其中一个设定后按**确认**。
- **[流声溢彩]:** 开启或关闭流声溢彩。
- **[亮度]:** 调节流声溢彩的亮度。
- **[模式]:** 选择预定义的色彩模式。

设置流光幻彩

在"清新自然"、"熔岩红"、"深海蓝"及"光彩夺目"之间，选择适合的流光幻彩色彩氛围。

1 按 (菜单)。
2 选择 **[设置] > [电视设置]**，然后按**确认**。
3 选择 **[流光幻彩]**，,选择下列其中一个设定后按**确认**。

使用定时器

您可以使用定时器，以便在指定时间将电视切换到待机。

提示

- 在使用定时器之前，设置电视时钟。

直接将电视切换到待机（睡眠定时器）

睡眠定时器可以在预定义的时间过后，将电视切换到待机。

提示

- 您可以提前关闭电视，也可以在倒计时期间重新设置睡眠定时器。。

1 按 (菜单)。
2 选择 **[设置] > [电视设置] > [首选项] > [睡眠定时器]**。
↳睡眠定时器显示。
3 从0到180分钟之间选择一个预定时间。
↳睡眠定时器以十分钟为单位做设定。若定时器被设定为0，睡眠定时器将被关闭。
4 按**确认**开启时间定时器。
↳当预定时间到时，电视将会切换成待机模式。

使用电视机锁定

通过锁定电视控制，您可以防止儿童观看某些节目或频道。

设定或更改代码

1 按 (菜单)。
2 选择**[设置] > [频道设置] > [儿童锁] > [设置代码]/[更改代码]**。
3 用遥控器上的数字键输入您的密码。
↳依照荧幕上的指示设置或是更改您的代码。

提示

- 如果您忘记代码，请输入‘8888’覆盖现有密码。

锁定或解锁一个或多个频道

1 按 (菜单)。
2 选择 **[设置] > [频道设置] > [儿童锁] > [频道锁定]**，然后输入您的密码。
↳频道列表显示。
3 选择要锁定或解除锁定的频道后，按**确认**。
↳当您第一次要观看被锁定的频道时，您将会被要求输入PIN码。
4 离开主选单后，锁定频道功能会立即生效。

注

- 当您使用频道+/- 选择频道时，被锁定的频道将会被跳过。
- 当您使用频道列表或数字按钮选取被锁定的频道时，将会提醒您需要输入PIN码。

使用Scenea作为幻灯片播放

您可以快速浏览U盘中的图片。

开启 Scenea

1 按 (菜单)。
2 选择 **[Scenea]**，然后按**确认**。

从 USB 存储设备中查看照片和播放音乐及影片

USB支持的视频格式:

- 支持的存储设备: USB（仅支持FAT或FAT 32 USB存储设备。）
- 支持的多媒体文件格式:
  - 图像: JPEG
  - 音频：MP3
  - 视频: MPEG 2/MPEG 4, H.264

注意

- 对于不支持USB存储设备，Philips不承担任何责任，同时，对于该设备中的数据损坏或丢失也概不负责。

从连接的 USB 储存设备中观看照片与播放音乐及影片

1 打开电视。
2 连接USB储存设备到电视侧面的USB插槽。
3 按 (菜单)。
4 选择 **[浏览 USB]**，然后按**确认**。
↳浏览页开启。

观看照片

1 浏览**USB**。
2 选择根目录下有图片的**[文件夹]**或是**[图像]**，然后按**确认**。

- 选择一张照片后按**确认**。
  - 该照片将会被放大至全荧幕。

▶	开始/暂停播放幻灯片	◀▶	观看上一张/下一张照片
↩	返回至浏览页	☰	请见选项说明

更改播放幻灯片的设定

1 在播放幻灯片时，按☰ 选项。
↳显示幻灯片的选项目录，依照荧幕上的指示浏览照片。

聆听音乐

1 在浏览页中选取**[文件夹]**或是**[音乐]**，然后按**确认**播放。
↳依照荧幕上的指示更改播放音乐的设定。

▶	开始/暂停播放音乐	◀▶	上一首/下一首曲目
↩	返回至浏览页	☰	请见选项说明

观看幻灯片时播放音乐

您可在观看幻灯片的同时播放背景音乐。

1 选择一个音乐专辑。
2 按**确认**。
3 按返回回到浏览页主画面。
4 选择一个相簿。
5 按**确认**播放幻灯片。

观看影片

1 在浏览页中选择**[文件夹]**或**[视频]**。
2 按**确认**播放影片。
↳依照荧幕上的指示更改播放影片的设定。

▶	开始/暂停播放影片	◀▶	快退/快进
⏮⏭	上一个/下一个影片	↩	返回至浏览页
☰	请见选项说明		

移除USB储存装置

注意

- 请依照下列步骤移除以预防损坏USB存储装置。

1 按返回离开主画面。
2 等候约五秒钟后再移除**USB**储存装置。

更新电视软件

Philips 不断努力改进其产品，我们建议您在推出更新时对您的电视软件进行更新。请访问 www.philips.com/support 网站查询是否有更新。

检查当前软件版本

1 按 (菜单)。
2 选择 **[设置] > [软件设置] > [当前软件信息]**，然后按**OK**。
显示目前软件版本资料。

更新软件

您可使用下列方法更新软件：
- 使用USB储存装置自动更新，
- 使用USB储存装置手动更新。

使用USB储存装置自动更新

1 按 (菜单)。
2 选择 **[设置] > [更新软件]**。
3 依照画面上的说明更新软件。

注
- 请将USB闪存盘连接到USB接口。
- 请采用无任何内容的纯净USB储存装置。
- 软件更新完成后电视会重新开机。

使用USB储存装置手动更新

1 使用您的PC打开网络浏览器，并登入网页 www.philips.com/welcome
2 找到与您的电视相关的资讯及软件。
3 找到最新版的更新档案。
4 将该ZIP压缩档案解压缩。
5 将档案复制到USB储存装置的根目录。
6 将USB储存装置连接到电视。
7 选择 **[设置] > [软件设置] > [本地更新]**。
8 依照荧幕上的说明更新软件。

注
- 软件更新完成后电视会重新开机。

更改电视的偏好设定

1 按 (菜单)。
2 选择**[设置] > [电视设置] > [首选项]**。
3 选择下列其中一个项目后按**确认**。
- **[菜单语言]:** 选择菜单显示的语言。
- **[睡眠定时器]:** 在设定的时间后让电视进入休眠。
- **[位置]:** 针对您的电视所选的环境设定–家庭或是商店。
- **[电子标签]:** 开启或关闭电视标签。仅使用于商店模式。
- **[音量条]:** 当您调整音量时显示音量大小。
- **[自动关机]:** 为了节省能源，无信号状态下，当电视机在一段时间下没有使用,电视将被自动关机。
- **[频道信息大小]:** 变更切换频道时频道信息显示的模式。
- **[电视位置]:** 选择您的电视安装方式。
- **[自动调整]:** 在电脑模式下，自动调整画面设置。
- **[时钟]:** 设定时钟的日期与时间。

观看电视演示

您可从电视演示中更了解电视的功能。某些型号没有此演示功能。

1 观看电视时，按 (菜单)。
2 选择 **[帮助] > [电视旅游]**，然后按**确认**观看。
3 选择**[遥控器]**、**[连接设置]**或**[高清电视]**后，然后按**确认**观看。

重置到出厂时的设定

您可以将画面及声音的设置重置到出厂时的设定。频道设定将不会被重置。

1 观看电视时，按 (菜单)。
2 选择 **[设置] > [电视设置] > [出厂设置]**，然后按**确认**。
3 选择 **[重置]** 后，按**确认**开始重置设定。

6.设定频道

第一次设置电视时，会提示您选择一个菜单语言和安装电视频道。本章介绍如何重新安装和微调频道。

自动搜索频道

步骤 1 选择菜单语言

1 按 (菜单)。
2 选择 **[设置] > [电视设置] > [首选项] > [菜单语言]**，按**确认**。
3 选择语言后按**确认**。

步骤 2 自动搜索频道

1 按 (菜单)。
2 选择 **[设置] > [搜索频道]**，按**确认**。
3 按**确认**开始自动搜索频道。

手动设定频道

步骤 1 选择您的系统

注

- 如果您的系统设定是正确的，您可以略过这个步骤。

1 按 (菜单)。
2 选择 **[设置] > [频道设置] > [频道设定] > [模拟:手动安装]**。
3 选择您的 **[彩色制式]** 及 **[声音系统]**。

步骤 2 搜寻并储存新的频道

1 按 (菜单)。
2 选择 **[设置] > [频道设置] > [频道设定] > [模拟:手动安装] > [搜索]**。
   - 可直接输入频道频率。
   - 选择 **[搜索]**，按**确认**，开始搜索。
3 当搜索完成，选 **[取消]** 离开选单。
   - 选择 **[存储为新频道]** 将搜索到的频道储存。
   - 选择 **[储存当前频道]** 将搜索到的频道覆盖现有的频道号码。

步骤 3 微调类比频道

1 按 (菜单)。
2 选择 **[设置] > [频道设置] > [频道设定] > [模拟:手动安装] > [微调]**。
3 按▲▼ 调整频道频率。

安装数字频道

1 按 (菜单)。
2 选择 **[设置] > [频道设置] > [频道设定] > [数字:接收设置] > [搜索]**，按**确认**。
3 按▲▼ 调整频道频率或可直接输入频道频率。
4 选择**[搜索]**，按确认，开始搜索。

重命名频道

您可以重命名频道。在选择频道时，名称会出现。

1 观看电视时，按**确认**。
   ↳频道列表出现。
2 选择要重命名的频道，按 选项后选择 **[重命名频道]**。
   ↳输入频道名称的画面出现。
3 按**确认**。
   ↳输入文字的动态键盘画面出现。
4 按▲▼◀▶ 选取字母键入频道名称后，选择 **[完成]** 后，按**确认**。

重排频道

安装频道后，可以重排频道显示的顺序。

1 在观看电视时，按**确认**。
   ↳频道列表菜单出现。
2 按 选项。
   ↳频道选项菜单出现。
3 选择 **[重新排序]**，然后按**确认**。
4 选择要重新排序的频道，然后按**确认**。
   ↳所选频道被突出显示。
5 将突出显示的频道移到新位置，然后按**确认**。
6 按 选项。
7 选择 **[重新排序完成]**，然后按**确认**。

7.网络设置

您可以设置网络以便访问不同的网络。

打开/关闭智能电视

1 连接电视至互联网。如果没有网络连接，智能电视部分功能将无法工作。

2 按遥控器上的智能电视按钮。

↳画面自动跳至网页浏览器或华数主页。

网络类型

您可以选择网络设置类型。

1 按 (菜单)。

2 选择 **[设置] > [电视设置] > [网络设置] > [网络类型]**。

3 选择 **[有线]**或**[无线]**。

有线安装

要将电视连接电脑网络和互联网，您需要在电脑网络中安装路由器。 使用网线（以太网线）将路由器连接至电视。

使用网络电缆将路由器连接至电视侧面的网口接口，并在开始网络安装之前打开路由器。

有线网路设置-自动搜寻

1 按 (菜单)。

2 选择 **[设置] > [电视设置] > [网络设置] > [网络模式]**。

3 选择 **[DHCP和自动IP]**之后按**OK**。

↳网络协议将自动设定。

有线网路设置-手动输入

1 按 (菜单)。

2 选择 **[设置] > [电视设置] > [网络设置] > [网络模式]**。

3 选择 **[静态IP]**之后按**确认**。

↳ **[IP配置]**选项出现。

4 选择 **[IP配置]**，并使用数字按钮输入**[IP地址]**、**[网络掩码]**、**[网关]**、**[DNS 1]**和**[DNS 2]**参数。

5 输入完后，选择 **[完成]** 后按**确认**。

无线安装

无线设定

1 按 (菜单)。

2 选择 **[设置] > [电视设置] > [网络设置] > [无线设定]**。

查看网络设置

您可以查看目前的网路设置状态。

1 按 (菜单)。

2 选择 **[设置] > [电视设置] > [网络设置] > [查看网络设置]**。

↳画面将会显示目前设定的网络参数。

观看互联网内容

1 按遥控器上的**智能电视**按钮。

↳画面自动跳至智能电视。

2 按以下的按钮观看互联网内容：

- ▲▼◀▶：用于光标在对象间移动。
- **确认**：确认选择。
- （**返回**）：弹出互联网，回到智能电视菜单画面。

3. 拆卸流程图

32PFL5130/T3

第一步：旋开红色标示的螺丝移除支架组件。

第二步：旋开红色标示的螺丝移除后壳。

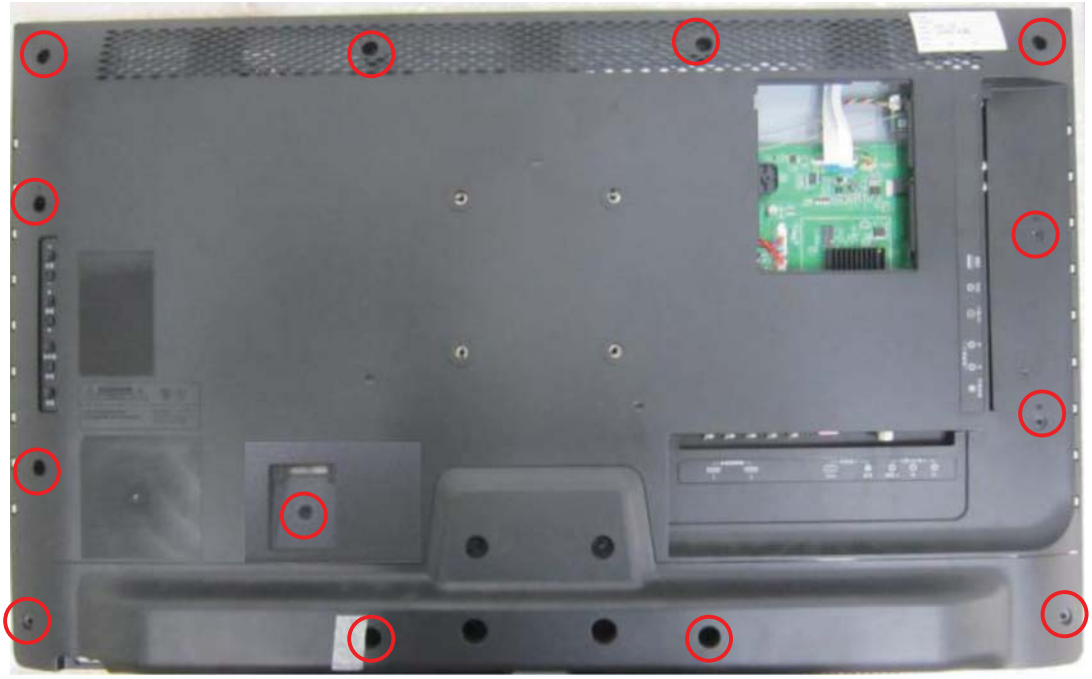

第三步：拔掉黄色标示的 PIN，旋开红色标示的螺丝移除主板、电源板、WIFI 板、喇叭。

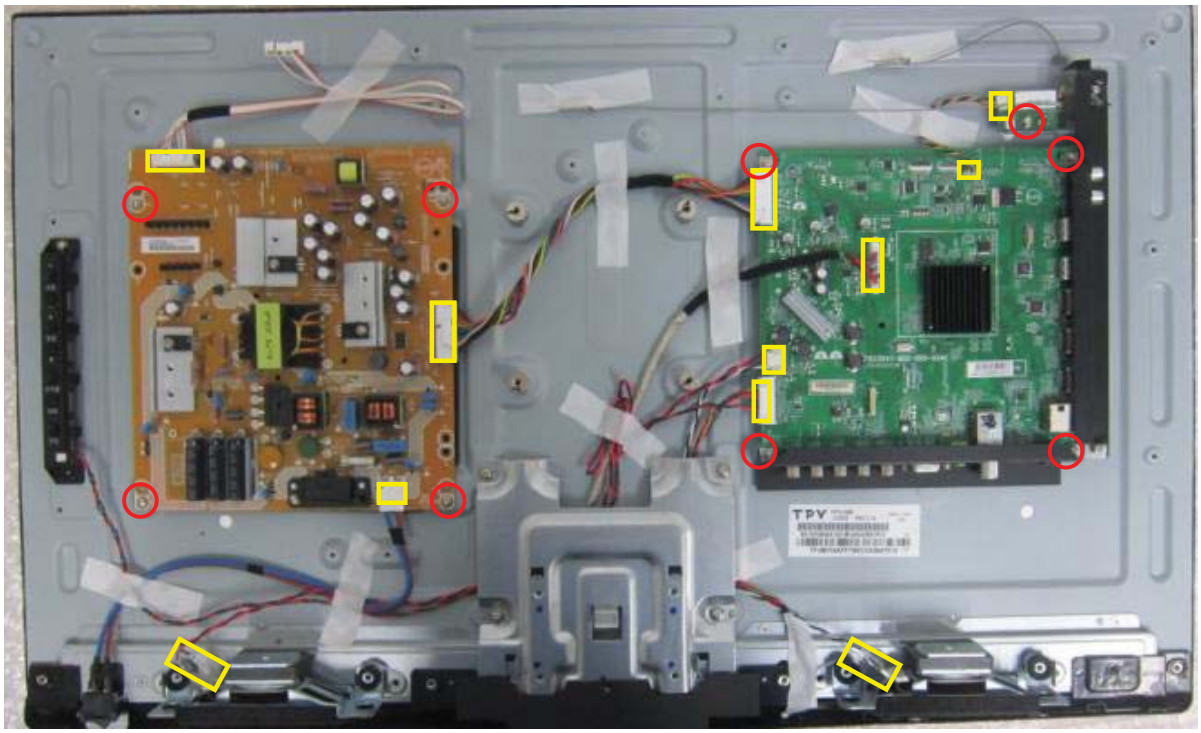

第四步：旋开红色标示的螺丝移除支架铁件。

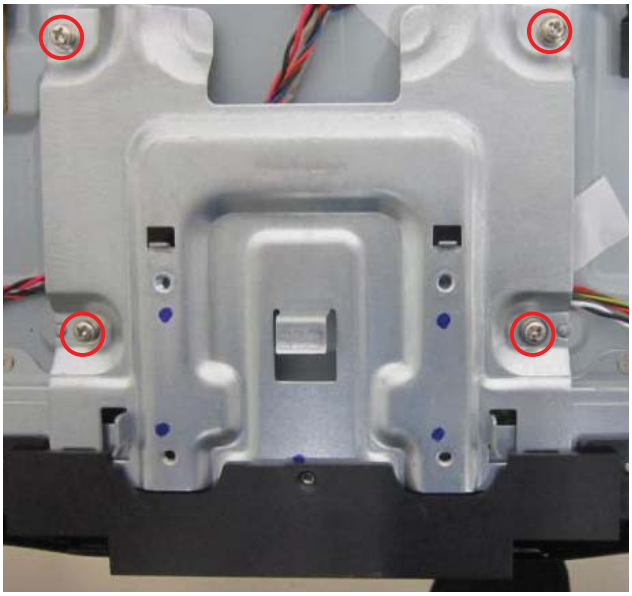

第五步：旋开红色标示的螺丝移除 DECO、边铁、小铁件、按键板。

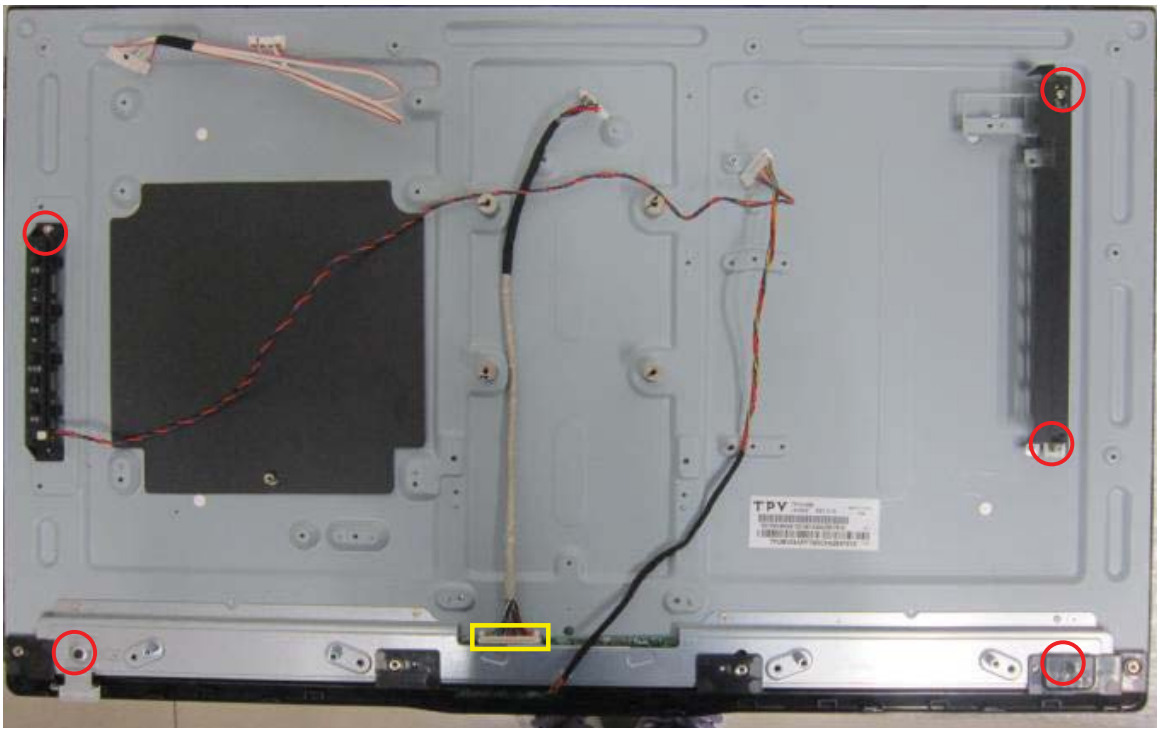

第六步：PANEL。

46PFL5130/T3

第一步：旋开红色标示的螺丝移除支架组件。

第二步：旋开红色标示的螺丝移除后壳。

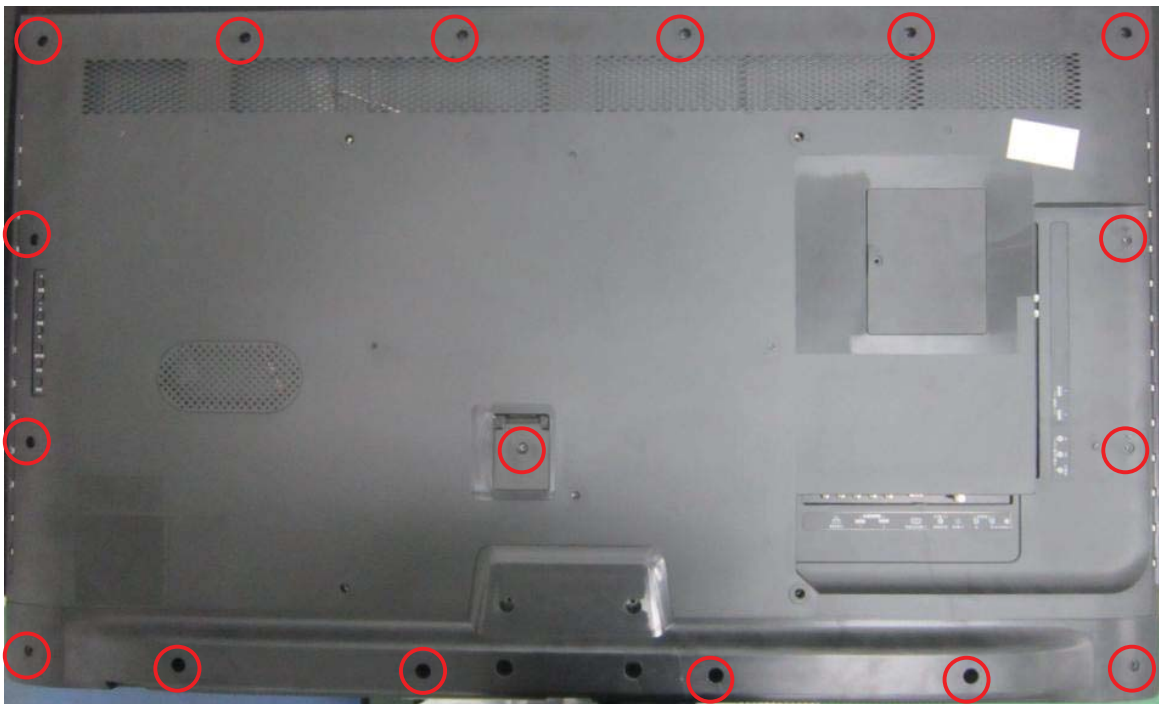

第三步：拔掉黄色标示的 PIN，旋开红色标示的螺丝移除主板、电源板、WIFI 板、喇叭。

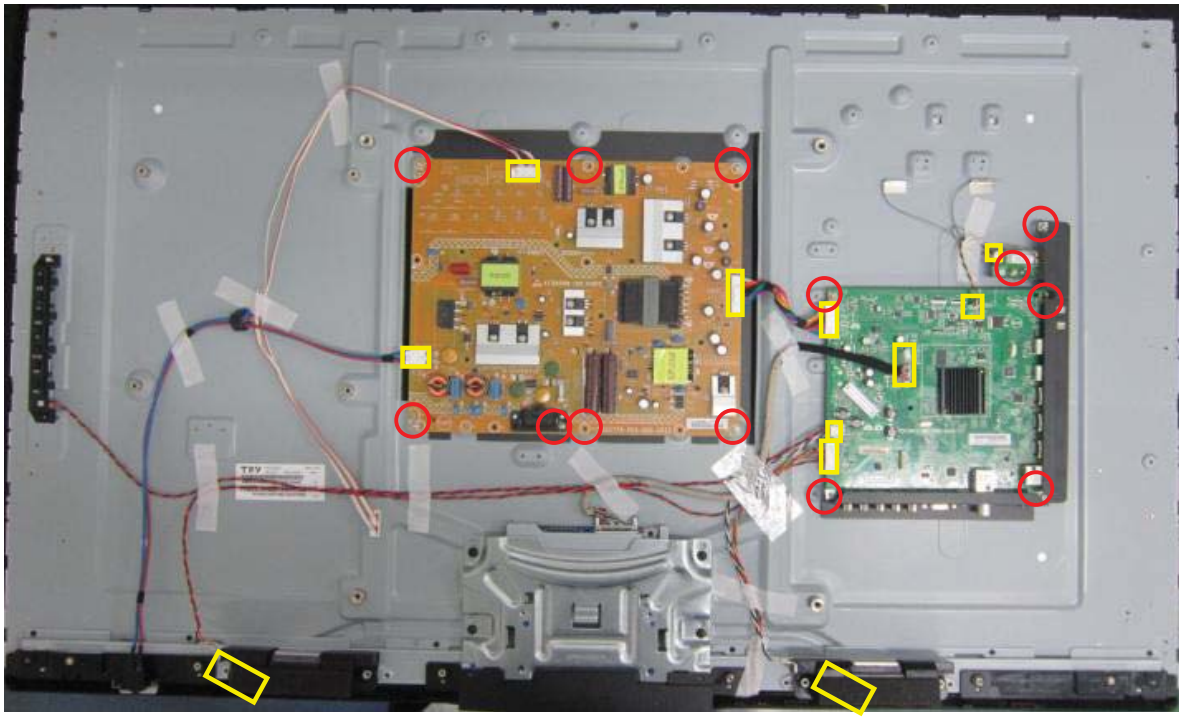

第四步：旋开红色标示的螺丝移除铁件、DECO、饰帽、按键板。

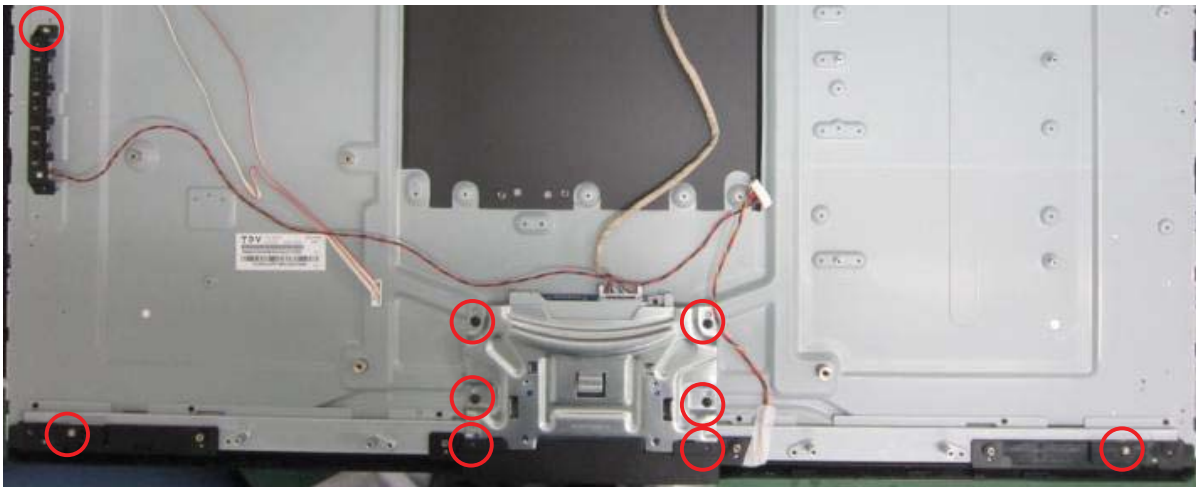

第五步：PANEL。

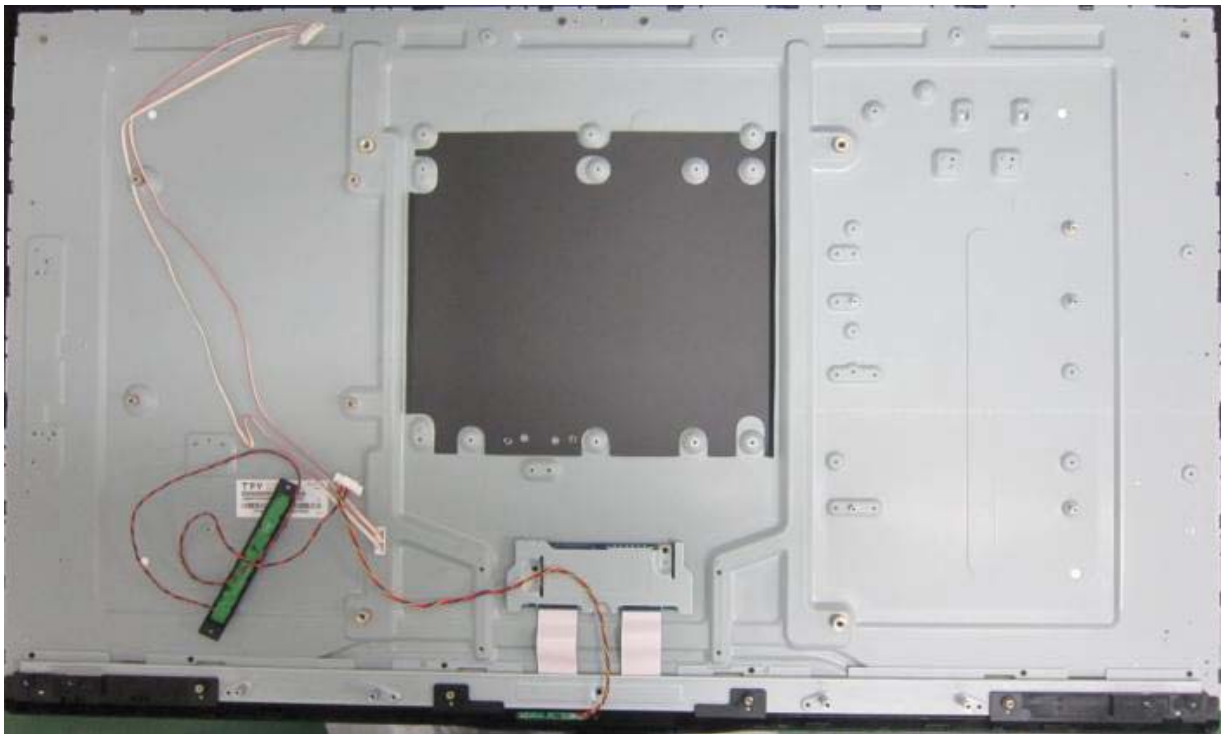

4. 工厂模式调整

白平衡调整

1. 在分量模式下，信号产生器选择为 Tim 314、 Pattern 141(80% White)；
2. 进入 OSD 菜单，将色调先择为 Cool 色温；
3. 进入工厂菜单: **按遥控器“菜单+1999+返回”，并将 CA210 探头放于 TV 正中间**
4. 将光标移动 CLR_TEMP_R_Gain 并调整其中的 RGB 参数，如下图，使其色温值在 cool 的色温规格内（规格见下表）。
5. 重复步骤 2~4，进行 Normal 和 Warm 色温调整

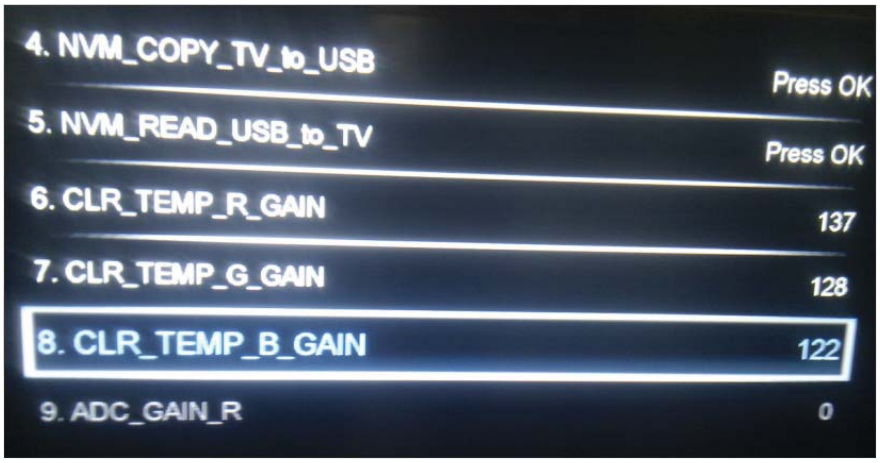

FIGURE (1)

32PFL5130/T3 色温规格：

Color Temp	x	y
Cool	0.256± 0.015	0.251± 0.015
Normal	0.280 ± 0.015	0.290 ± 0.015
Warm	0.298± 0.015	0.310 ± 0.015

46PFL5130 色温规格：

Color Temp	x	y
Cool	0.256+ 0.015	0.257 + 0.015
Normal	0.280 + 0.015	0.290 + 0.015
Warm	0.298+ 0.015	0.310 + 0.015

5. 电气方框图

主板方框图

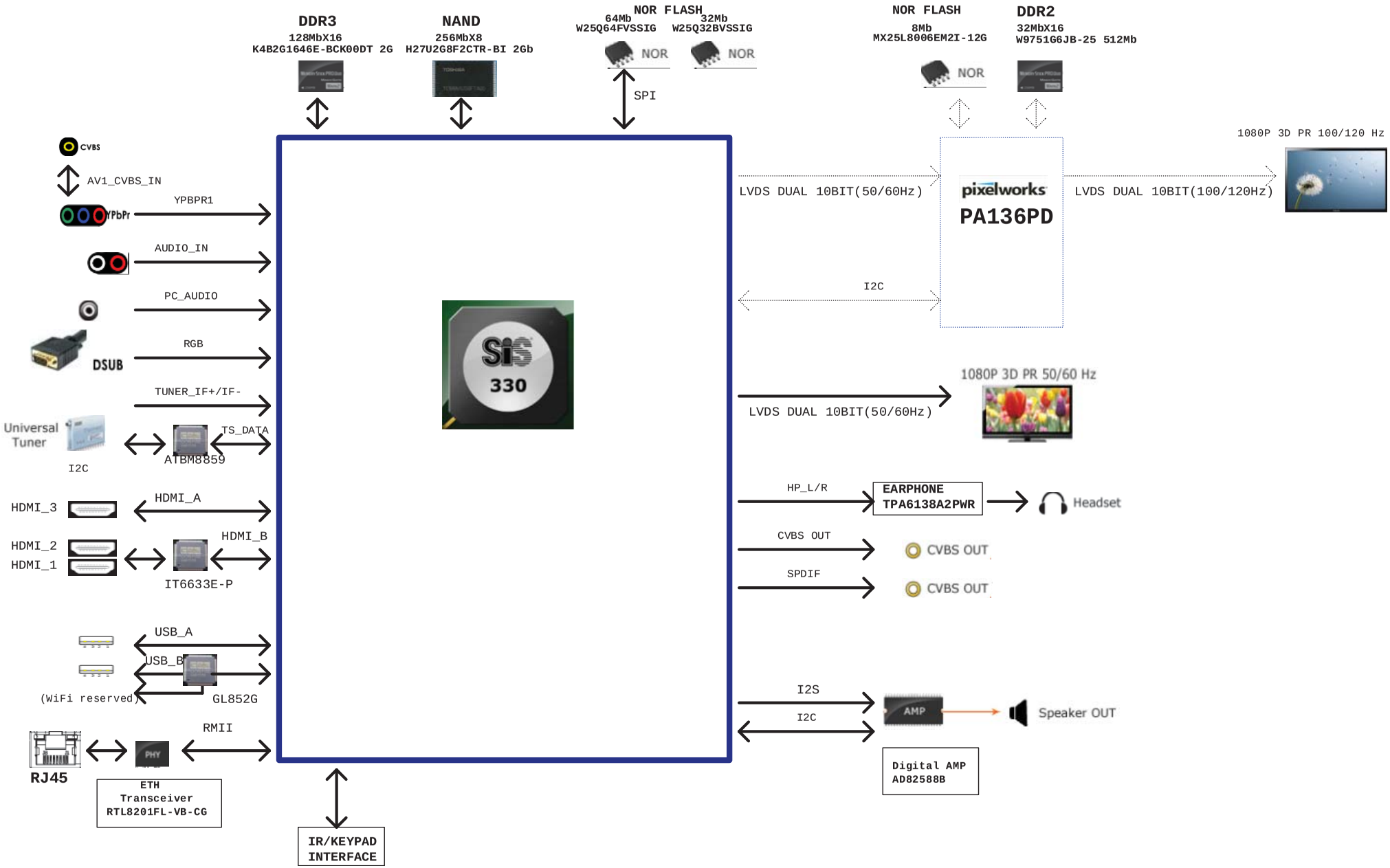

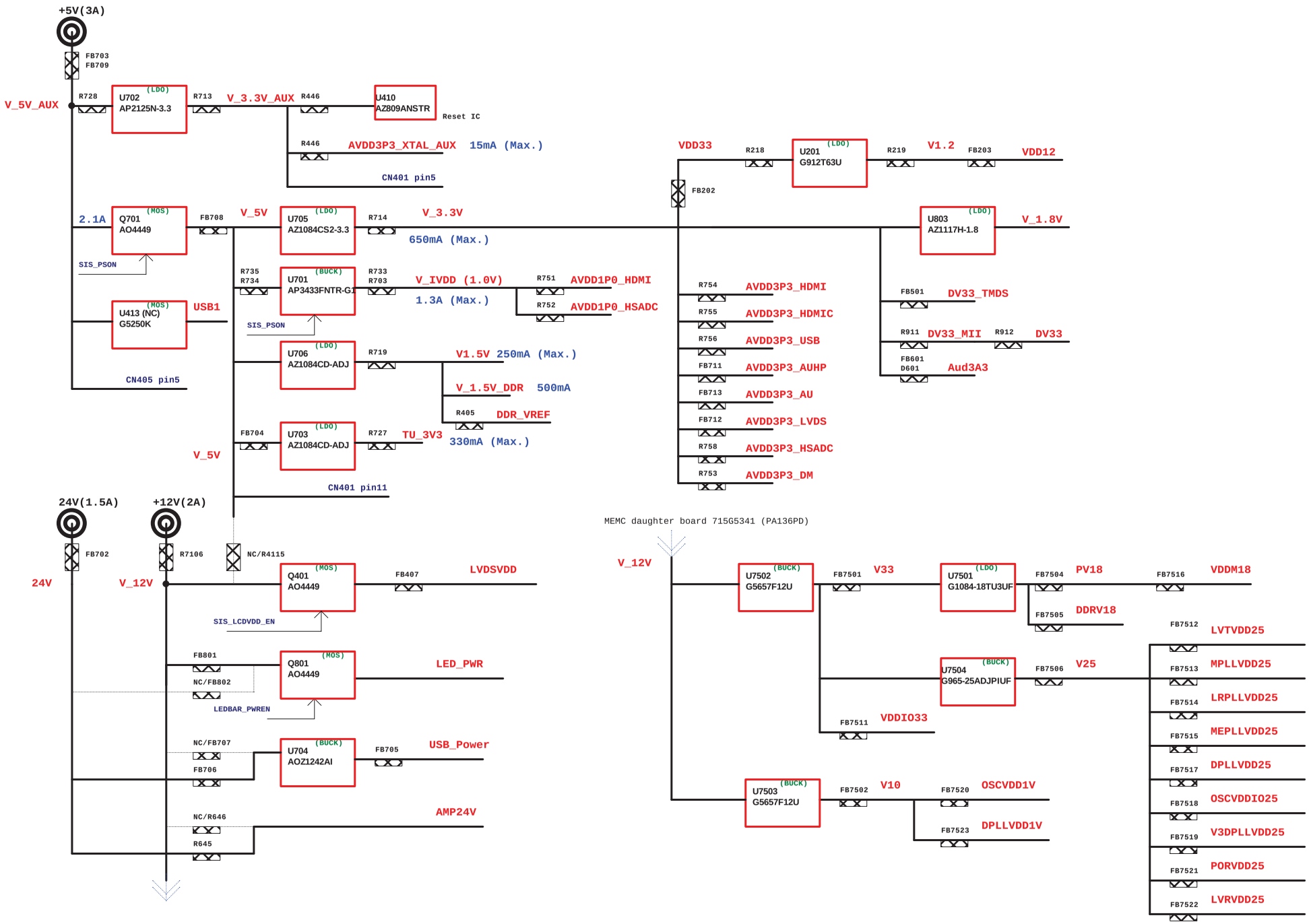
+5V(3A)
FB703
FB709
V_5V_AUX
R728
U702 (LDO) AP2125N-3.3
R713
V_3.3V_AUX
R446
U410 AZ809ANSTR
Reset IC
R446
AVDD3P3_XTAL_AUX
15mA (Max.)
CN401 pin5
2.1A
Q701 (MOS) AO4449
FB708
V_5V
U705 (LDO) AZ1084CS2-3.3
R714
V_3.3V
650mA (Max.)
SIS_PSON
R735
R734
U701 (BUCK) AP3433FNTR-G1
R733
R703
V_IVDD (1.0V)
1.3A (Max.)
R751
AVDD1P0_HDMI
R752
AVDD1P0_HSADC
SIS_PSON
U413 (NC) (MOS) G5250K
USB1
U706 (LDO) AZ1084CD-ADJ
R719
V1.5V 250mA (Max.)
V_1.5V_DDR
500mA
R405
DDR_VREF
CN405 pin5
FB704
U703 (LDO) AZ1084CD-ADJ
R727
TU_3V3
330mA (Max.)
V_5V
CN401 pin11
VDD33
R218
U201 (LDO) G912T63U
R219
V1.2
FB203
VDD12
FB202
U803 (LDO) AZ1117H-1.8
V_1.8V
R754
AVDD3P3_HDMI
R755
AVDD3P3_HDMIC
R756
AVDD3P3_USB
FB711
AVDD3P3_AUHP
FB713
AVDD3P3_AU
FB712
AVDD3P3_LVDS
R758
AVDD3P3_HSADC
R753
AVDD3P3_DM
FB501
DV33_TMDS
R911
DV33_MII
R912
DV33
FB601
D601
Aud3A3
24V(1.5A)
+12V(2A)
FB702
R7106
NC/R4115
24V
V_12V
Q401 (MOS) AO4449
FB407
LVDSVDD
SIS_LCDVDD_EN
FB801
NC/FB802
Q801 (MOS) AO4449
LED_PWR
LEDBAR_PWREN
NC/FB707
FB706
U704 (BUCK) AOZ1242AI
FB705
USB_Power
NC/R646
R645
AMP24V
MEMC daughter board 715G5341 (PA136PD)
V_12V
U7502 (BUCK) G5657F12U
FB7501
V33
U7501 (LDO) G1084-18TU3UF
FB7504
PV18
FB7516
VDDM18
FB7505
DDRV18
FB7512
LVTVDD25
U7504 (BUCK) G965-25ADJPIUF
FB7506
V25
FB7513
MPLLVDD25
FB7514
LRPLLVDD25
FB7511
VDDIO33
FB7515
MEPLLVDD25
FB7517
DPLLVDD25
U7503 (BUCK) G5657F12U
FB7502
V10
FB7520
OSCVDD1V
FB7518
OSCVDDIO25
FB7523
DPLLVDD1V
FB7519
V3DPLLVDD25
FB7521
PORVDD25
FB7522
LVRVDD25

6. 线路图

6.1 主板

715G5847M0E000004K

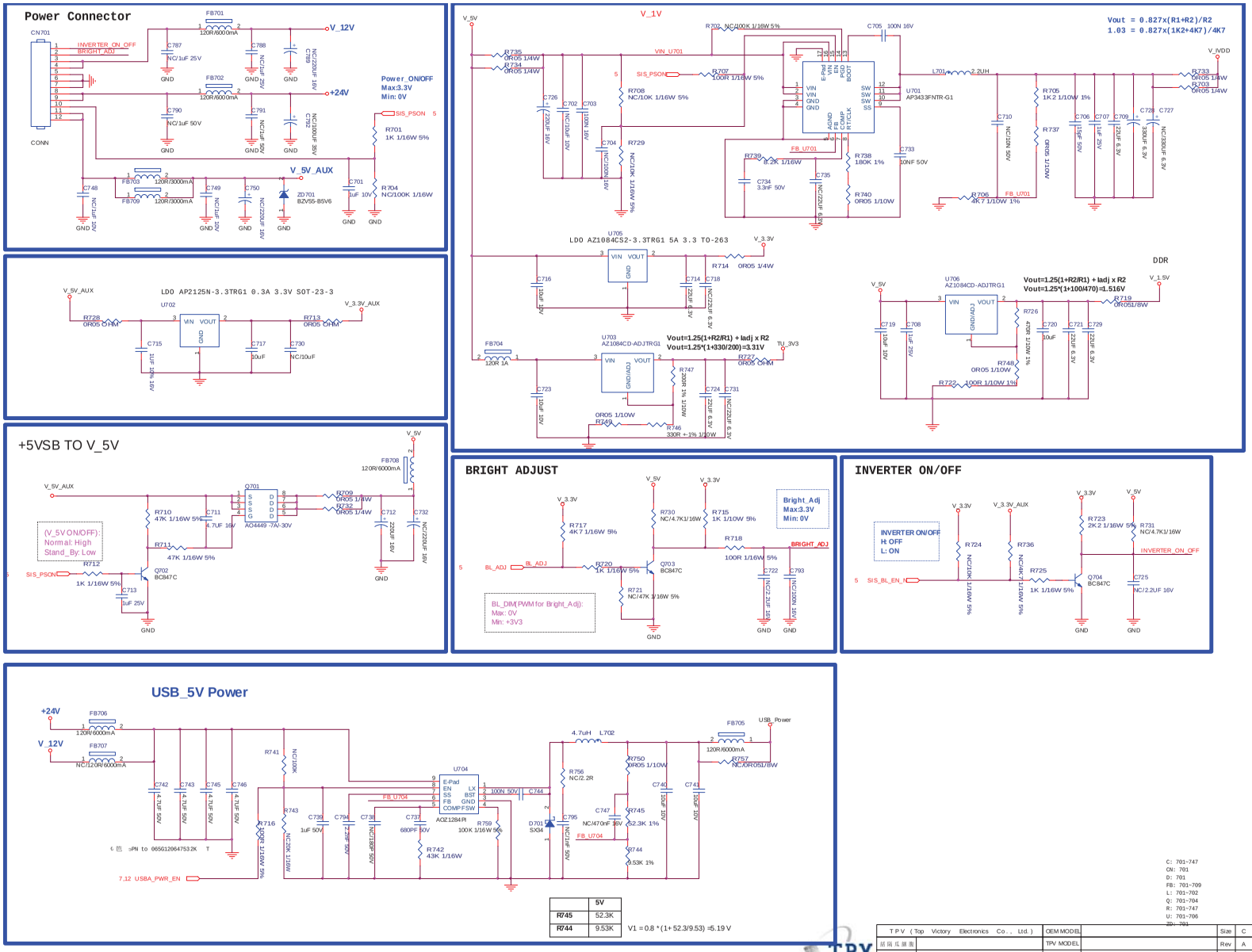

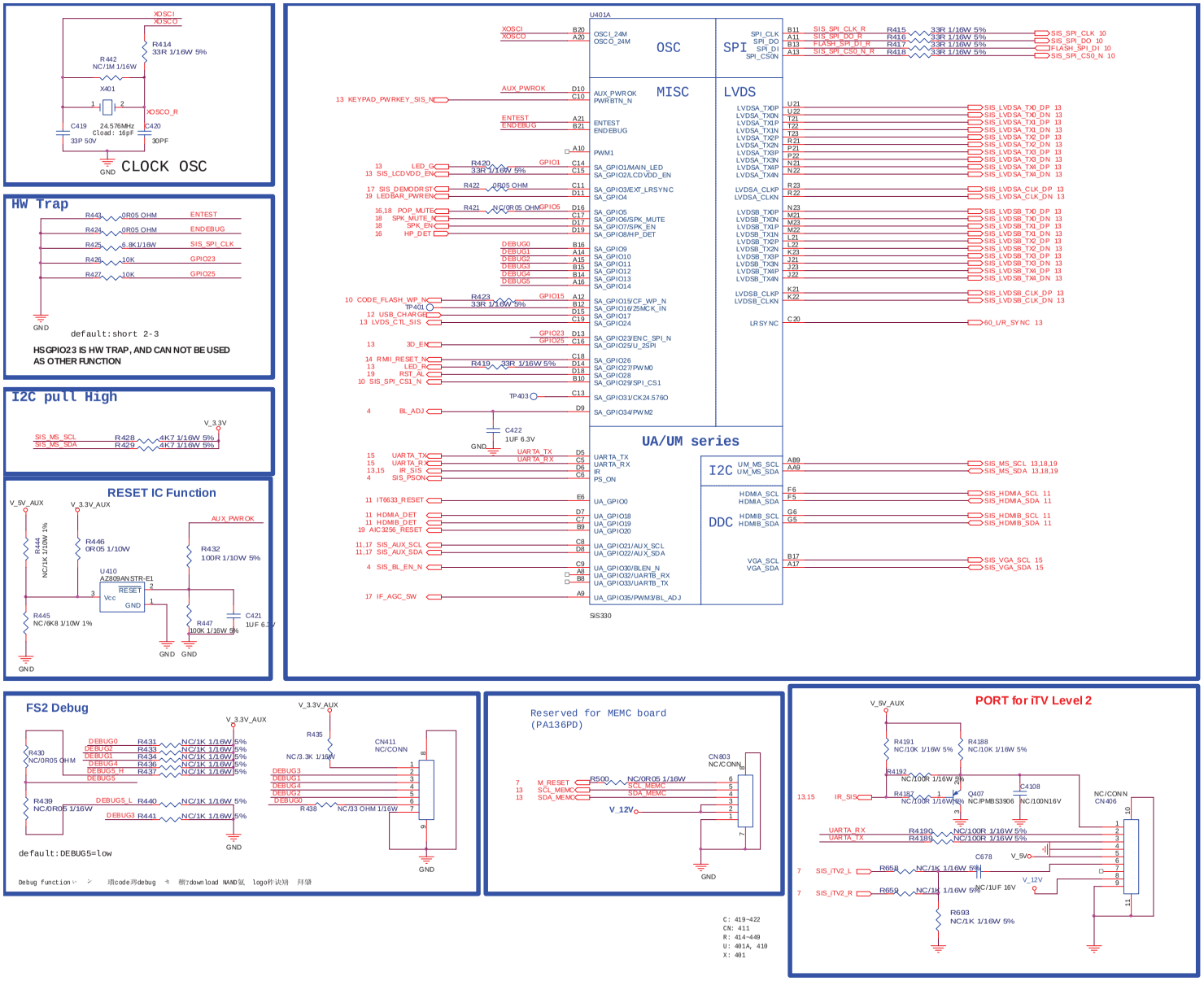

TPV (Top Victory Electronics Co., Ltd.)		OEM MODEL		Size	C
拓陽瓦斯股		TPV MODEL		Rev	A
Key Component	05. SIS330_MISC&OUTPUT	PCB NAME		称	<称>
Date	Thursday, March 28, 2013	Sheet	5 of 19		

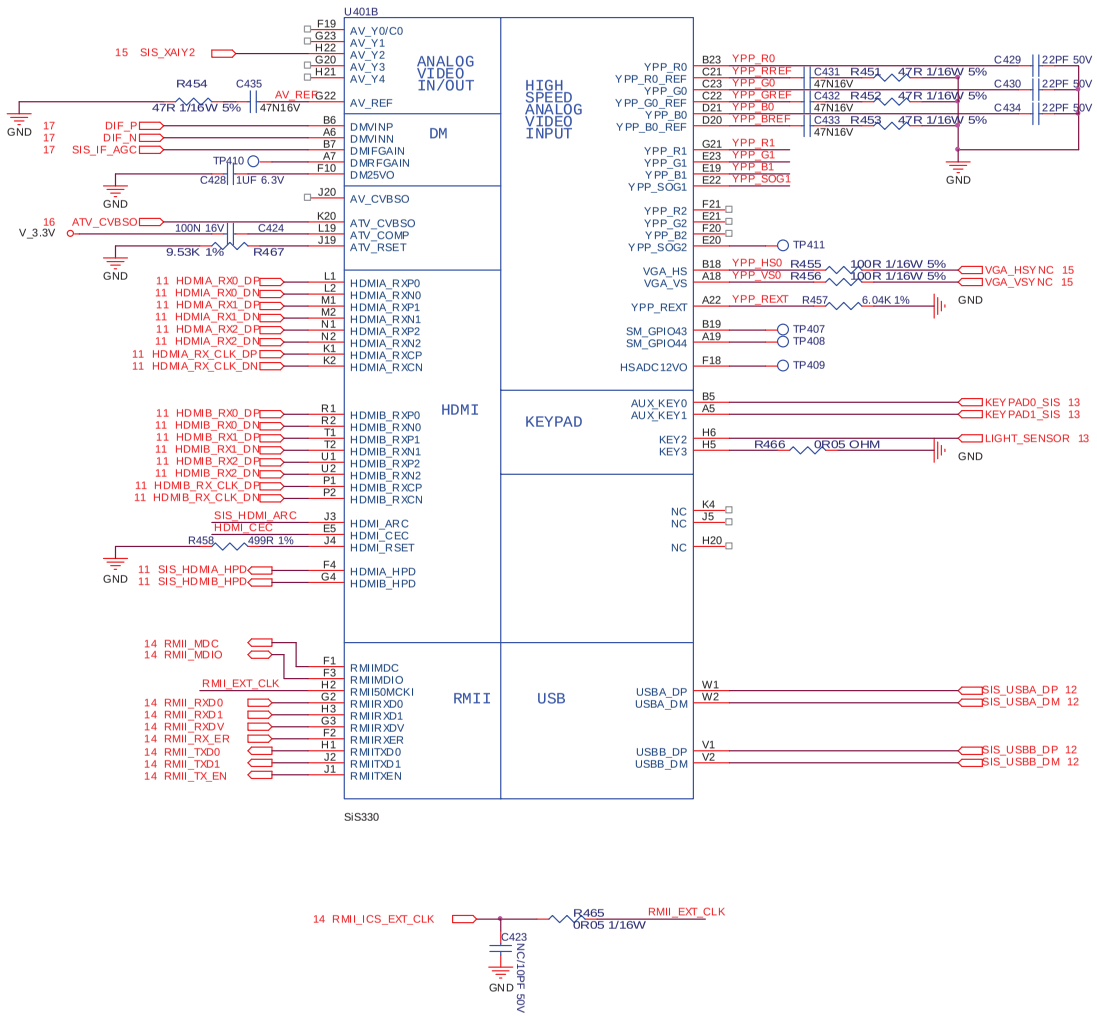

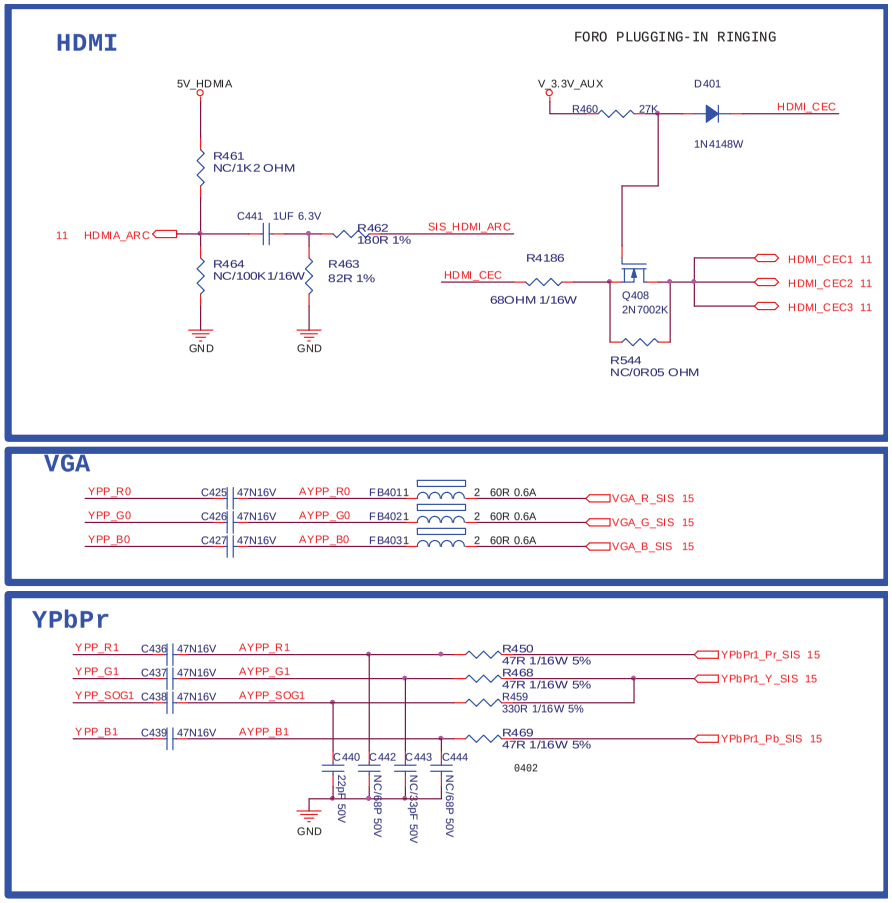

C: 423~444
D: 401
FB: 401~403
R: 450~469
U: 401B

TPV (Top Victory Electronics Co., Ltd.)		OEM MODEL		Size	Custom
結 隔 瓜 銅 腹		TPV MODEL		Rev	A
Key Component	06. SIS330_VIDEO INTERFACE	PCB NAME		称 爹	<称爹>
Date	Thursday, March 28, 2013	Sheet	6 of 19		

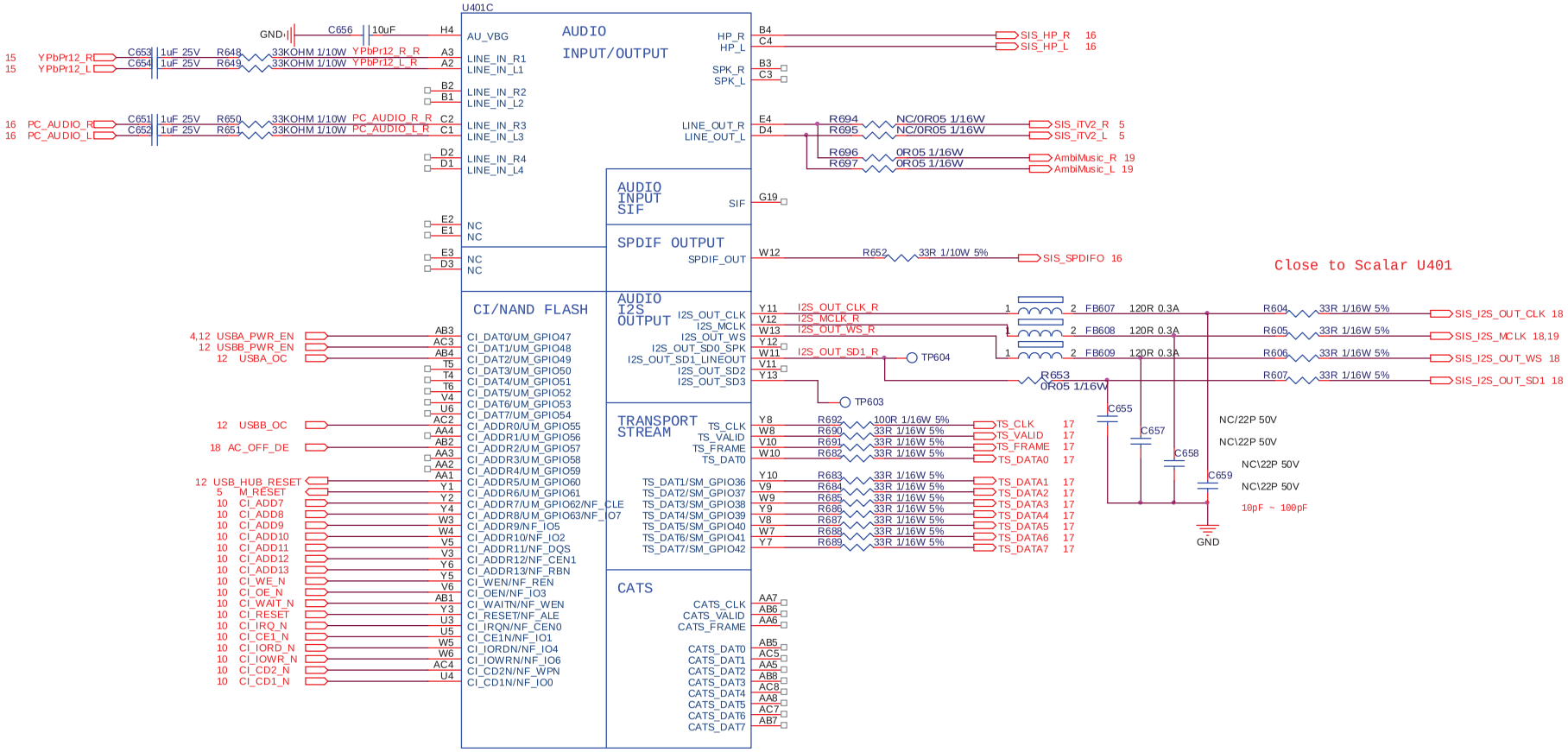

C: 651~659
CN: 606
FB: 607~609
R: 648~653
U: 401C

TPV (Top Victory Electronics Co., Ltd.)		OEM MODEL		Size	B
結隔瓜鋼腹		TPV MODEL		Rev	A
Key Component	07. SIS330_AUDIO/TS INTERFACE	PCB NAME		称爹	<称爹>
Date	Thursday, March 28, 2013	Sheet	7 of 19		

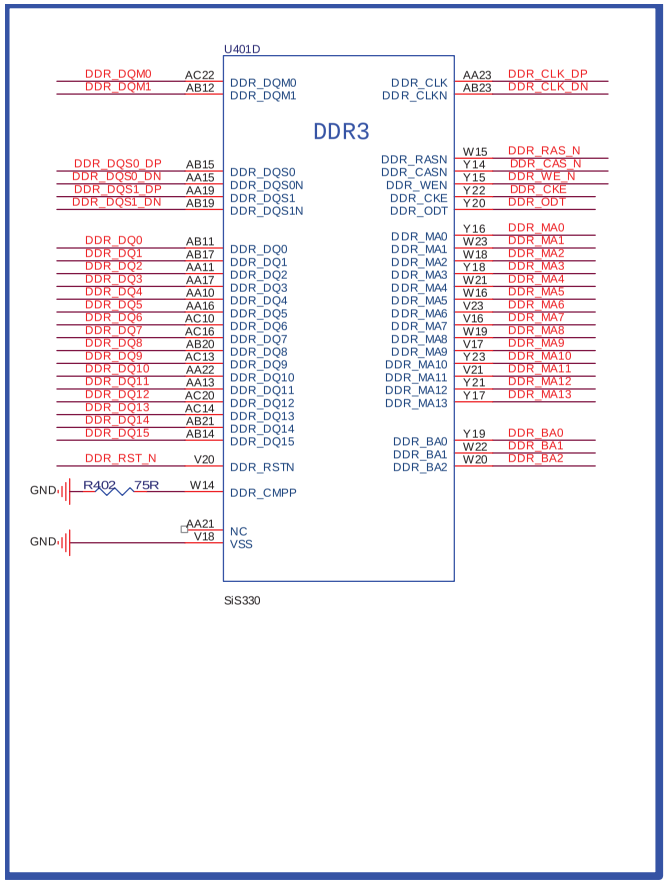

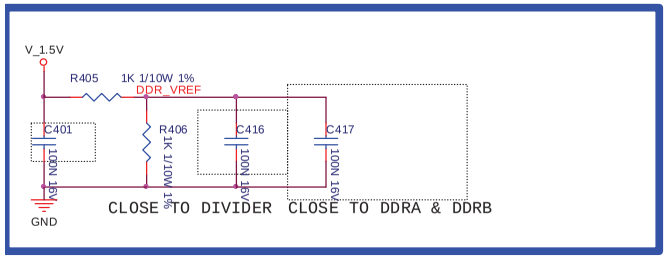

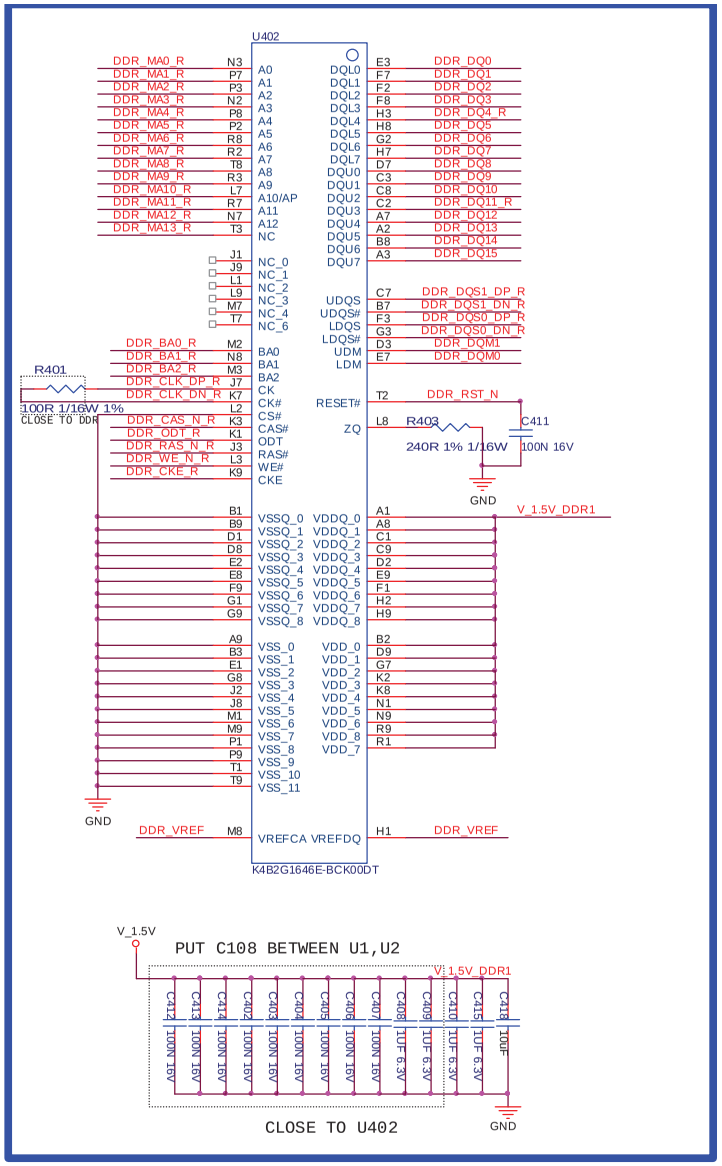

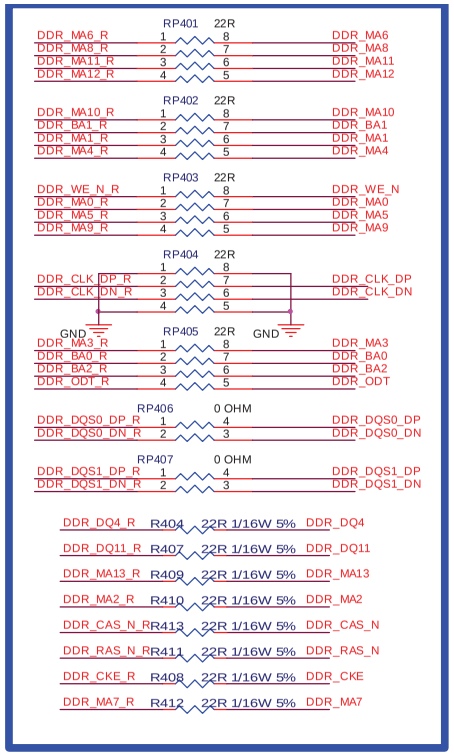

2G(128X16), 1333

No	Vendor	Partname	Clock	
1	Nanya	NT5CB128M16BP-CG	1333	
2	Hynix	H5TQ2G63BFR-H9C	1333	356G0615164
3	Samsung	K4B2G1646C	1333	356G0615002172

C: 401~418
R: 401~413
RP: 401~407
U: 401D, 402

TPV (Top Victory Electronics Co., Ltd.)		OEM MODEL		Size	Custom
結構瓜貓腹		TPV MODEL		Rev	A
Key Component	08. SIS330_DDR3*1	PCB NAME		称爹	<称爹>
Date	Thursday, March 28, 2013	Sheet	8 of 19		

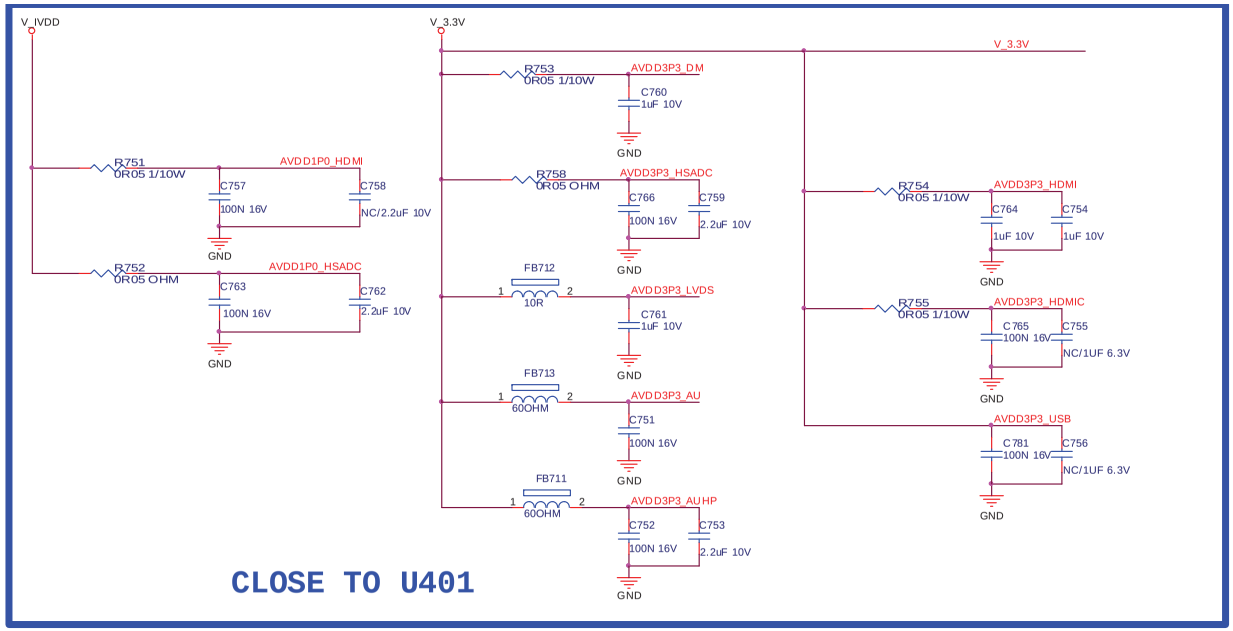

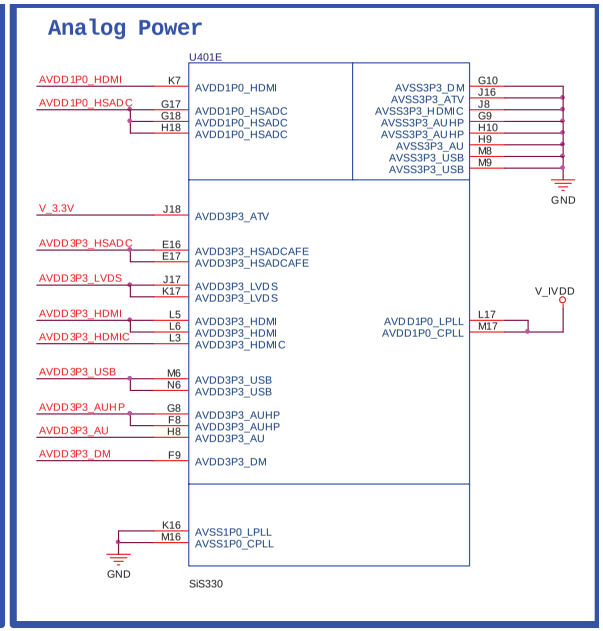

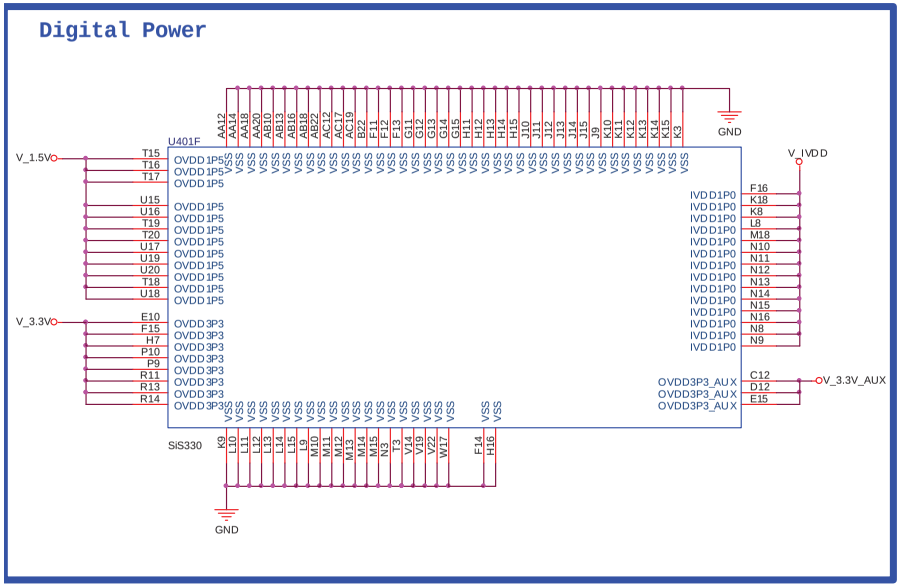

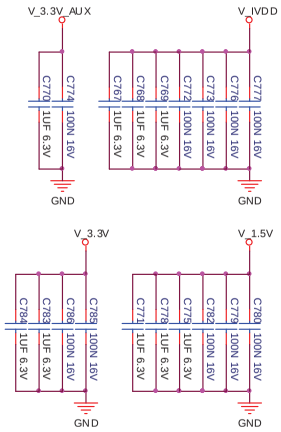

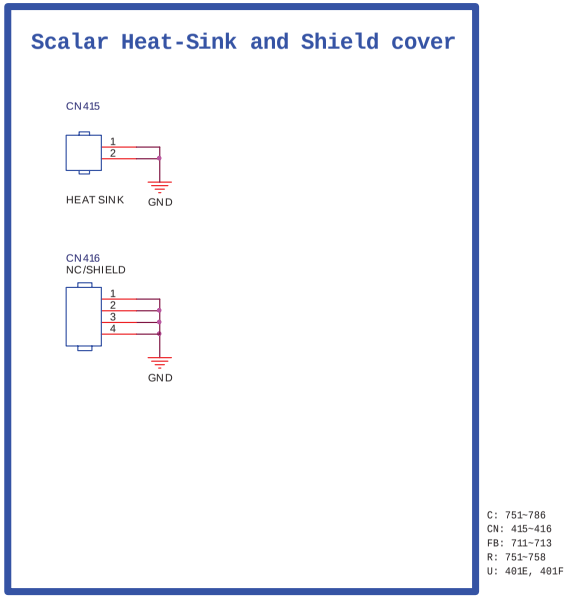

TPV (Top Victory Electronics Co., Ltd.)		OEM MODEL		Size	Custom
結構瓜網腹		TPV MODEL		Rev	A
Key Component	09. SIS330_POWER	PCB NAME		称爹	<称爹>
Date	Thursday, March 28, 2013	Sheet	9 of 19		

NAND Flash

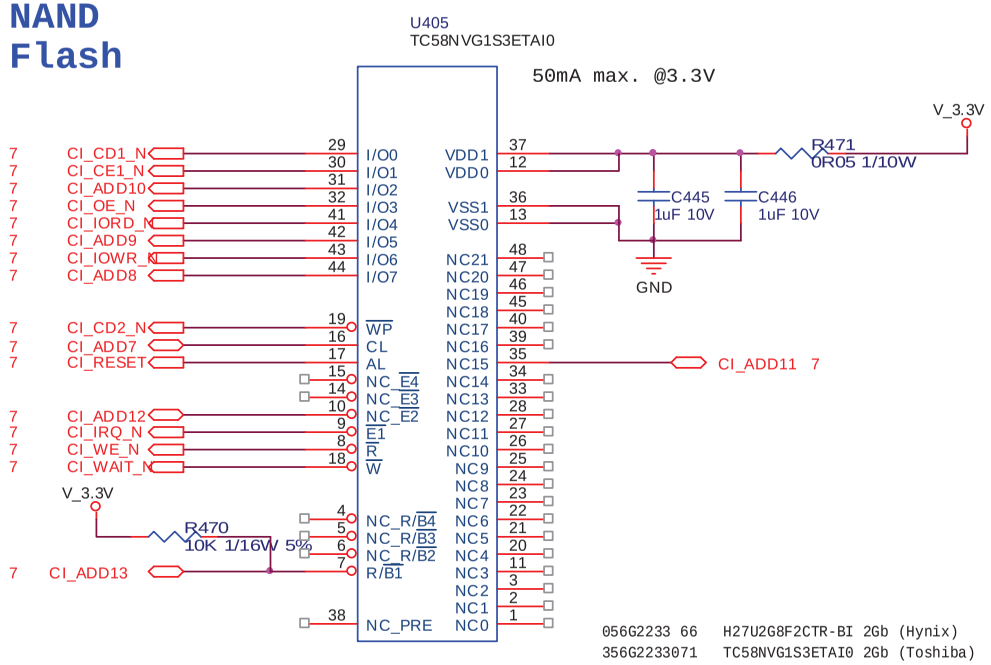

SPI FLASH FOR Boot code

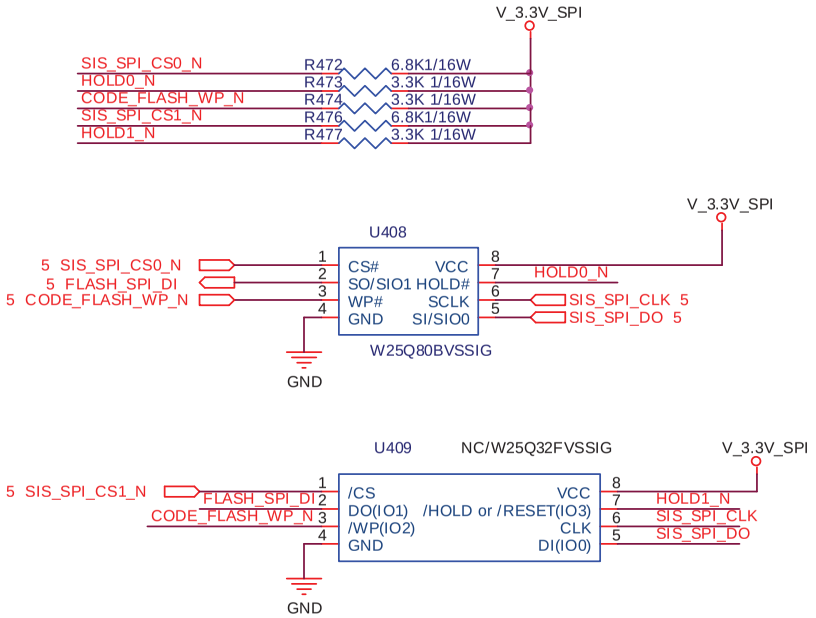

For NOR FLASH BU_code

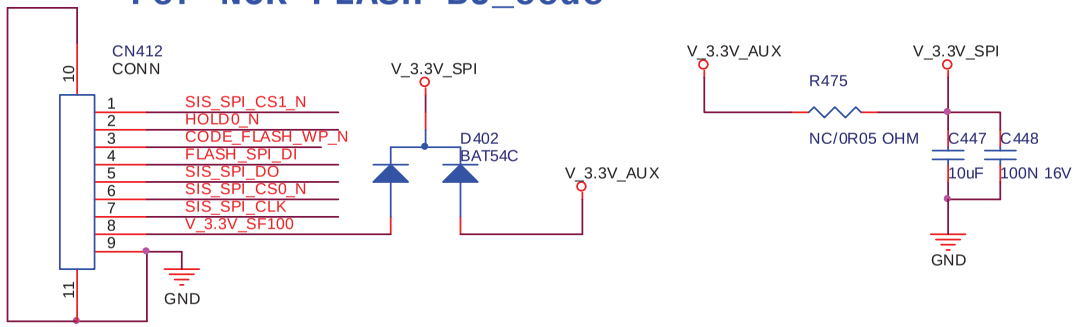

	U402 DDR3	U405 NAND	U408 SPI_1	U409 SPI_2
with RJ45	2Gb	256MB	8Mb	X
without RJ45	2Gb	X	64Mb	32Mb

356G2233073 W25Q64FVSSIG 64Mb
356G2233000200A W25Q32FVSSIG 32M
056G2233 27 W25Q80BVSSIG 8Mb

Nor Flash (U408)

No	Vendor	Partname	Capacity	
1	MXIC	MX25L8006EM2I-12G	1M	056G2233 19
2	Winbond	W25Q80BVSSIG 8Mb	1M	056G2233 27

C: 445~448
CN: 412
D: 402
R: 470~477
U: 405, 408~409

TPV (Top Victory Electronics Co., Ltd.)		OEM MODEL		Size	Custom
話隔瓜綢腹		TPV MODEL		Rev	A
Key Component	10 NAND FLASH/SPI FLASH	PCB NAME		称爹	<称爹>
Date	Thursday, March 28, 2013	Sheet	10 of 19		

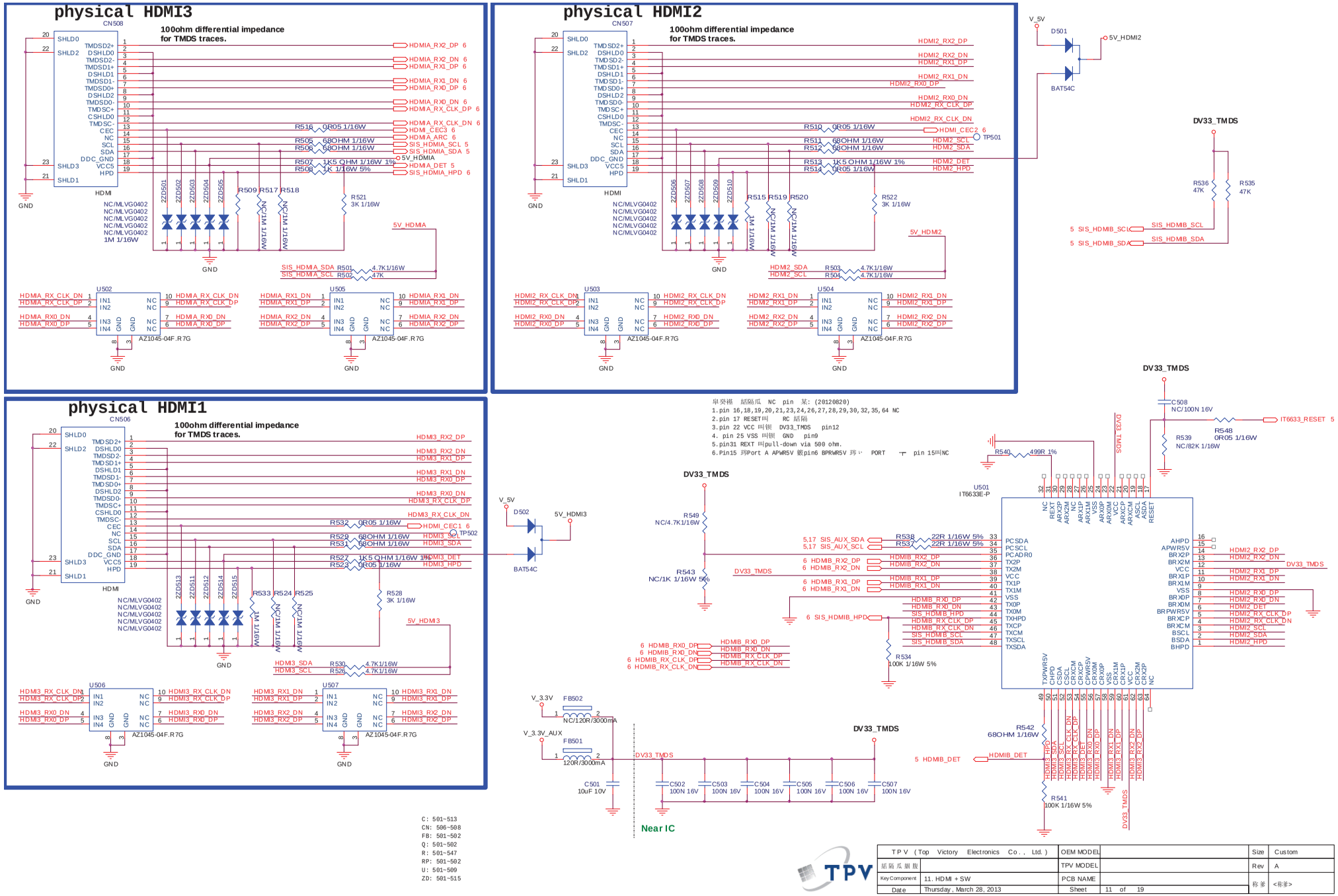
physical HDMI3
CN508
100ohm differential impedance for TMDS traces.
HDMI
NC/MLVG0402
1M 1/16W
U502
U505
AZ1045-04F.R7G
GND
physical HDMI2
CN507
5V_HDMI2
DV33_TMDS
D501
BAT54C
U503
U504
physical HDMI1
CN506
5V_HDMI3
D502
U506
U507
1.pin 16,18,19,20,21,23,24,26,27,28,29,30,32,35,64 NC
2.pin 17 RESET
3.pin 22 VCC
4. pin 25 VSS
5.pin31 REXT pull-down via 500 ohm.
6.Pin15 Port A APWR5V pin6 BPRWR5V PORT pin 15 NC
U501
IT6633E-P
C508
NC/100N 16V
R548
0R05 1/16W
R539
NC/82K 1/16W
IT6633_RESET
R540
499R 1%
R549
NC/4.7K1/16W
R543
NC/1K 1/16W 5%
R534
100K 1/16W 5%
R541
100K 1/16W 5%
R542
68OHM 1/16W
V_3.3V
V_3.3V_AUX
FB502
NC/120R/3000mA
FB501
120R/3000mA
C501
10uF 10V
C502
100N 16V
C503
100N 16V
C504
100N 16V
C505
100N 16V
C506
100N 16V
C507
100N 16V
Near IC
C: 501~513
CN: 506~508
FB: 501~502
Q: 501~502
R: 501~547
RP: 501~502
U: 501~509
ZD: 501~515
TPV
TPV (Top Victory Electronics Co., Ltd.)
OEM MODEL
TPV MODEL
PCB NAME
Size
Custom
Rev
A
Key Component
11. HDMI + SW
Date
Thursday, March 28, 2013
Sheet
11 of 19

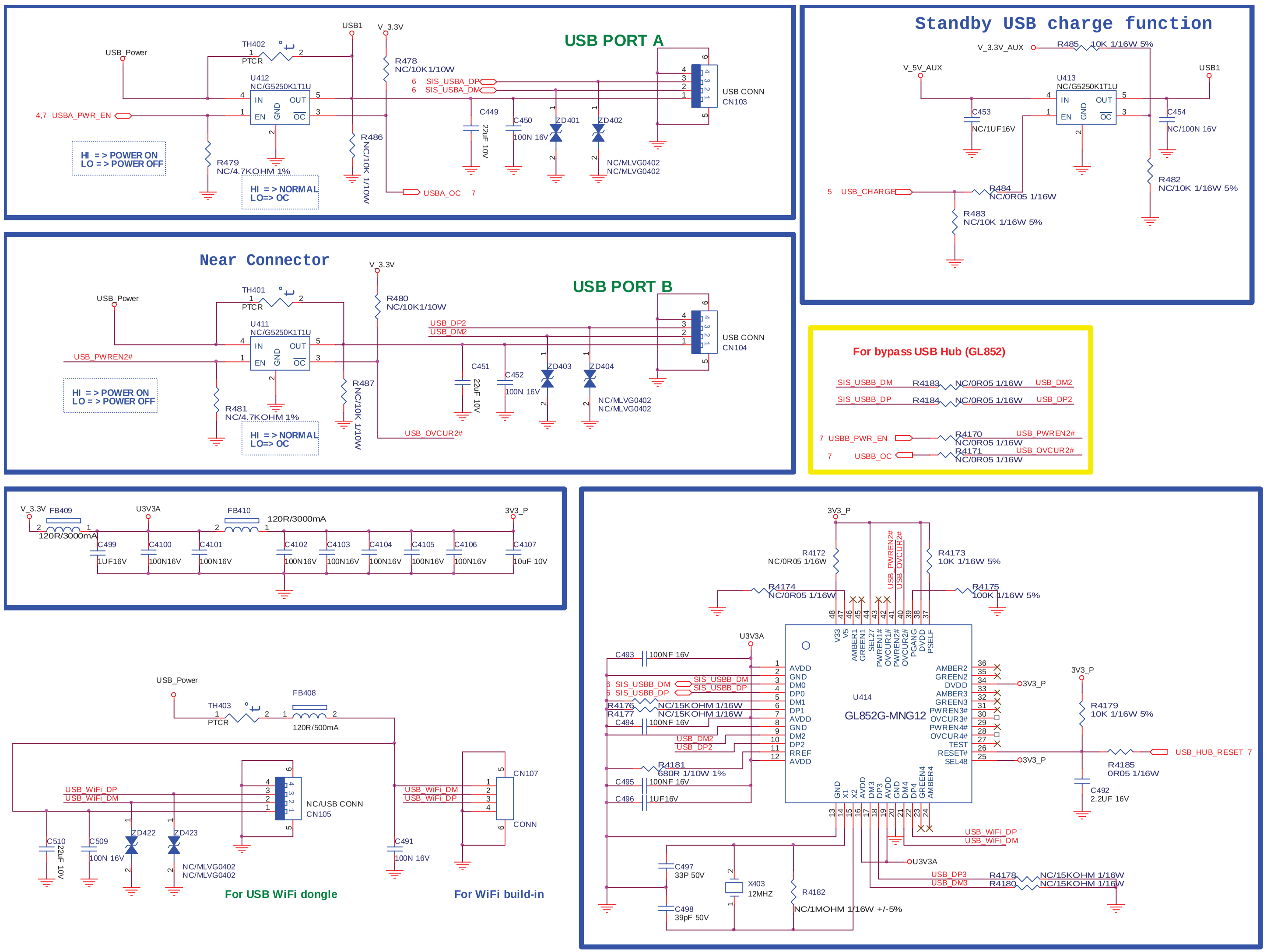

T P V (Top Victory Electronics Co., Ltd.)	OEM MODEL		Size	Custom
絬 隔 瓜 鋼 腹	TPV MODEL		Rev	A
Key Component: 12. USB	PCB NAME		称 爹	<称爹>
Date: Thursday, March 28, 2013	Sheet	12 of 19		

C: 449~454
CN: 103~104
R: 478~487
U: 411~413
ZD: 401~404
TH: 401~402

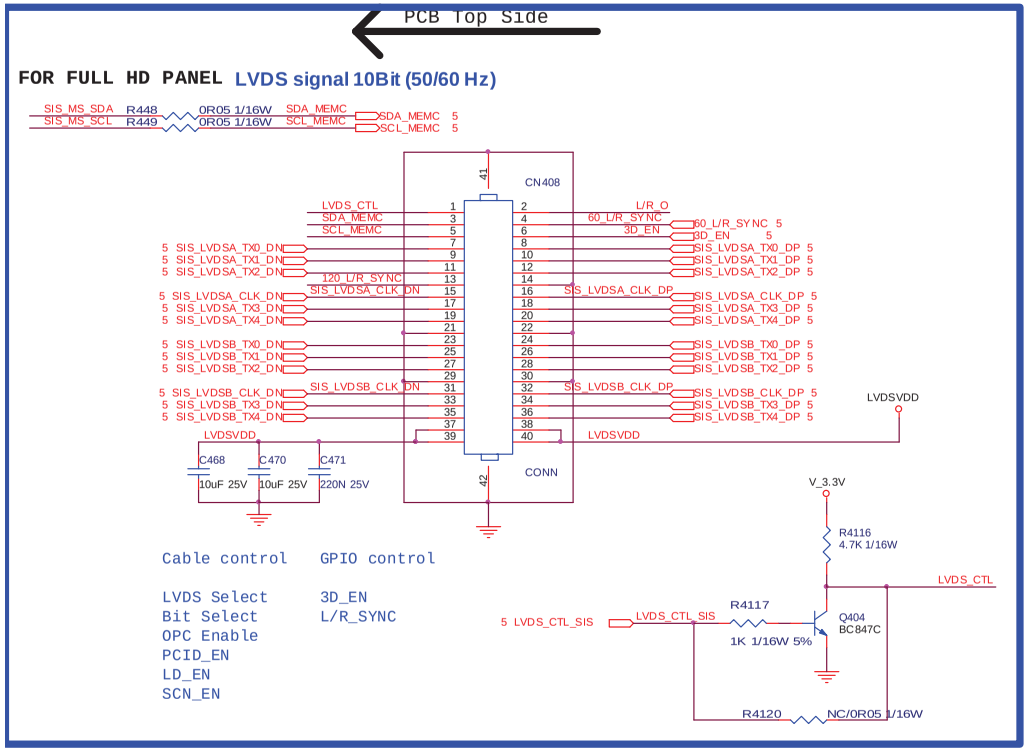

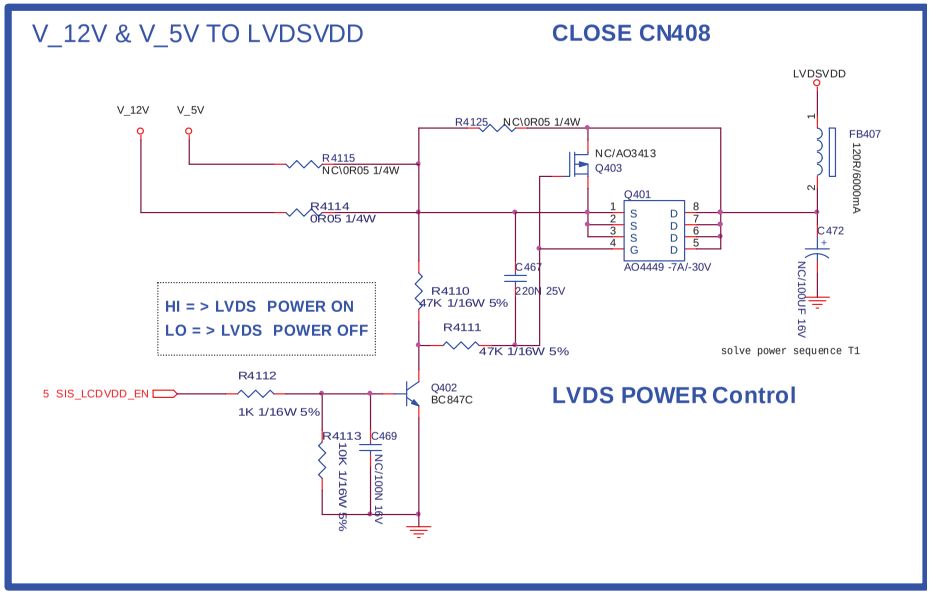

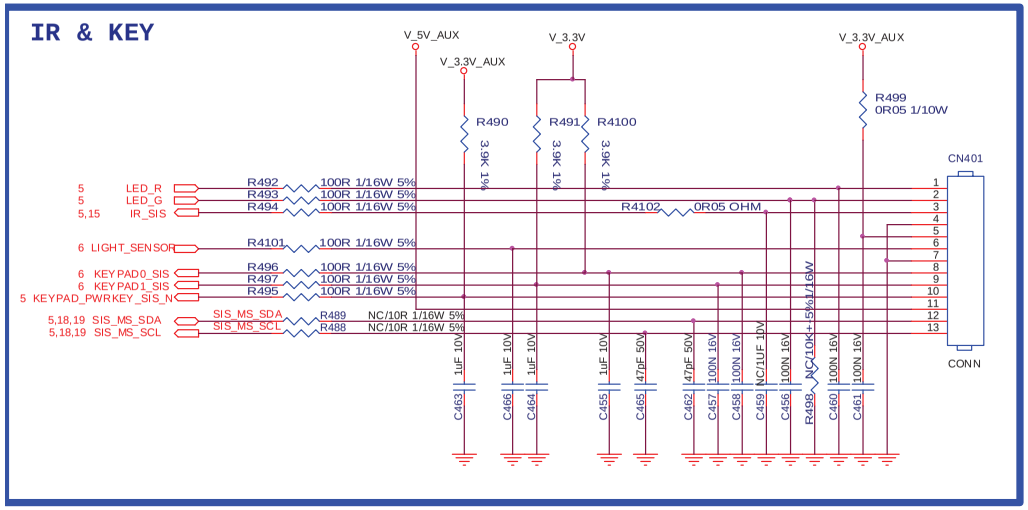

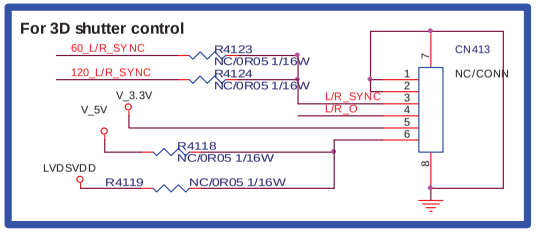

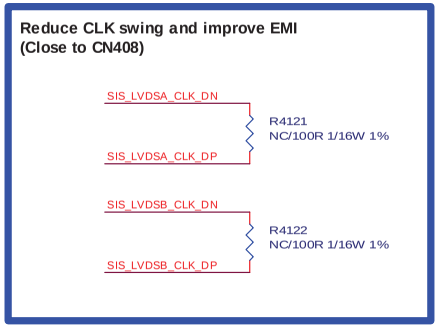

C: 455~472
CN: 401, 408, 413~414
R: 488~4125
RP: 408~413
Q: 401~404

TPV (Top Victory Electronics Co., Ltd.)		OEM MODEL		Size	Custom
結陽瓜鎖腹		TPV MODEL		Rev	A
KeyCompanent	13. LVDS+KEYP_INTERFACE	PCB NAME		称爹	<称爹>
Date	Thursday, March 28, 2013	Sheet	13 of 19		

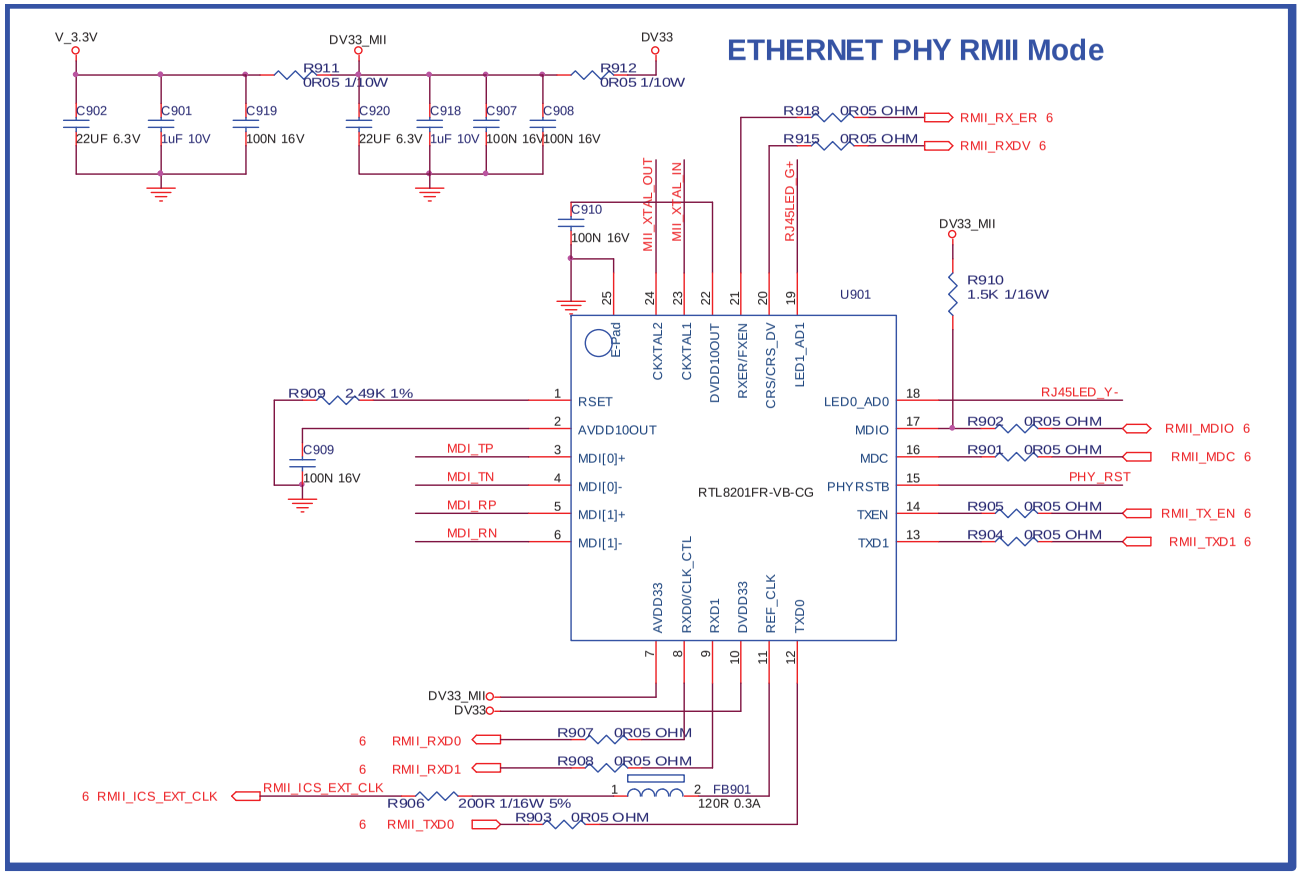

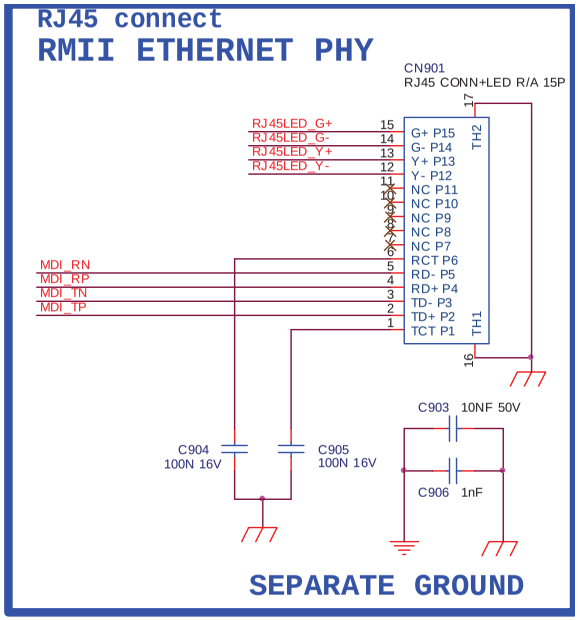

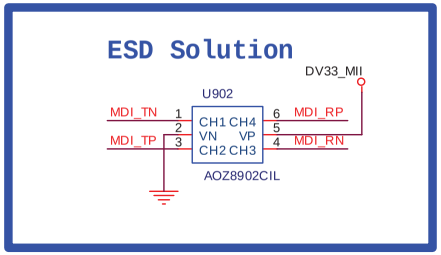

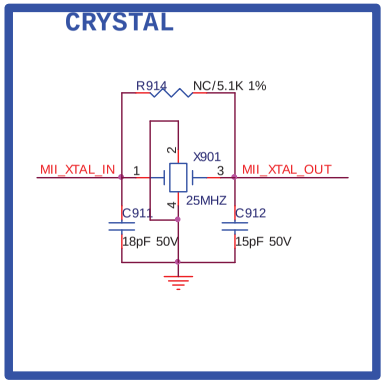

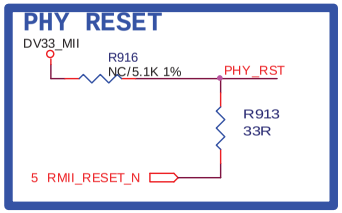

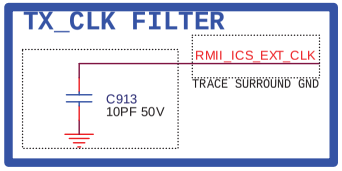

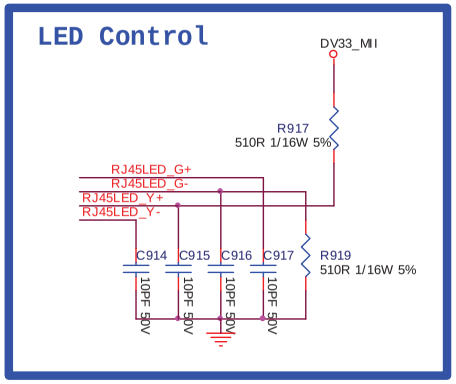

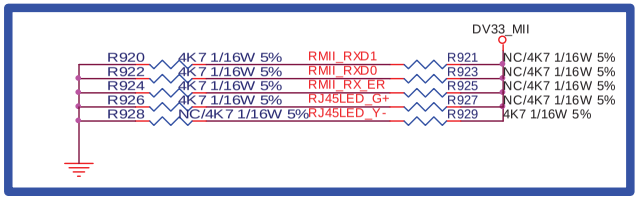

C: 901~920
CN: 901
R: 901~929
U: 901~902
X: 901

TPV (Top Victory Electronics Co., Ltd.)		OEM MODEL		Size	Custom
結隔瓜鋼腹		TPV MODEL		Rev	A
Key Component	14. RMII_IP101A_PHY_RJ45	PCB NAME		称爹	<称爹>
Date	Thursday, March 28, 2013	Sheet	14 of 19		

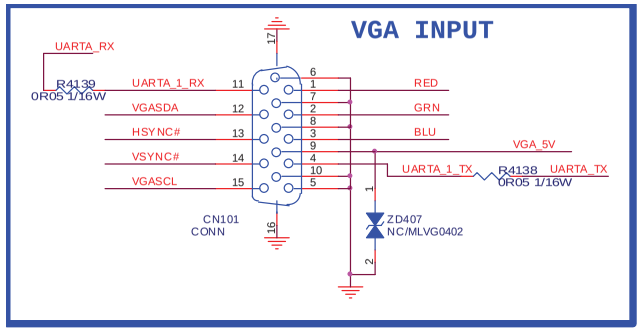

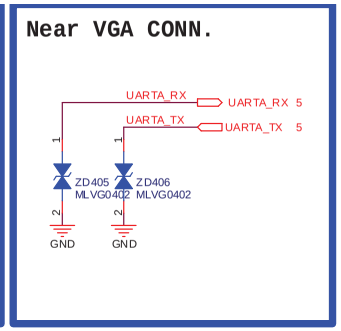

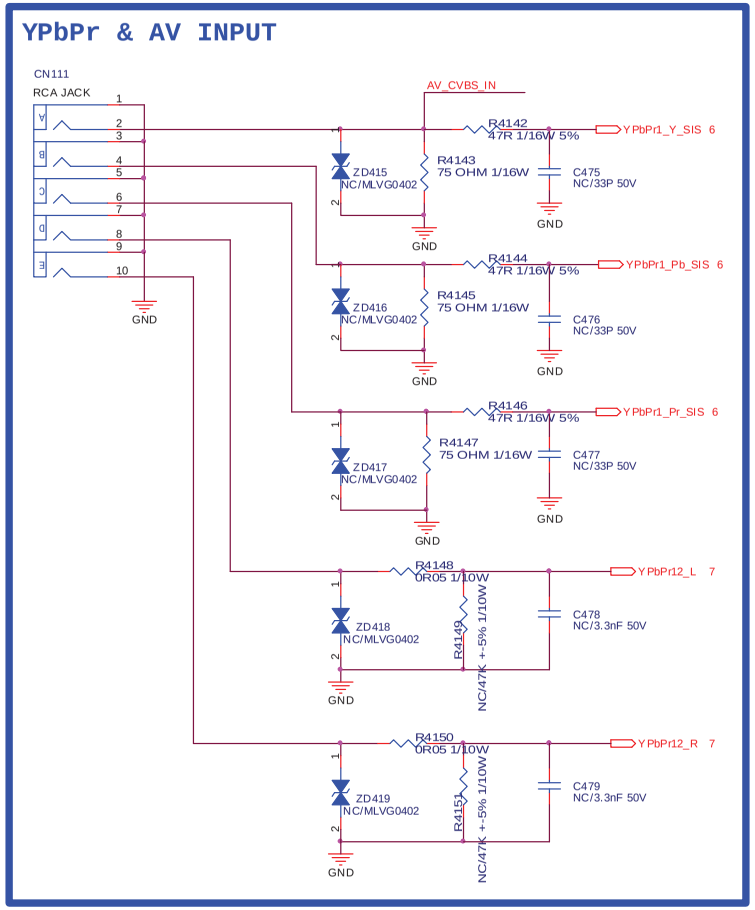

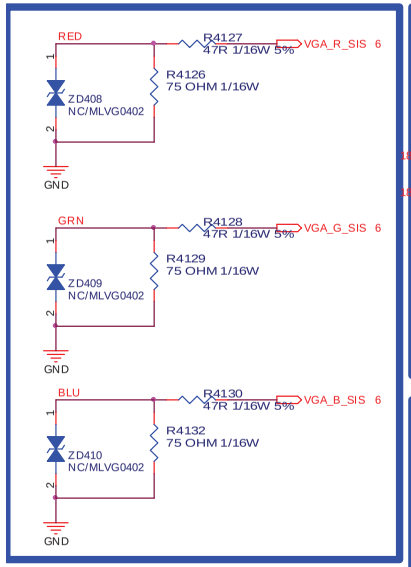

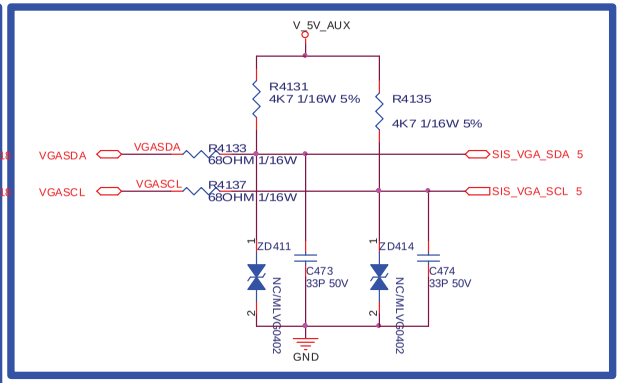

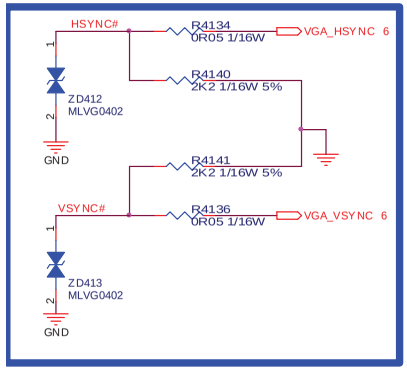

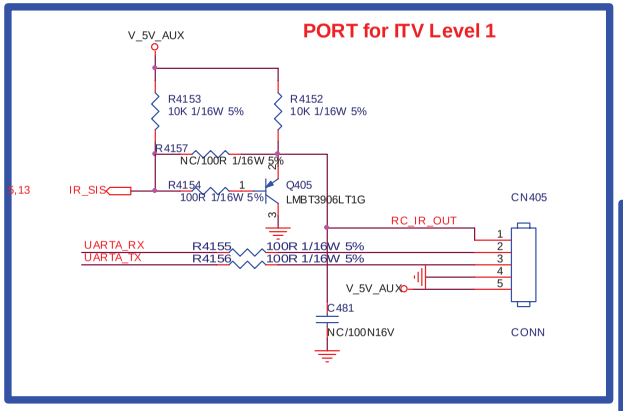

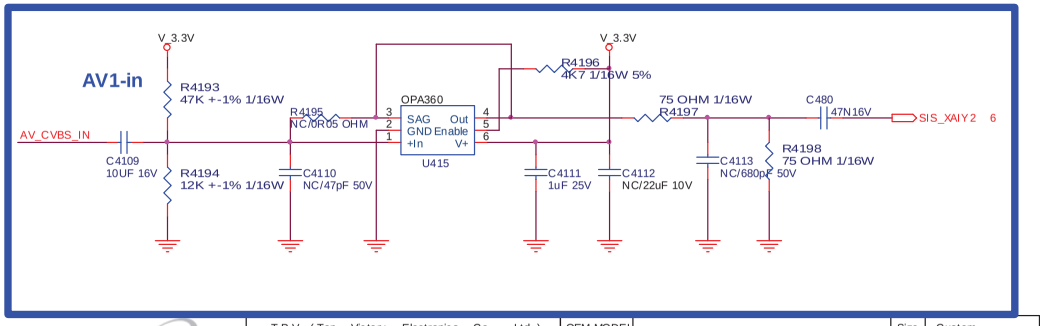

C: 473~481
CN: 101, 111, 405, 410
Q: 405
R: 4126~4157
ZD: 405~419

TPV	TPV (Top Victory Electronics Co., Ltd.)	OEM MODEL		Size	Custom
	紙隔瓜鋼腹	TPV MODEL		Rev	A
	Key Component 15 YPBPR / VGA / ITV_L1	PCB NAME		称爹	<称爹>
	Date Thursday, March 28, 2013	Sheet	15 of 19		

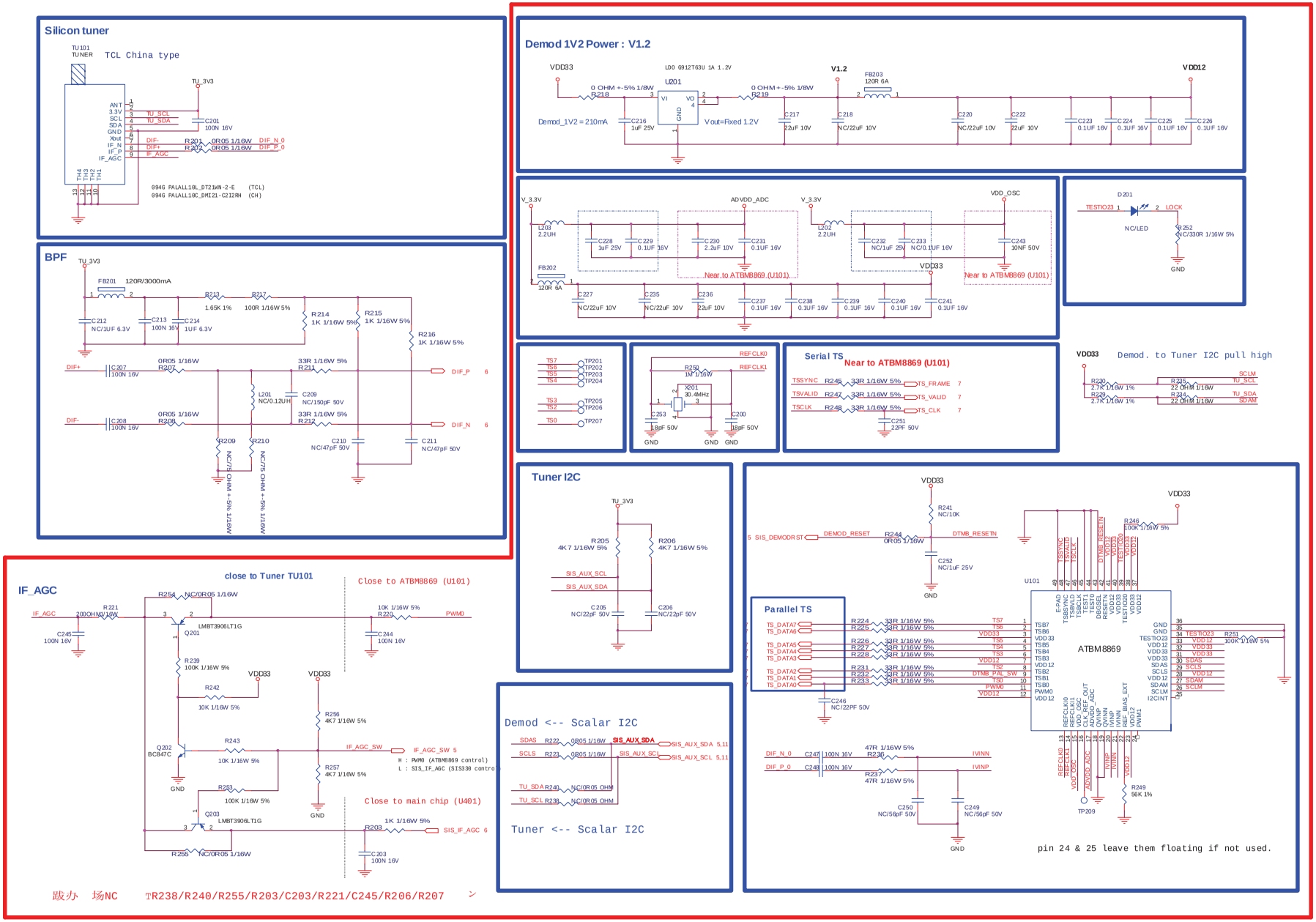

TPV (Top Victory Electronics Co., Ltd.)		OEM MODEL		Size	C
新陆瓜新股		TPV MODEL		Rev	A
Key Component	17. TUNER + ATBM8859	PCB NAME		称著	<称著>
Date	Thursday, March 28, 2013	Sheet	17 of 19		

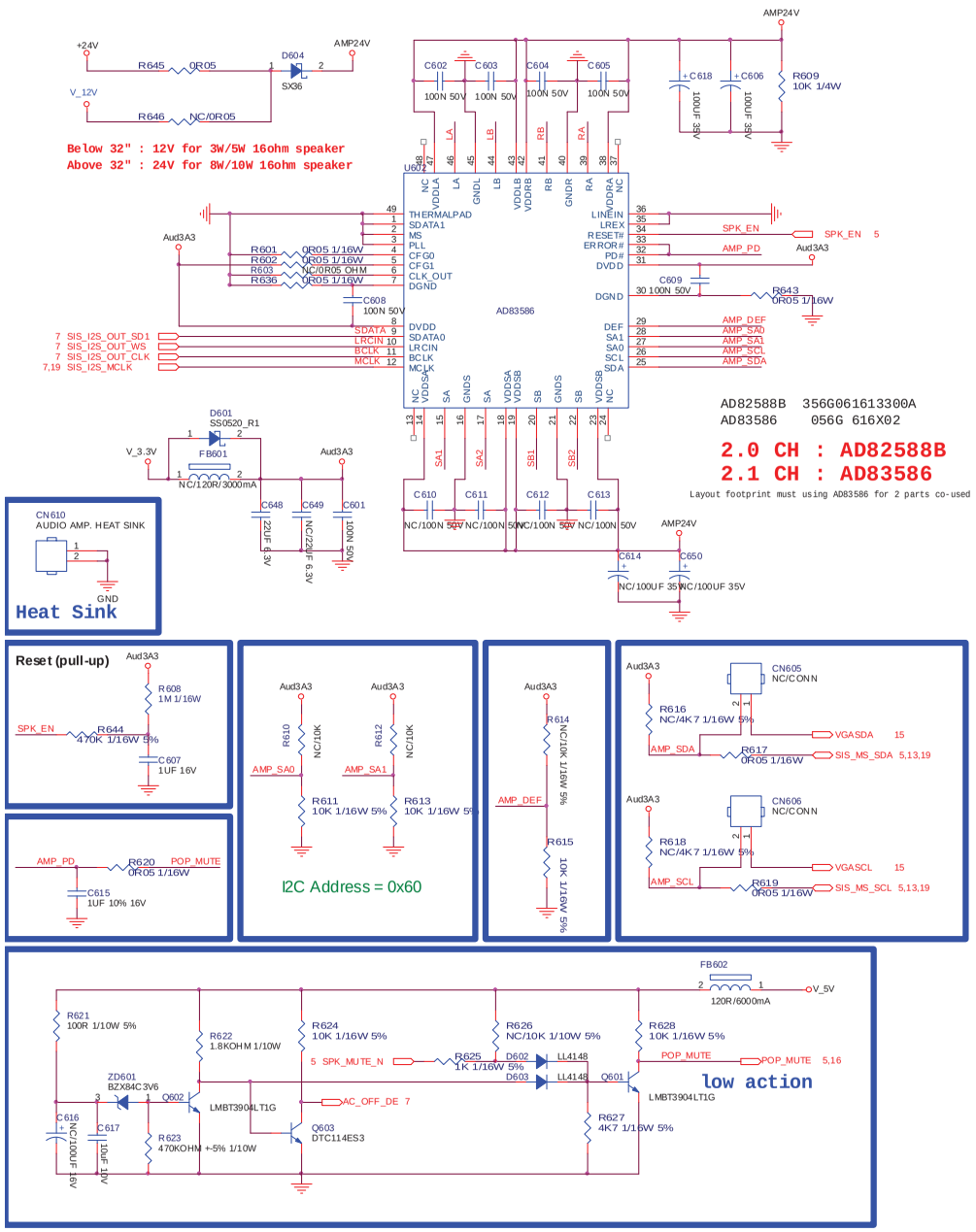

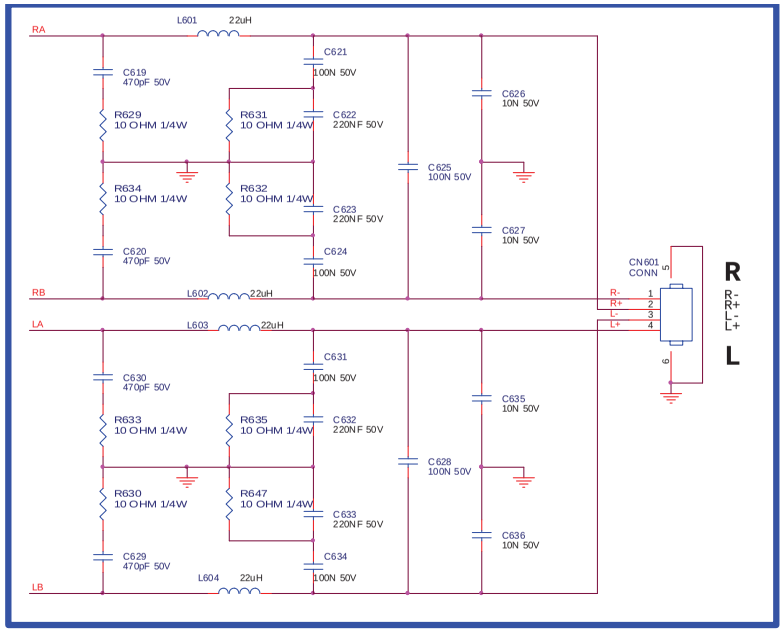

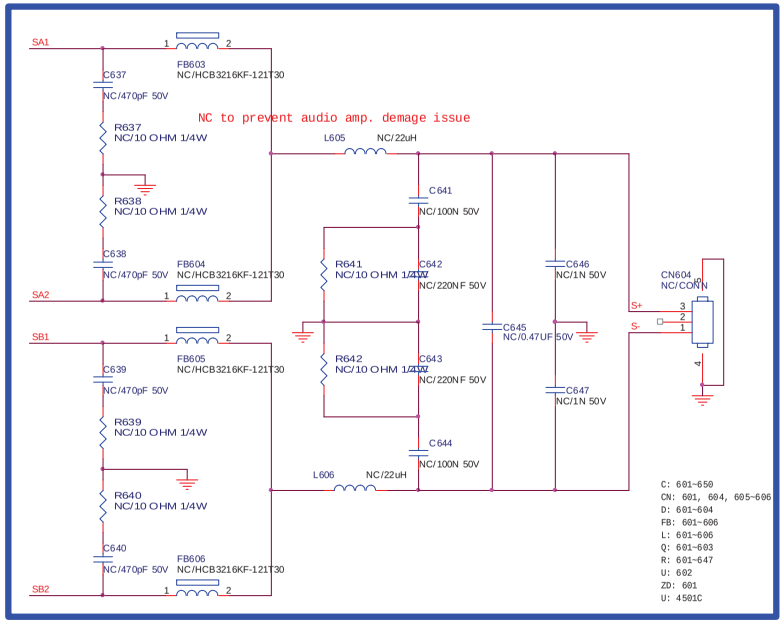

TPV (Top Victory Electronics Co., Ltd.)		OEM MODEL		Size	Custom
盛翰瑞腹		TPV MODEL		Rev	A
Key Component	18. I2S Audio AMP.	PCB NAME		称爹	<称爹>
Date	Thursday, March 28, 2013	Sheet	18 of 19		

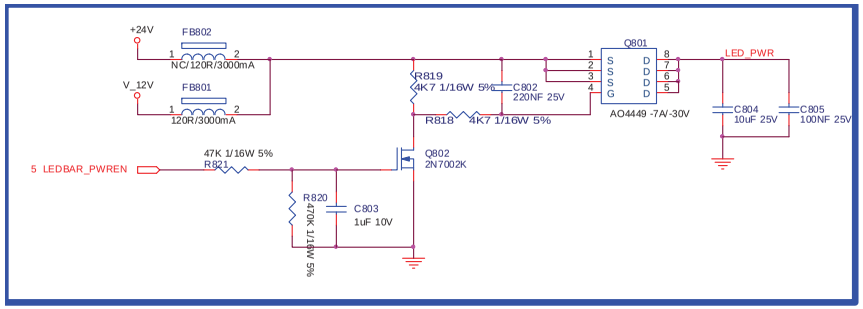

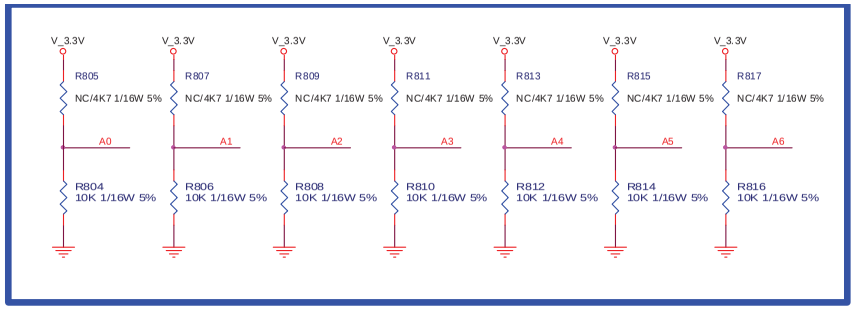

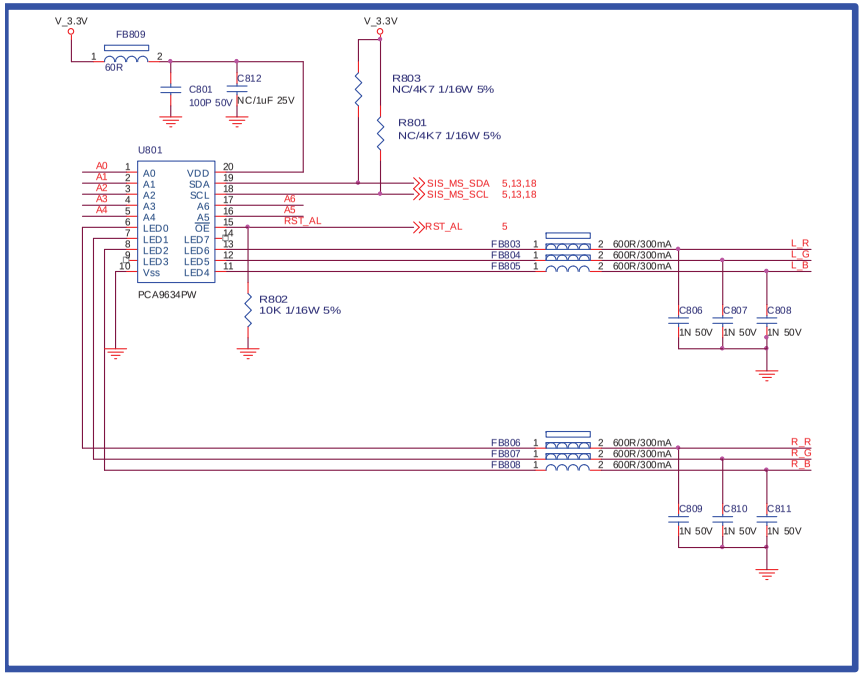

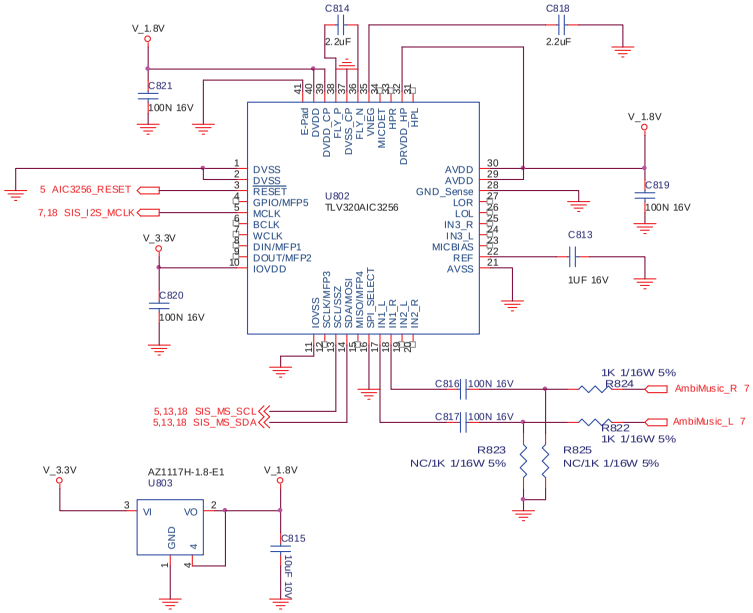

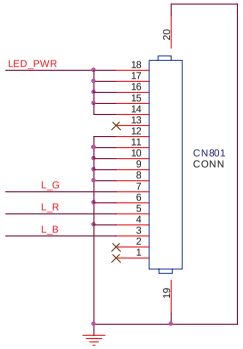

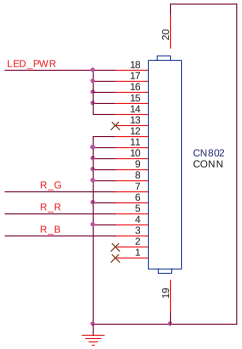

C: 801~821
CN: 801~802
FB: 801~802
Q: 801~802
R: 801~825
U: 801~803

TPV (Top Victory Electronics Co., Ltd.)		OEM MODEL		Size	Custom
結構瓜組圖		TPV MODEL		Rev	A
Key Component	19. AmbiGlow & AmbMusic	PCB NAME		称爹	<称爹>
Date	Thursday, March 28, 2013	Sheet	19 of 19		

6.2 电源板

715G5856P02000002H （32 寸）

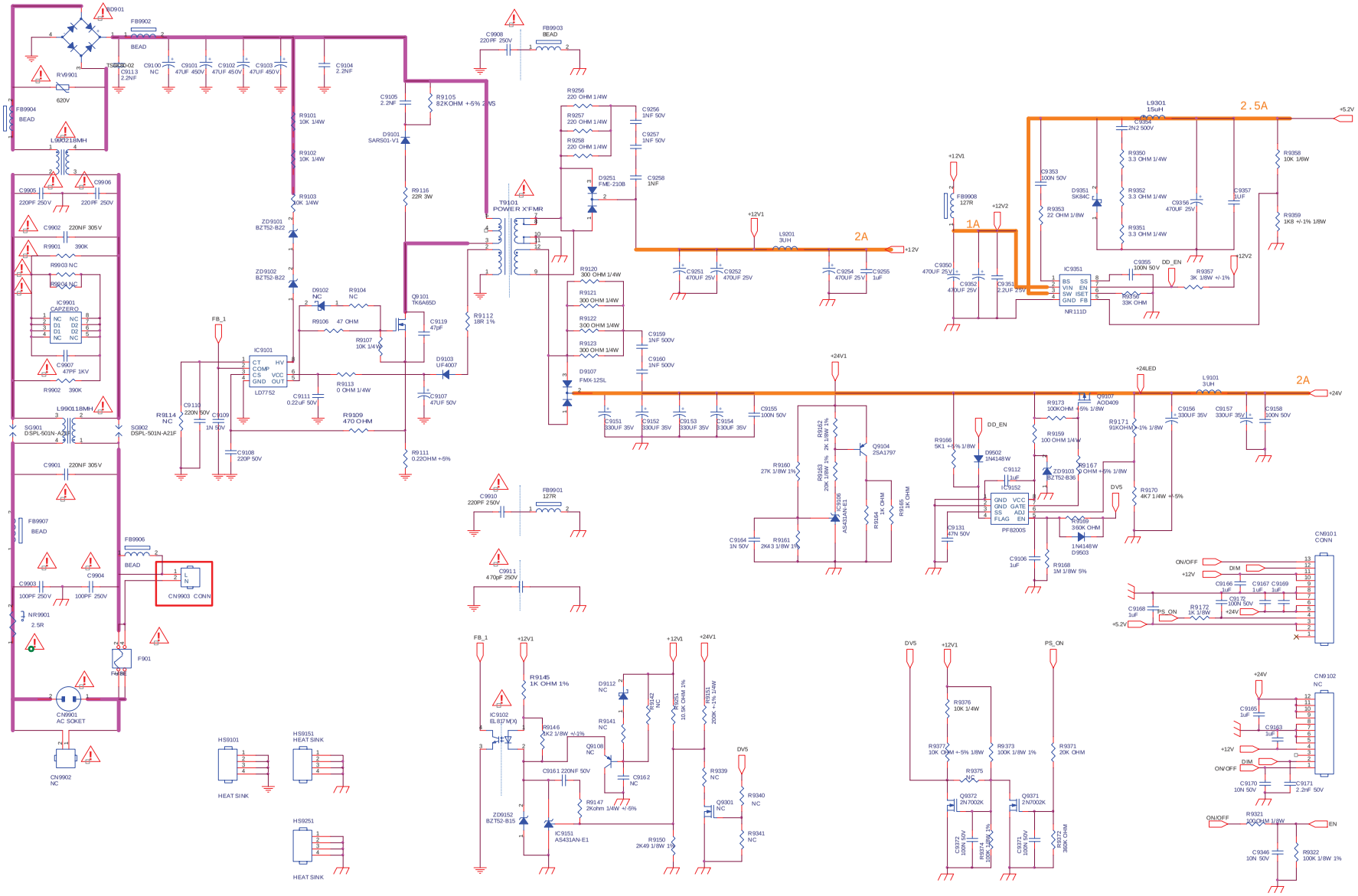

TPV	T P V （Top Victory Electronics Co ., Ltd. ）	OEM MODEL		Size	Custom
	品质及服务	TPV MODEL		Rev	
	Key Component 01.POWER	PCB NAME		标准	
	Date Sunday, February 17, 2013	Sheet 1 of 2			

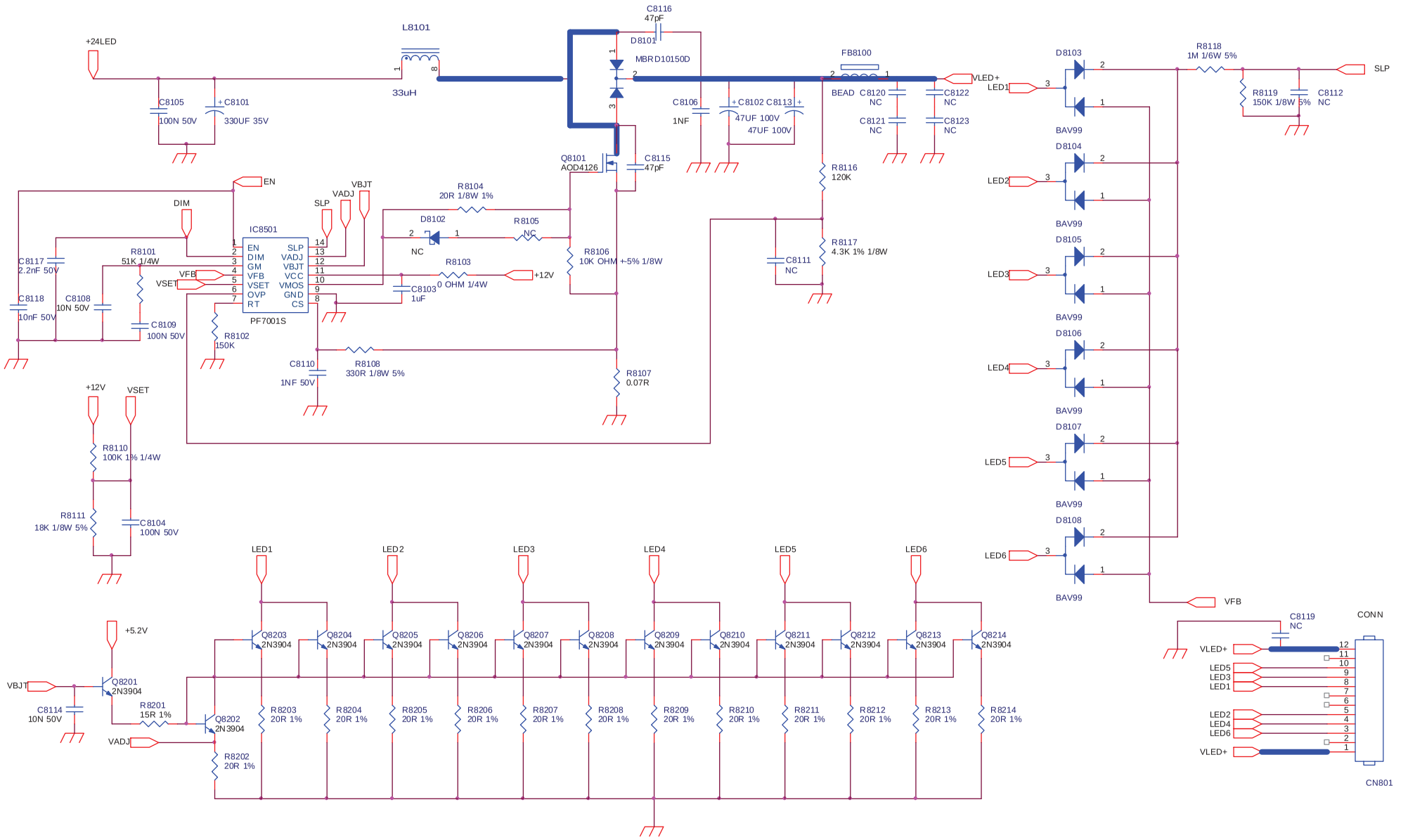

TPV (Top Victory Electronics Co., Ltd.)		OEM MODEL		Size	B
結隔瓜網腹	NEW	TPV MODEL		Rev	
Key Component	02.LED DRIVER	PCB NAME		称爹	
Date	Wednesday, January 02, 2013	Sheet	2 of 2		

715G5778P02000002S （46 寸）

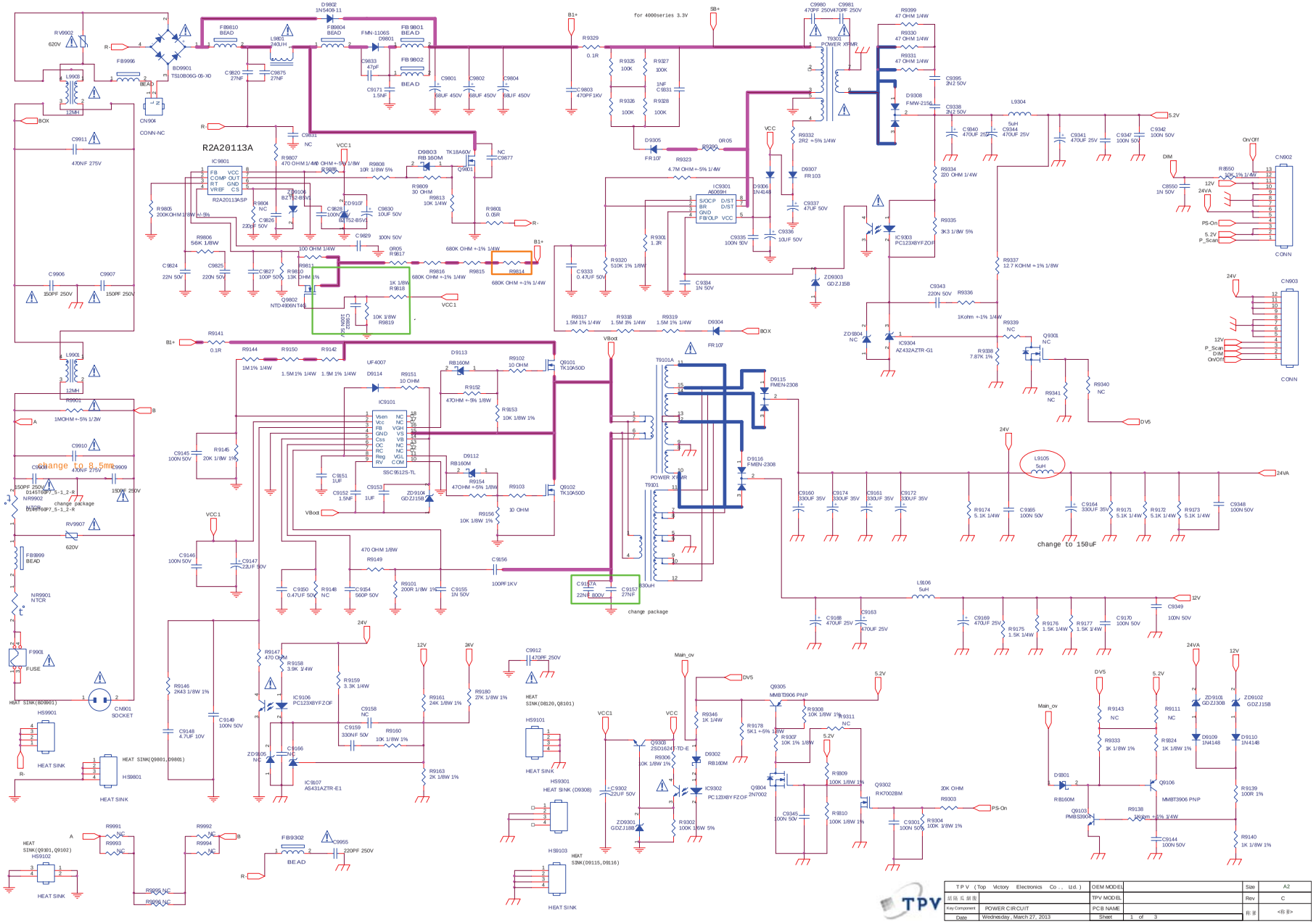

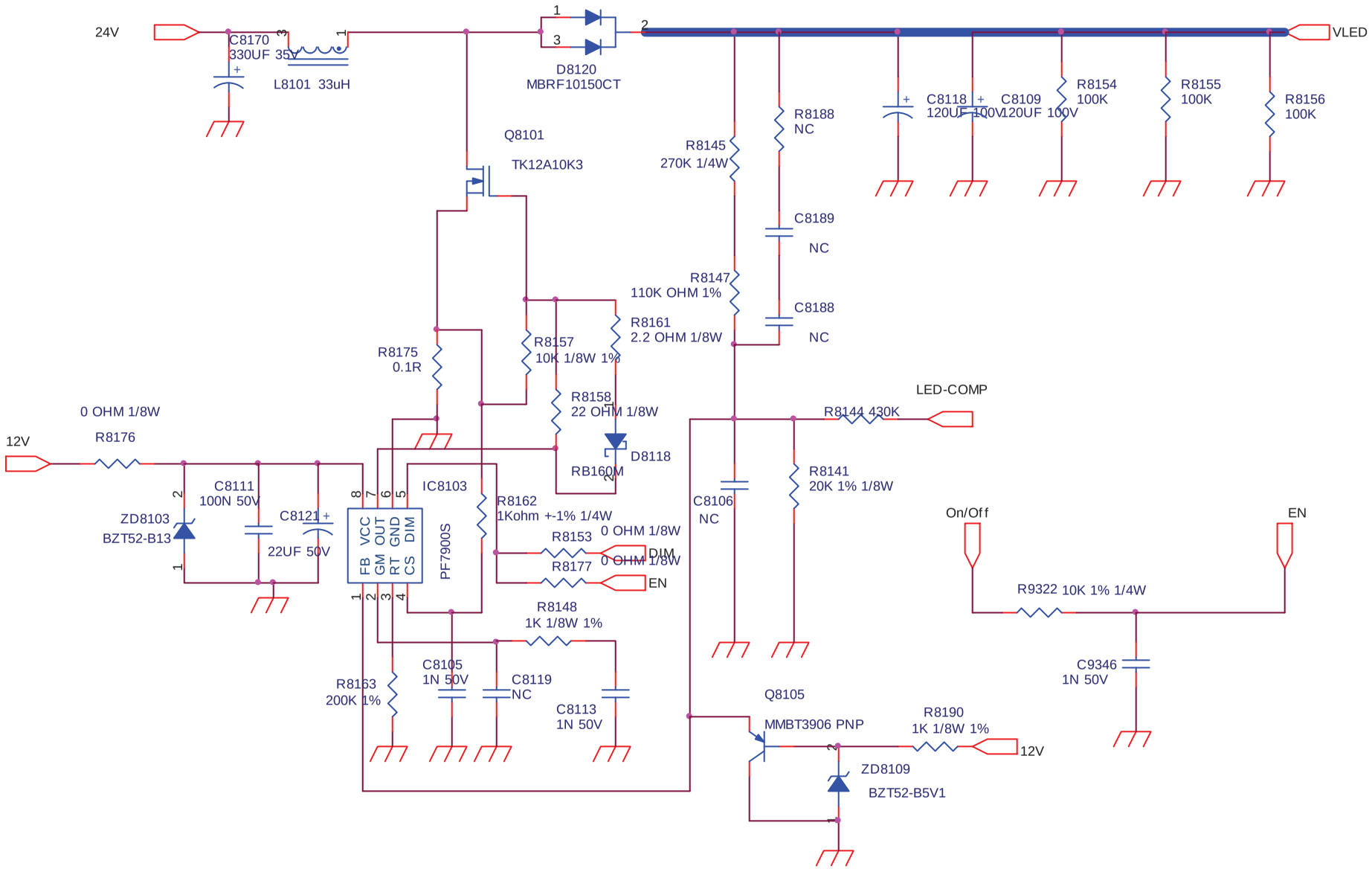

T P V (Top Victory Electronics Co., Ltd.)		OEM MODEL		Size	A
紙 隔 瓜 網 腹		TPV MODEL		Rev	C
Key Component	24V to VLED (DC/DC)	PCB NAME		称 爹	<称爹>
Date	Monday, November 19, 2012	Sheet	2 of 3		

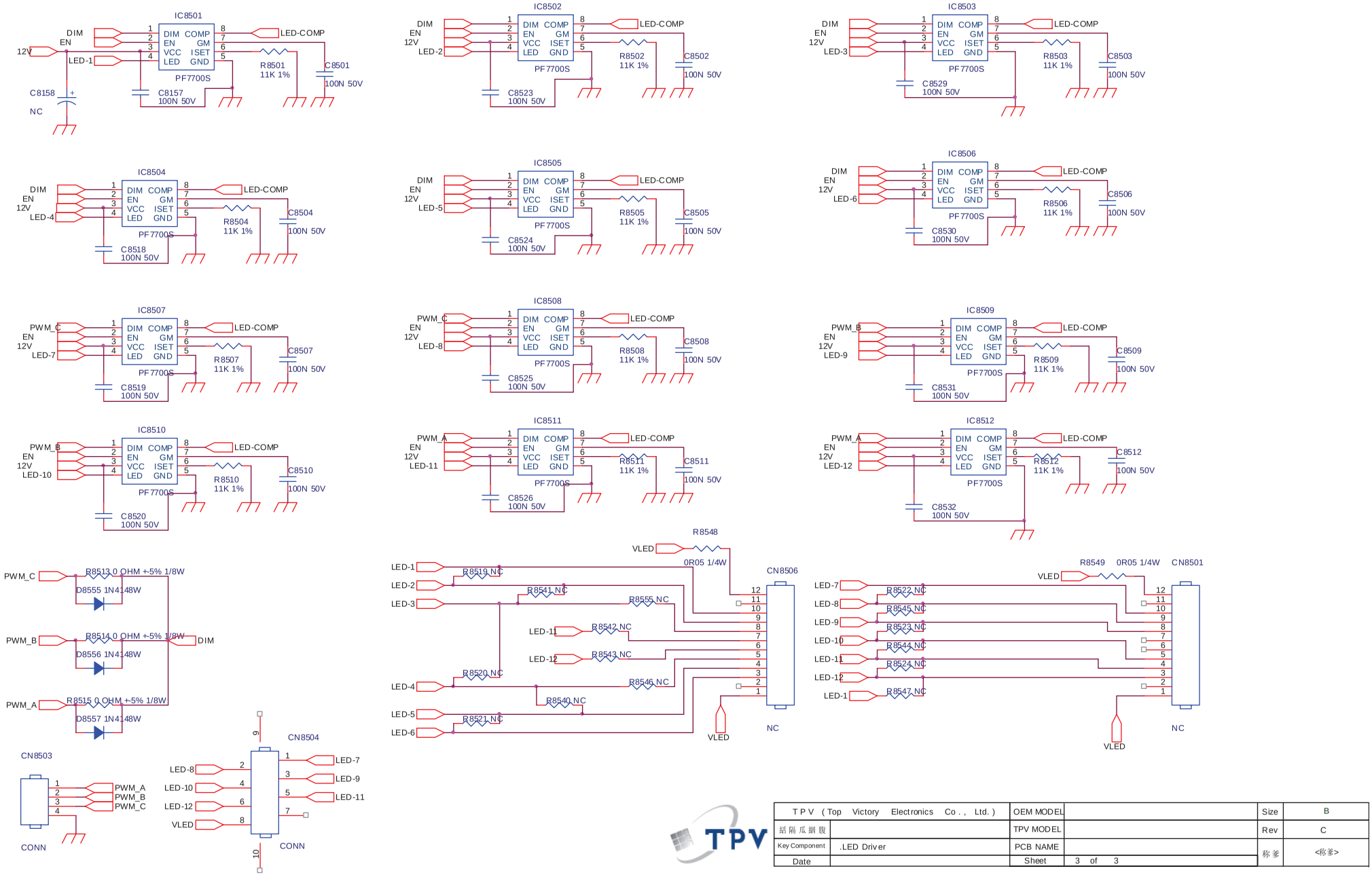

TPV (Top Victory Electronics Co., Ltd.)		OEM MODEL		Size	B
結隔瓜鋼腹		TPV MODEL		Rev	C
Key Component	.LED Driver	PCB NAME		称爹	<称爹>
Date		Sheet	3 of 3		

6.3 遥控板

715G5330R1A000004S

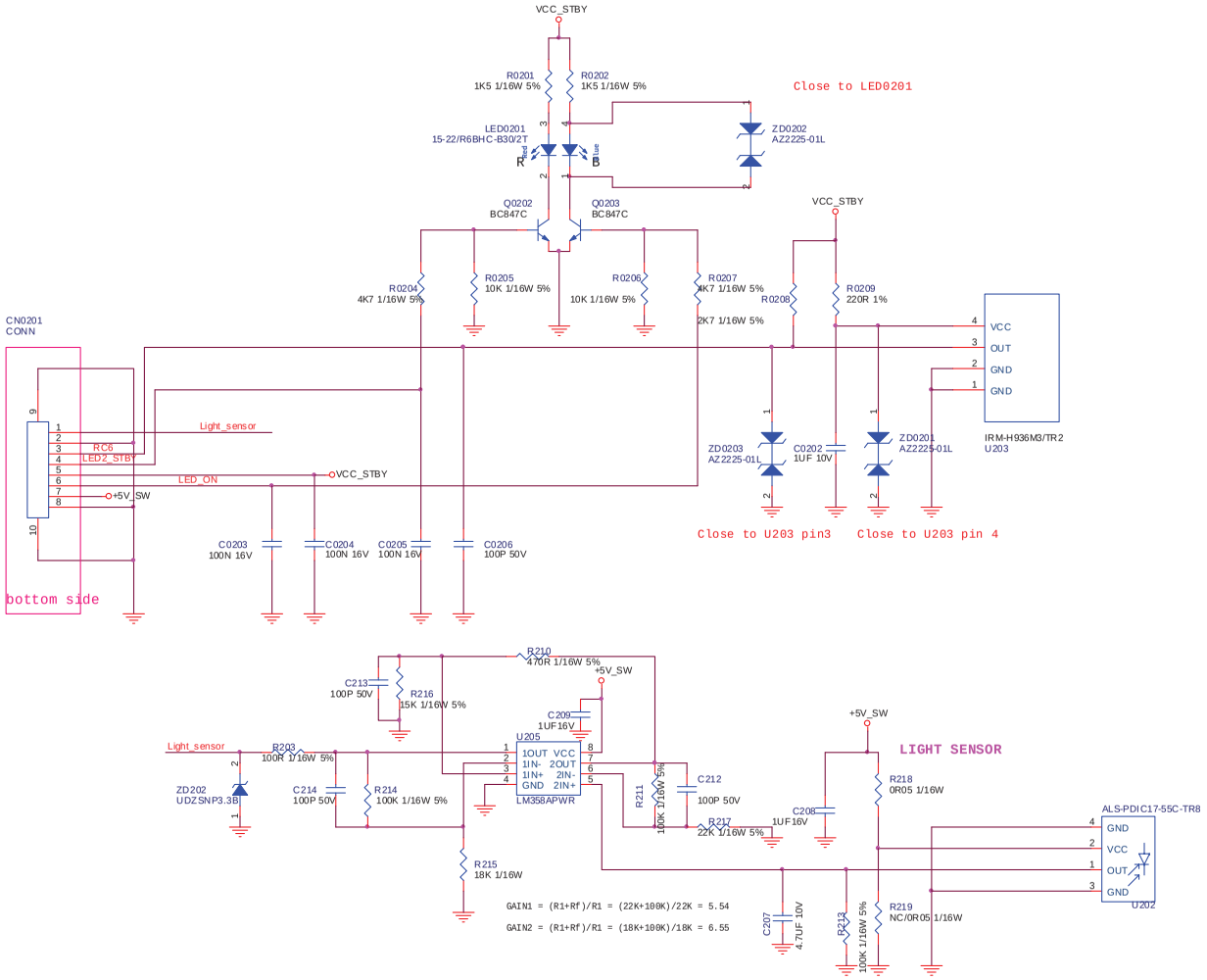

TPV (Top Victory Electronics Co., Ltd.)		OEM MODEL		Size	A3
适 陪 瓜 捌 腹		TPV MODEL		Rev	2
Key Component	02. IR BOARD	PCB NAME		称 爹	<称爹>
Date	Thursday, November 08, 2012	Sheet	2 of 2		

6.4 按键板

715G5542K01000004S

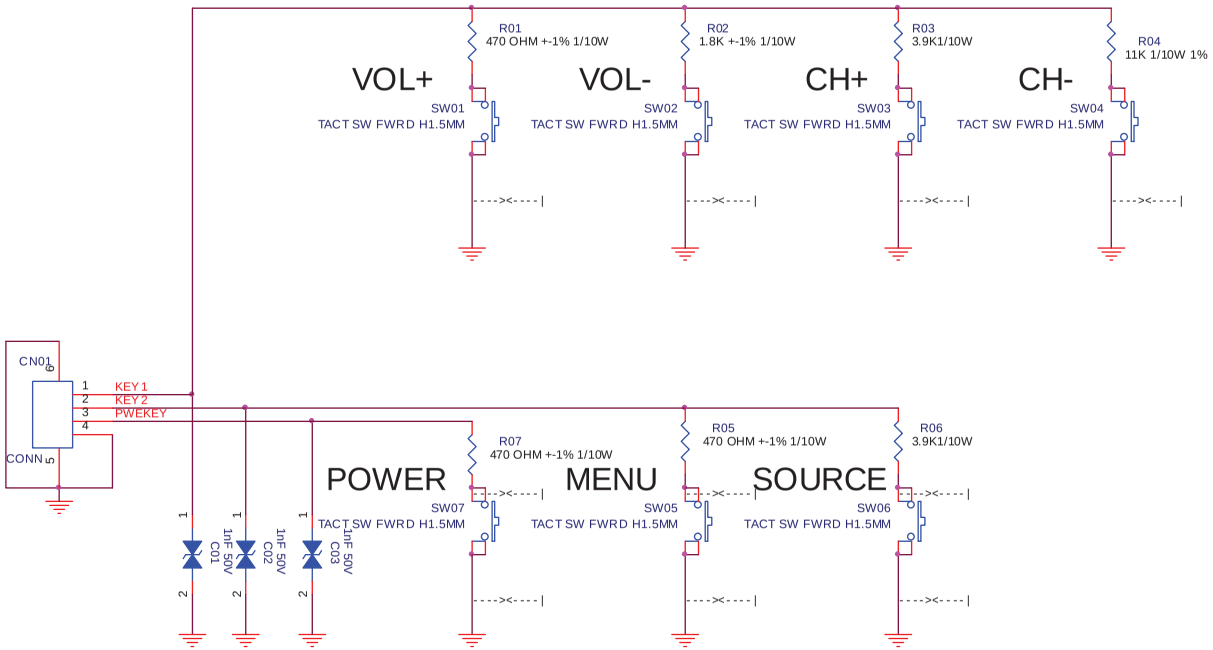

Key Function	Volt.	Range	
POWER	0.35V	0 to 0.66V	
VOL+	0.35V	0 to 0.66V	
VOL-	1.04V	0.66 to 1.32V	
CH+	1.7V	1.32 to 1.98V	
CH-	2.44V	1.98 to 2.64V	
MENU	0.35V	0 to 0.66V	
SOURCE	1.7V	1.32 to 1.98V	
NO funtion	3.3V		

TPV (Top Victory Electronics Co., Ltd.)		OEM MODEL		Size	B
冠陽瓜網腹		TPV MODEL		Rev	B
Key Component	02-Keypad	PCB NAME		称爹	<称爹>
Date	Wednesday, December 19, 2012	Sheet	2 of 2		

6.5 流光溢彩板

715G5866T0C000004K（32 寸）

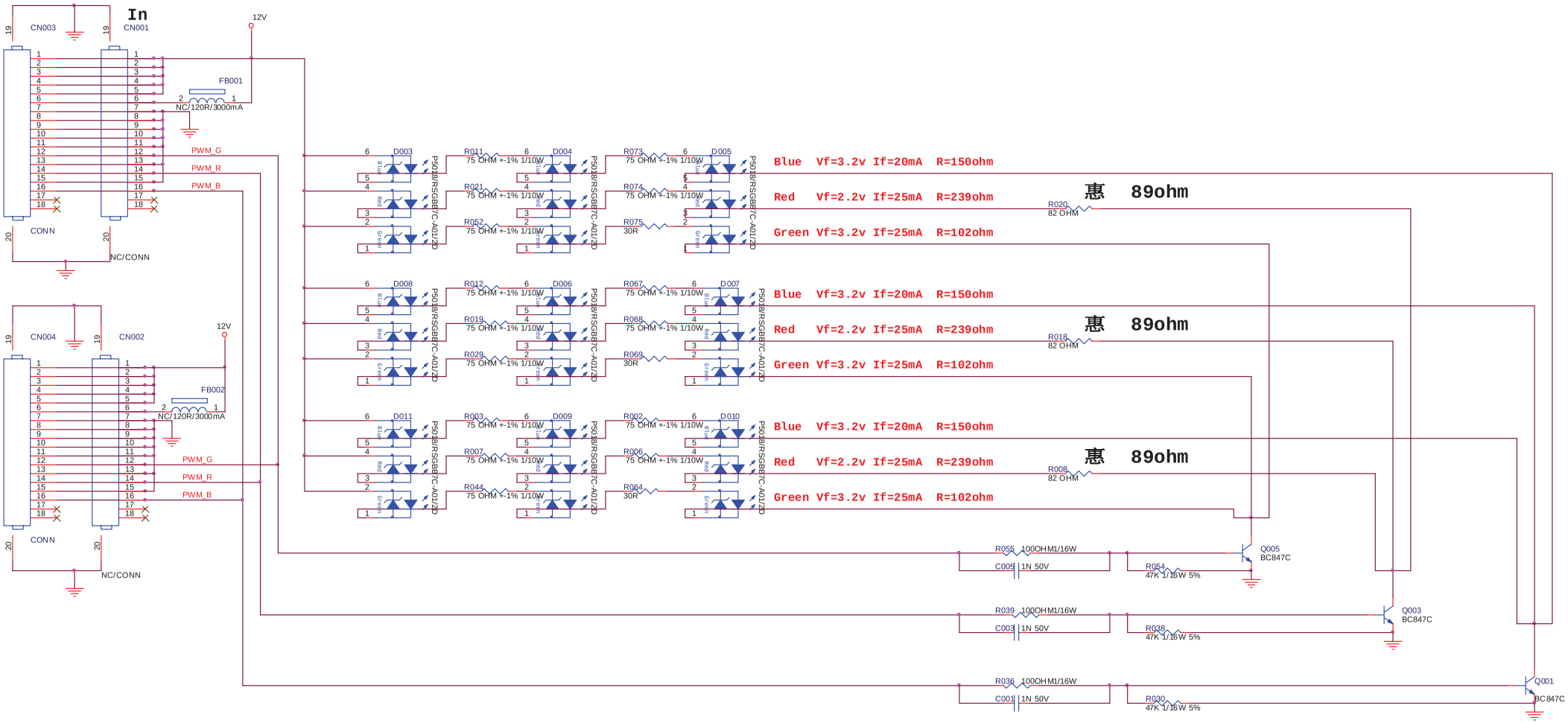

T.P.V (Top Victory Electronics Co., Ltd.)		OEM MODEL		Size	Custom
結 隔 瓜 鋼 腹		TPV MODEL		Rev	<RevCode>
Key Component	02. 60 inch 12LED	PCB NAME		称 爹	HW4
Date	Monday, October 08, 2012	Sheet	2 of 2		

715G6070T0A000004K（46 寸）

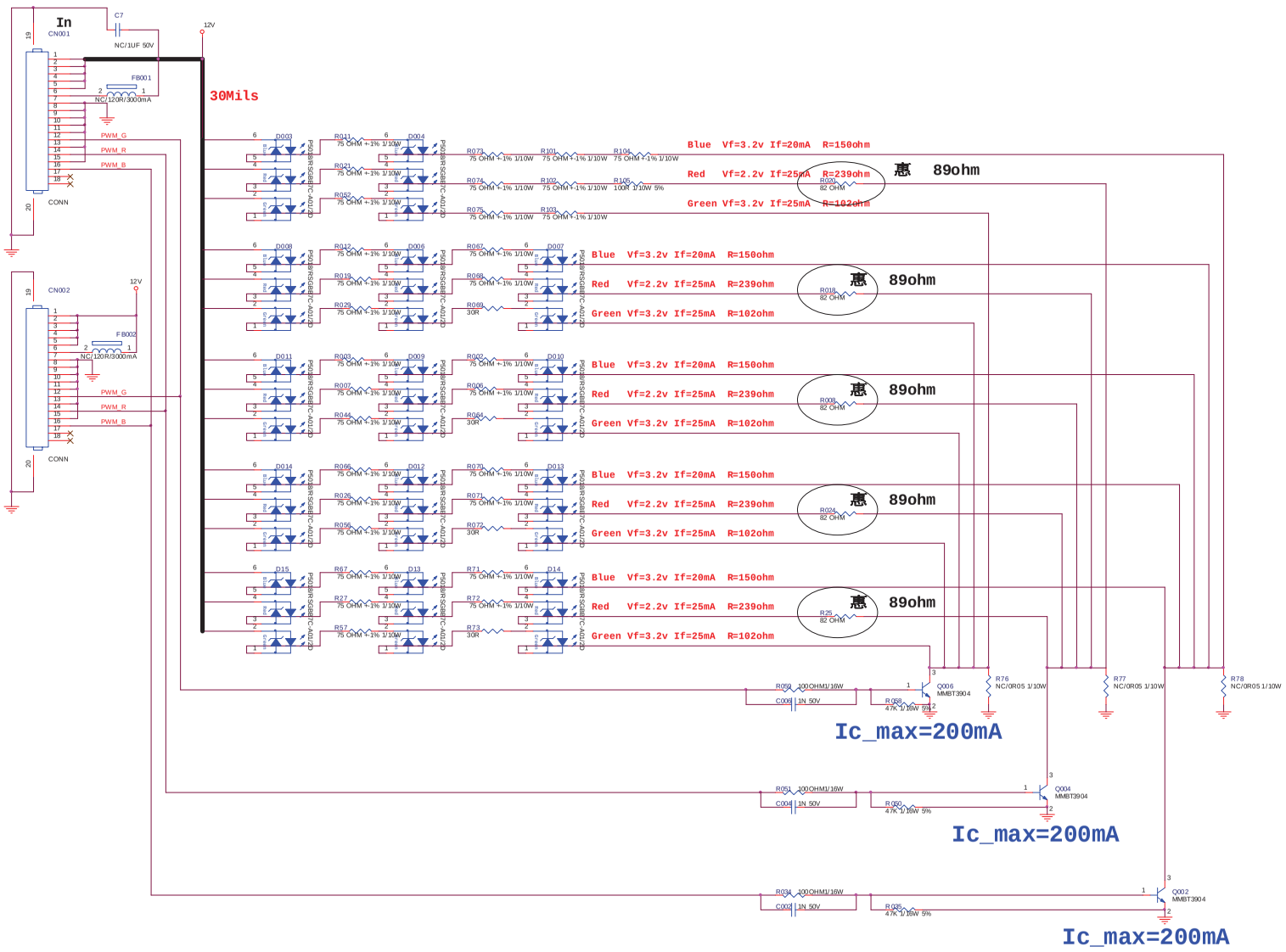

TPV (Top Victory Electronics Co., Ltd.)		OEM MODEL		Size	C
拓荣瑞电子股份有限公司		TPV MODEL		Rev	<RevCode>
Key Component	02. AMBITGLOW RGB- 14-LED	PCB NAME		检核	HW4
Date	Thursday, December 20, 2012	Sheet	2 of 2		

7. 软体及 EDID 烧录 SOP

7.1 软体烧录

7.1.1.USB 烧录步骤

（1）将软体 copy 到 USB 根目录，并改名为“upgrade.pkg”

（2）TV 处于 DC on 状态

（3）将 USB 插到 TV 上，然后 AC off

（4）AC ON，TV 自动更新软体

TV 自动更新软体时，会出现以下 OSD 提示：

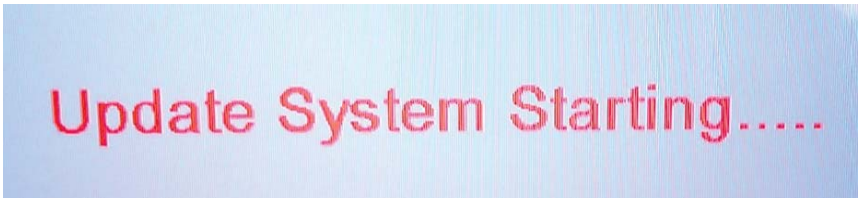

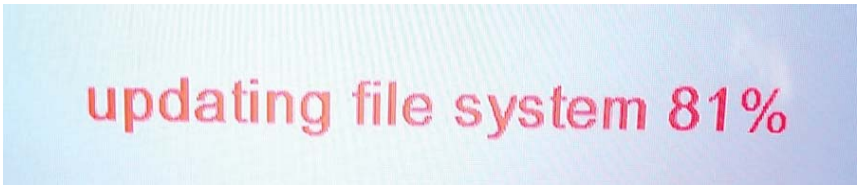

（5）TV 升级完软体后，会自动重启。

（6）进入 OSD check 软体版本

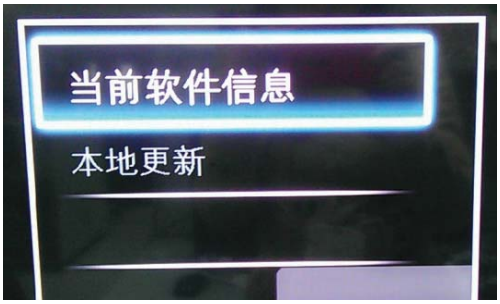

7.2 EDID 烧录

此机种 EDID 数据包含于 flash 软体中，无需进行单独的 EDID 烧录。

8. 故障处理流程

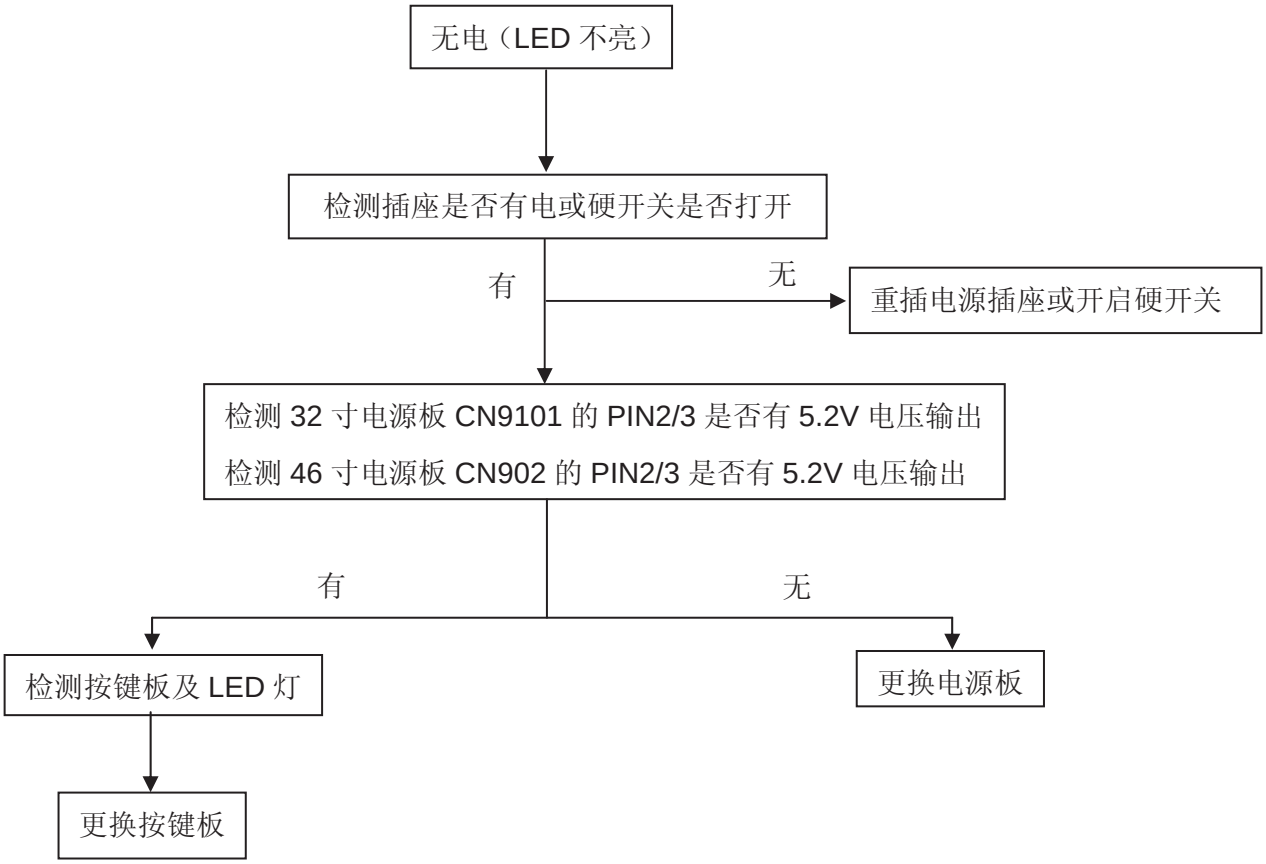
无电（LED 不亮）
检测插座是否有电或硬开关是否打开
有
无
重插电源插座或开启硬开关
检测 32 寸电源板 CN9101 的 PIN2/3 是否有 5.2V 电压输出
检测 46 寸电源板 CN902 的 PIN2/3 是否有 5.2V 电压输出
有
无
检测按键板及 LED 灯
更换电源板
更换按键板

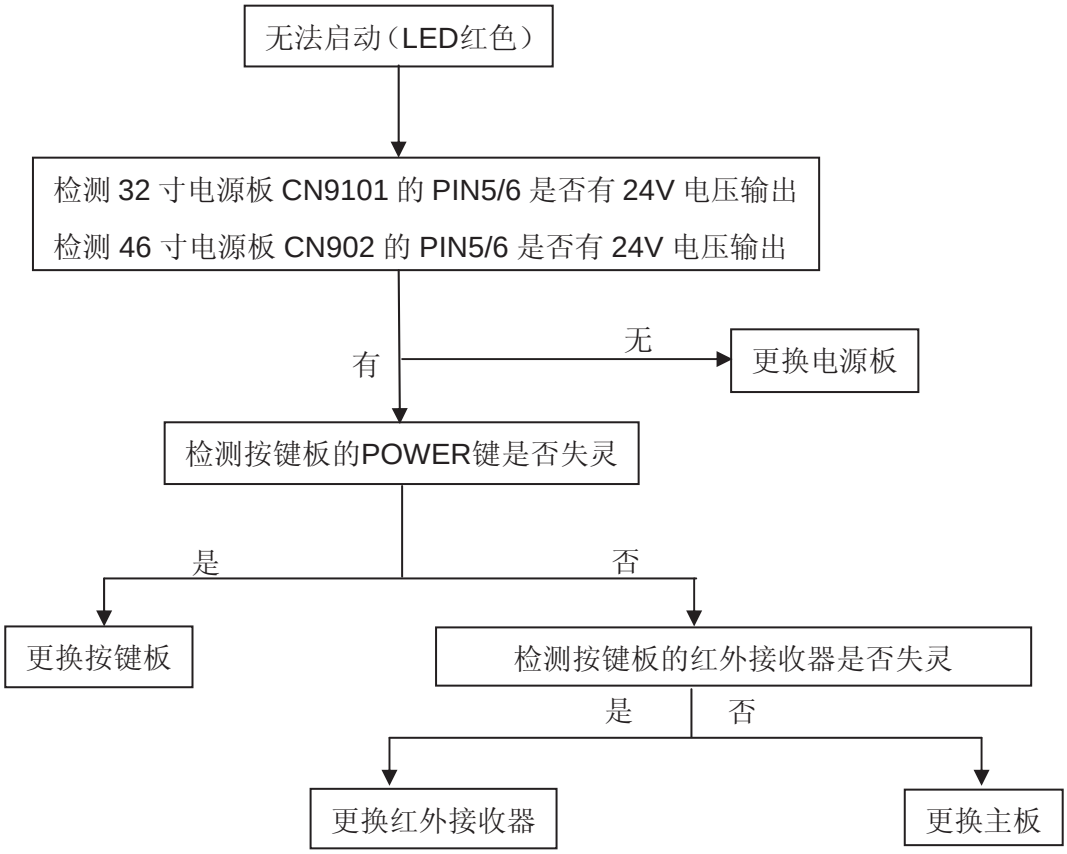
无法启动（LED红色）
检测 32 寸电源板 CN9101 的 PIN5/6 是否有 24V 电压输出
检测 46 寸电源板 CN902 的 PIN5/6 是否有 24V 电压输出
有
无
更换电源板
检测按键板的POWER键是否失灵
是
否
更换按键板
检测按键板的红外接收器是否失灵
是
否
更换红外接收器
更换主板

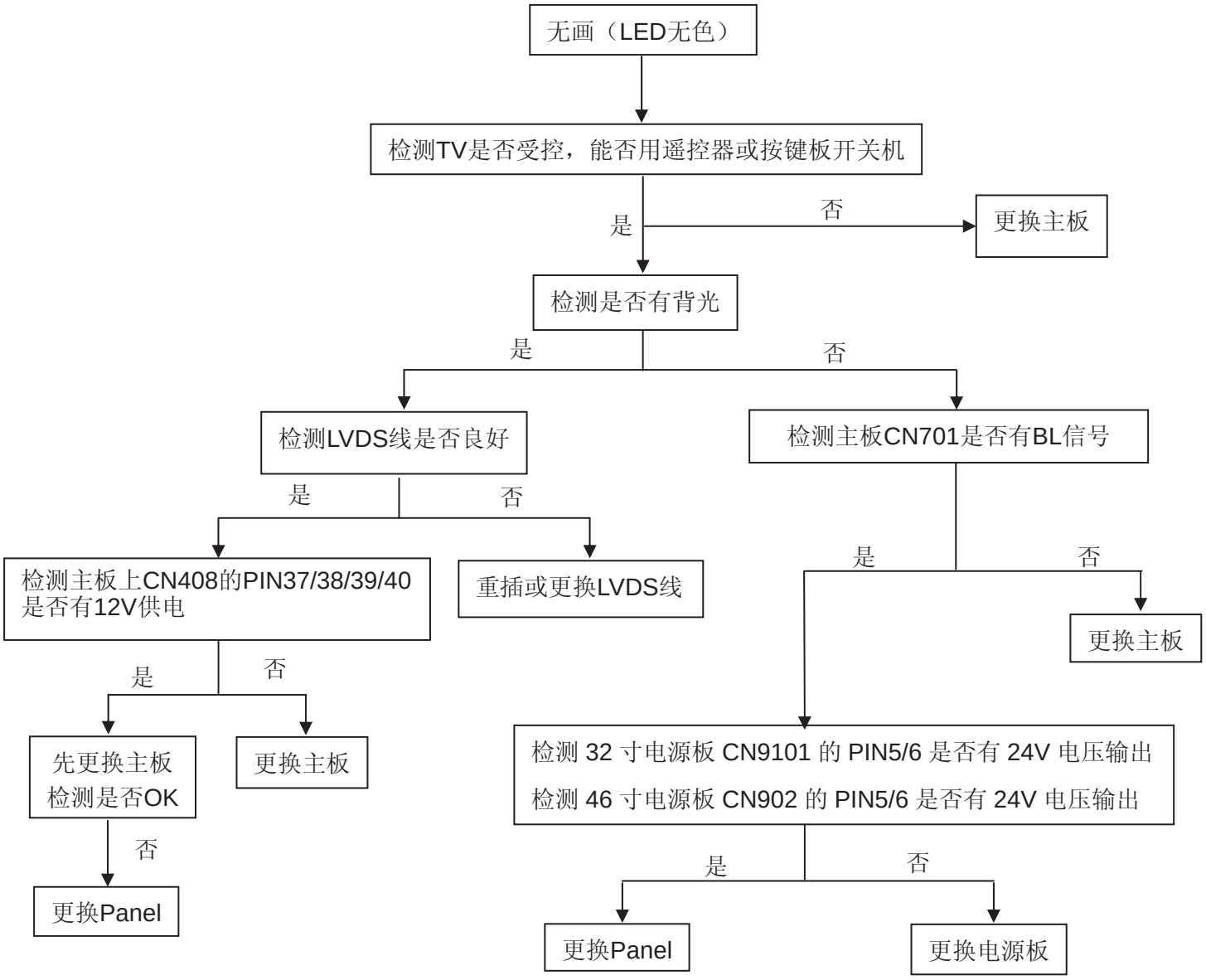
无画（LED无色）
检测TV是否受控，能否用遥控器或按键板开关机
是
否
更换主板
检测是否有背光
是
否
检测LVDS线是否良好
检测主板CN701是否有BL信号
是
否
检测主板上CN408的PIN37/38/39/40是否有12V供电
重插或更换LVDS线
是
否
更换主板
是
否
先更换主板检测是否OK
更换主板
否
更换Panel
检测 32 寸电源板 CN9101 的 PIN5/6 是否有 24V 电压输出
检测 46 寸电源板 CN902 的 PIN5/6 是否有 24V 电压输出
是
否
更换Panel
更换电源板

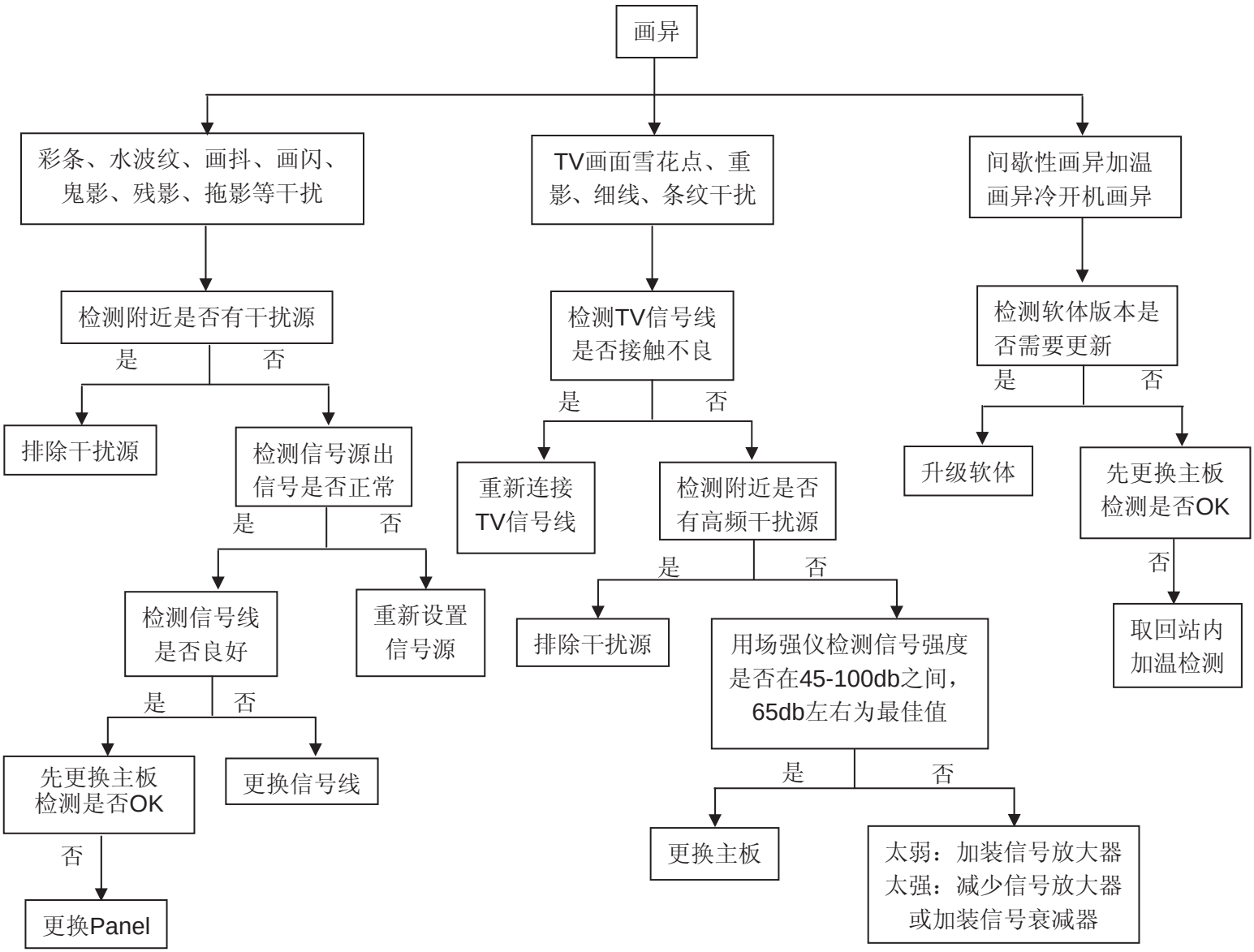
画异
彩条、水波纹、画抖、画闪、鬼影、残影、拖影等干扰
TV画面雪花点、重影、细线、条纹干扰
间歇性画异加温画异冷开机画异
检测附近是否有干扰源
是
否
排除干扰源
检测信号源出信号是否正常
是
否
检测信号线是否良好
是
否
先更换主板检测是否OK
否
更换Panel
更换信号线
重新设置信号源
检测TV信号线是否接触不良
是
否
重新连接TV信号线
检测附近是否有高频干扰源
是
否
排除干扰源
用场强仪检测信号强度是否在45-100db之间，65db左右为最佳值
是
否
更换主板
太弱：加装信号放大器
太强：减少信号放大器
或加装信号衰减器
检测软体版本是否需要更新
是
否
升级软体
先更换主板检测是否OK
否
取回站内加温检测

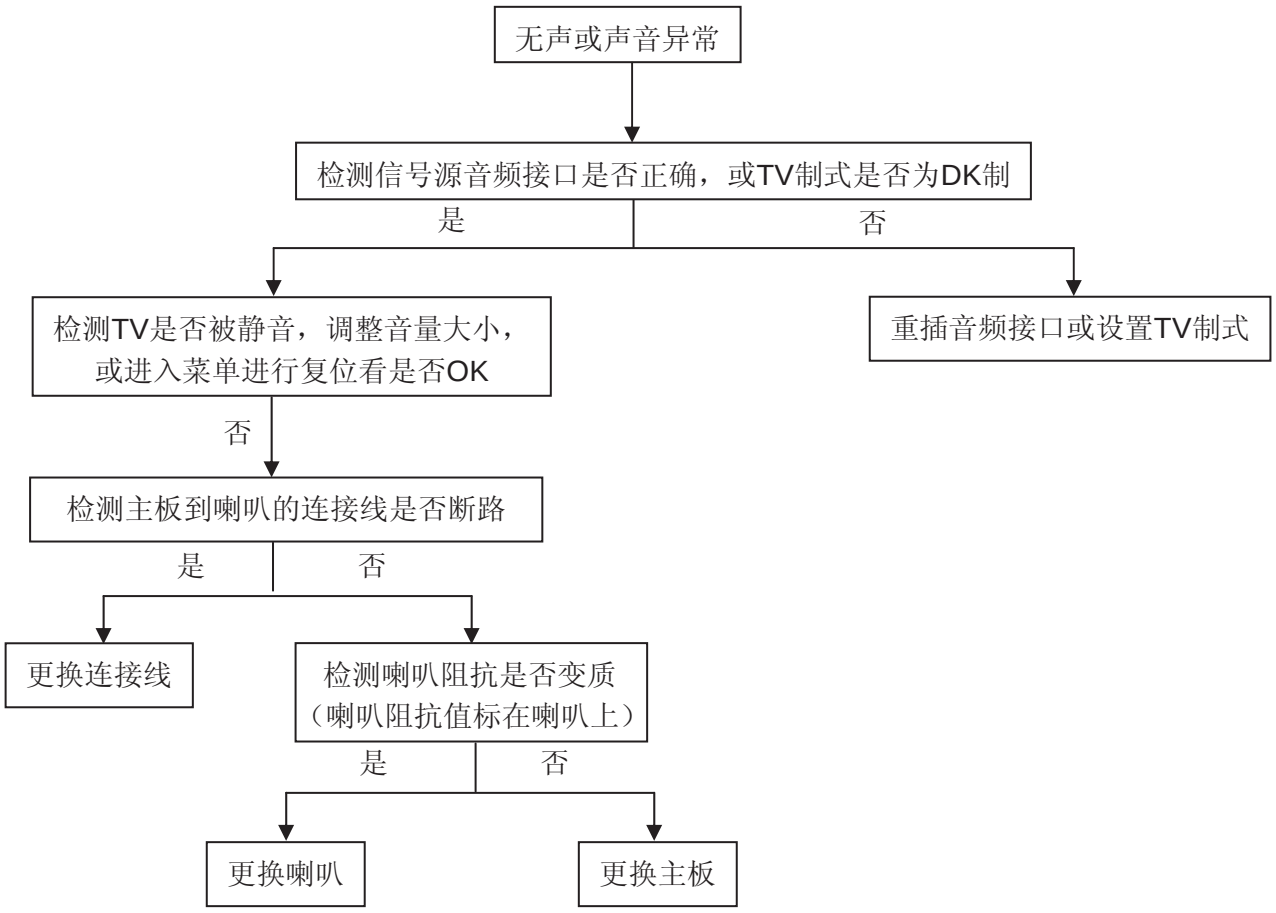
无声或声音异常
检测信号源音频接口是否正确，或TV制式是否为DK制
是
否
检测TV是否被静音，调整音量大小，
或进入菜单进行复位看是否OK
重插音频接口或设置TV制式
否
检测主板到喇叭的连接线是否断路
是
否
更换连接线
检测喇叭阻抗是否变质
（喇叭阻抗值标在喇叭上）
是
否
更换喇叭
更换主板

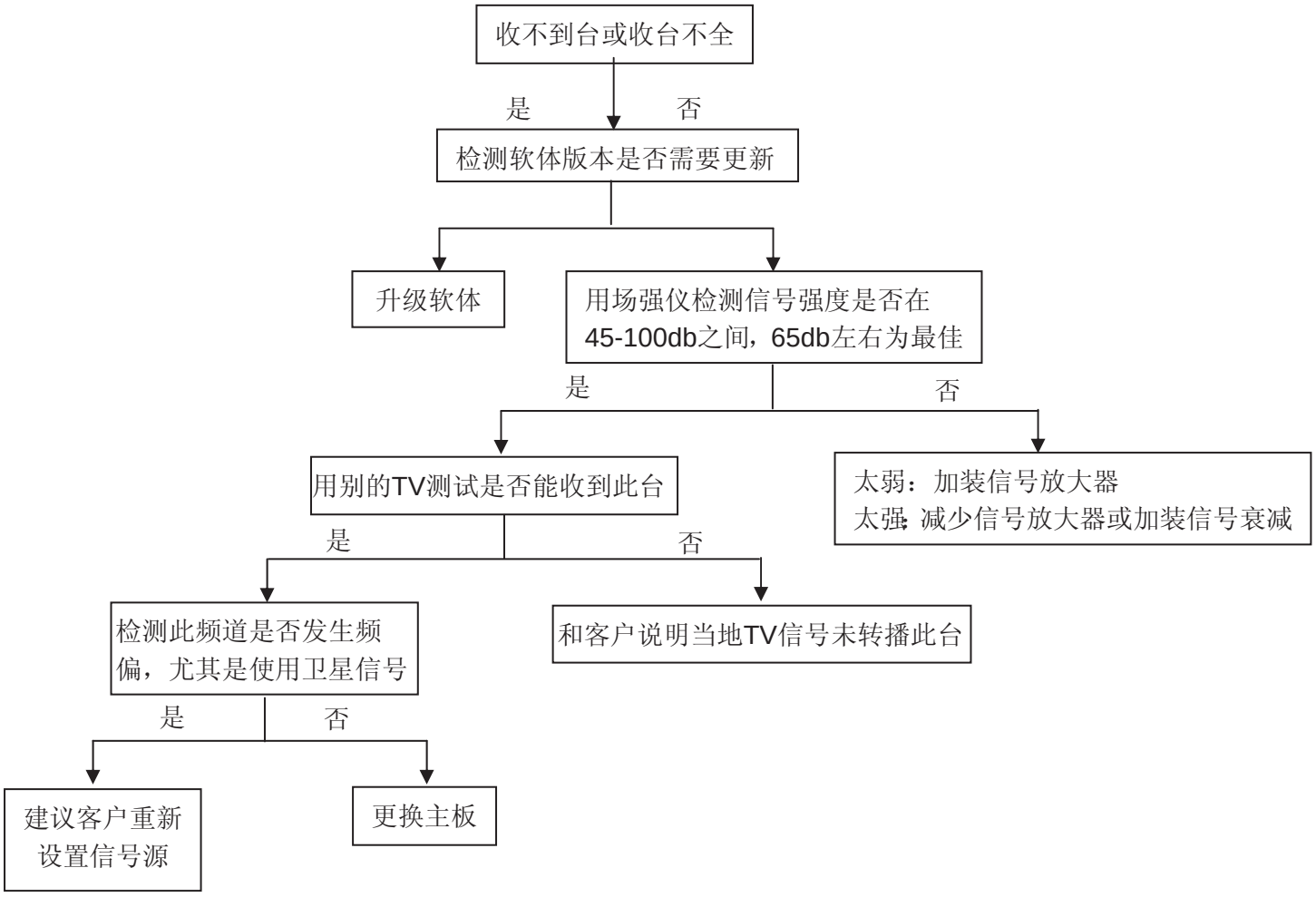
收不到台或收台不全
是
否
检测软体版本是否需要更新
升级软体
用场强仪检测信号强度是否在
45-100db之间，65db左右为最佳
是
否
用别的TV测试是否能收到此台
太弱：加装信号放大器
太强：减少信号放大器或加装信号衰减
是
否
检测此频道是否发生频
偏，尤其是使用卫星信号
和客户说明当地TV信号未转播此台
是
否
建议客户重新
设置信号源
更换主板

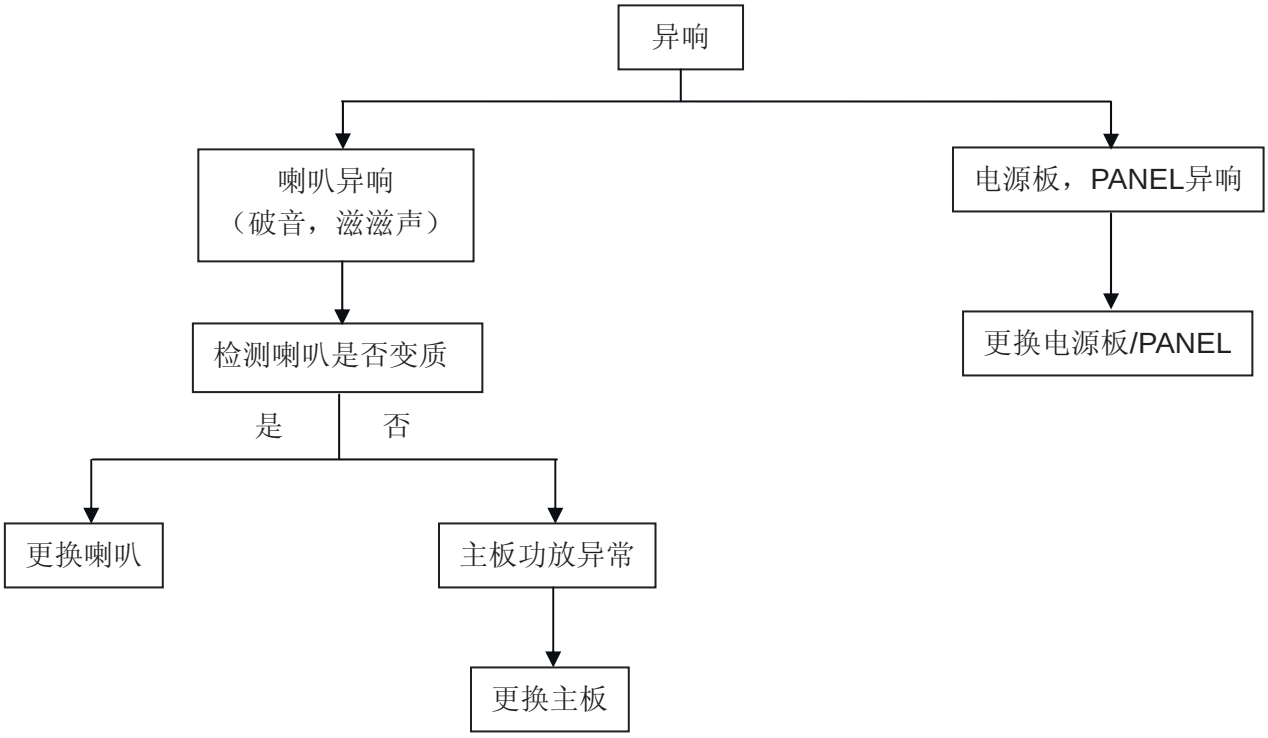
异响
喇叭异响
（破音，滋滋声）
电源板，PANEL异响
检测喇叭是否变质
更换电源板/PANEL
是
否
更换喇叭
主板功放异常
更换主板

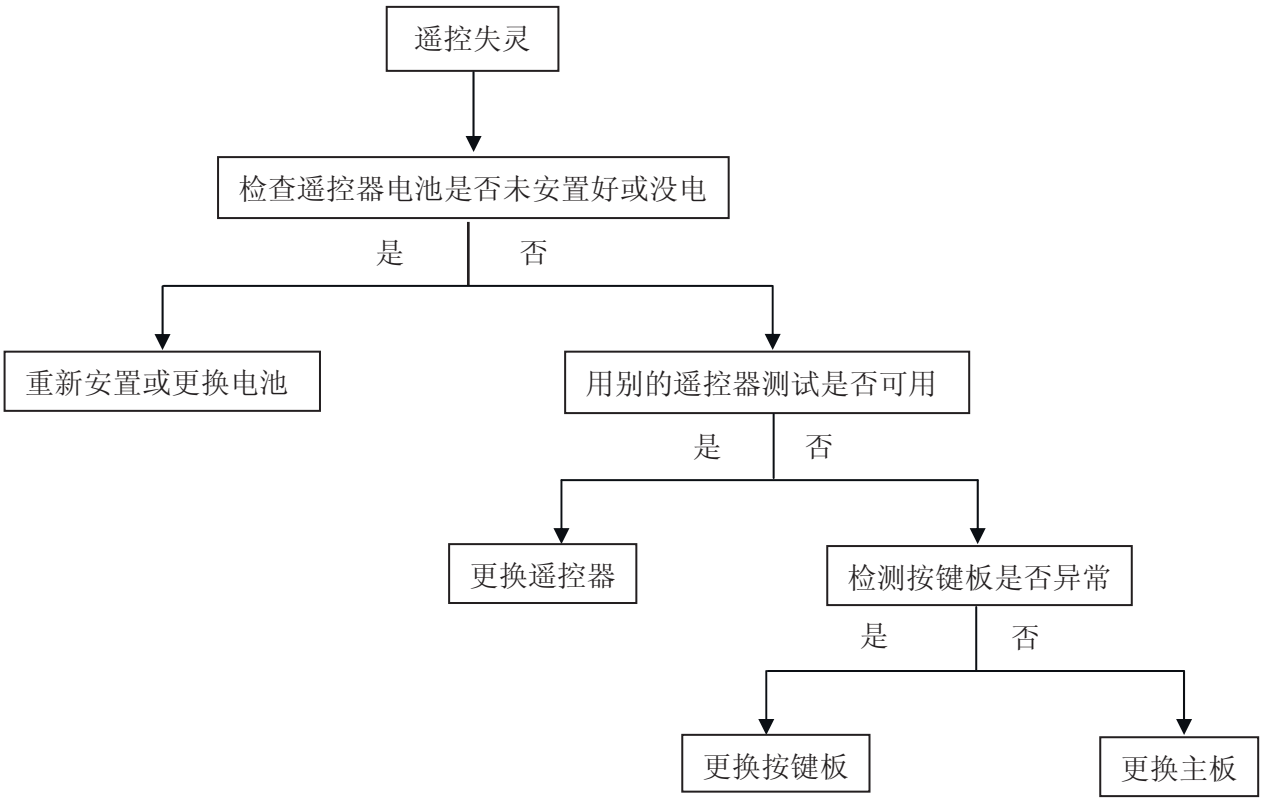
遥控失灵
检查遥控器电池是否未安置好或没电
是
否
重新安置或更换电池
用别的遥控器测试是否可用
是
否
更换遥控器
检测按键板是否异常
是
否
更换按键板
更换主板

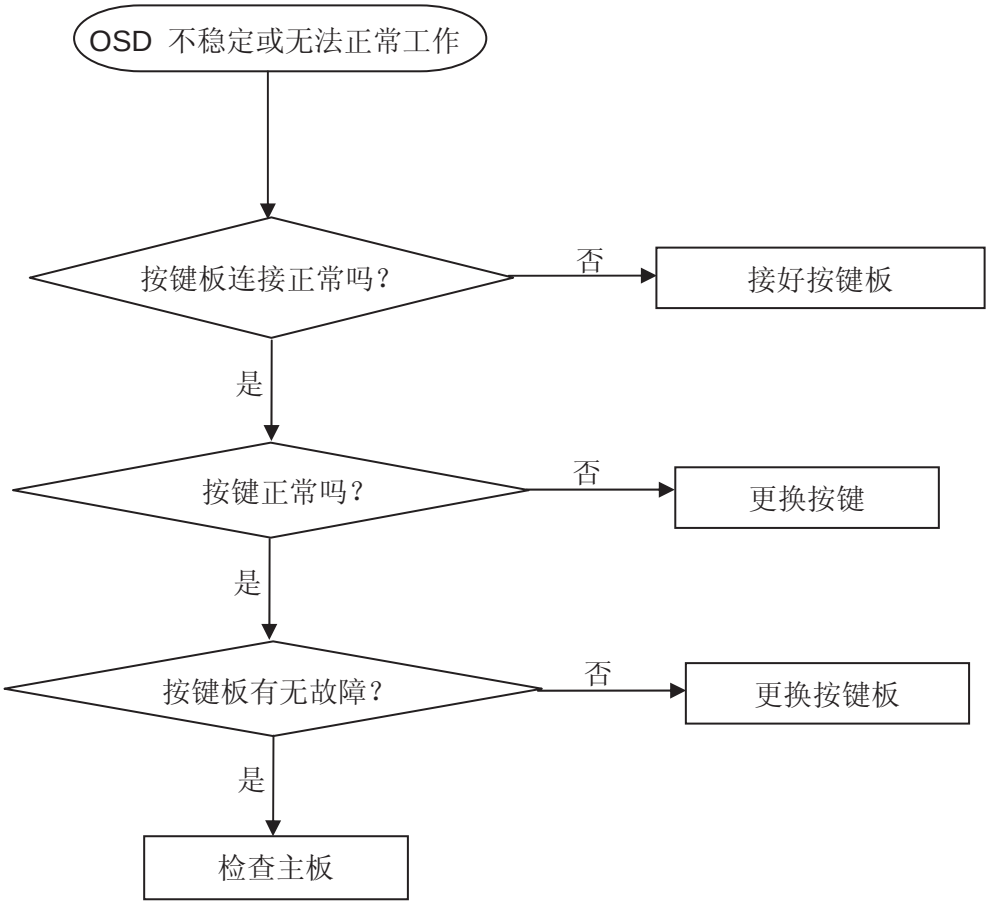
OSD 不稳定或无法正常工作
按键板连接正常吗？
否
接好按键板
是
按键正常吗？
否
更换按键
是
按键板有无故障？
否
更换按键板
是
检查主板

9. 主要 IC 管脚及内部框图

U401 SCALER SiS330

Block Diagram

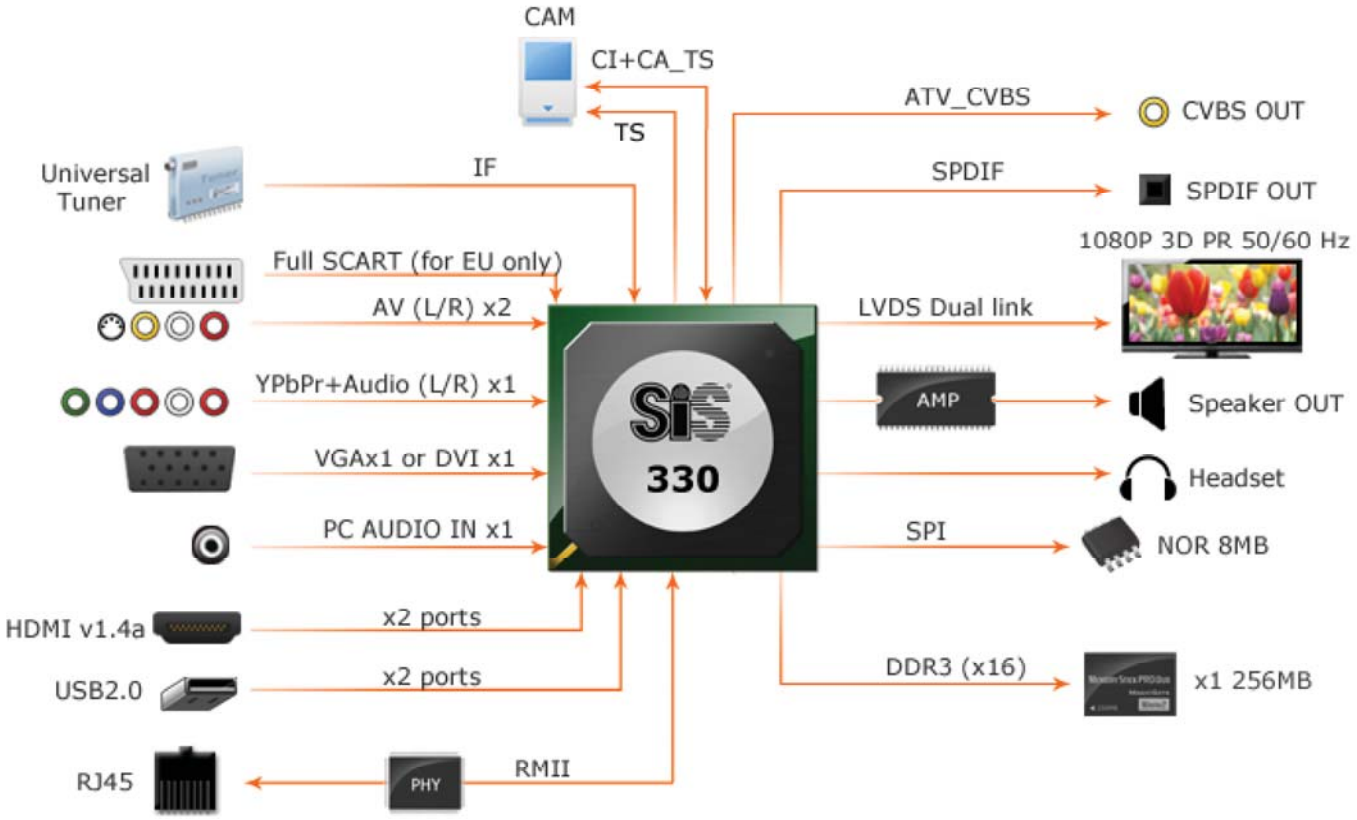

Pin Configuration

	1	2	3	4	5	6	7	8	9	10	11	12
A		LINE_IN_L1	LINE_IN_R1		KEY1	DMVINN	DMRFGAIN	UA_GPIO32/UARTB_RX	UA_GPIO35/PWM3	PWM1	SPI_DO	SA_GPIO15/CF_WP_N
B	LINE_IN_L2	LINE_IN_R2	SPK_R	HP_R	KEY0	DMVINP	DMIFGAIN	UA_GPIO33/UARTB_TX	UA_GPIO20	SA_GPIO29	SPI_CLK	SA_GPIO16
C	LINE_IN_L3	LINE_IN_R3	SPK_L	HP_L	UARTA_RX	PS_ON	UA_GPIO19	UA_GPIO21/AUX_SCL	UA_GPIO30/GLEN_N	PWRBTN_N	SA_GPIO3	OVDD3P3_AUX
D	LINE_IN_L4	LINE_IN_R4	LINE_OUT_L1	LINE_OUT_L2	UARTA_TX	IR	UA_GPIO18	UA_GPIO22/AUX_SDA	SA_GPIO34/PWM2/BL_ADJ	AUX_PWROK	SA_GPIO4	OVDD3P3_AUX
E	LINE_IN_L5	LINE_IN_R5	LINE_OUT_R1	LINE_OUT_R2	HDMI_CEC	UA_GPIO0				OVDD3P3		
F	RMIIMDC	RMIIRXER	RMIIMDIO	HDMIA_HPD	HDMIA_SDA	HDMIA_SCL		AVDD3P3_AUHP	AVDD3P3_DM	DM25VO	VSS	VSS
G		RMIIRXD0	RMIIRXDV	HDMIB_HPD	HDMIB_SDA	HDMIB_SCL		AVDD3P3_AUHP	AVSS3P3_AUHP	AVSS3P3_DM	VSS	VSS
H	RMIITXD0	RMII50MCK	RMIIRXD1	AU_VBG	KEY3	KEY2	OVDD3P3	AVDD3P3_AU	AVSS3P3_AU	AVSS3P3_AUHP	VSS	VSS
J	RMIITXEN	RMIITXD1	HDMI_ARC	HDMI_RSET	KEY5			AVSS3P3_HDMIC	VSS	VSS	VSS	VSS
K	HDMIA_RXCP	HDMIA_RXCN	VSS	KEY4			AVDD1P0_HDMI	IVDD1P0	VSS	VSS	VSS	VSS
L	HDMIA_RXP0	HDMIA_RXN0	AVDD3P3_HDMIC		AVDD3P3_HDMI	AVDD3P3_HDMI		IVDD1P0	VSS	VSS	VSS	VSS
M	HDMIA_RXP1	HDMIA_RXN1				AVDD3P3_USB		AVSS3P3_USB	AVSS3P3_USB	VSS	VSS	VSS
N	HDMIA_RXP2	HDMIA_RXN2	VSS			AVDD3P3_USB		IVDD1P0	IVDD1P0	IVDD1P0	IVDD1P0	IVDD1P0
P	HDMIB_RXCP	HDMIB_RXCN							OVDD3P3	OVDD3P3		
R	HDMIB_RXP0	HDMIB_RXN0									OVDD3P3	
T	HDMIB_RXP1	HDMIB_RXN1	VSS	CI_DAT4	CI_DAT3	CI_DAT5						
U	HDMIB_RXP2	HDMIB_RXN2	CI_IRQN	CI_CD1N	CI_CE1N	CI_DAT7						
V	USBB_DP	USBB_DM	CI_ADDR12	CI_DAT6	CI_ADDR11	CI_OEN		TS_DAT5	TS_DAT2	TS_FRAME	I2S_OUT_SD2	I2S_MCLK
W	USBA_DP	USBA_DM	CI_ADDR9	CI_ADDR10	CI_IORDN	CI_IOWRN	TS_DAT6	TS_VALID	TS_DAT3	TS_DAT0	I2S_OUT_SD1	SPDIFO
Y	CI_ADDR6	CI_ADDR7	CI_RESET	CI_ADDR8	CI_WEN	CI_ADDR13	TS_DAT7	TS_CLK	TS_DAT4	TS_DAT1	I2S_OUT_CLK	I2S_OUT_SD0
AA	CI_ADDR5	CI_ADDR4	CI_ADDR3	CI_ADDR1	CATS_DAT2	CATS_FRAME	CATS_CLK	CATS_DAT5	UM_MS_SDA	DDR_DQ4	DDR_DQ2	VSS
AB	CI_WAITN	CI_ADDR2	CI_DAT0	CI_DAT2	CATS_DAT0	CATS_VALID	CATS_DAT7	CATS_DAT3	UM_MS_SCL	VSS	DDR_DQ0	DDR_DQM1
AC		CI_ADDR0	CI_DAT1	CI_CD2N	CATS_DAT1		CATS_DAT6	CATS_DAT4		DDR_DQ6		VSS
	1	2	3	4	5	6	7	8	9	10	11	12

13	14	15	16	17	18	19	20	21	22	23	
SPI_CS0N	SA_GPIO10	SA_GPIO11	SA_GPIO14	VGA_SDA	VGA_VS	YPP_FBI1	OSCO_24M	ENTEST	YPP_REXT		A
SPI_DI	SA_GPIO13	SA_GPIO12	SA_GPIO9	VGA_SCL	VGA_HS	YPP_FBI0	OSCI_24M	ENDEBUG	VSS	YPP_R0	B
SA_GPIO31	SA_GPIO1	GPIO2/LCDVDD	SA_GPIO25	SA_GPIO6	SA_GPIO26	SA_GPIO24	LRSYNC_MEMC	YPP_R0_REF	YPP_G0_REF	YPP_G0	C
SA_GPIO23	SA_GPIO27 /PWM0	SA_GPIO17	SA_GPIO5	SA_GPIO7	SA_GPIO28	SA_GPIO8	YPP_B0_REF	YPP_B0			D
		AVDD3P3_AXTAL	AVDD3P3_HSADCAFE	AVDD3P3_HSADCAFE		YPP_B1	YPP_SOG2	YPP_G2	YPP_SOG1	YPP_G1	E
VSS	AVSS3P3_AXTAL	OVDD3P3	IVDD1P0		HSADC12VO	AV_C0	YPP_B2	YPP_R2			F
VSS	VSS	VSS		AVDD1P0_HSADC	AVDD1P0_HSADC	DIF	AV_Y3	YPP_R1	AV_C1	AV_Y1	G
VSS	VSS	VSS	AVSS1P0_HSADC		AVDD1P0_HSADC		AV_Y0	AV_Y4	AV_Y2		H
VSS	VSS	VSS	AVSS3P3_ATV	AVDD3P3_LVDS	AVDD3P3_ATV	ATV_RSET	AV_CVBSO	LVB_TXN3	LVB_TXN4	LVB_TXP4	J
VSS	VSS	VSS	AVSS1P0_LPLL	AVDD3P3_LVDS	IVDD1P0		ATV_CVBSO	LVB_CKP	LVB_CKN	LVB_TXP3	K
VSS	VSS	VSS		AVDD1P0_LPLL		ATV_COMP		LVB_TXP2	LVB_TXN2		L
VSS	VSS	VSS	AVSS1P0_CPLL	AVDD1P0_CPLL	IVDD1P0			LVB_TXN0	LVB_TXN1	LVB_TXP1	M
IVDD1P0	IVDD1P0	IVDD1P0	IVDD1P0					LVA_TXP4	LVA_TXN4	LVB_TXP0	N
								LVA_TXP3	LVA_TXN3		P
OVDD3P3	OVDD3P3							LVA_TXN2	LVA_CKN	LVA_CKP	R
		OVDD1P5	OVDD1P5	OVDD1P5	OVDD1P5	OVDD1P5	OVDD1P5	LVA_TXP1	LVA_TXN1	LVA_TXP2	T
		OVDD1P5	OVDD1P5	OVDD1P5	OVDD1P5	OVDD1P5	OVDD1P5	LVA_TXP0	LVA_TXN0		U
	VSS		DDR_MA7	DDR_MA9	VSS	VSS	DDR_RSTN	DDR_MA11	VSS	DDR_MA6	V
I2S_OUT_WS	DDR_CMPP	DDR_RASN	DDR_MA5	VSS	DDR_MA2	DDR_MA8	DDR_BA2	DDR_MA4	DDR_BA1	DDR_MA1	W
I2S_OUT_SD3	DDR_CASN	DDR_WEN	DDR_MA0	DDR_MA13	DDR_MA3	DDR_BA0	DDR_ODT	DDR_MA12	DDR_CKE	DDR_MA10	Y
DDR_DQ11	VSS	DDR_DQS0N	DDR_DQ5	DDR_DQ3	VSS	DDR_DQS1	VSS	DDR_VREF	DDR_DQ10	DDR_CLK	AA
VSS	DDR_DQ15	DDR_DQS0	VSS	DDR_DQ1	VSS	DDR_DQS1N	DDR_DQ8	DDR_DQ14	VSS	DDR_CLKN	AB
DDR_DQ9	DDR_DQ13		DDR_DQ7	VSS		VSS	DDR_DQ12		DDR_DQM0		AC
13	14	15	16	17	18	19	20	21	22	23	

32PFL5130/T3
IC8501 PF7001S
Pin Description

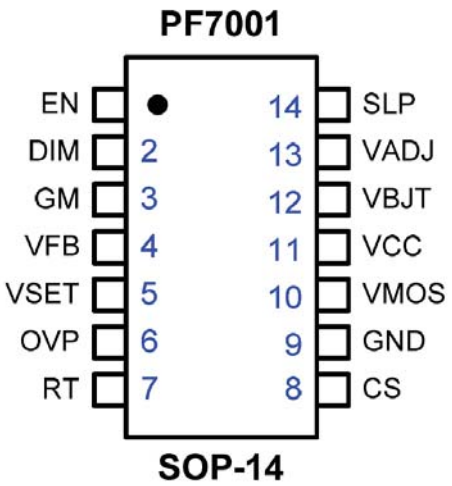

Block Diagram

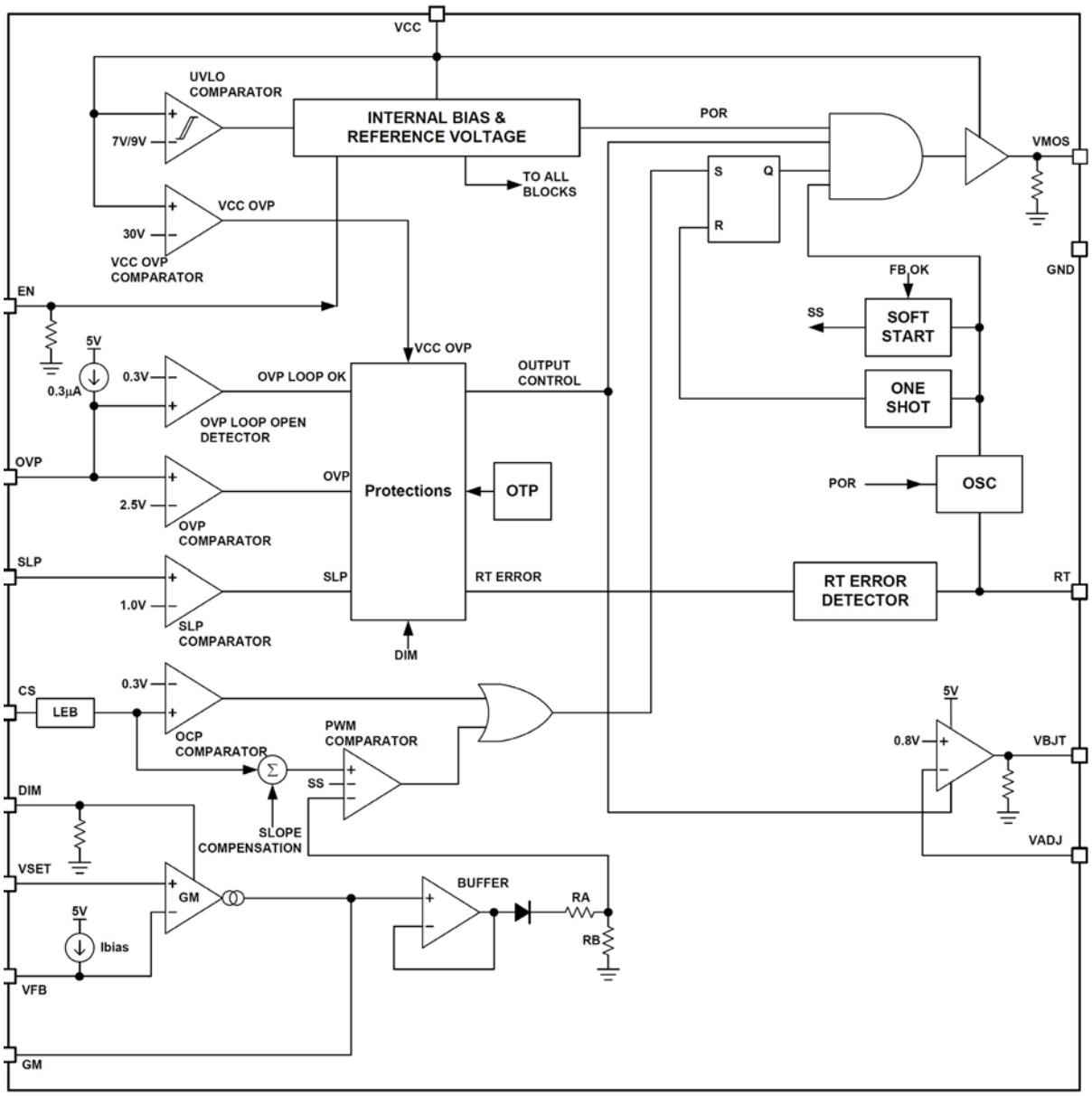

IC9152 PF8200S
Pin Description

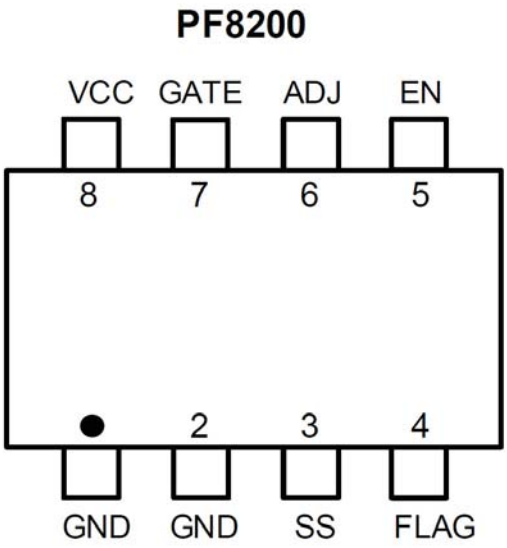

Block Diagram

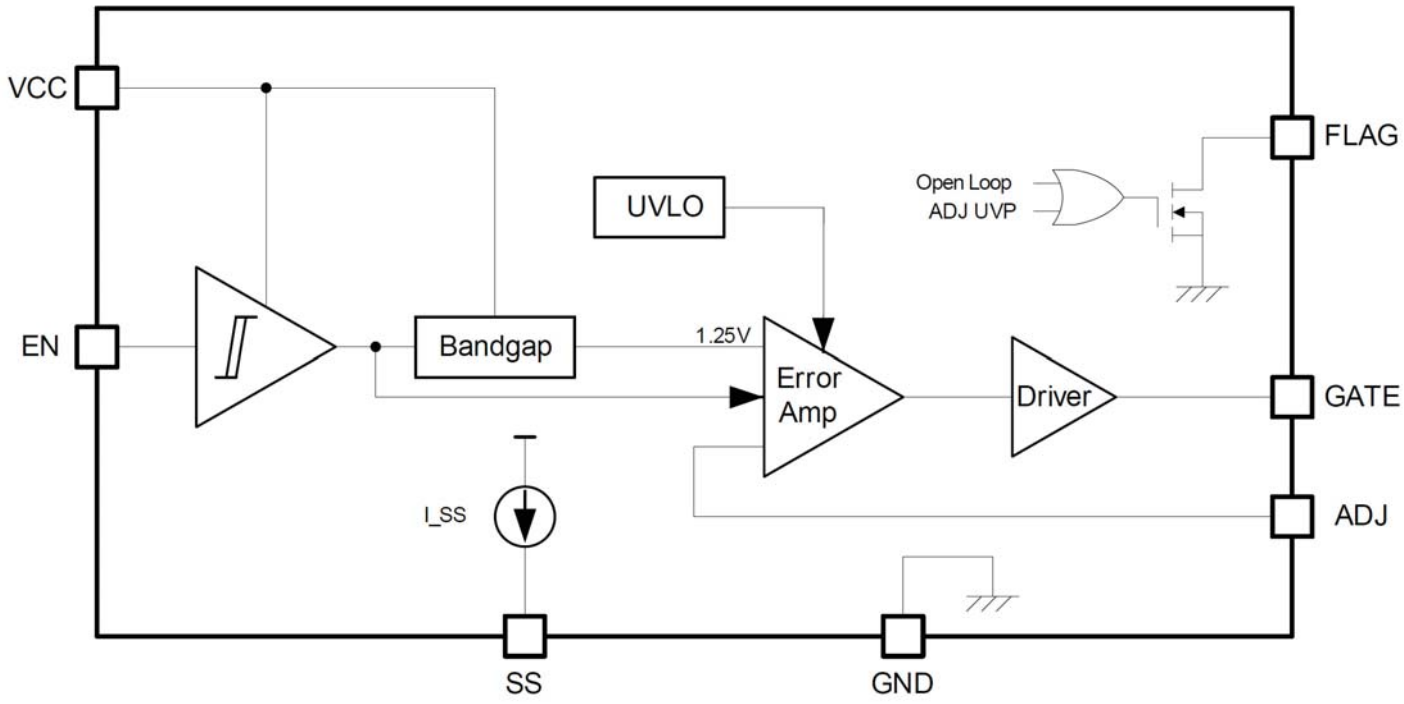

46PFL5130/T3
IC9101 SSC9522S
Pin Description

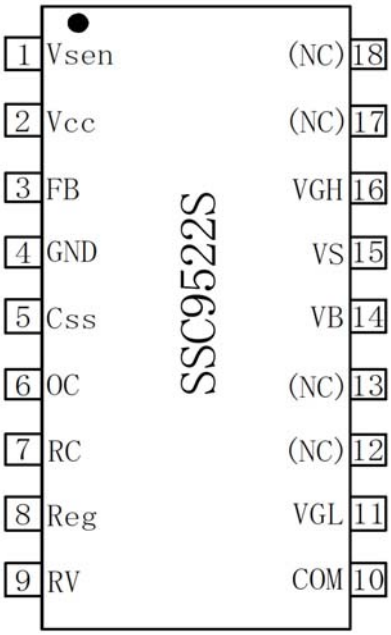

Block Diagram

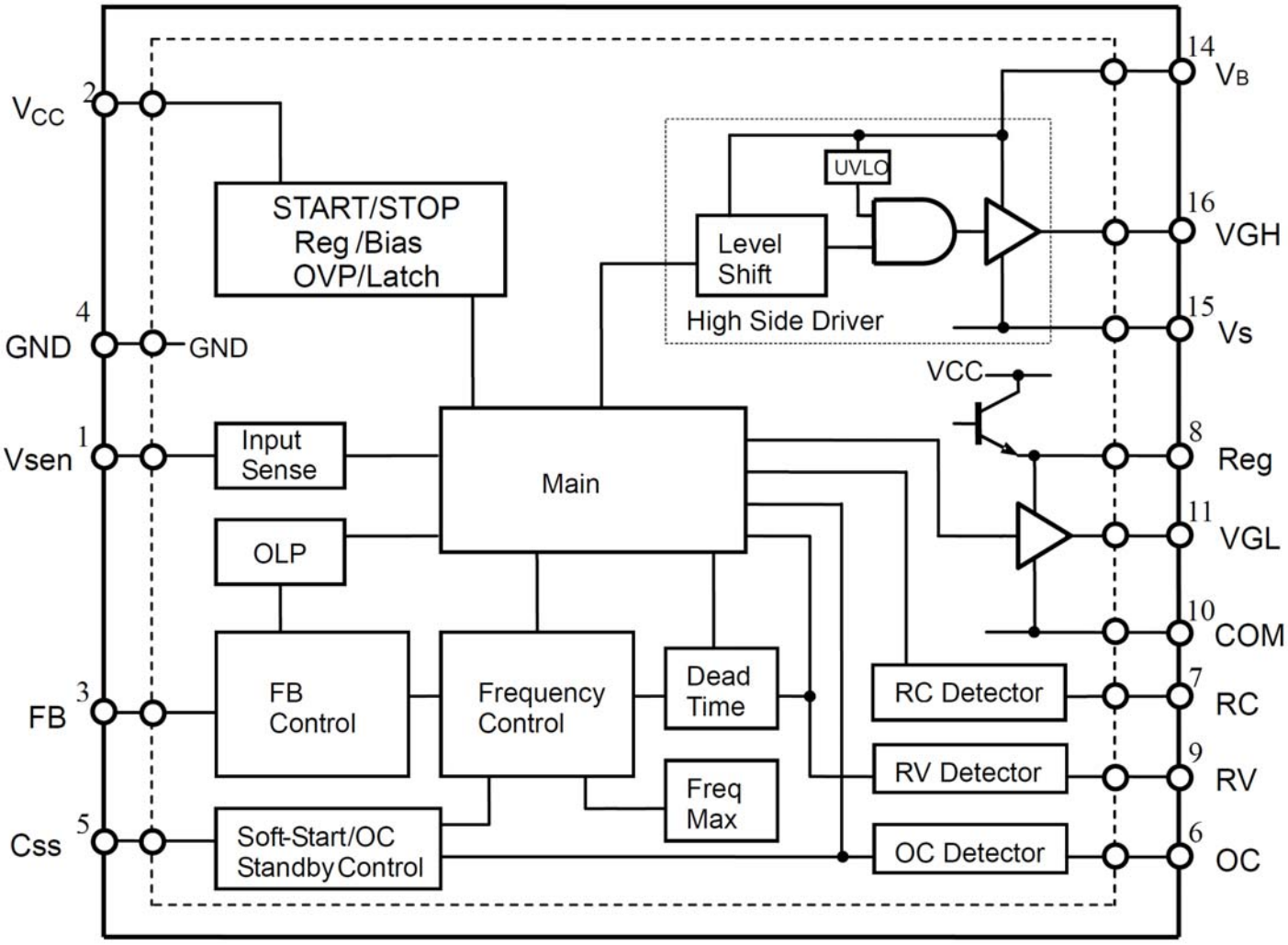

IC8103 PF7900S
Pin Description

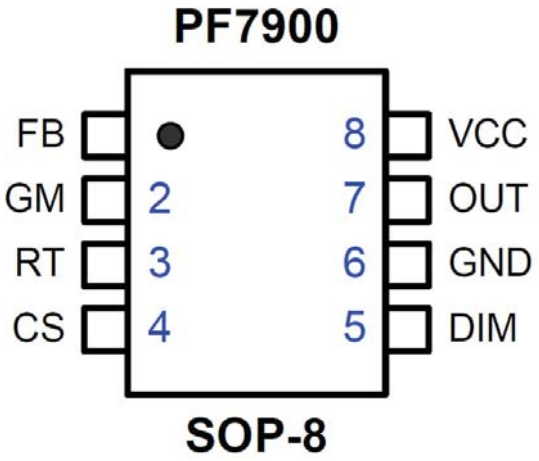

Block Diagram

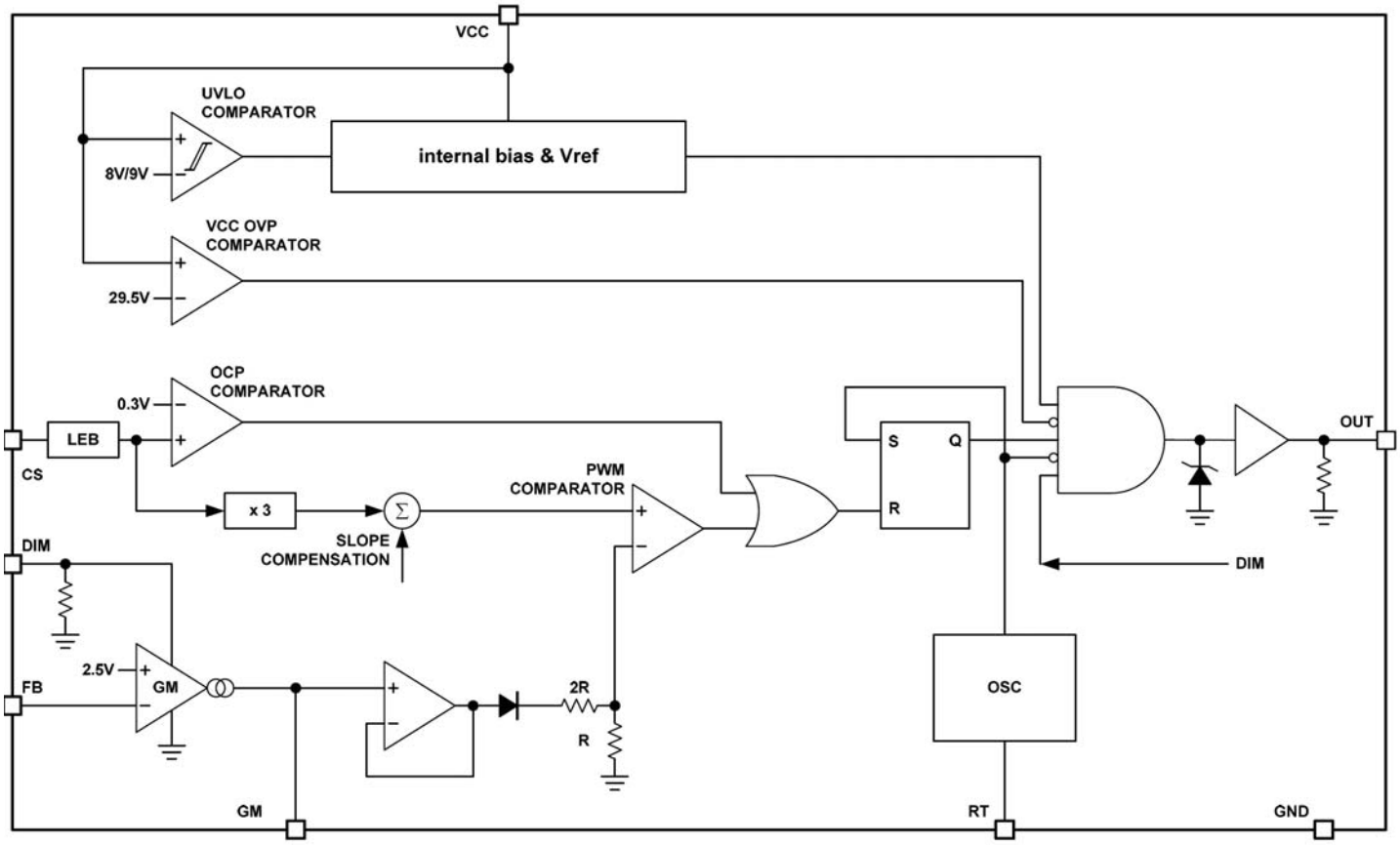

10. BOM

注意：以下料件信息仅供参考，如有变更，恕不另行通知，请到 http://cs.tpv.com.cn 获取最新信息。

32PFL5130/T3 E32D4ONDDQPHNNX

点位	组件	对象描述	备注
SP01	378G0110567YCA	16 OHM 11W L132*W34 250 MM NO	
	PTPFDAA5	OPTION BOARD	
R019	061G06037509FF	RST CHIPR 75 OHM +-1% 1/10W FENGHUA	
CN001	311GF050N18CDH	FFC CONN 0.5MM 18P R/A F0518WR-S-18PNLNG	
D003	381G0A14RGB0EL	LED R/G/B P5018/RSGBB7C-A01/2D	
E715	715G5866T0C000004K	DAUGHTER BOARD PCB	
	Q16G000101005800ZA	EVA WASHER	
C001	065G040210232K Y	CAP CHIP 0402 1N 50V X7R +/-10%	
CN002	311GF050N18CDH	FFC CONN 0.5MM 18P R/A F0518WR-S-18PNLNG	
D008	381G0A14RGB0EL	LED R/G/B P5018/RSGBB7C-A01/2D	
R006	061G06037509FF	RST CHIPR 75 OHM +-1% 1/10W FENGHUA	
CN001	311GF050N18CDP	FFC CONN 0.5MM 18P R/A 196330-18041-3	
D011	381G0A14RGB0EL	LED R/G/B P5018/RSGBB7C-A01/2D	
R067	061G06037509FF	RST CHIPR 75 OHM +-1% 1/10W FENGHUA	
CN002	311GF050N18CDP	FFC CONN 0.5MM 18P R/A 196330-18041-3	
D004	381G0A14RGB0EL	LED R/G/B P5018/RSGBB7C-A01/2D	
R073	061G06037509FF	RST CHIPR 75 OHM +-1% 1/10W FENGHUA	
D009	381G0A14RGB0EL	LED R/G/B P5018/RSGBB7C-A01/2D	
R011	061G06037509FF	RST CHIPR 75 OHM +-1% 1/10W FENGHUA	
D005	381G0A14RGB0EL	LED R/G/B P5018/RSGBB7C-A01/2D	
C003	065G040210232K Y	CAP CHIP 0402 1N 50V X7R +/-10%	
D006	381G0A14RGB0EL	LED R/G/B P5018/RSGBB7C-A01/2D	
R055	061G0402101 JF	RST CHIPR 100 OHM +-5% 1/16W FENGHUA	
D007	381G0A14RGB0EL	LED R/G/B P5018/RSGBB7C-A01/2D	
R008	061G0805820 JY	RST CHIP R 82OHM 1/8W +/-5% YAGEO	
D010	381G0A14RGB0EL	LED R/G/B P5018/RSGBB7C-A01/2D	
R039	061G0402101 JF	RST CHIPR 100 OHM +-5% 1/16W FENGHUA	
R069	061G0603300 JI	RST 0603 30R 5% 1/10W	
R068	061G06037509FF	RST CHIPR 75 OHM +-1% 1/10W FENGHUA	
Q005	057G 419513	BC847C	
R007	061G06037509FF	RST CHIPR 75 OHM +-1% 1/10W FENGHUA	
R075	061G0603300 JI	RST 0603 30R 5% 1/10W	
R036	061G0402101 JF	RST CHIPR 100 OHM +-5% 1/16W FENGHUA	
R021	061G06037509FF	RST CHIPR 75 OHM +-1% 1/10W FENGHUA	
R012	061G06037509FF	RST CHIPR 75 OHM +-1% 1/10W FENGHUA	
R052	061G06037509FF	RST CHIPR 75 OHM +-1% 1/10W FENGHUA	
R002	061G06037509FF	RST CHIPR 75 OHM +-1% 1/10W FENGHUA	
Q001	057G 419513	BC847C	
R044	061G06037509FF	RST CHIPR 75 OHM +-1% 1/10W FENGHUA	
Q003	057G 419513	BC847C	
R030	061G0402473 JT	RST CHIP 47K 1/16W 5% TZAI YUAN	
R074	061G06037509FF	RST CHIPR 75 OHM +-1% 1/10W FENGHUA	

R064	061G0603300 JI	RST 0603 30R 5% 1/10W	
C005	065G040210232K Y	CAP CHIP 0402 1N 50V X7R +/-10%	
R003	061G06037509FF	RST CHIPR 75 OHM +-1% 1/10W FENGHUA	
R018	061G0805820 JY	RST CHIP R 82OHM 1/8W +/-5% YAGEO	
R054	061G0402473 JT	RST CHIP 47K 1/16W 5% TZAI YUAN	
R029	061G06037509FF	RST CHIPR 75 OHM +-1% 1/10W FENGHUA	
R038	061G0402473 JT	RST CHIP 47K 1/16W 5% TZAI YUAN	
R020	061G0805820 JY	RST CHIP R 82OHM 1/8W +/-5% YAGEO	
	0M1G1030 8 47 CR3	SCREW	
	KEPFCPA8	KEY BOARD	
CN01	033G8032 4F HR	CONNECTOR 4P 1.25	
R04	061G06031102FT	RST CHIP 11K 1/10W 1%	
R04	061G06031102FY	RST CHIPR 11 KOHM +-1% 1/10W	
R02	061G06031801FF	RST CHIPR 1.8KOHM +-1% 1/10W FENGHUA	
R02	061G06031801FT	RST CHIP 1K8 1/10W 1%	
R03	061G06033901FT	RST CHIP 3K9 1/10W 1%	
R06	061G06033901FT	RST CHIP 3K9 1/10W 1%	
R06	061G06033901FY	RST CHIP 3K9 1/10W 1%	
R03	061G06033901FY	RST CHIP 3K9 1/10W 1%	
R01	061G06034700FF	RST CHIPR 470 OHM +-1% 1/10W FENGHUA	
R07	061G06034700FF	RST CHIPR 470 OHM +-1% 1/10W FENGHUA	
R05	061G06034700FF	RST CHIPR 470 OHM +-1% 1/10W FENGHUA	
R01	061G06034700FT	RST CHIP 470R 1/10W 1%	
R07	061G06034700FT	RST CHIP 470R 1/10W 1%	
R05	061G06034700FT	RST CHIP 470R 1/10W 1%	
C03	065G060310232K F	CAP CHIP 0603 1NF K 50V X7R	
C02	065G060310232K F	CAP CHIP 0603 1NF K 50V X7R	
C01	065G060310232K F	CAP CHIP 0603 1NF K 50V X7R	
C01	065G060310232K Y	CAP CHIP 0603 1N 50V X7R +/-10%	
C02	065G060310232K Y	CAP CHIP 0603 1N 50V X7R +/-10%	
C03	065G060310232K Y	CAP CHIP 0603 1N 50V X7R +/-10%	
SW07	077G 607 2 FD	CHIP TACT SW BY FORWARD SFKQGMA2125T-PL	
SW05	077G 607 2 FD	CHIP TACT SW BY FORWARD SFKQGMA2125T-PL	
SW06	077G 607 2 FD	CHIP TACT SW BY FORWARD SFKQGMA2125T-PL	
SW02	077G 607 2 FD	CHIP TACT SW BY FORWARD SFKQGMA2125T-PL	
SW03	077G 607 2 FD	CHIP TACT SW BY FORWARD SFKQGMA2125T-PL	
SW04	077G 607 2 FD	CHIP TACT SW BY FORWARD SFKQGMA2125T-PL	
SW01	077G 607 2 FD	CHIP TACT SW BY FORWARD SFKQGMA2125T-PL	
E715	715G5542K01000004S	KEY BOARD PCB	
E08901	089G214A15N HL	AC POWER CORD 1500MM	
	317GAAWF023ALP	WIFI USB IEEE 802.11 B/G/N TPWUSN16T-A1	
	X41G78SV813A01	QSG PFL5130	
	X15T866910100000AJ	BKT_PANEL_BTM	
	P34E13810GM01K0100	COVER	
E750	750TBV315V20B8N000	LCD TPT315B5-XVN02 C1A XM TPV	
	X15T846010100000BL	BKT_STAND	
	Q52G130118600000YY	TAPE	

E09201	092GB1JX1A3EGC	BATTERY 1.5V LR03 AAA£¨LR03£© ALKALI	
	705TXC37J02	STAND BASE ASSY	
	X37T804001200000G1	STAND-BASE ASS'Y	
	X37T8040012000B1G1	STAND ASS'Y	
	X37T8040012000B2G1	BASE_ASS'Y	
	IRPFDAAD	IR BOARD	
CN0201	033G8032 8F S HR	WAFER 1.25MM 8P	
ZD0201	056G 662 36	ESD PROTECT AZ2225-01L SOD-323	
ZD0203	056G 662 36	ESD PROTECT AZ2225-01L SOD-323	
ZD0202	056G 662 36	ESD PROTECT AZ2225-01L SOD-323	
Q0203	057G 419513	BC847C	
Q0202	057G 419513	BC847C	
Q0203	057G 477900 T	TRA SIG SM BC847C (KEC0) R	
Q0202	057G 477900 T	TRA SIG SM BC847C (KEC0) R	
Q0203	057G 761516	SMALLTRAN BC847C 0.1 50 SOT-23	
Q0202	057G 761516	SMALLTRAN BC847C 0.1 50 SOT-23	
R0205	061G0402103 JF	RST CHIPR 10KOHM +-5% 1/16W FENGHUA	
R0206	061G0402103 JF	RST CHIPR 10KOHM +-5% 1/16W FENGHUA	
R0206	061G0402103 JT	RST CHIP 10K 1/16W 5% TZAI YUAN	
R0205	061G0402103 JT	RST CHIP 10K 1/16W 5% TZAI YUAN	
R0206	061G0402103 JY	RST CHIPR 10KOHM +-5% 1/16W YAGEO	
R0205	061G0402103 JY	RST CHIPR 10KOHM +-5% 1/16W YAGEO	
R0201	061G0402152 JF	RST CHIPR 1.5KOHM +-5% 1/16W FENGHUA	
R0202	061G0402152 JF	RST CHIPR 1.5KOHM +-5% 1/16W FENGHUA	
R0201	061G0402152 JT	RST CHIP 1K5 1/16W 5% TZAI YUAN	
R0202	061G0402152 JT	RST CHIP 1K5 1/16W 5% TZAI YUAN	
R0201	061G0402152 JY	RST CHIPR 1.5KOHM +-5% 1/16W YAGEO	
R0202	061G0402152 JY	RST CHIPR 1.5KOHM +-5% 1/16W YAGEO	
R0209	061G04022200FF	RST CHIPR 220 OHM +-1% 1/16W FENGHUA	
R0209	061G04022200FI	RST 0402 220R 1% 1/16W TA-I	
R0209	061G04022200FY	RST CHIP R 220OHM 1/16W +/-1%	
R0208	061G0402272 JF	RST CHIP 2K7 1/16W 5% FENGHUA	
R0208	061G0402272 JT	RST CHIP 2K7 1/16W 5% TZAI YUAN	
R0208	061G0402272 JY	RST CHIP 2K7 1/16W 5% YAGEO	
R0207	061G0402472 JF	RST CHIPR 4.7KOHM +-5% 1/16W FENGHUA	
R0204	061G0402472 JF	RST CHIPR 4.7KOHM +-5% 1/16W FENGHUA	
R0207	061G0402472 JT	RST CHIP 4K7 1/16W 5% TZAI YUAN	
R0204	061G0402472 JT	RST CHIP 4K7 1/16W 5% TZAI YUAN	
R0204	061G0402472 JY	RST CHIPR 4.7KOHM +-5% 1/16W YAGEO	
R0207	061G0402472 JY	RST CHIPR 4.7KOHM +-5% 1/16W YAGEO	
C0206	065G040210131J A	CAP CHIP 0402 100PF J 50V NPO	
C0206	065G040210131J F	CAP 0402 100PF 5% 50V NP0	
C0206	065G040210131J Y	CAP CHIP 0402 100P 50V NP0 +/-5%	
C0205	065G040210412K A	CAP CHIP 0402 100NF K 16V X7R	
C0204	065G040210412K A	CAP CHIP 0402 100NF K 16V X7R	
C0203	065G040210412K A	CAP CHIP 0402 100NF K 16V X7R	
C0204	065G040210412K F	CAP 0402 100NF 10% 16V X7R	

C0203	065G040210412K F	CAP 0402 100NF 10% 16V X7R	
C0205	065G040210412K F	CAP 0402 100NF 10% 16V X7R	
C0203	065G040210412K Y	CAP 0402 100NF 10% 16V X7R	
C0205	065G040210412K Y	CAP 0402 100NF 10% 16V X7R	
C0204	065G040210412K Y	CAP 0402 100NF 10% 16V X7R	
C0202	065G0402105A5K A	CAP CHIP 0402 1UF K 10V X5R	
C0202	065G0402105A5K M	CAP 0402 1UF 10% 10V X5R	
C0202	065G0402105A5K T	CAP 0402 1UF 10% 10V X5R	
LED0201	081G 14 48 EL	CHIP LED RED/BLUE 15-22/R6BHC-B30/2T	
CN0201	311GW125D08ACJ	WAFER 1.25MM 8P V/T 1.25T-11-8PB	
U203	356GS927059	IR RECEIVER IRM-H936M3/TR2 36K	
E715	715G5330R1A000004S	IR BOARD PCB	
	P33E0414ADT01L0100	KEY	
M05202	Q52G18010TV15900HK	INSULATING SHEET	
	705TXD77001	AC SWITCH ASS'Y	
	096G 29 6	H.S. TUBE	
	377G030635A0HC	POWER SW 2P 16.4MM -- DIP	
ECN904	395G802102DY19	HARNESS 2P 290MM	
ECN904	395G802102XY19	HARNESS 2P 290MM	
	Q52G18010TV068	INSULATING SHEET	
ECN408	395G801830XY75	LVDS CABLE 30P-40P 350MM	
	0M1G1740 8125	SCREW	
	X41G78DV81311A	WARRANTY CARD FOR TPV ADDRESS	
	708GJA910WPX01	EBONY40(952 CH)	
	Q52G1301 9	BIG TAPE FOR PHILIPS	
	Q50G 4 10	TIE (Y1900221)	
	X44GJA9181301A	ARTWORK CARTON 32PFL5130/T3	
	040G 58162435A	MANUAL P/N LABEL	
	X35T8159001A1C01DA	DECO_BEZEL	
	X15T8667101000GMBL	BKT_VIDEO	
	X40G000200131A	OTHER LABEL --惠民标签	
	X44GJA911010FA	CUSHION-T	
ECN701	095G801313DY15	HARNESS 12P-13P 230MM	
	X15T8668101000GMYF	BKT_IO	
	P34E14380GM01K0100	COVER_HINGE	
	X40G000181321A	CARTON LABEL -合并 SN LABEL	
M05201	Q52G18010TV15600JY	INSULATING SHEET	
ECN601	395G801304DY08	HARNESS 4P-B&R+B&W 500/260MM	
	X40G2013032X0060XY	LABEL IO	
	P34E1349ADT01L0100	DECO_BEZEL	
	X41G32MV81343A	MANUAL PFL 5130	
ECN802	395G176H018M24	FFC CABLE 18P 325MM 1.0MM	
	317GARFM001CHH	RF MODULE CBIP-VII	
	Q50G 500 TV005	CABLE TIE	
	0M1G 130 5 47 CR3	SCREW	
	Q52G160119100A00YY	MASKING TAPE 美纹胶带，19MM*35M	
	0M1G1730 8120	SCREW 3X8	

	X44GJA912010FA	CUSHION-B	
	0M1G1730 8120	SCREW 3X8	
	0M1G1730 8120	SCREW 3X8	
ECN401	395G801413DY47	HARNESS 13P-8P+4P 380/600MM	
	317GARFM008TCL	RF MODULE GL03-2-E	2nd-source
	0M1G1730 8120	SCREW 3X8	
	P33E0415ADTX1L0100	KEY_FUNCTION	
	Q02G7060001001	BOLT	
	Q52G1501150523AWYY	TAPE_INSULATING	
	P34E13500GM01K0100	REAR_COVER	
	X40G032081389A	RATING LABEL 32PFL5130/T3	
	PTPFDAA5	OPTION BOARD	
R019	061G06037509FF	RST CHIPR 75 OHM +-1% 1/10W FENGHUA	
CN001	311GF050N18CDH	FFC CONN 0.5MM 18P R/A F0518WR-S-18PNLNG	
D003	381G0A14RGB0EL	LED R/G/B P5018/RSGBB7C-A01/2D	
E715	715G5866T0C000004K	DAUGHTER BOARD PCB	
	Q16G000101005800ZA	EVA WASHER	
C001	065G040210232K Y	CAP CHIP 0402 1N 50V X7R +/-10%	
CN002	311GF050N18CDH	FFC CONN 0.5MM 18P R/A F0518WR-S-18PNLNG	
D008	381G0A14RGB0EL	LED R/G/B P5018/RSGBB7C-A01/2D	
R006	061G06037509FF	RST CHIPR 75 OHM +-1% 1/10W FENGHUA	
CN001	311GF050N18CDP	FFC CONN 0.5MM 18P R/A 196330-18041-3	
D011	381G0A14RGB0EL	LED R/G/B P5018/RSGBB7C-A01/2D	
R067	061G06037509FF	RST CHIPR 75 OHM +-1% 1/10W FENGHUA	
CN002	311GF050N18CDP	FFC CONN 0.5MM 18P R/A 196330-18041-3	
D004	381G0A14RGB0EL	LED R/G/B P5018/RSGBB7C-A01/2D	
R073	061G06037509FF	RST CHIPR 75 OHM +-1% 1/10W FENGHUA	
D009	381G0A14RGB0EL	LED R/G/B P5018/RSGBB7C-A01/2D	
R011	061G06037509FF	RST CHIPR 75 OHM +-1% 1/10W FENGHUA	
D005	381G0A14RGB0EL	LED R/G/B P5018/RSGBB7C-A01/2D	
C003	065G040210232K Y	CAP CHIP 0402 1N 50V X7R +/-10%	
D006	381G0A14RGB0EL	LED R/G/B P5018/RSGBB7C-A01/2D	
R055	061G0402101 JF	RST CHIPR 100 OHM +-5% 1/16W FENGHUA	
D007	381G0A14RGB0EL	LED R/G/B P5018/RSGBB7C-A01/2D	
R008	061G0805820 JY	RST CHIP R 82OHM 1/8W +/-5% YAGEO	
D010	381G0A14RGB0EL	LED R/G/B P5018/RSGBB7C-A01/2D	
R039	061G0402101 JF	RST CHIPR 100 OHM +-5% 1/16W FENGHUA	
R069	061G0603300 JI	RST 0603 30R 5% 1/10W	
R068	061G06037509FF	RST CHIPR 75 OHM +-1% 1/10W FENGHUA	
Q005	057G 419513	BC847C	
R007	061G06037509FF	RST CHIPR 75 OHM +-1% 1/10W FENGHUA	
R075	061G0603300 JI	RST 0603 30R 5% 1/10W	
R036	061G0402101 JF	RST CHIPR 100 OHM +-5% 1/16W FENGHUA	
R021	061G06037509FF	RST CHIPR 75 OHM +-1% 1/10W FENGHUA	
R012	061G06037509FF	RST CHIPR 75 OHM +-1% 1/10W FENGHUA	
R052	061G06037509FF	RST CHIPR 75 OHM +-1% 1/10W FENGHUA	
R002	061G06037509FF	RST CHIPR 75 OHM +-1% 1/10W FENGHUA	

Q001	057G 419513	BC847C	
R044	061G06037509FF	RST CHIPR 75 OHM +-1% 1/10W FENGHUA	
Q003	057G 419513	BC847C	
R030	061G0402473 JT	RST CHIP 47K 1/16W 5% TZAI YUAN	
R074	061G06037509FF	RST CHIPR 75 OHM +-1% 1/10W FENGHUA	
R064	061G0603300 JI	RST 0603 30R 5% 1/10W	
C005	065G040210232K Y	CAP CHIP 0402 1N 50V X7R +/-10%	
R003	061G06037509FF	RST CHIPR 75 OHM +-1% 1/10W FENGHUA	
R018	061G0805820 JY	RST CHIP R 82OHM 1/8W +/-5% YAGEO	
R054	061G0402473 JT	RST CHIP 47K 1/16W 5% TZAI YUAN	
R029	061G06037509FF	RST CHIPR 75 OHM +-1% 1/10W FENGHUA	
R038	061G0402473 JT	RST CHIP 47K 1/16W 5% TZAI YUAN	
R020	061G0805820 JY	RST CHIP R 82OHM 1/8W +/-5% YAGEO	
	PLTVCL536UAQ1	POWER BOARD	
	Z40G0002ALL01A	SFIS LABEL 35MM*9MM	
CN801	033G380212B YH	WAFER 12P 2.0 DIP	
IC9102	056G 139 8	PHOTO-COUPLER PS2561DL1-1 CTR Q100~200%	
IC9102	056G 139 9	IC EL817M(X) PHOTOCOUPLER DIP-4	
R8107	061G3SWJ70759B SY	RST WD 0.07R 5% 3W	
C9902	063G107K224 EM	CAP X2 220NF 10% 305V BULK (B)	
C9901	063G107K224 EM	CAP X2 220NF 10% 305V BULK (B)	
FB9904	071G 55 21 H1	BEAD 6.0*10 700R 25% BF-I60100R-706B	
FB8100	071G 55 21 H1	BEAD 6.0*10 700R 25% BF-I60100R-706B	
FB9907	071G 55906	FERRITE CORE 510R C8B R6H 6X9.2(A)	
FB9902	071G 55906	FERRITE CORE 510R C8B R6H 6X9.2(A)	
FB9906	071G 55906	FERRITE CORE 510R C8B R6H 6X9.2(A)	
L9902	073G 174241 H	LINE FILTER 18MH MIN LCL-12019 HA	
L9901	073G 174241 H	LINE FILTER 18MH MIN LCL-12019 HA	
L9901	073G 174241 X	LINE FILTER 18MH MIN EF20 3LFEF2022-303M	
L9902	073G 174241 X	LINE FILTER 18MH MIN EF20 3LFEF2022-303M	
CN9901	087G 50147D DL	AC R/A 2P 12.8MM	
CN9901	087G 50147D HC HF	HF AC SOKET R/A 2P 12DEGREE H=12.8	
	0Q1G 340 8140	SCREW Q1-SELF TAPING SCREW :Q X8.0	
CN9101	311GW250B13BBX	WAFER 2.5MM 13P R/A 35MM 7MM	
CN9903	311GW792B02ABX	WAFER 7.92MM 2P W7913-02RVA-S02	
IC9351	356GD563008116	DC/DC NR111D 4A 35V DIP-8	
RV9901	361G0046621KZW	VARISTOR 620V 10%	
NR9901	361G0058259MYW006A	NTCR 2.5R 20% 3.1W SCK132R56MTY504	
R9116	361G153M22059B00SY	RST MOF 22R 5% 3W RSS03J22R0C200NH	
C9103	367G215X470PHZ002S	EC 47UF 20% 450V 12.5*35 2000 HR 420MA H	
C9101	367G215X470PHZ002S	EC 47UF 20% 450V 12.5*35 2000 HR 420MA H	
C9102	367G215X470PHZ002S	EC 47UF 20% 450V 12.5*35 2000 HR 420MA H	
C9101	367G215X470PKZ002S	EC 47UF 20% 450V 12.5*36 2000 HR 420MA P	
C9102	367G215X470PKZ002S	EC 47UF 20% 450V 12.5*36 2000 HR 420MA P	
C9103	367G215X470PKZ002S	EC 47UF 20% 450V 12.5*36 2000 HR 420MA P	
L9101	373G0253247H00	CHOKE COIL 3UH 15% DR8*8 5A	
L9201	373G0253247H00	CHOKE COIL 3UH 15% DR8*8 5A	

L9101	373G0253247X00	CHOKE COIL 3UH 15% DR8*8 5A	
L9201	373G0253247X00	CHOKE COIL 3UH 15% DR8*8 5A	
L8101	373G0253258X00	BOOST CHOKE 33UH 10% 3.5A 3LCEF16-330K	
L9301	373G0253259H00	CHOKE COIL 15UH 20% 2.5A L150B HA	
T9101	380GL32P116H00	X'FMR 400UH 8% 7.5UH PQ38 BCK-13812-HA	
T9101	380GL32P116N00	X'FMR 400UH 8% 7.5UH PQ38 YUVA-2089	
BD901	393G0050460A04	BRIDGE TS6K80-02 6A 800V KBJ	
	705TAD57028	Q9101 ASSY	
Q9101	057G 611908	MOSFET TK6A65D (STA4,Q),£¨Q,M) SC-67	
	0M1G1730 8120	SCREW 3X8	
Q9101	357G0667A05	MOSFET STF10N65K3 10A 650V 35W TO-220FP	
HS9101	Q90G0219 3	HEAT SINK	
	705TAD93027	D9107 ASSY	
D9107	093G 52 66	DIODE FMX-12SL 10A/200V TO-220	
D9107	093G 60915	DIODE 10A/200V MBRF10200CT ITO-220AB	
	0M1G1730 8120	SCREW 3X8	
HS9151	Q90T0236 7	HEAT SINK	
	705TAD93028	D9251 ASSY	
D9251	093G 60239	FME-210B T0-220	
	0M1G1730 8120	SCREW 3X8	
HS9251	Q90G0219 3	HEAT SINK	
	705TXC84112	F901 ASS'Y	
EF901	084G 34 10	FUSE CLIP	
EF901	084G 34 14	FUSE -- -- --	
F901	084G 41 3 C	FUSE 3.15A 250V, TIME LAG FUSE	
IC9151	056G 158501	IC AS431AN-E1 SOT23	
IC9106	056G 158501	IC AS431AN-E1 SOT23	
IC9901	056G 665142	OTHERS CAP004DG-TL SOP-8	
IC8501	056G 700 34	LED DRIVER PF7001S SOP-14	
Q9104	057G 417912 T	SMALLTRAN 2SA1797 -3A -50V PCP	
Q8101	057G 600923	MOSFET AOD4126 TO-252	
Q9107	057G 763 33	MOSFET AOD409 18 30 TO-252	
R9167	061G0805000 JF	RST CHIPR 0 OHM +-5% 1/8W FENGHUA	
R9167	061G0805000 JT	RST 0805 0.05R MAX 1/8W	
R9145	061G08051001FI	RST CHIPR 1KOHM +-1% 1/8W TA-I	
R9145	061G08051001FT	RST CHIP 1K 1/8W 1%	
R9322	061G08051003FT	RST CHIP 100K 1/8W 1%	
R9374	061G08051003FT	RST CHIP 100K 1/8W 1%	
R9373	061G08051003FT	RST CHIP 100K 1/8W 1%	
R9374	061G08051003FY	RST CHIP 100K 1/8W 1%	
R9373	061G08051003FY	RST CHIP 100K 1/8W 1%	
R9322	061G08051003FY	RST CHIP 100K 1/8W 1%	
R9321	061G0805101 JI	RST 0805 100R 5% 1/8W	
R9321	061G0805101 JT	RST CHIP 100R 1/8W 5% TZAI YUAN	
R9172	061G0805102 JF	RST CHIPR 1K OHM +-5% 1/8W FENGHUA	
R9172	061G0805102 JT	RST CHIPR 1K OHM +- 5% 1/8W TZAI YUAN	
R9377	061G0805103 JF	RST CHIPR 10K OHM +-5% 1/8W FENGHUA	

R8106	061G0805103 JF	RST CHIPR 10K OHM +-5% 1/8W FENGHUA	
R9377	061G0805103 JT	RST 0805 10K 5% 1/8W	
R8106	061G0805103 JT	RST 0805 10K 5% 1/8W	
R9173	061G0805104 JF	RST CHIPR 100KOHM +-5% 1/8W FENGHUA	
R9173	061G0805104 JT	RST CHIPR 100KOHM +- 5% 1/8W TZAI YUAN	
R9168	061G0805105 JI	RST 0805 1M 5% 1/8W	
R9168	061G0805105 JT	RST CHIP 1M 1/8W 5% TZAI YUAN	
R9251	061G08051052FF	RST CHIPR 10.5K OHM +- 1% 1/8W FENGHUA	
R9251	061G08051052FT	RST CHIP 10.5K OHM 1/8W 1% TZAI YUAN	
R9146	061G08051201FF	RST CHIPR 1.2KOHM +-1% 1/8W FENGHUA	
R9146	061G08051201FT	RST CHIP R 1K2 1/8W +/-1%	
R8102	061G0805154 JI	RST 0805 150K 5% 1/8W	
R8119	061G0805154 JI	RST 0805 150K 5% 1/8W	
R8119	061G0805154 JT	RST CHIP 150K 1/8W 5% TZAI YUAN	
R8102	061G0805154 JT	RST CHIP 150K 1/8W 5% TZAI YUAN	
R9359	061G08051801FT	RST CHIP R 1K8 +/-1% 1/8W	
R9359	061G08051801FY	RST CHIP R 1K8 +/-1% 1/8W	
R8111	061G0805183 JF	RST CHIPR 18K +-5% 1/8W FENGHUA	
R8111	061G0805183 JT	RST CHIP 18K 1/8W 5%	
R9162	061G08052001FF	RST CHIPR 2KOHM +-1% 1/8W FENGHUA	
R9162	061G08052001FT	RST CHIP 2K 1/8W 1%	
R9163	061G08052002FF	RST CHIPR 20KOHM +-1% 1/8W FENGHUA	
R9163	061G08052002FT	RST CHIP 20K 1/8W 1%	
R8104	061G08052009FF	RST CHIPR 20 OHM +-1% 1/8W FENGHUA	
R8104	061G08052009FY	RST CHIP 20R 1/8W 1%	
R9353	061G0805220 JI	RST 0805 22R 5% 1/8W	
R9353	061G0805220 JT	RST CHIPR 22OHM +-5% 1/8W TZAI YUAN	
R9161	061G08052431FT	RST CHIP 2K43 1/8W 1%	
R9161	061G08052431FY	RST CHIP 2K43 1/8W 1%	
R9150	061G08052491FT	RST CHIP 2K49 1/8W 1%	
R9150	061G08052491FY	RST CHIP 2K49 1/8W 1%	
R9160	061G08052702FT	RST CHIP 27K 1/8W 1%	
R9160	061G08052702FY	RST CHIP 27K 1/8W 1%	
R8108	061G0805331 JF	RST CHIPR 330 OHM +-5% 1/8W FENGHUA	
R8108	061G0805331 JT	RST CHIP 330R 1/8W 5% TZAI YUAN	
R9356	061G0805333 JI	RST CHIPR 33KOHM +-5% 1/8W 0805	
R9356	061G0805333 JT	RST CHIP 33K 1/8W 5% TZAI YUAN	
R9169	061G08053603FI	RST CHIP 360K OHM 1/8W 1%	
R9372	061G08053603FI	RST CHIP 360K OHM 1/8W 1%	
R9372	061G08053603FT	RST CHIPR 360K +-1% 1/8W TZAI YUAN	
R9169	061G08053603FT	RST CHIPR 360K +-1% 1/8W TZAI YUAN	
R8117	061G08054301FI	RST 0805 4.3K 1% 1/8W	
R8117	061G08054301FT	RST CHIPR 4.3 KOHM +-1% 1/8W 0805	
R9106	061G0805470 JI	RST CHIPR 47 OHM +-5% 1/8W 0805	
R9106	061G0805470 JT	RST CHIPR 47OHM +-5% 1/8W TZAI YUAN	
R9171	061G08059102FF	RST CHIPR 91KOHM +-1% 1/8W FENGHUA	
R9171	061G08059102FT	RST CHIP R 91KOHM +-1% 1/8W	

RJ9906	061G1206000 JI	RST 1206 MAX0R05 5% 1/4W	
RJ9902	061G1206000 JI	RST 1206 MAX0R05 5% 1/4W	
R9113	061G1206000 JI	RST 1206 MAX0R05 5% 1/4W	
R8103	061G1206000 JI	RST 1206 MAX0R05 5% 1/4W	
RJ9904	061G1206000 JI	RST 1206 MAX0R05 5% 1/4W	
RJ9901	061G1206000 JI	RST 1206 MAX0R05 5% 1/4W	
RJ9903	061G1206000 JI	RST 1206 MAX0R05 5% 1/4W	
RJ9907	061G1206000 JI	RST 1206 MAX0R05 5% 1/4W	
RJ9902	061G1206000 JT	RST CHIPR MAX0R05 1/4W TZAI YUAN	
RJ9906	061G1206000 JT	RST CHIPR MAX0R05 1/4W TZAI YUAN	
RJ9901	061G1206000 JT	RST CHIPR MAX0R05 1/4W TZAI YUAN	
RJ9904	061G1206000 JT	RST CHIPR MAX0R05 1/4W TZAI YUAN	
RJ9903	061G1206000 JT	RST CHIPR MAX0R05 1/4W TZAI YUAN	
RJ9907	061G1206000 JT	RST CHIPR MAX0R05 1/4W TZAI YUAN	
R8103	061G1206000 JT	RST CHIPR MAX0R05 1/4W TZAI YUAN	
R9113	061G1206000 JT	RST CHIPR MAX0R05 1/4W TZAI YUAN	
R8110	061G12061003FI	RST 1206 100K 1% 1/4W	
R8110	061G12061003FT	RST CHIP 100K 1/4W 1%	
R9159	061G1206101 JI	RST 1206 100R 5% 1/4W	
R9159	061G1206101 JT	RST CHIPR 100 OHM +-5% 1/4W TZAI YUAN	
R9101	061G1206103 JF	RST CHIPR 10KOHM +-5% 1/4W FENGHUA	
R9376	061G1206103 JF	RST CHIPR 10KOHM +-5% 1/4W FENGHUA	
R9102	061G1206103 JF	RST CHIPR 10KOHM +-5% 1/4W FENGHUA	
R9107	061G1206103 JF	RST CHIPR 10KOHM +-5% 1/4W FENGHUA	
R9103	061G1206103 JF	RST CHIPR 10KOHM +-5% 1/4W FENGHUA	
R9102	061G1206103 JT	RST CHIPR 10KOHM +-5% 1/4W TZAI YUAN	
R9103	061G1206103 JT	RST CHIPR 10KOHM +-5% 1/4W TZAI YUAN	
R9107	061G1206103 JT	RST CHIPR 10KOHM +-5% 1/4W TZAI YUAN	
R9101	061G1206103 JT	RST CHIPR 10KOHM +-5% 1/4W TZAI YUAN	
R9376	061G1206103 JT	RST CHIPR 10KOHM +-5% 1/4W TZAI YUAN	
R8116	061G1206124 JF	RST CHIPR 120KOHM +-5% 1/4W FENGHUA	
R8116	061G1206124 JT	RST CHIP 120K 5% 1/4W	
R8201	061G12061509FF	RST CHIPR 15 OHM +-1% 1/4W FENGHUA	
R8201	061G12061509FT	RST 1206 15R 1% 1/4W TA-I	
R9112	061G12061809FI	RST 1206 18R 1% 1/4W	
R9112	061G12061809FT	RST 1206 18R 1% 1/4W	
R9151	061G12062003FF	RST CHIPR 200KOHM +-1% 1/4W FENGHUA	
R9151	061G12062003FT	RST CHIPR 200KOHM +-1% 1/4W TZAI YUAN	
R8210	061G12062009FI	RST 1206 20R 1% 1/4W TA-I	
R8209	061G12062009FI	RST 1206 20R 1% 1/4W TA-I	
R8213	061G12062009FI	RST 1206 20R 1% 1/4W TA-I	
R8212	061G12062009FI	RST 1206 20R 1% 1/4W TA-I	
R8211	061G12062009FI	RST 1206 20R 1% 1/4W TA-I	
R8207	061G12062009FI	RST 1206 20R 1% 1/4W TA-I	
R8203	061G12062009FI	RST 1206 20R 1% 1/4W TA-I	
R8202	061G12062009FI	RST 1206 20R 1% 1/4W TA-I	
R8205	061G12062009FI	RST 1206 20R 1% 1/4W TA-I	

R8214	061G12062009FI	RST 1206 20R 1% 1/4W TA-I	
R8206	061G12062009FI	RST 1206 20R 1% 1/4W TA-I	
R8204	061G12062009FI	RST 1206 20R 1% 1/4W TA-I	
R8208	061G12062009FI	RST 1206 20R 1% 1/4W TA-I	
R9147	061G1206202 JI	RST 2K OHM 5% 1/4W TA-I	
R9147	061G1206202 JT	RST CHIP R 2KOHM 1/4W +/-5%	
R9371	061G1206203 JI	RST 20K OHM 5% 1/4W TA-I	
R9371	061G1206203 JT	RST CHIPR 20KOHM +-5% 1/4W TZAI YUAN	
R9257	061G1206221 JI	RST 1206 220R 5% 1/4W	
R9256	061G1206221 JI	RST 1206 220R 5% 1/4W	
R9258	061G1206221 JI	RST 1206 220R 5% 1/4W	
R9256	061G1206221 JT	RST CHIPR 220 OHM +-5% 1/4W TZAI YUAN	
R9258	061G1206221 JT	RST CHIPR 220 OHM +-5% 1/4W TZAI YUAN	
R9257	061G1206221 JT	RST CHIPR 220 OHM +-5% 1/4W TZAI YUAN	
R9357	061G12063001FF	RST CHIPR 3.0KOHM +-1% 1/4W FENGHUA	
R9357	061G12063001FT	RST 1206 3K 1% 1/4W	
R9120	061G1206301 JF	RST CHIPR 300 OHM +-5% 1/4W FENGHUA	
R9121	061G1206301 JF	RST CHIPR 300 OHM +-5% 1/4W FENGHUA	
R9122	061G1206301 JF	RST CHIPR 300 OHM +-5% 1/4W FENGHUA	
R9123	061G1206301 JF	RST CHIPR 300 OHM +-5% 1/4W FENGHUA	
R9122	061G1206301 JT	RST CHIPR 300 OHM +-5% 1/4W TZAI YUAN	
R9123	061G1206301 JT	RST CHIPR 300 OHM +-5% 1/4W TZAI YUAN	
R9121	061G1206301 JT	RST CHIPR 300 OHM +-5% 1/4W TZAI YUAN	
R9120	061G1206301 JT	RST CHIPR 300 OHM +-5% 1/4W TZAI YUAN	
R9350	061G1206339 JF	RST CHIPR 3.3 OHM +-5% 1/4W FENGHUA	
R9352	061G1206339 JF	RST CHIPR 3.3 OHM +-5% 1/4W FENGHUA	
R9351	061G1206339 JF	RST CHIPR 3.3 OHM +-5% 1/4W FENGHUA	
R9352	061G1206339 JT	RST CHIPR 3.3 OHM +-5% 1/4W TZAI YUAN	
R9351	061G1206339 JT	RST CHIPR 3.3 OHM +-5% 1/4W TZAI YUAN	
R9350	061G1206339 JT	RST CHIPR 3.3 OHM +-5% 1/4W TZAI YUAN	
R9109	061G1206471 JI	RST 470 OHM 5% 1/4W TA-I	
R9109	061G1206471 JT	RST CHIPR 470 OHM +-5% 1/4W TZAI YUAN	
R9170	061G1206472 JI	RST 1206 4700R 5% 1/4W	
R9170	061G1206472 JT	RST CHIP R 4K7 1/4W +/-5%	
R9166	061G1206512 JI	RST 5.1K OHM 5% 1/4W TA-I	
R9166	061G1206512 JT	RST CHIPR 5.1 KOHM +-5% 1/4W TZAI YUAN	
R8101	061G1206513 JF	RST CHIPR 51KOHM +-5% 1/4W FENGHUA	
R8101	061G1206513 JT	RST CHIPR 51 KOHM +-5% 1/4W TZAI YUAN	
C9256	065G080510231J F	CAP 0805 1NF 5% 50V NPO	
C9257	065G080510231J F	CAP 0805 1NF 5% 50V NPO	
C8110	065G080510231J F	CAP 0805 1NF 5% 50V NPO	
C9258	065G080510231J F	CAP 0805 1NF 5% 50V NPO	
C9258	065G080510231J M	CAP 0805 1NF 5% 50V NP0	
C9256	065G080510231J M	CAP 0805 1NF 5% 50V NP0	
C8110	065G080510231J M	CAP 0805 1NF 5% 50V NP0	
C9257	065G080510231J M	CAP 0805 1NF 5% 50V NP0	
C9109	065G080510232K F	CAP 0805 1000PF 10% 50V X7R	

C9164	065G080510232K	F	CAP 0805 1000PF 10% 50V X7R	
C9164	065G080510232K	Y	CAP CHIP 0805 1N 50V X7R +/-10%	
C9109	065G080510232K	Y	CAP CHIP 0805 1N 50V X7R +/-10%	
C8118	065G080510332K	F	CAP 0805 10NF K 50V X7R	
C9170	065G080510332K	F	CAP 0805 10NF K 50V X7R	
C8114	065G080510332K	F	CAP 0805 10NF K 50V X7R	
C8108	065G080510332K	F	CAP 0805 10NF K 50V X7R	
C9346	065G080510332K	F	CAP 0805 10NF K 50V X7R	
C9170	065G080510332K	Y	CAP CHIP 0805 10N 50V X7R +/-10%	
C8114	065G080510332K	Y	CAP CHIP 0805 10N 50V X7R +/-10%	
C8108	065G080510332K	Y	CAP CHIP 0805 10N 50V X7R +/-10%	
C9346	065G080510332K	Y	CAP CHIP 0805 10N 50V X7R +/-10%	
C8118	065G080510332K	Y	CAP CHIP 0805 10N 50V X7R +/-10%	
C9355	065G080510432K	F	CAP CHIP 0805 0.1UF K 50V X7R	
C9158	065G080510432K	F	CAP CHIP 0805 0.1UF K 50V X7R	
C9172	065G080510432K	F	CAP CHIP 0805 0.1UF K 50V X7R	
C9353	065G080510432K	F	CAP CHIP 0805 0.1UF K 50V X7R	
C8109	065G080510432K	F	CAP CHIP 0805 0.1UF K 50V X7R	
C9372	065G080510432K	F	CAP CHIP 0805 0.1UF K 50V X7R	
C9371	065G080510432K	F	CAP CHIP 0805 0.1UF K 50V X7R	
C9155	065G080510432K	F	CAP CHIP 0805 0.1UF K 50V X7R	
C8104	065G080510432K	F	CAP CHIP 0805 0.1UF K 50V X7R	
C8105	065G080510432K	F	CAP CHIP 0805 0.1UF K 50V X7R	
C8104	065G080510432K	Y	CAP CHIP 0805 100N 50V X7R +/-10%	
C9158	065G080510432K	Y	CAP CHIP 0805 100N 50V X7R +/-10%	
C9172	065G080510432K	Y	CAP CHIP 0805 100N 50V X7R +/-10%	
C9355	065G080510432K	Y	CAP CHIP 0805 100N 50V X7R +/-10%	
C9353	065G080510432K	Y	CAP CHIP 0805 100N 50V X7R +/-10%	
C9372	065G080510432K	Y	CAP CHIP 0805 100N 50V X7R +/-10%	
C8109	065G080510432K	Y	CAP CHIP 0805 100N 50V X7R +/-10%	
C8105	065G080510432K	Y	CAP CHIP 0805 100N 50V X7R +/-10%	
C9155	065G080510432K	Y	CAP CHIP 0805 100N 50V X7R +/-10%	
C9371	065G080510432K	Y	CAP CHIP 0805 100N 50V X7R +/-10%	
C9357	065G080510522K	M	CAP 0805 1UF 10% 25V X7R	
C9357	065G080510522K	T	CAP 0805 1UF 10% 25V X7R	
C9255	065G080510532K	M	CAP 0805 1UF 10% 50V X7R	
C8103	065G080510532K	M	CAP 0805 1UF 10% 50V X7R	
C9167	065G080510532K	M	CAP 0805 1UF 10% 50V X7R	
C9163	065G080510532K	M	CAP 0805 1UF 10% 50V X7R	
C9166	065G080510532K	M	CAP 0805 1UF 10% 50V X7R	
C9169	065G080510532K	M	CAP 0805 1UF 10% 50V X7R	
C9165	065G080510532K	M	CAP 0805 1UF 10% 50V X7R	
C9168	065G080510532K	M	CAP 0805 1UF 10% 50V X7R	
C9106	065G080510532K	M	CAP 0805 1UF 10% 50V X7R	
C9112	065G080510532K	M	CAP 0805 1UF 10% 50V X7R	
C9165	065G080510532K	T	CAP 0805 1UF 10% 50V X7R	
C9166	065G080510532K	T	CAP 0805 1UF 10% 50V X7R	

C8103	065G080510532K T	CAP 0805 1UF 10% 50V X7R	
C9255	065G080510532K T	CAP 0805 1UF 10% 50V X7R	
C9112	065G080510532K T	CAP 0805 1UF 10% 50V X7R	
C9168	065G080510532K T	CAP 0805 1UF 10% 50V X7R	
C9106	065G080510532K T	CAP 0805 1UF 10% 50V X7R	
C9169	065G080510532K T	CAP 0805 1UF 10% 50V X7R	
C9167	065G080510532K T	CAP 0805 1UF 10% 50V X7R	
C9163	065G080510532K T	CAP 0805 1UF 10% 50V X7R	
C9108	065G080522131J F	CAP CHIP 0805 220PF J 50V NPO	
C9108	065G080522131J Y	CAP CHIP 0805 220P 50V NP0 +/-5%	
C8117	065G080522232K F	CAP 0805 2.2NF 10% 50V X7R	
C9171	065G080522232K F	CAP 0805 2.2NF 10% 50V X7R	
C8117	065G080522232K Y	CAP CHIP 0805 2N2 50V X7R +/-10%	
C9171	065G080522232K Y	CAP CHIP 0805 2N2 50V X7R +/-10%	
C9161	065G080522432K T	CAP 0805 220NF K 50V X7R	
C9161	065G080522432K Y	CAP CHIP 0805 220N 50V X7R +/-10%	
C9110	065G080522432K Y	CAP CHIP 0805 220N 50V X7R +/-10%	
C9351	065G080522522K M	CAP 0805 2.2UF 10% 25V X7R	
C9351	065G080522522K T	CAP 0805 2.2UF 10% 25V X7R	
C9131	065G080547332K F	CAP CHIP 0805 47NF K 50V X7R	
C9131	065G080547332K Y	CAP CHIP 0805 47N 50V X7R +/-10%	
C9159	065G120610272K F	CAP 1206 1NF 10% 500V X7R	
C9160	065G120610272K F	CAP 1206 1NF 10% 500V X7R	
C9159	065G120610272K Y	CAP 1206 1NF 10% 500V X7R	
C9160	065G120610272K Y	CAP 1206 1NF 10% 500V X7R	
C9354	065G120622272K F	CAP 1206 2.2NF 10% 500V X7R	
C9354	065G120622272K Y	CER 1206 2N2 500V X7R 10%	
C9111	065G120622432K Y	CAP CHIP 1206 0.22UF K 50V X7R	
D8103	093G 64 33	SWITCHING BAV99 0.2A 85V SOT-23	
D8105	093G 64 33	SWITCHING BAV99 0.2A 85V SOT-23	
D8106	093G 64 33	SWITCHING BAV99 0.2A 85V SOT-23	
D8108	093G 64 33	SWITCHING BAV99 0.2A 85V SOT-23	
D8107	093G 64 33	SWITCHING BAV99 0.2A 85V SOT-23	
D8104	093G 64 33	SWITCHING BAV99 0.2A 85V SOT-23	
IC9101	356G0379007220	AC/DC LD7752 GR SOP7	
IC9152	356GD563008120	DC/DC PF8200S -- 10-30V SOP-8	
Q9371	357G07630620HF	HF MOSFET 2N7002K_R1_00001 0.3A 60V	
Q9372	357G07630620HF	HF MOSFET 2N7002K_R1_00001 0.3A 60V	
D8101	393G0060A11	HF SCHOTTKY MBRD10150D 10A 150V TO-252	
D8101	393G0060A14	SCHOTTKY SM10150D1-C 10A 150V (D-PACK)	
D9503	393G006432S0HF	SWITCHING 1N4148W 0.15A 75V SOD-123	
D9502	393G006432S0HF	SWITCHING 1N4148W 0.15A 75V SOD-123	
D8106	393G006433P0HF	HF BAV99_R1_00001 0.5A 100V SOT-23	
D8103	393G006433P0HF	HF BAV99_R1_00001 0.5A 100V SOT-23	
D8107	393G006433P0HF	HF BAV99_R1_00001 0.5A 100V SOT-23	
D8104	393G006433P0HF	HF BAV99_R1_00001 0.5A 100V SOT-23	
D8108	393G006433P0HF	HF BAV99_R1_00001 0.5A 100V SOT-23	

D8105	393G006433P0HF	HF BAV99_R1_00001 0.5A 100V SOT-23	
ZD9102	393G039SA1200T	ZENER BZT52-B22 22V 0.41W SOD-123 150C	
ZD9101	393G039SA1200T	ZENER BZT52-B22 22V 0.41W SOD-123 150C	
ZD9103	393G039SA2800T	ZENER BZT52-B36 36V -- --	
ZD9152	393G039SA2900T	ZENER BZT52-B15 15V 0.41 SOD-123	
D9351	393G060SA0300T	RECTIFIER SK84C 8A 40V DC-214AB/SMC	
D9351	393G060SA0400T	RECTIFIER SK84 8A 40V SMC	
C9103	006G 31502	EYELET	
R9358	061G 21010352T TZ	RST MFR 10K 1/6W +-1% TZAI YUAN	
FB9908	071G 55 26 H	BEAD 3.5*6.0*0.8 127R 25% BF-I35060R-796	
BD901	006G 31 4	1.7MM RIVET	
CN9903	006G 31500	EYELET	
CN9901	006G 31500	EYELET	
T9101	006G 31500	EYELET	
C9101	006G 31502	EYELET	
L9902	006G 31502	EYELET	
L9901	006G 31502	EYELET	
RV9901	006G 31502	EYELET	
C9102	006G 31502	EYELET	
NR9901	006G 31502	EYELET	
Q8206	057G 417513 T	TRA 2N3904 TO-92	
Q8202	057G 417513 T	TRA 2N3904 TO-92	
Q8210	057G 417513 T	TRA 2N3904 TO-92	
Q8203	057G 417513 T	TRA 2N3904 TO-92	
Q8212	057G 417513 T	TRA 2N3904 TO-92	
Q8211	057G 417513 T	TRA 2N3904 TO-92	
Q8214	057G 417513 T	TRA 2N3904 TO-92	
Q8204	057G 417513 T	TRA 2N3904 TO-92	
Q8209	057G 417513 T	TRA 2N3904 TO-92	
Q8207	057G 417513 T	TRA 2N3904 TO-92	
Q8205	057G 417513 T	TRA 2N3904 TO-92	
Q8213	057G 417513 T	TRA 2N3904 TO-92	
Q8208	057G 417513 T	TRA 2N3904 TO-92	
Q8201	057G 417513 T	TRA 2N3904 TO-92	
R8118	061G 60210552T TZ	RST CFR 1M 1/6W 5%	
R9111	061G152M22852T SY	RST MOF 0.22R 5% 2W	
R9105	061G152M82352T SY	RST MOFR 82KOHM +-5% 2WS FUTABA	
R9901	061G212Y39452T SY	RST MGF 390K 5% 1/2W RMU12J3903A520NL	
R9902	061G212Y39452T SY	RST MGF 390K 5% 1/2W RMU12J3903A520NL	
C8106	065G 1K10223T	CAP CER 1NF 10% 1KV Y5P	
C8106	065G 1K1022ST	CAP CER 1NF 10% 1KV Y5P	
C9104	065G 1K22293S	CAP CER 2.2NF 10% 1KV R TAPING	
C9105	065G 1K22293S	CAP CER 2.2NF 10% 1KV R TAPING	
C9113	065G 1K22293S	CAP CER 2.2NF 10% 1KV R TAPING	
C9119	065G 1K470 2T6921	CAP CER 47PF K 1KV	
C8116	065G 1K470 2T6921	CAP CER 47PF K 1KV	
C8115	065G 1K470 2T6921	CAP CER 47PF K 1KV	

C9907	065G 1K470 2T6921	CAP CER 47PF K 1KV	
C9903	065G306K10123R	CAP Y1 100PF 10% 250V Y5P	
C9904	065G306K10123R	CAP Y1 100PF 10% 250V Y5P	
C9908	065G306K22123R	CAP Y1 220PF 10% 250V Y5P	
C9905	065G306K22123R	CAP Y1 220PF 10% 250V Y5P	
C9906	065G306K22123R	CAP Y1 220PF 10% 250V Y5P	
C9910	065G306K22123R	CAP Y1 220PF 10% 250V Y5P	
C9911	065G306K47123R	CAP Y1 470PF 10% 250V Y5P	
C9107	067G 3154707HT	EC 47UF 20% 50V	
C9107	067G 3154707KT	EC 47UF 20% 50V ER1H470MPN1007RU	
C9152	067G 5153316HT	EC 330UF 20% 35V 10*12 5000 HR	
C9151	067G 5153316HT	EC 330UF 20% 35V 10*12 5000 HR	
C9153	067G 5153316HT	EC 330UF 20% 35V 10*12 5000 HR	
C9157	067G 5153316HT	EC 330UF 20% 35V 10*12 5000 HR	
C8101	067G 5153316HT	EC 330UF 20% 35V 10*12 5000 HR	
C9156	067G 5153316HT	EC 330UF 20% 35V 10*12 5000 HR	
C9154	067G 5153316HT	EC 330UF 20% 35V 10*12 5000 HR	
C9154	067G 5153316KT	EC 330UF 20% 35V 10*12 5000 HR	
C9152	067G 5153316KT	EC 330UF 20% 35V 10*12 5000 HR	
C9156	067G 5153316KT	EC 330UF 20% 35V 10*12 5000 HR	
C8101	067G 5153316KT	EC 330UF 20% 35V 10*12 5000 HR	
C9151	067G 5153316KT	EC 330UF 20% 35V 10*12 5000 HR	
C9157	067G 5153316KT	EC 330UF 20% 35V 10*12 5000 HR	
C9153	067G 5153316KT	EC 330UF 20% 35V 10*12 5000 HR	
C8113	067G 5154709HT	EC 47UF 20% 100V 10*12	
C8102	067G 5154709HT	EC 47UF 20% 100V 10*12	
C8102	067G 5154709KT	EC 47UF 20% 100V 10*12	
C8113	067G 5154709KT	EC 47UF 20% 100V 10*12	
C9254	067G 5154714HT	EC 470UF 20% 25V 10*12	
C9352	067G 5154714HT	EC 470UF 20% 25V 10*12	
C9251	067G 5154714HT	EC 470UF 20% 25V 10*12	
C9356	067G 5154714HT	EC 470UF 20% 25V 10*12	
C9350	067G 5154714HT	EC 470UF 20% 25V 10*12	
C9252	067G 5154714HT	EC 470UF 20% 25V 10*12	
C9251	067G 5154714KT	EC 470UF 20% 25V EV1E471MPN1012RSU	
C9356	067G 5154714KT	EC 470UF 20% 25V EV1E471MPN1012RSU	
C9350	067G 5154714KT	EC 470UF 20% 25V EV1E471MPN1012RSU	
C9352	067G 5154714KT	EC 470UF 20% 25V EV1E471MPN1012RSU	
C9254	067G 5154714KT	EC 470UF 20% 25V EV1E471MPN1012RSU	
C9252	067G 5154714KT	EC 470UF 20% 25V EV1E471MPN1012RSU	
FB9901	071G 55 26 H	BEAD 3.5*6.0*0.8 127R 25% BF-I35060R-796	
FB9903	071G 55 29	FERRITE BEAD	
D9103	093G 52908	RECTIFIER UF4007 A0 1 1000 DO-41	
D9101	093G1080 252T	DIODE SARSO1-V1 SANKEN	
J9915	095G 90 23	JUMP WIRE - -	
J9912	095G 90 23	JUMP WIRE - -	
J9916	095G 90 23	JUMP WIRE - -	

J9906	095G 90 23	JUMP WIRE - -	
J9943	095G 90 23	JUMP WIRE - -	
J9941	095G 90 23	JUMP WIRE - -	
J9911	095G 90 23	JUMP WIRE - -	
J9937	095G 90 23	JUMP WIRE - -	
J9925	095G 90 23	JUMP WIRE - -	
J9931	095G 90 23	JUMP WIRE - -	
J9922	095G 90 23	JUMP WIRE - -	
J9938	095G 90 23	JUMP WIRE - -	
J9923	095G 90 23	JUMP WIRE - -	
J9903	095G 90 23	JUMP WIRE - -	
J9932	095G 90 23	JUMP WIRE - -	
J9907	095G 90 23	JUMP WIRE - -	
J9919	095G 90 23	JUMP WIRE - -	
J9913	095G 90 23	JUMP WIRE - -	
J9901	095G 90 23	JUMP WIRE - -	
J9944	095G 90 23	JUMP WIRE - -	
J9945	095G 90 23	JUMP WIRE - -	
J9946	095G 90 23	JUMP WIRE - -	
J9910	095G 90 23	JUMP WIRE - -	
J9909	095G 90 23	JUMP WIRE - -	
J9928	095G 90 23	JUMP WIRE - -	
J9908	095G 90 23	JUMP WIRE - -	
J9927	095G 90 23	JUMP WIRE - -	
J9918	095G 90 23	JUMP WIRE - -	
J9914	095G 90 23	JUMP WIRE - -	
J9942	095G 90 23	JUMP WIRE - -	
J9934	095G 90 23	JUMP WIRE - -	
J9939	095G 90 23	JUMP WIRE - -	
J9924	095G 90 23	JUMP WIRE - -	
J9930	095G 90 23	JUMP WIRE - -	
J9905	095G 90 23	JUMP WIRE - -	
J9902	095G 90 23	JUMP WIRE - -	
J9926	095G 90 23	JUMP WIRE - -	
J9917	095G 90 23	JUMP WIRE - -	
J9935	095G 90 23	JUMP WIRE - -	
J9933	095G 90 23	JUMP WIRE - -	
J9929	095G 90 23	JUMP WIRE - -	
J9904	095G 90 23	JUMP WIRE - -	
J9921	095G 90 23	JUMP WIRE - -	
J9936	095G 90 23	JUMP WIRE - -	
J9920	095G 90 23	JUMP WIRE - -	
R9164	361G152M10252T00SY	RST MOF 1K OHM 5% 2W RSS02J1001A520NH	
R9165	361G152M10252T00SY	RST MOF 1K OHM 5% 2W RSS02J1001A520NH	
SG901	362G0010501MIT	SPARK GAP 500V -20/+30%	
SG902	362G0010501MIT	SPARK GAP 500V -20/+30%	
E715	715G5856P02000002H	POWER BOARD PCB	

	X40G000162416A	OTHER LABEL --CEL LABEL G1 1.9	
E39801	398GR8BDANCPHH	REMOTE PHILIPS HOF-44K-GJ11823 CHINESE	
ECN107	395G801404RM50	HARNESS 4P-4P 100MM	
	CBPFDO4DA4	MAIN BOARD	
CN401	033G380213B YH L	WAFER 2.0MM 13P	
C606	067G315M1016CV	EC 100UF 20% 35V 8*7 3000 HR 470MA SY10	
C618	067G315M1016CV	EC 100UF 20% 35V 8*7 3000 HR 470MA SY10	
CN111	088G 78F151UCL	RCA JACK R/A 6DEGREE 10P 1*5 H=8.5	
CN603	088G 78G122AYG	RCA JACK R/A 4P O/Y 1*2 H=10.5	
CN102	088G302C3G1AQS	PHONE JACK R/A 3P GREEN H=6.2	
CN602	088G302C5B1AQS	PHONE JACK R/A 5P 1*1 BLACK 6.2MM.	
CN901	088G342GFB1AGN	RJ45 CONN + LED R/A 15P BLACK H=10.5	
CN103	088G352F6B3ACL	USB A TYPE R/A 6P BLACK H=8.4	
CN104	088G352F6B3ACL	USB A TYPE R/A 6P BLACK H=8.4	
CN101	088G353GFF1ACL	D-SUB CONN 15P BLUE R/A H=10MM	
TU101	094G PALALL10L	TUNER CHINA DT21WN-2-E	
CN701	311GW250B12BBX	WAFER 2.5MM 12P	
CN405	311GW250F05ABH	WAFER 2.5MM 5P A2502WR-05P1	
CN107	033G8032 4F S HR	CONNECTOR	
U803	056G 133 33AAC	LDO AZ1117H-1.8TRE1	
U415	056G 192 41	OP AMP OPA360AIDCKR SC70	
U201	056G 563146	LDO G912T63U 1A 1.2V SOT-223	
U606	056G 616128	AUDIO TPA6138A2PWR TSSOP-14	
U410	056G 643 46	IC RESET AZ809ANSTR-E1 SOT-23 2.93V	
U414	056G 659 35	USB GL852G-MNG12 LQFP48	
U505	056G 662 18	ESD PROTECT AZ1045-04F.R7G DFN2510P10E	
U506	056G 662 18	ESD PROTECT AZ1045-04F.R7G DFN2510P10E	
U504	056G 662 18	ESD PROTECT AZ1045-04F.R7G DFN2510P10E	
U502	056G 662 18	ESD PROTECT AZ1045-04F.R7G DFN2510P10E	
U507	056G 662 18	ESD PROTECT AZ1045-04F.R7G DFN2510P10E	
U503	056G 662 18	ESD PROTECT AZ1045-04F.R7G DFN2510P10E	
U902	056G 662504	IC ESD AOZ8902CIL 24KV 5A SOT23-6 AOS	
U801	056G 700 39	OTHERS PCA9634PW TSSOP20	
U901	056G 777 25	LAN RTL8201FR-VB-CG QFN-24	
U408	056G2233 27	FLASH W25Q80BVSSIG 8MB SOIC-8 208MIL	
Q203	057G 417517	TRA LMBT3906LT1G -200MA/-40V SOT-23 LRC	
Q201	057G 417517	TRA LMBT3906LT1G -200MA/-40V SOT-23 LRC	
Q405	057G 417517	TRA LMBT3906LT1G -200MA/-40V SOT-23 LRC	
Q406	057G 417518	TRA LMBT3904LT1G 200MA/40V SOT-23 LRC	
Q601	057G 417518	TRA LMBT3904LT1G 200MA/40V SOT-23 LRC	
Q602	057G 417518	TRA LMBT3904LT1G 200MA/40V SOT-23 LRC	
Q603	057G 760902	DIGITAL TRAN DTC114ES3 0.05A 50V SOT-323	
Q404	057G 761516	SMALLTRAN BC847C 0.1 50 SOT-23	
Q703	057G 761516	SMALLTRAN BC847C 0.1 50 SOT-23	
Q704	057G 761516	SMALLTRAN BC847C 0.1 50 SOT-23	
Q702	057G 761516	SMALLTRAN BC847C 0.1 50 SOT-23	
Q402	057G 761516	SMALLTRAN BC847C 0.1 50 SOT-23	

Q202	057G 761516	SMALLTRAN BC847C 0.1 50 SOT-23	
Q701	057G 763 79	FET AO4449 -7A/-30V SOIC-8	
Q801	057G 763 79	FET AO4449 -7A/-30V SOIC-8	
Q401	057G 763 79	FET AO4449 -7A/-30V SOIC-8	
RP405	061G 1262208JT	RST NET 22R 5% 1/16W	
RP403	061G 1262208JT	RST NET 22R 5% 1/16W	
RP404	061G 1262208JT	RST NET 22R 5% 1/16W	
RP402	061G 1262208JT	RST NET 22R 5% 1/16W	
RP401	061G 1262208JT	RST NET 22R 5% 1/16W	
RP407	061G 1270004JY	RST NET 0 OHM 5% 1/16W YC122-JR-070RL	
RP406	061G 1270004JY	RST NET 0 OHM 5% 1/16W YC122-JR-070RL	
TH401	061G 56A100 WT	PTCR SMD 0.21R MAX 0.8W	
TH402	061G 56A100 WT	PTCR SMD 0.21R MAX 0.8W	
TH403	061G 56A100 WT	PTCR SMD 0.21R MAX 0.8W	
R643	061G0402000 JT	RST 0402 0.05R MAX 1/16W -	
R465	061G0402000 JT	RST 0402 0.05R MAX 1/16W -	
R602	061G0402000 JT	RST 0402 0.05R MAX 1/16W -	
R677	061G0402000 JT	RST 0402 0.05R MAX 1/16W -	
R601	061G0402000 JT	RST 0402 0.05R MAX 1/16W -	
R201	061G0402000 JT	RST 0402 0.05R MAX 1/16W -	
R4136	061G0402000 JT	RST 0402 0.05R MAX 1/16W -	
R619	061G0402000 JT	RST 0402 0.05R MAX 1/16W -	
R207	061G0402000 JT	RST 0402 0.05R MAX 1/16W -	
R208	061G0402000 JT	RST 0402 0.05R MAX 1/16W -	
R4134	061G0402000 JT	RST 0402 0.05R MAX 1/16W -	
R4139	061G0402000 JT	RST 0402 0.05R MAX 1/16W -	
R532	061G0402000 JT	RST 0402 0.05R MAX 1/16W -	
R449	061G0402000 JT	RST 0402 0.05R MAX 1/16W -	
R510	061G0402000 JT	RST 0402 0.05R MAX 1/16W -	
R514	061G0402000 JT	RST 0402 0.05R MAX 1/16W -	
R516	061G0402000 JT	RST 0402 0.05R MAX 1/16W -	
R448	061G0402000 JT	RST 0402 0.05R MAX 1/16W -	
R523	061G0402000 JT	RST 0402 0.05R MAX 1/16W -	
R4185	061G0402000 JT	RST 0402 0.05R MAX 1/16W -	
R620	061G0402000 JT	RST 0402 0.05R MAX 1/16W -	
R697	061G0402000 JT	RST 0402 0.05R MAX 1/16W -	
R696	061G0402000 JT	RST 0402 0.05R MAX 1/16W -	
R548	061G0402000 JT	RST 0402 0.05R MAX 1/16W -	
R244	061G0402000 JT	RST 0402 0.05R MAX 1/16W -	
R202	061G0402000 JT	RST 0402 0.05R MAX 1/16W -	
R617	061G0402000 JT	RST 0402 0.05R MAX 1/16W -	
R657	061G0402000 JT	RST 0402 0.05R MAX 1/16W -	
R223	061G0402000 JT	RST 0402 0.05R MAX 1/16W -	
R222	061G0402000 JT	RST 0402 0.05R MAX 1/16W -	
R653	061G0402000 JT	RST 0402 0.05R MAX 1/16W -	
R4158	061G0402000 JT	RST 0402 0.05R MAX 1/16W -	
R636	061G0402000 JT	RST 0402 0.05R MAX 1/16W -	

R4160	061G0402000 JT	RST 0402 0.05R MAX 1/16W -	
R665	061G0402000 JT	RST 0402 0.05R MAX 1/16W -	
R656	061G0402000 JT	RST 0402 0.05R MAX 1/16W -	
R4138	061G0402000 JT	RST 0402 0.05R MAX 1/16W -	
R908	061G0402000 JY	RST CHIPR MAX 0R05 OHM 1/16W YAGEO	
R443	061G0402000 JY	RST CHIPR MAX 0R05 OHM 1/16W YAGEO	
R905	061G0402000 JY	RST CHIPR MAX 0R05 OHM 1/16W YAGEO	
R904	061G0402000 JY	RST CHIPR MAX 0R05 OHM 1/16W YAGEO	
R4102	061G0402000 JY	RST CHIPR MAX 0R05 OHM 1/16W YAGEO	
R902	061G0402000 JY	RST CHIPR MAX 0R05 OHM 1/16W YAGEO	
R901	061G0402000 JY	RST CHIPR MAX 0R05 OHM 1/16W YAGEO	
R903	061G0402000 JY	RST CHIPR MAX 0R05 OHM 1/16W YAGEO	
R466	061G0402000 JY	RST CHIPR MAX 0R05 OHM 1/16W YAGEO	
R907	061G0402000 JY	RST CHIPR MAX 0R05 OHM 1/16W YAGEO	
R752	061G0402000 JY	RST CHIPR MAX 0R05 OHM 1/16W YAGEO	
R915	061G0402000 JY	RST CHIPR MAX 0R05 OHM 1/16W YAGEO	
R918	061G0402000 JY	RST CHIPR MAX 0R05 OHM 1/16W YAGEO	
R422	061G0402000 JY	RST CHIPR MAX 0R05 OHM 1/16W YAGEO	
R424	061G0402000 JY	RST CHIPR MAX 0R05 OHM 1/16W YAGEO	
R758	061G0402000 JY	RST CHIPR MAX 0R05 OHM 1/16W YAGEO	
R4168	061G0402100 JF	RST CHIPR 10 OHM +-5% 1/16W FENGHUA	
R401	061G04021000FT	RST CHIP 100R 1/16W 1%	
R678	061G04021001FT	RST CHIP R 1KOHM 1/16W +/-1%	
R495	061G0402101 JT	RST CHIP 100R 1/16W 5% TZAI YUAN	
R494	061G0402101 JT	RST CHIP 100R 1/16W 5% TZAI YUAN	
R692	061G0402101 JT	RST CHIP 100R 1/16W 5% TZAI YUAN	
R496	061G0402101 JT	RST CHIP 100R 1/16W 5% TZAI YUAN	
R4156	061G0402101 JT	RST CHIP 100R 1/16W 5% TZAI YUAN	
R4101	061G0402101 JT	RST CHIP 100R 1/16W 5% TZAI YUAN	
R497	061G0402101 JT	RST CHIP 100R 1/16W 5% TZAI YUAN	
R4154	061G0402101 JT	RST CHIP 100R 1/16W 5% TZAI YUAN	
R493	061G0402101 JT	RST CHIP 100R 1/16W 5% TZAI YUAN	
R492	061G0402101 JT	RST CHIP 100R 1/16W 5% TZAI YUAN	
R456	061G0402101 JT	RST CHIP 100R 1/16W 5% TZAI YUAN	
R455	061G0402101 JT	RST CHIP 100R 1/16W 5% TZAI YUAN	
R718	061G0402101 JT	RST CHIP 100R 1/16W 5% TZAI YUAN	
R716	061G0402101 JT	RST CHIP 100R 1/16W 5% TZAI YUAN	
R217	061G0402101 JT	RST CHIP 100R 1/16W 5% TZAI YUAN	
R707	061G0402101 JT	RST CHIP 100R 1/16W 5% TZAI YUAN	
R4155	061G0402101 JT	RST CHIP 100R 1/16W 5% TZAI YUAN	
R215	061G0402102 JT	RST CHIP 1K 1/16W 5% TZAI YUAN	
R4167	061G0402102 JT	RST CHIP 1K 1/16W 5% TZAI YUAN	
R4112	061G0402102 JT	RST CHIP 1K 1/16W 5% TZAI YUAN	
R4117	061G0402102 JT	RST CHIP 1K 1/16W 5% TZAI YUAN	
R720	061G0402102 JT	RST CHIP 1K 1/16W 5% TZAI YUAN	
R203	061G0402102 JT	RST CHIP 1K 1/16W 5% TZAI YUAN	
R725	061G0402102 JT	RST CHIP 1K 1/16W 5% TZAI YUAN	

R625	061G0402102 JT	RST CHIP 1K 1/16W 5% TZAI YUAN	
R712	061G0402102 JT	RST CHIP 1K 1/16W 5% TZAI YUAN	
R214	061G0402102 JT	RST CHIP 1K 1/16W 5% TZAI YUAN	
R216	061G0402102 JT	RST CHIP 1K 1/16W 5% TZAI YUAN	
R508	061G0402102 JT	RST CHIP 1K 1/16W 5% TZAI YUAN	
R824	061G0402102 JT	RST CHIP 1K 1/16W 5% TZAI YUAN	
R822	061G0402102 JT	RST CHIP 1K 1/16W 5% TZAI YUAN	
R701	061G0402102 JT	RST CHIP 1K 1/16W 5% TZAI YUAN	
R4152	061G0402103 JT	RST CHIP 10K 1/16W 5% TZAI YUAN	
R810	061G0402103 JT	RST CHIP 10K 1/16W 5% TZAI YUAN	
R220	061G0402103 JT	RST CHIP 10K 1/16W 5% TZAI YUAN	
R4173	061G0402103 JT	RST CHIP 10K 1/16W 5% TZAI YUAN	
R613	061G0402103 JT	RST CHIP 10K 1/16W 5% TZAI YUAN	
R808	061G0402103 JT	RST CHIP 10K 1/16W 5% TZAI YUAN	
R4153	061G0402103 JT	RST CHIP 10K 1/16W 5% TZAI YUAN	
R806	061G0402103 JT	RST CHIP 10K 1/16W 5% TZAI YUAN	
R485	061G0402103 JT	RST CHIP 10K 1/16W 5% TZAI YUAN	
R816	061G0402103 JT	RST CHIP 10K 1/16W 5% TZAI YUAN	
R812	061G0402103 JT	RST CHIP 10K 1/16W 5% TZAI YUAN	
R4113	061G0402103 JT	RST CHIP 10K 1/16W 5% TZAI YUAN	
R814	061G0402103 JT	RST CHIP 10K 1/16W 5% TZAI YUAN	
R470	061G0402103 JT	RST CHIP 10K 1/16W 5% TZAI YUAN	
R242	061G0402103 JT	RST CHIP 10K 1/16W 5% TZAI YUAN	
R243	061G0402103 JT	RST CHIP 10K 1/16W 5% TZAI YUAN	
R624	061G0402103 JT	RST CHIP 10K 1/16W 5% TZAI YUAN	
R611	061G0402103 JT	RST CHIP 10K 1/16W 5% TZAI YUAN	
R628	061G0402103 JT	RST CHIP 10K 1/16W 5% TZAI YUAN	
R804	061G0402103 JT	RST CHIP 10K 1/16W 5% TZAI YUAN	
R4179	061G0402103 JT	RST CHIP 10K 1/16W 5% TZAI YUAN	
R802	061G0402103 JT	RST CHIP 10K 1/16W 5% TZAI YUAN	
R664	061G0402103 JT	RST CHIP 10K 1/16W 5% TZAI YUAN	
R615	061G0402103 JT	RST CHIP 10K 1/16W 5% TZAI YUAN	
R426	061G0402103 JY	RST CHIPR 10KOHM +-5% 1/16W YAGEO	
R427	061G0402103 JY	RST CHIPR 10KOHM +-5% 1/16W YAGEO	
R4175	061G0402104 JT	RST CHIP 100K 1/16W 5% TZAI YUAN	
R447	061G0402104 JT	RST CHIP 100K 1/16W 5% TZAI YUAN	
R239	061G0402104 JT	RST CHIP 100K 1/16W 5% TZAI YUAN	
R759	061G0402104 JT	RST CHIP 100K 1/16W 5% TZAI YUAN	
R253	061G0402104 JT	RST CHIP 100K 1/16W 5% TZAI YUAN	
R251	061G0402104 JT	RST CHIP 100K 1/16W 5% TZAI YUAN	
R246	061G0402104 JT	RST CHIP 100K 1/16W 5% TZAI YUAN	
R541	061G0402104 JT	RST CHIP 100K 1/16W 5% TZAI YUAN	
R534	061G0402104 JT	RST CHIP 100K 1/16W 5% TZAI YUAN	
R533	061G0402105 JF	RST CHIPR 1MOHM 5% 1/16W FENGHUA	
R608	061G0402105 JF	RST CHIPR 1MOHM 5% 1/16W FENGHUA	
R250	061G0402105 JF	RST CHIPR 1MOHM 5% 1/16W FENGHUA	
R515	061G0402105 JF	RST CHIPR 1MOHM 5% 1/16W FENGHUA	

R509	061G0402105 JF	RST CHIPR 1MOHM 5% 1/16W FENGHUA	
R4194	061G04021202FF	RST 0402 12K 1% 1/16W	
R527	061G04021501FF	RST CHIP 1K5 1/16W 1% FENGHUA	
R513	061G04021501FF	RST CHIP 1K5 1/16W 1% FENGHUA	
R507	061G04021501FF	RST CHIP 1K5 1/16W 1% FENGHUA	
R910	061G0402152 JY	RST CHIPR 1.5KOHM +-5% 1/16W YAGEO	
R213	061G04021651FF	RST 0402 1.65K 1% 1/16W FENGHUA	
R462	061G04021800FY	RST 0402 180R 1% 1/16W YAGEO	
R738	061G04021803FT	RST 0402 180K 1/16W 1% TZAI YUAN	
R221	061G0402201 JF	RST CHIPR 200 OHM +-5% 1/16W FENGHUA	
R906	061G0402201 JT	RST CHIP 200R 1/16W 5% TZAI YUAN	
R411	061G0402220 JT	RST CHIP 22R 1/16W 5% TZAI YUAN	
R537	061G0402220 JT	RST CHIP 22R 1/16W 5% TZAI YUAN	
R538	061G0402220 JT	RST CHIP 22R 1/16W 5% TZAI YUAN	
R408	061G0402220 JT	RST CHIP 22R 1/16W 5% TZAI YUAN	
R407	061G0402220 JT	RST CHIP 22R 1/16W 5% TZAI YUAN	
R404	061G0402220 JT	RST CHIP 22R 1/16W 5% TZAI YUAN	
R410	061G0402220 JT	RST CHIP 22R 1/16W 5% TZAI YUAN	
R412	061G0402220 JT	RST CHIP 22R 1/16W 5% TZAI YUAN	
R409	061G0402220 JT	RST CHIP 22R 1/16W 5% TZAI YUAN	
R413	061G0402220 JT	RST CHIP 22R 1/16W 5% TZAI YUAN	
R235	061G0402220 JY	RST CHIPR 22 OHM +-5% 1/16W YAGEO	
R234	061G0402220 JY	RST CHIPR 22 OHM +-5% 1/16W YAGEO	
R723	061G0402222 JT	RST CHIP 2K2 1/16W 5% TZAI YUAN	
R4140	061G0402222 JT	RST CHIP 2K2 1/16W 5% TZAI YUAN	
R4141	061G0402222 JT	RST CHIP 2K2 1/16W 5% TZAI YUAN	
R403	061G04022400FI	RST 0402 240R 1% 1/16W	
R675	061G0402243 JT	RST CHIP 24K 1/16W 5% TZAI YUAN	
R680	061G0402243 JT	RST CHIP 24K 1/16W 5% TZAI YUAN	
R673	061G0402243 JT	RST CHIP 24K 1/16W 5% TZAI YUAN	
R679	061G0402243 JT	RST CHIP 24K 1/16W 5% TZAI YUAN	
R909	061G04022491FF	RST CHIP 0402 2.49K 1% 1/16W FENGHUA	
R230	061G04022701FY	RST CHIP 2.7K 1/16W 1%	
R229	061G04022701FY	RST CHIP 2.7K 1/16W 1%	
R522	061G0402302 JI	RST CHIPR 3KOHM 5£¥ 1/16W TA-I	
R521	061G0402302 JI	RST CHIPR 3KOHM 5£¥ 1/16W TA-I	
R528	061G0402302 JI	RST CHIPR 3KOHM 5£¥ 1/16W TA-I	
R913	061G0402330 JI	RST 0402 33R 5% 1/16W	
R607	061G0402330 JT	RST CHIP 33R 1/16W 5% TZAI YUAN	
R227	061G0402330 JT	RST CHIP 33R 1/16W 5% TZAI YUAN	
R684	061G0402330 JT	RST CHIP 33R 1/16W 5% TZAI YUAN	
R604	061G0402330 JT	RST CHIP 33R 1/16W 5% TZAI YUAN	
R683	061G0402330 JT	RST CHIP 33R 1/16W 5% TZAI YUAN	
R691	061G0402330 JT	RST CHIP 33R 1/16W 5% TZAI YUAN	
R686	061G0402330 JT	RST CHIP 33R 1/16W 5% TZAI YUAN	
R689	061G0402330 JT	RST CHIP 33R 1/16W 5% TZAI YUAN	
R605	061G0402330 JT	RST CHIP 33R 1/16W 5% TZAI YUAN	

R228	061G0402330 JT	RST CHIP 33R 1/16W 5% TZAI YUAN	
R662	061G0402330 JT	RST CHIP 33R 1/16W 5% TZAI YUAN	
R416	061G0402330 JT	RST CHIP 33R 1/16W 5% TZAI YUAN	
R233	061G0402330 JT	RST CHIP 33R 1/16W 5% TZAI YUAN	
R245	061G0402330 JT	RST CHIP 33R 1/16W 5% TZAI YUAN	
R232	061G0402330 JT	RST CHIP 33R 1/16W 5% TZAI YUAN	
R212	061G0402330 JT	RST CHIP 33R 1/16W 5% TZAI YUAN	
R247	061G0402330 JT	RST CHIP 33R 1/16W 5% TZAI YUAN	
R231	061G0402330 JT	RST CHIP 33R 1/16W 5% TZAI YUAN	
R420	061G0402330 JT	RST CHIP 33R 1/16W 5% TZAI YUAN	
R211	061G0402330 JT	RST CHIP 33R 1/16W 5% TZAI YUAN	
R688	061G0402330 JT	RST CHIP 33R 1/16W 5% TZAI YUAN	
R419	061G0402330 JT	RST CHIP 33R 1/16W 5% TZAI YUAN	
R225	061G0402330 JT	RST CHIP 33R 1/16W 5% TZAI YUAN	
R682	061G0402330 JT	RST CHIP 33R 1/16W 5% TZAI YUAN	
R687	061G0402330 JT	RST CHIP 33R 1/16W 5% TZAI YUAN	
R423	061G0402330 JT	RST CHIP 33R 1/16W 5% TZAI YUAN	
R663	061G0402330 JT	RST CHIP 33R 1/16W 5% TZAI YUAN	
R606	061G0402330 JT	RST CHIP 33R 1/16W 5% TZAI YUAN	
R685	061G0402330 JT	RST CHIP 33R 1/16W 5% TZAI YUAN	
R690	061G0402330 JT	RST CHIP 33R 1/16W 5% TZAI YUAN	
R226	061G0402330 JT	RST CHIP 33R 1/16W 5% TZAI YUAN	
R224	061G0402330 JT	RST CHIP 33R 1/16W 5% TZAI YUAN	
R415	061G0402330 JT	RST CHIP 33R 1/16W 5% TZAI YUAN	
R418	061G0402330 JT	RST CHIP 33R 1/16W 5% TZAI YUAN	
R417	061G0402330 JT	RST CHIP 33R 1/16W 5% TZAI YUAN	
R414	061G0402330 JT	RST CHIP 33R 1/16W 5% TZAI YUAN	
R248	061G0402330 JT	RST CHIP 33R 1/16W 5% TZAI YUAN	
R674	061G04023301FT	RST CHIP 3K3 1/16W 1%	
R459	061G0402331 JT	RST CHIP 330R 1/16W 5% TZAI YUAN	
R473	061G0402332 JY	RST CHIPR 3.3KOHM 5% 1/16W YAGEO	
R477	061G0402332 JY	RST CHIPR 3.3KOHM 5% 1/16W YAGEO	
R474	061G0402332 JY	RST CHIPR 3.3KOHM 5% 1/16W YAGEO	
R4100	061G04023901FT	RST 0402 3.9K 1% 1/16W TZAI YUAN	
R491	061G04023901FT	RST 0402 3.9K 1% 1/16W TZAI YUAN	
R490	061G04023901FT	RST 0402 3.9K 1% 1/16W TZAI YUAN	
R4193	061G04024022FF	RST CHIP 40.2K 1/16W 1% FENGHUA	
R742	061G0402433 JY	RST CHIPR 43KOHM +-5% 1/16W YAGEO	
R4144	061G0402470 JT	RST CHIP 47R 1/16W 5% TZAI YUAN	
R4142	061G0402470 JT	RST CHIP 47R 1/16W 5% TZAI YUAN	
R4130	061G0402470 JT	RST CHIP 47R 1/16W 5% TZAI YUAN	
R4127	061G0402470 JT	RST CHIP 47R 1/16W 5% TZAI YUAN	
R4128	061G0402470 JT	RST CHIP 47R 1/16W 5% TZAI YUAN	
R469	061G0402470 JT	RST CHIP 47R 1/16W 5% TZAI YUAN	
R451	061G0402470 JT	RST CHIP 47R 1/16W 5% TZAI YUAN	
R450	061G0402470 JT	RST CHIP 47R 1/16W 5% TZAI YUAN	
R237	061G0402470 JT	RST CHIP 47R 1/16W 5% TZAI YUAN	

R454	061G0402470 JT	RST CHIP 47R 1/16W 5% TZAI YUAN	
R452	061G0402470 JT	RST CHIP 47R 1/16W 5% TZAI YUAN	
R453	061G0402470 JT	RST CHIP 47R 1/16W 5% TZAI YUAN	
R468	061G0402470 JT	RST CHIP 47R 1/16W 5% TZAI YUAN	
R236	061G0402470 JT	RST CHIP 47R 1/16W 5% TZAI YUAN	
R4146	061G0402470 JT	RST CHIP 47R 1/16W 5% TZAI YUAN	
R4116	061G0402472 JF	RST CHIPR 4.7KOHM +-5% 1/16W FENGHUA	
R929	061G0402472 JT	RST CHIP 4K7 1/16W 5% TZAI YUAN	
R926	061G0402472 JT	RST CHIP 4K7 1/16W 5% TZAI YUAN	
R206	061G0402472 JT	RST CHIP 4K7 1/16W 5% TZAI YUAN	
R4131	061G0402472 JT	RST CHIP 4K7 1/16W 5% TZAI YUAN	
R205	061G0402472 JT	RST CHIP 4K7 1/16W 5% TZAI YUAN	
R4165	061G0402472 JT	RST CHIP 4K7 1/16W 5% TZAI YUAN	
R819	061G0402472 JT	RST CHIP 4K7 1/16W 5% TZAI YUAN	
R4166	061G0402472 JT	RST CHIP 4K7 1/16W 5% TZAI YUAN	
R4135	061G0402472 JT	RST CHIP 4K7 1/16W 5% TZAI YUAN	
R256	061G0402472 JT	RST CHIP 4K7 1/16W 5% TZAI YUAN	
R257	061G0402472 JT	RST CHIP 4K7 1/16W 5% TZAI YUAN	
R717	061G0402472 JT	RST CHIP 4K7 1/16W 5% TZAI YUAN	
R924	061G0402472 JT	RST CHIP 4K7 1/16W 5% TZAI YUAN	
R428	061G0402472 JT	RST CHIP 4K7 1/16W 5% TZAI YUAN	
R627	061G0402472 JT	RST CHIP 4K7 1/16W 5% TZAI YUAN	
R922	061G0402472 JT	RST CHIP 4K7 1/16W 5% TZAI YUAN	
R429	061G0402472 JT	RST CHIP 4K7 1/16W 5% TZAI YUAN	
R920	061G0402472 JT	RST CHIP 4K7 1/16W 5% TZAI YUAN	
R4196	061G0402472 JT	RST CHIP 4K7 1/16W 5% TZAI YUAN	
R818	061G0402472 JT	RST CHIP 4K7 1/16W 5% TZAI YUAN	
R526	061G0402472 JY	RST CHIPR 4.7KOHM +-5% 1/16W YAGEO	
R504	061G0402472 JY	RST CHIPR 4.7KOHM +-5% 1/16W YAGEO	
R530	061G0402472 JY	RST CHIPR 4.7KOHM +-5% 1/16W YAGEO	
R503	061G0402472 JY	RST CHIPR 4.7KOHM +-5% 1/16W YAGEO	
R501	061G0402472 JY	RST CHIPR 4.7KOHM +-5% 1/16W YAGEO	
R710	061G0402473 JT	RST CHIP 47K 1/16W 5% TZAI YUAN	
R4111	061G0402473 JT	RST CHIP 47K 1/16W 5% TZAI YUAN	
R661	061G0402473 JT	RST CHIP 47K 1/16W 5% TZAI YUAN	
R669	061G0402473 JT	RST CHIP 47K 1/16W 5% TZAI YUAN	
R670	061G0402473 JT	RST CHIP 47K 1/16W 5% TZAI YUAN	
R667	061G0402473 JT	RST CHIP 47K 1/16W 5% TZAI YUAN	
R821	061G0402473 JT	RST CHIP 47K 1/16W 5% TZAI YUAN	
R711	061G0402473 JT	RST CHIP 47K 1/16W 5% TZAI YUAN	
R4110	061G0402473 JT	RST CHIP 47K 1/16W 5% TZAI YUAN	
R536	061G0402473 JY	RST CHIPR 47KOHM +-5% 1/16W YAGEO	
R535	061G0402473 JY	RST CHIPR 47KOHM +-5% 1/16W YAGEO	
R502	061G0402473 JY	RST CHIPR 47KOHM +-5% 1/16W YAGEO	
R820	061G0402474 JT	RST CHIP 470K 1/16W 5% TZAI YUAN	
R644	061G0402474 JT	RST CHIP 470K 1/16W 5% TZAI YUAN	
R458	061G04024990FY	RST CHIPR 0402 499 OHM +-1% 1/16W	

R540	061G04024990FY	RST CHIPR 0402 499 OHM +-1% 1/16W	
R672	061G04025102FT	RST 0402 51K 1/16W 1% TZAI YUAN	
R919	061G0402511 JF	RST CHIP 510R 1/16W 5% FENGHUA	
R917	061G0402511 JF	RST CHIP 510R 1/16W 5% FENGHUA	
R743	061G0402512 JT	RST CHIP 5K1 1/16W 5% TZAI YUAN	
R666	061G0402513 JT	RST CHIP 51K 1/16W 5% TZAI YUAN	
R660	061G0402513 JT	RST CHIP 51K 1/16W 5% TZAI YUAN	
R745	061G04025232FT	RST 0402 52.3K 1/16W 1% TZAI YUAN	
R249	061G04025602FT	RST 0402 56K 1% 1/16W	
R457	061G04026041FT	RST 0402 6.04K 1% 1/16W TZAI YUAN	
R4133	061G0402680 JY	RST CHIPR 68 OHM +-5% 1/16W YAGEO	
R4137	061G0402680 JY	RST CHIPR 68 OHM +-5% 1/16W YAGEO	
R531	061G0402680 JY	RST CHIPR 68 OHM +-5% 1/16W YAGEO	
R529	061G0402680 JY	RST CHIPR 68 OHM +-5% 1/16W YAGEO	
R542	061G0402680 JY	RST CHIPR 68 OHM +-5% 1/16W YAGEO	
R506	061G0402680 JY	RST CHIPR 68 OHM +-5% 1/16W YAGEO	
R505	061G0402680 JY	RST CHIPR 68 OHM +-5% 1/16W YAGEO	
R512	061G0402680 JY	RST CHIPR 68 OHM +-5% 1/16W YAGEO	
R511	061G0402680 JY	RST CHIPR 68 OHM +-5% 1/16W YAGEO	
R4186	061G0402680 JY	RST CHIPR 68 OHM +-5% 1/16W YAGEO	
R472	061G0402682 JY	RST CHIPR 6.8KOHM +-5% 1/16W YAGEO	
R425	061G0402682 JY	RST CHIPR 6.8KOHM +-5% 1/16W YAGEO	
R476	061G0402682 JY	RST CHIPR 6.8KOHM +-5% 1/16W YAGEO	
R402	061G0402750 JI	TEST ONLY RST 0402 75R 5% 1/16W TA-I	
R4129	061G0402750 JY	RST CHIPR 75OHM +-5% 1/16W YAGEO	
R4126	061G0402750 JY	RST CHIPR 75OHM +-5% 1/16W YAGEO	
R4147	061G0402750 JY	RST CHIPR 75OHM +-5% 1/16W YAGEO	
R4132	061G0402750 JY	RST CHIPR 75OHM +-5% 1/16W YAGEO	
R4143	061G0402750 JY	RST CHIPR 75OHM +-5% 1/16W YAGEO	
R4145	061G0402750 JY	RST CHIPR 75OHM +-5% 1/16W YAGEO	
R4197	061G0402750 JY	RST CHIPR 75OHM +-5% 1/16W YAGEO	
R4198	061G0402750 JY	RST CHIPR 75OHM +-5% 1/16W YAGEO	
R4162	061G04027509FT	RST CHIP 75R 1/16W 1%	
R463	061G04028209FT	RST 0402 82R 1% 1/16W	
R739	061G0402822 JI	RST CHIP R 8.2K 1/16W 5% TA-I	
R467	061G04029531FT	RST CHIP 9.53K 1/16W 1% TZAI YUAN	
R744	061G04029531FT	RST CHIP 9.53K 1/16W 1% TZAI YUAN	
R749	061G0603000 JT	RST CHIP MAX 0R05 1/10W TZAI YUAN	
R4148	061G0603000 JT	RST CHIP MAX 0R05 1/10W TZAI YUAN	
R499	061G0603000 JT	RST CHIP MAX 0R05 1/10W TZAI YUAN	
R4150	061G0603000 JT	RST CHIP MAX 0R05 1/10W TZAI YUAN	
R737	061G0603000 JT	RST CHIP MAX 0R05 1/10W TZAI YUAN	
R753	061G0603000 JT	RST CHIP MAX 0R05 1/10W TZAI YUAN	
R751	061G0603000 JT	RST CHIP MAX 0R05 1/10W TZAI YUAN	
R446	061G0603000 JT	RST CHIP MAX 0R05 1/10W TZAI YUAN	
R755	061G0603000 JT	RST CHIP MAX 0R05 1/10W TZAI YUAN	
R754	061G0603000 JT	RST CHIP MAX 0R05 1/10W TZAI YUAN	

R912	061G0603000 JT	RST CHIP MAX 0R05 1/10W TZAI YUAN	
R911	061G0603000 JT	RST CHIP MAX 0R05 1/10W TZAI YUAN	
R740	061G0603000 JT	RST CHIP MAX 0R05 1/10W TZAI YUAN	
R748	061G0603000 JT	RST CHIP MAX 0R05 1/10W TZAI YUAN	
R471	061G0603000 JT	RST CHIP MAX 0R05 1/10W TZAI YUAN	
R750	061G0603000 JT	RST CHIP MAX 0R05 1/10W TZAI YUAN	
R728	061G0603000 JY	RST CHIPR MAX0R05 1/10W YAGEO	
R713	061G0603000 JY	RST CHIPR MAX0R05 1/10W YAGEO	
R727	061G0603000 JY	RST CHIPR MAX0R05 1/10W YAGEO	
R722	061G06031000FT	RST CHIP 100R 1/10W 1%	
R406	061G06031001FT	RST CHIP 1K 1/10W 1%	
R405	061G06031001FT	RST CHIP 1K 1/10W 1%	
R4164	061G0603101 JT	RST CHIP 100R 1/10W 5% TZAI YUAN	
R432	061G0603101 JT	RST CHIP 100R 1/10W 5% TZAI YUAN	
R621	061G0603101 JT	RST CHIP 100R 1/10W 5% TZAI YUAN	
R715	061G0603102 JT	RST CHIP 1K 1/10W 5% TZAI YUAN	
R668	061G0603103 JT	RST CHIP 10K 1/10W 5% TZAI YUAN	
R705	061G06031201FT	RST CHIP 1K2 1/10W 1%	
R622	061G0603182 JT	RST CHIPR 1.8KOHM 1/10W TZAI YUAN	
R747	061G06032000FY	RST CHIP 200R 1% 1/10W	
R4163	061G06032400FT	RST CHIP 240R 1/10W 1%	
R460	061G0603273 JY	RST CHIP 27K 1/10W 5% YAGEO	
R671	061G06033002FI	RST 0603 30K 1% 1/10W	
R681	061G06033002FI	RST 0603 30K 1% 1/10W	
R652	061G0603330 JT	RST CHIP 33R 1/10W 5% TZAI YUAN	
R746	061G06033300FT	RST CHIPR 330R +-1% 1/10W TZAI YUAN	
R648	061G06033302FY	RST CHIPR 33KOHM 1/10W YAGEO	
R649	061G06033302FY	RST CHIPR 33KOHM 1/10W YAGEO	
R651	061G06033302FY	RST CHIPR 33KOHM 1/10W YAGEO	
R650	061G06033302FY	RST CHIPR 33KOHM 1/10W YAGEO	
R726	061G06034700FT	RST CHIP 470R 1/10W 1%	
R706	061G06034701FT	RST CHIP 4K7 1/10W 1%	
R623	061G0603474 JT	RST CHIPR 470KOHM +-5% 1/10W TZAI YUAN	
R4181	061G06036800FT	RST CHIP 680R 1/10W 1%	
R218	061G0805000 JT	RST 0805 0.05R MAX 1/8W	
R219	061G0805000 JT	RST 0805 0.05R MAX 1/8W	
R719	061G0805000 JY	RST CHIPR MAX 0R05 OHM 1/8W YAGEO	
R703	061G1206000 JT	RST CHIPR MAX0R05 1/4W TZAI YUAN	
R709	061G1206000 JT	RST CHIPR MAX0R05 1/4W TZAI YUAN	
R733	061G1206000 JT	RST CHIPR MAX0R05 1/4W TZAI YUAN	
R735	061G1206000 JT	RST CHIPR MAX0R05 1/4W TZAI YUAN	
R734	061G1206000 JT	RST CHIPR MAX0R05 1/4W TZAI YUAN	
R732	061G1206000 JT	RST CHIPR MAX0R05 1/4W TZAI YUAN	
R4114	061G1206000 JT	RST CHIPR MAX0R05 1/4W TZAI YUAN	
R714	061G1206000 JT	RST CHIPR MAX0R05 1/4W TZAI YUAN	
R645	061G12060004JT	RST CHIPR 1206 MAX0R05 4A 1/4W TZAI YUAN	
R629	061G1206100 JT	RST CHIPR 10 OHM +-5% 1/4W TZAI YUAN	

R631	061G1206100 JT		RST CHIPR 10 OHM +-5% 1/4W TZAI YUAN	
R630	061G1206100 JT		RST CHIPR 10 OHM +-5% 1/4W TZAI YUAN	
R647	061G1206100 JT		RST CHIPR 10 OHM +-5% 1/4W TZAI YUAN	
R635	061G1206100 JT		RST CHIPR 10 OHM +-5% 1/4W TZAI YUAN	
R634	061G1206100 JT		RST CHIPR 10 OHM +-5% 1/4W TZAI YUAN	
R633	061G1206100 JT		RST CHIPR 10 OHM +-5% 1/4W TZAI YUAN	
R632	061G1206100 JT		RST CHIPR 10 OHM +-5% 1/4W TZAI YUAN	
R609	061G1206103 JT		RST CHIPR 10KOHM +-5% 1/4W TZAI YUAN	
C423	065G040210031J	Y	CAP 0402 10PF 5% 50V NP0	
C914	065G040210031J	Y	CAP 0402 10PF 5% 50V NP0	
C913	065G040210031J	Y	CAP 0402 10PF 5% 50V NP0	
C915	065G040210031J	Y	CAP 0402 10PF 5% 50V NP0	
C917	065G040210031J	Y	CAP 0402 10PF 5% 50V NP0	
C916	065G040210031J	Y	CAP 0402 10PF 5% 50V NP0	
C801	065G040210131J	Y	CAP CHIP 0402 100P 50V NP0 +/-5%	
C811	065G040210232K	Y	CAP CHIP 0402 1N 50V X7R +/-10%	
C810	065G040210232K	Y	CAP CHIP 0402 1N 50V X7R +/-10%	
C809	065G040210232K	Y	CAP CHIP 0402 1N 50V X7R +/-10%	
C806	065G040210232K	Y	CAP CHIP 0402 1N 50V X7R +/-10%	
C807	065G040210232K	Y	CAP CHIP 0402 1N 50V X7R +/-10%	
C808	065G040210232K	Y	CAP CHIP 0402 1N 50V X7R +/-10%	
C243	065G040210332K	F	CAP 0402 10NF 10% 50V X7R	
C903	065G040210332K	F	CAP 0402 10NF 10% 50V X7R	
C733	065G040210332K	F	CAP 0402 10NF 10% 50V X7R	
C626	065G040210332K	Y	CAP CHIP 0402 10N 50V X7R +/-10%	
C627	065G040210332K	Y	CAP CHIP 0402 10N 50V X7R +/-10%	
C636	065G040210332K	Y	CAP CHIP 0402 10N 50V X7R +/-10%	
C635	065G040210332K	Y	CAP CHIP 0402 10N 50V X7R +/-10%	
C4100	065G040210412K	F	CAP 0402 100NF 10% 16V X7R	
C4101	065G040210412K	F	CAP 0402 100NF 10% 16V X7R	
C4102	065G040210412K	F	CAP 0402 100NF 10% 16V X7R	
C4104	065G040210412K	F	CAP 0402 100NF 10% 16V X7R	
C4103	065G040210412K	F	CAP 0402 100NF 10% 16V X7R	
C4105	065G040210412K	F	CAP 0402 100NF 10% 16V X7R	
C4106	065G040210412K	F	CAP 0402 100NF 10% 16V X7R	
C494	065G040210412K	F	CAP 0402 100NF 10% 16V X7R	
C495	065G040210412K	F	CAP 0402 100NF 10% 16V X7R	
C493	065G040210412K	F	CAP 0402 100NF 10% 16V X7R	
C203	065G040210412K	Y	CAP 0402 100NF 10% 16V X7R	
C404	065G040210412K	Y	CAP 0402 100NF 10% 16V X7R	
C490	065G040210412K	Y	CAP 0402 100NF 10% 16V X7R	
C416	065G040210412K	Y	CAP 0402 100NF 10% 16V X7R	
C507	065G040210412K	Y	CAP 0402 100NF 10% 16V X7R	
C908	065G040210412K	Y	CAP 0402 100NF 10% 16V X7R	
C905	065G040210412K	Y	CAP 0402 100NF 10% 16V X7R	
C244	065G040210412K	Y	CAP 0402 100NF 10% 16V X7R	
C780	065G040210412K	Y	CAP 0402 100NF 10% 16V X7R	

C508	065G040210412K	Y	CAP 0402 100NF 10% 16V X7R	
C782	065G040210412K	Y	CAP 0402 100NF 10% 16V X7R	
C904	065G040210412K	Y	CAP 0402 100NF 10% 16V X7R	
C458	065G040210412K	Y	CAP 0402 100NF 10% 16V X7R	
C457	065G040210412K	Y	CAP 0402 100NF 10% 16V X7R	
C412	065G040210412K	Y	CAP 0402 100NF 10% 16V X7R	
C411	065G040210412K	Y	CAP 0402 100NF 10% 16V X7R	
C413	065G040210412K	Y	CAP 0402 100NF 10% 16V X7R	
C414	065G040210412K	Y	CAP 0402 100NF 10% 16V X7R	
C417	065G040210412K	Y	CAP 0402 100NF 10% 16V X7R	
C247	065G040210412K	Y	CAP 0402 100NF 10% 16V X7R	
C208	065G040210412K	Y	CAP 0402 100NF 10% 16V X7R	
C248	065G040210412K	Y	CAP 0402 100NF 10% 16V X7R	
C207	065G040210412K	Y	CAP 0402 100NF 10% 16V X7R	
C201	065G040210412K	Y	CAP 0402 100NF 10% 16V X7R	
C223	065G040210412K	Y	CAP 0402 100NF 10% 16V X7R	
C238	065G040210412K	Y	CAP 0402 100NF 10% 16V X7R	
C224	065G040210412K	Y	CAP 0402 100NF 10% 16V X7R	
C239	065G040210412K	Y	CAP 0402 100NF 10% 16V X7R	
C225	065G040210412K	Y	CAP 0402 100NF 10% 16V X7R	
C231	065G040210412K	Y	CAP 0402 100NF 10% 16V X7R	
C226	065G040210412K	Y	CAP 0402 100NF 10% 16V X7R	
C820	065G040210412K	Y	CAP 0402 100NF 10% 16V X7R	
C819	065G040210412K	Y	CAP 0402 100NF 10% 16V X7R	
C821	065G040210412K	Y	CAP 0402 100NF 10% 16V X7R	
C816	065G040210412K	Y	CAP 0402 100NF 10% 16V X7R	
C817	065G040210412K	Y	CAP 0402 100NF 10% 16V X7R	
C705	065G040210412K	Y	CAP 0402 100NF 10% 16V X7R	
C703	065G040210412K	Y	CAP 0402 100NF 10% 16V X7R	
C781	065G040210412K	Y	CAP 0402 100NF 10% 16V X7R	
C245	065G040210412K	Y	CAP 0402 100NF 10% 16V X7R	
C505	065G040210412K	Y	CAP 0402 100NF 10% 16V X7R	
C506	065G040210412K	Y	CAP 0402 100NF 10% 16V X7R	
C215	065G040210412K	Y	CAP 0402 100NF 10% 16V X7R	
C907	065G040210412K	Y	CAP 0402 100NF 10% 16V X7R	
C229	065G040210412K	Y	CAP 0402 100NF 10% 16V X7R	
C240	065G040210412K	Y	CAP 0402 100NF 10% 16V X7R	
C241	065G040210412K	Y	CAP 0402 100NF 10% 16V X7R	
C237	065G040210412K	Y	CAP 0402 100NF 10% 16V X7R	
C456	065G040210412K	Y	CAP 0402 100NF 10% 16V X7R	
C213	065G040210412K	Y	CAP 0402 100NF 10% 16V X7R	
C502	065G040210412K	Y	CAP 0402 100NF 10% 16V X7R	
C509	065G040210412K	Y	CAP 0402 100NF 10% 16V X7R	
C779	065G040210412K	Y	CAP 0402 100NF 10% 16V X7R	
C773	065G040210412K	Y	CAP 0402 100NF 10% 16V X7R	
C772	065G040210412K	Y	CAP 0402 100NF 10% 16V X7R	
C774	065G040210412K	Y	CAP 0402 100NF 10% 16V X7R	

C910	065G040210412K	Y	CAP 0402 100NF 10% 16V X7R	
C504	065G040210412K	Y	CAP 0402 100NF 10% 16V X7R	
C909	065G040210412K	Y	CAP 0402 100NF 10% 16V X7R	
C919	065G040210412K	Y	CAP 0402 100NF 10% 16V X7R	
C786	065G040210412K	Y	CAP 0402 100NF 10% 16V X7R	
C424	065G040210412K	Y	CAP 0402 100NF 10% 16V X7R	
C757	065G040210412K	Y	CAP 0402 100NF 10% 16V X7R	
C751	065G040210412K	Y	CAP 0402 100NF 10% 16V X7R	
C776	065G040210412K	Y	CAP 0402 100NF 10% 16V X7R	
C777	065G040210412K	Y	CAP 0402 100NF 10% 16V X7R	
C460	065G040210412K	Y	CAP 0402 100NF 10% 16V X7R	
C785	065G040210412K	Y	CAP 0402 100NF 10% 16V X7R	
C448	065G040210412K	Y	CAP 0402 100NF 10% 16V X7R	
C752	065G040210412K	Y	CAP 0402 100NF 10% 16V X7R	
C763	065G040210412K	Y	CAP 0402 100NF 10% 16V X7R	
C405	065G040210412K	Y	CAP 0402 100NF 10% 16V X7R	
C402	065G040210412K	Y	CAP 0402 100NF 10% 16V X7R	
C491	065G040210412K	Y	CAP 0402 100NF 10% 16V X7R	
C450	065G040210412K	Y	CAP 0402 100NF 10% 16V X7R	
C401	065G040210412K	Y	CAP 0402 100NF 10% 16V X7R	
C765	065G040210412K	Y	CAP 0402 100NF 10% 16V X7R	
C407	065G040210412K	Y	CAP 0402 100NF 10% 16V X7R	
C452	065G040210412K	Y	CAP 0402 100NF 10% 16V X7R	
C403	065G040210412K	Y	CAP 0402 100NF 10% 16V X7R	
C461	065G040210412K	Y	CAP 0402 100NF 10% 16V X7R	
C406	065G040210412K	Y	CAP 0402 100NF 10% 16V X7R	
C766	065G040210412K	Y	CAP 0402 100NF 10% 16V X7R	
C805	065G040210425K	Y	CAP 0402 100NF 10% 25V X5R	
C784	065G040210506K	T	CAP 0402 1UF 10% 6.3V X6S -	
C783	065G040210506K	T	CAP 0402 1UF 10% 6.3V X6S -	
C422	065G040210506K	T	CAP 0402 1UF 10% 6.3V X6S -	
C771	065G040210506K	T	CAP 0402 1UF 10% 6.3V X6S -	
C441	065G040210506K	T	CAP 0402 1UF 10% 6.3V X6S -	
C421	065G040210506K	T	CAP 0402 1UF 10% 6.3V X6S -	
C770	065G040210506K	T	CAP 0402 1UF 10% 6.3V X6S -	
C775	065G040210506K	T	CAP 0402 1UF 10% 6.3V X6S -	
C408	065G040210506K	T	CAP 0402 1UF 10% 6.3V X6S -	
C409	065G040210506K	T	CAP 0402 1UF 10% 6.3V X6S -	
C768	065G040210506K	T	CAP 0402 1UF 10% 6.3V X6S -	
C214	065G040210506K	T	CAP 0402 1UF 10% 6.3V X6S -	
C769	065G040210506K	T	CAP 0402 1UF 10% 6.3V X6S -	
C767	065G040210506K	T	CAP 0402 1UF 10% 6.3V X6S -	
C415	065G040210506K	T	CAP 0402 1UF 10% 6.3V X6S -	
C410	065G040210506K	T	CAP 0402 1UF 10% 6.3V X6S -	
C428	065G040210506K	T	CAP 0402 1UF 10% 6.3V X6S -	
C778	065G040210506K	T	CAP 0402 1UF 10% 6.3V X6S -	
C701	065G0402105A5K	M	CAP 0402 1UF 10% 10V X5R	

C445	065G0402105A5K	T	CAP 0402 1UF 10% 10V X5R	
C446	065G0402105A5K	T	CAP 0402 1UF 10% 10V X5R	
C918	065G0402105A5K	T	CAP 0402 1UF 10% 10V X5R	
C764	065G0402105A5K	T	CAP 0402 1UF 10% 10V X5R	
C455	065G0402105A5K	T	CAP 0402 1UF 10% 10V X5R	
C760	065G0402105A5K	T	CAP 0402 1UF 10% 10V X5R	
C761	065G0402105A5K	T	CAP 0402 1UF 10% 10V X5R	
C803	065G0402105A5K	T	CAP 0402 1UF 10% 10V X5R	
C669	065G0402105A5K	T	CAP 0402 1UF 10% 10V X5R	
C464	065G0402105A5K	T	CAP 0402 1UF 10% 10V X5R	
C466	065G0402105A5K	T	CAP 0402 1UF 10% 10V X5R	
C463	065G0402105A5K	T	CAP 0402 1UF 10% 10V X5R	
C901	065G0402105A5K	T	CAP 0402 1UF 10% 10V X5R	
C672	065G0402105A5K	T	CAP 0402 1UF 10% 10V X5R	
C754	065G0402105A5K	T	CAP 0402 1UF 10% 10V X5R	
C706	065G040215031J	A	CAP 0402 15PF 5% 50V NP0	
C912	065G040215031J	A	CAP 0402 15PF 5% 50V NP0	
C911	065G040218031J	Y	MLCC 0402 18PF 50V NPO +-5% YAGEO	
C253	065G040218031J	Y	MLCC 0402 18PF 50V NPO +-5% YAGEO	
C200	065G040218031J	Y	MLCC 0402 18PF 50V NPO +-5% YAGEO	
C663	065G040218131J	A	MLCC 0402 180PF 50V NP0 +-5% SAMSUNG	
C662	065G040218131J	A	MLCC 0402 180PF 50V NP0 +-5% SAMSUNG	
C486	065G040218131J	F	CAP 0402 180PF 5% 50V NP0	
C429	065G040222031J	A	CAP 0402 22PF J 50V NPO	
C430	065G040222031J	A	CAP 0402 22PF J 50V NPO	
C251	065G040222031J	A	CAP 0402 22PF J 50V NPO	
C434	065G040222031J	A	CAP 0402 22PF J 50V NPO	
C440	065G040222031J	T	CAP CHIP 0402 22PF J 50V NPO	
C794	065G040222232K	F	CAP 0402 2.2NF K 50V X7R	
C419	065G040230031J	A	CAP 0402 30PF 5% 5% 50V NP0	
C420	065G040230031J	A	CAP 0402 30PF 5% 5% 50V NP0	
C473	065G040233031J	Y	CAP CHIP 0402 33P 50V NP0 +/-5%	
C474	065G040233031J	Y	CAP CHIP 0402 33P 50V NP0 +/-5%	
C497	065G040233031J	Y	CAP CHIP 0402 33P 50V NP0 +/-5%	
C734	065G040233232K	T	CAP CHIP 0402 3.3NF K 50V X7R	
C498	065G040239031J	Y	CAP CHIP 0402 39PF 50V NPO +/-5%	
C465	065G040247031J	A	CAP 0402 47PF 5% 50V NP0	
C462	065G040247031J	A	CAP 0402 47PF 5% 50V NP0	
C673	065G040247031J	A	CAP 0402 47PF 5% 50V NP0	
C665	065G040247031J	A	CAP 0402 47PF 5% 50V NP0	
C664	065G040247031J	A	CAP 0402 47PF 5% 50V NP0	
C675	065G040247031J	A	CAP 0402 47PF 5% 50V NP0	
C630	065G040247131J	A	CAP CHIP 0402 470PF J 50V NPO	
C620	065G040247131J	A	CAP CHIP 0402 470PF J 50V NPO	
C619	065G040247131J	A	CAP CHIP 0402 470PF J 50V NPO	
C629	065G040247131J	A	CAP CHIP 0402 470PF J 50V NPO	
C436	065G040247312K	T	CAP 0402 47NF 10% 16V X7R	

C426	065G040247312K	T	CAP 0402 47NF 10% 16V X7R	
C480	065G040247312K	T	CAP 0402 47NF 10% 16V X7R	
C433	065G040247312K	T	CAP 0402 47NF 10% 16V X7R	
C435	065G040247312K	T	CAP 0402 47NF 10% 16V X7R	
C432	065G040247312K	T	CAP 0402 47NF 10% 16V X7R	
C661	065G040247312K	T	CAP 0402 47NF 10% 16V X7R	
C660	065G040247312K	T	CAP 0402 47NF 10% 16V X7R	
C437	065G040247312K	T	CAP 0402 47NF 10% 16V X7R	
C425	065G040247312K	T	CAP 0402 47NF 10% 16V X7R	
C439	065G040247312K	T	CAP 0402 47NF 10% 16V X7R	
C427	065G040247312K	T	CAP 0402 47NF 10% 16V X7R	
C431	065G040247312K	T	CAP 0402 47NF 10% 16V X7R	
C438	065G040247312K	T	CAP 0402 47NF 10% 16V X7R	
C737	065G040268132K	Y	CAP 0402 680PF 50V X7R +/-10%	
C666	065G060310231J	Y	CHIP 0603 1000PF 50V NPO	
C906	065G060310231J	Y	CHIP 0603 1000PF 50V NPO	
C667	065G060310231J	Y	CHIP 0603 1000PF 50V NPO	
C608	065G060310432K	Y	CAP 0603 100NF 10% 50V X7R	
C601	065G060310432K	Y	CAP 0603 100NF 10% 50V X7R	
C609	065G060310432K	Y	CAP 0603 100NF 10% 50V X7R	
C605	065G060310432K	Y	CAP 0603 100NF 10% 50V X7R	
C744	065G060310432K	Y	CAP 0603 100NF 10% 50V X7R	
C485	065G060310432K	Y	CAP 0603 100NF 10% 50V X7R	
C621	065G060310432K	Y	CAP 0603 100NF 10% 50V X7R	
C634	065G060310432K	Y	CAP 0603 100NF 10% 50V X7R	
C631	065G060310432K	Y	CAP 0603 100NF 10% 50V X7R	
C602	065G060310432K	Y	CAP 0603 100NF 10% 50V X7R	
C603	065G060310432K	Y	CAP 0603 100NF 10% 50V X7R	
C604	065G060310432K	Y	CAP 0603 100NF 10% 50V X7R	
C624	065G060310432K	Y	CAP 0603 100NF 10% 50V X7R	
C615	065G060310512K	A	CAP 0603 1UF 10% 16V X7R	
C715	065G060310512K	A	CAP 0603 1UF 10% 16V X7R	
C496	065G060310512K	T	CAP 0603 1UF 10% 16V X7R	
C499	065G060310512K	T	CAP 0603 1UF 10% 16V X7R	
C654	065G060310522K	T	CAP CHIP 0603 1UF K 25V X7R	
C652	065G060310522K	T	CAP CHIP 0603 1UF K 25V X7R	
C228	065G060310522K	T	CAP CHIP 0603 1UF K 25V X7R	
C651	065G060310522K	T	CAP CHIP 0603 1UF K 25V X7R	
C216	065G060310522K	T	CAP CHIP 0603 1UF K 25V X7R	
C707	065G060310522K	T	CAP CHIP 0603 1UF K 25V X7R	
C708	065G060310522K	T	CAP CHIP 0603 1UF K 25V X7R	
C4111	065G060310522K	T	CAP CHIP 0603 1UF K 25V X7R	
C653	065G060310522K	T	CAP CHIP 0603 1UF K 25V X7R	
C713	065G060310522K	T	CAP CHIP 0603 1UF K 25V X7R	
C489	065G060315131J	Y	CAP CHIP 0603 150PF J 50V NP0	
C802	065G060322422K	T	CAP CHIP0603 220NF K 25V X7R	
C471	065G060322422K	Y	CAP 0603 220N 25V X7R 10%	

C467	065G060322422K	Y	CAP 0603 220N 25V X7R 10%	
C668	065G060322515K	M	CAP 0603 2.2UF 10% 16V X5R	
C674	065G060322515K	M	CAP 0603 2.2UF 10% 16V X5R	
C676	065G060322515K	M	CAP 0603 2.2UF 10% 16V X5R	
C677	065G060322515K	M	CAP 0603 2.2UF 10% 16V X5R	
C492	065G060322515K	T	CAP 0603 2.2UF 10% 16V X5R	
C753	065G0603225A5K	M	CAP MLCC 0603 2.2UF K 10V X5R	
C759	065G0603225A5K	M	CAP MLCC 0603 2.2UF K 10V X5R	
C230	065G0603225A5K	M	CAP MLCC 0603 2.2UF K 10V X5R	
C762	065G0603225A5K	M	CAP MLCC 0603 2.2UF K 10V X5R	
C487	065G060368931D	Y	CAP 0603 6.8PF 0.5PF 50V NP0	
C628	065G080510432K	Y	CAP CHIP 0805 100N 50V X7R +/-10%	
C625	065G080510432K	Y	CAP CHIP 0805 100N 50V X7R +/-10%	
C607	065G080510512K	T	CAP CHIP 0805 1UF K 16V X7R	
C813	065G080510512K	T	CAP CHIP 0805 1UF K 16V X7R	
C656	065G080510602K	M	CAP 0805 10UF 10% 6.3V X7R	
C671	065G080510602K	T	CAP 0805 10UF 10% 6.3V X7R	
C717	065G080510602K	T	CAP 0805 10UF 10% 6.3V X7R	
C418	065G080510602K	T	CAP 0805 10UF 10% 6.3V X7R	
C720	065G080510602K	T	CAP 0805 10UF 10% 6.3V X7R	
C447	065G080510602K	T	CAP 0805 10UF 10% 6.3V X7R	
C4109	065G080510615K	A	CAP 0805 10UF 10% 16V X5R	
C484	065G080510615K	A	CAP 0805 10UF 10% 16V X5R	
C741	065G0805106A5K	A	CAP 0805 10UF 10% 10V X5R	
C740	065G0805106A5K	A	CAP 0805 10UF 10% 10V X5R	
C501	065G0805106A5K	A	CAP 0805 10UF 10% 10V X5R	
C716	065G0805106A5K	A	CAP 0805 10UF 10% 10V X5R	
C4107	065G0805106A5K	A	CAP 0805 10UF 10% 10V X5R	
C617	065G0805106A5K	A	CAP 0805 10UF 10% 10V X5R	
C719	065G0805106A5K	A	CAP 0805 10UF 10% 10V X5R	
C723	065G0805106A5K	A	CAP 0805 10UF 10% 10V X5R	
C815	065G0805106A5K	T	CHIP 10UF 10V X5R 0805	
C622	065G080522432K	F	CAP 0805 220NF 10% 50V X7R	
C623	065G080522432K	F	CAP 0805 220NF 10% 50V X7R	
C632	065G080522432K	F	CAP 0805 220NF 10% 50V X7R	
C633	065G080522432K	F	CAP 0805 220NF 10% 50V X7R	
C814	065G080522512K	A	CAP 0805 2.2UF 10% 16V X7R	
C818	065G080522512K	A	CAP 0805 2.2UF 10% 16V X7R	
C724	065G080522605M	A	CAP 0805 22UF 20% 6.3V X5R	
C729	065G080522605M	A	CAP 0805 22UF 20% 6.3V X5R	
C648	065G080522605M	A	CAP 0805 22UF 20% 6.3V X5R	
C902	065G080522605M	A	CAP 0805 22UF 20% 6.3V X5R	
C721	065G080522605M	A	CAP 0805 22UF 20% 6.3V X5R	
C709	065G080522605M	A	CAP 0805 22UF 20% 6.3V X5R	
C714	065G080522605M	A	CAP 0805 22UF 20% 6.3V X5R	
C920	065G080522605M	A	CAP 0805 22UF 20% 6.3V X5R	
C670	065G080547515K	A	CAP 0805 4.7UF 10% 16V X5R	

C711	065G080547515K A	CAP 0805 4.7UF 10% 16V X5R	
C739	065G120610532K A	1206 1UF K 50V X7R	
C470	065G120610625K A	CAP 1206 10UF 10% 25V X5R	
C468	065G120610625K A	CAP 1206 10UF 10% 25V X5R	
C217	065G1206226A5K A	1206 22UF K 10V X5R	
C222	065G1206226A5K A	1206 22UF K 10V X5R	
C451	065G1206226A5K A	1206 22UF K 10V X5R	
C449	065G1206226A5K A	1206 22UF K 10V X5R	
C510	065G1206226A5K A	1206 22UF K 10V X5R	
C236	065G1206226A5K A	1206 22UF K 10V X5R	
C742	065G120647532K M	NO-SUGGEST 1206 4.7UF K 50V X7R	
C745	065G120647532K M	NO-SUGGEST 1206 4.7UF K 50V X7R	
C746	065G120647532K M	NO-SUGGEST 1206 4.7UF K 50V X7R	
C743	065G120647532K M	NO-SUGGEST 1206 4.7UF K 50V X7R	
C804	065G121010622K T	CAP 1210 10UF 10% 25V X7R	
C726	067G 3112213CT	EC SMD 220UF 16V HV 6.3*7.7	
C728	067G 3113311CT	EC SMD 330UF 20% 6.3V 6.3*7.7	
C712	067G311R2213CT	EC SMD 220UF 20% 16V ZV 6.3*7.7	
HDCP-U408	070GHDCP500HDC	HDCP CODE	
FB712	071G 42U100 M	CHIP BEAD 0402 10R 25% 500MA	
FB704	071G 56D121 MA	CHIP BEAD 0805 120R 25% 1A	
FB203	071G 56K121 M	CHIP BEAD 120OHM 6A MGLB2012-120T-LF	
FB202	071G 56K121 M	CHIP BEAD 120OHM 6A MGLB2012-120T-LF	
FB708	071G 56K121 TA	CHIP BEAD 120R/6000MA HCB2012KF-121T60	
FB701	071G 56K121 TA	CHIP BEAD 120R/6000MA HCB2012KF-121T60	
FB702	071G 56K121 TA	CHIP BEAD 120R/6000MA HCB2012KF-121T60	
FB705	071G 56K121 TA	CHIP BEAD 120R/6000MA HCB2012KF-121T60	
FB706	071G 56K121 TA	CHIP BEAD 120R/6000MA HCB2012KF-121T60	
FB407	071G 56K121 TA	CHIP BEAD 120R/6000MA HCB2012KF-121T60	
FB602	071G 56K121 TA	CHIP BEAD 120R/6000MA HCB2012KF-121T60	
FB801	071G 59A121 TA	CHIP BEAD 120R/3000MA HCB1608KF-121T30	
FB201	071G 59A121 TA	CHIP BEAD 120R/3000MA HCB1608KF-121T30	
FB709	071G 59A121 TA	CHIP BEAD 120R/3000MA HCB1608KF-121T30	
FB409	071G 59A121 TA	CHIP BEAD 120R/3000MA HCB1608KF-121T30	
FB410	071G 59A121 TA	CHIP BEAD 120R/3000MA HCB1608KF-121T30	
FB703	071G 59A121 TA	CHIP BEAD 120R/3000MA HCB1608KF-121T30	
FB502	071G 59A121 TA	CHIP BEAD 120R/3000MA HCB1608KF-121T30	
FB809	071G 59A600 TA	CHIP BEAD 0603 60R 25% HCB1608KF-600T15	
FB609	071G 59C121 TA	CHIP BEAD 0603 120R 25% 300MA	
FB607	071G 59C121 TA	CHIP BEAD 0603 120R 25% 300MA	
FB901	071G 59C121 TA	CHIP BEAD 0603 120R 25% 300MA	
FB608	071G 59C121 TA	CHIP BEAD 0603 120R 25% 300MA	
FB403	071G 59C600 M	CHIP BEAD 60 OHM 0603 600MA	
FB401	071G 59C600 M	CHIP BEAD 60 OHM 0603 600MA	
FB402	071G 59C600 M	CHIP BEAD 60 OHM 0603 600MA	
FB404	071G 59C601 TA	CHIP BEAD 600R/200MA FCM1608K-601T02	
FB406	071G 59C601 TA	CHIP BEAD 600R/200MA FCM1608K-601T02	

FB405	071G 59C601 TA	CHIP BEAD 600R/200MA FCM1608K-601T02	
FB803	071G 59K601 TA	CHIP BEAD 600R/300MA FCM1608KF-601T03	
FB806	071G 59K601 TA	CHIP BEAD 600R/300MA FCM1608KF-601T03	
FB807	071G 59K601 TA	CHIP BEAD 600R/300MA FCM1608KF-601T03	
FB804	071G 59K601 TA	CHIP BEAD 600R/300MA FCM1608KF-601T03	
FB805	071G 59K601 TA	CHIP BEAD 600R/300MA FCM1608KF-601T03	
FB808	071G 59K601 TA	CHIP BEAD 600R/300MA FCM1608KF-601T03	
FB408	071G 59S121 T	CHIP BEAD 120R/500MA MMZ1608S121A	
FB713	071G 59S600 M	CHIP BEAD 0603 60OHM+-25% 0.8A	
FB711	071G 59S600 M	CHIP BEAD 0603 60OHM+-25% 0.8A	
L401	073G 6318910T	CHIP INDUCTOR 1U8 10% MLF1608A1R8KT	
L203	073G 6322910M	CHIP INDUCTOR 2.2UH 10% 1.15R 15MA	
L202	073G 6322910M	CHIP INDUCTOR 2.2UH 10% 1.15R 15MA	
L602	073G253S 36 H HF	SMD CHOKE 22UH 20% SPI105LRR-220 3.5A,HF	
L601	073G253S 36 H HF	SMD CHOKE 22UH 20% SPI105LRR-220 3.5A,HF	
L603	073G253S 36 H HF	SMD CHOKE 22UH 20% SPI105LRR-220 3.5A,HF	
L604	073G253S 36 H HF	SMD CHOKE 22UH 20% SPI105LRR-220 3.5A,HF	
L702	073G253S 46 H	SMD CHOKE 4.7UH 20% 0.06R SPI65C-4R7,HF	
L701	073G253S 61 M	SMD CHOKE 2.2UH 30% 0.0217R 3.5A,HF	
L402	073G253S 94 M1	SMD CHOKE 2.2UH 20% 400MA	
CN507	088G 34019K AV	HDMI HEADER R/A 19P BLACK H=8.4	
CN506	088G 34019K AV	HDMI HEADER R/A 19P BLACK H=8.4	
CN508	088G 34019K AV	HDMI HEADER R/A 19P BLACK H=8.4	
D402	093G 60505	SCHOTTKY BAT54C 0.2A 30V SOT-23	
D502	093G 60505	SCHOTTKY BAT54C 0.2A 30V SOT-23	
D501	093G 60505	SCHOTTKY BAT54C 0.2A 30V SOT-23	
X403	093G 22S960 J	CRYSTAL NXE12.000AC20F-BK7 12M 30PPM 20P	
ZD601	093G 39S 47	BZX84C3V6 SOT-23	
ZD701	093G 39SA01 T	ZENER BZV55-B5V6 5.6V 0.5W SOD-80C	
D604	093G 60S 43 T	SCHOTTKY SX36 3A 60V SMA	
D701	093G 60S927 T	DIODE SX34 DO-214AA	
ZD413	093G 64S500 SU	ESD MLVG04025R0QV05BP INPAQ	
ZD412	093G 64S500 SU	ESD MLVG04025R0QV05BP INPAQ	
ZD405	093G 64S500 SU	ESD MLVG04025R0QV05BP INPAQ	
ZD406	093G 64S500 SU	ESD MLVG04025R0QV05BP INPAQ	
D401	093G 64S511SEM	1N4148W	
D603	093G 64S522SEM	LL4148	
D602	093G 64S522SEM	LL4148	
D403	093G 64S900 T	DIODE BAS316 SOD-323 PHILIPS	
CN802	311GF050B18ADL	FFC CONN 0.5MM 18P R/A B0503F18UDM3	
CN801	311GF050B18ADL	FFC CONN 0.5MM 18P R/A B0503F18UDM3	
CN412	311GW125D09ACJ	WAFER 1.25MM 9P V/T 1.25T-11-9PB	
CN408	311GW125F40ACX	WAFER 1.25MM 40P V/T -	
CN601	311GW250B04ADX	WAFER 2.5MM 4P R/A S2415-04RWA-K	
U401	356G0562B07	TEST ONLY SCALER SIS330 PBGA-422	
U705	356G0563263424	LDO AZ1084CS2-3.3TRE1 5A 3.3 TO-263	
U702	356G0563417	LDO AP2125N-3.3TRG1 0.3A 3.3V SOT-23-3	

U703	356G0563418	LDO AZ1084CD-ADJTRG1 5A ADJ TO-252 12V	
U706	356G0563418	LDO AZ1084CD-ADJTRG1 5A ADJ TO-252 12V	
U101	356G0575048050	DEMODULATOR ATBM8869 QFN48	
U402	356G0615002172	DRAM K4B2G1646E-BCK00DT 2G FBGA-96	
U802	356G0616040156	AUDIO TLV320AIC3256 5.2MW 40 PIN QFN --	
U602	356G061613300A	AUDIO AD82588B-LG48NAY 2X15W STEREO E-LQ	
U501	356G0623X05	HDMI SWITCH IT6633E-P LQFP-64	
U405	356G2233071	FLASH TC58NVG1S3ETAI0 2GB TSOP48	
U704	356GD563008121	DC/DC AOZ1284PI 4A -- EPAD SO-8	
U701	356GD563016118	DC/DC AP3433FNTR-G1 3A -0.3 TO V IN +0.3	
Q802	357G07630620HF	HF MOSFET 2N7002K_R1_00001 0.3A 60V	
MAC-U408	370G0MAC508PHP	CD MAC	
X201	393G022SA1100J	CRYSTAL NXH30.400AC12F-BK6 30.4M 30PPM	
X901	393G022SA1900J	CRYSTAL NXK25.000AC12F-KAB9 25MHZ	
X401	393G022SA280YC	CRYSTAL YC-49U/SMD-24.576M20PF30PPM20OHM	
D601	393G060S93400T00HF	HF SS0520_R1_00001 0.5A 20V SOD-123	
E715	715G5847M0E000004K	MAIN BOARD PCB	
E715	715G5847M0E000004X	MAIN BOARD PCB	2nd-source
CN415	X90G8014 1	HEAT SINK	
CN610	Z90G0021101	HEAT SINK	
	Q02G708410000100XL	NUT	
	0Q1G 930 6 47 CR3	SCREW 3X6	
ECN801	395G176H018M25	FFC CABLE 18P 715MM 1.0MM	
	X40G2013032X0070XY	LABEL SIDE	
E08901	089G214A15N JR	AC POWER CORD 1500 FOR CHINA	2nd-source
ECN408	395G801830RY75	LVDS CABLE 30P-40P 350MM	2nd-source
M05202	Q52G18010TV15900JY	INSULATING SHEET	
ECN401	395G801413XY47	HARNESS 13P-8P+4P 380/600MM	2nd-source
M05201	Q52G18010TV15600ZA	INSULATING SHEET	
ECN107	395G801404LM50	HARNESS 4P-4P 100MM	2nd-source
ECN601	395G801304FY08	HARNESS 4P-B&R+B&W 500/260MM	2nd-source

46PFL5130/T3 E46DEONDDQPHNNX

点位	组件	对象描述	备注
	036T 600 18102	NONWOVEN FABRTC	
	052G 1211 B	CONDUCTIVE TAPE 85MM *40MM *0.09MM (单导)	
	0M1G1030 8 47 CR3	SCREW	
	0M1G1730 8 47 CR3	SCREW	
	0M1G1730 8120	SCREW 3X8	
	0M1G1730 8120	SCREW 3X8	
	0M1G1730 8120	SCREW 3X8	
	0M1G1730 8120	SCREW 3X8	
	0M1G1730 8120	SCREW 3X8	
	0M1G1730 8120	SCREW 3X8	
	0M1G1740 10225 CR3	SCREW M1-MACHINE SCREW X10.0	
	0M1G1830 6120	SCREW	
	0Q1G 930 6 47 CR3	SCREW 3X6	

	317GAAWF023ALP	WIFI USB IEEE 802.11 B/G/N TPWUSN16T-A1	
SP01	378G0110617HAA	16 OHM 11W 132*34 MM 0 YES	
SP01	378G0110617YAA	16 OHM 11W 132*34 MM 0 YES	
ECN802	395G176H018M26	FFC CABLE 18 PIN 358MM 0.5MM	
ECN801	395G176H018M27	FFC CABLE 18 PIN 1083MM 0.5MM	
ECN802	395G176X018M26	FFC CABLE 18 358 0.5MM	
ECN801	395G176X018M32	FFC CABLE 18 1083 0.5MM	
ECN601	395G801304LN11	HARNESS 4P-2P+2P 850MM/260MM	2nd-source
ECN601	395G801304XN11	HARNESS 4P-2P+2P 700/260	
ECN701	395G801313MY31	HARNESS 13P-12P 100MM	
ECN107	395G801404LM50	HARNESS 4P-4P 100MM	2nd-source
ECN107	395G801404RM50	HARNESS 4P-4P 100MM	
ECN401	395G801413RM88	HARNESS 13P-4P+8P 1100MM/450MM	2nd-source
ECN401	395G801413WM88	HARNESS 13P-4P+8P 1100MM/450MM	
ECN408	395G801851RN47	LVDS CABLE 51P-40P 400MM	2nd-source
ECN408	395G801851XN47	LVDS CABLE 51P-40P 400MM	
	705TXD77003	AC SWITCH ASS'Y	
ECN904	095G8021 2XY04	HARNESS 2P-2P 500MM	
	096G 29 6	H.S. TUBE	
	377G030635A0HC	POWER SW 2P 16.4MM -- DIP	
	708GPA560WPX01	EBONY40(320 CH)	
	Q50G 4 10	TIE (Y1900221)	
	Q52G1301 9	BIG TAPE FOR PHILIPS	
	CBPFDO4DA4	MAIN BOARD	
	Z40G0002ALL01A	SFIS LABEL 35MM*9MM	
CN401	033G380213B YH L	WAFER 2.0MM 13P	
C606	067G315M1016CV	EC 100UF 20% 35V 8*7 3000 HR 470MA SY10	
C618	067G315M1016CV	EC 100UF 20% 35V 8*7 3000 HR 470MA SY10	
CN111	088G 78F151UCL	RCA JACK R/A 6DEGREE 10P 1*5 H=8.5	
CN603	088G 78G122AYG	RCA JACK R/A 4P O/Y 1*2 H=10.5	
CN102	088G302C3G1AQS	PHONE JACK R/A 3P GREEN H=6.2	
CN602	088G302C5B1AQS	PHONE JACK R/A 5P 1*1 BLACK 6.2MM.	
CN901	088G342GFB1AGN	RJ45 CONN + LED R/A 15P BLACK H=10.5	
CN103	088G352F6B3ACL	USB A TYPE R/A 6P BLACK H=8.4	
CN104	088G352F6B3ACL	USB A TYPE R/A 6P BLACK H=8.4	
CN101	088G353GFF1ACL	D-SUB CONN 15P BLUE R/A H=10MM	
TU101	094G PALALL10L	TUNER CHINA DT21WN-2-E	
CN701	311GW250B12BBX	WAFER 2.5MM 12P	
CN405	311GW250F05ABH	WAFER 2.5MM 5P A2502WR-05P1	
	Q85T 583162	GASKET	
CN107	033G8032 4F S HR	CONNECTOR	
U803	056G 133 33AAC	LDO AZ1117H-1.8TRE1	
U415	056G 192 41	OP AMP OPA360AIDCKR SC70	
U201	056G 563146	LDO G912T63U 1A 1.2V SOT-223	
U606	056G 616128	AUDIO TPA6138A2PWR TSSOP-14	
U410	056G 643 46	IC RESET AZ809ANSTR-E1 SOT-23 2.93V	
U414	056G 659 35	USB GL852G-MNG12 LQFP48	

U507	056G 662 18	ESD PROTECT AZ1045-04F.R7G DFN2510P10E	
U502	056G 662 18	ESD PROTECT AZ1045-04F.R7G DFN2510P10E	
U504	056G 662 18	ESD PROTECT AZ1045-04F.R7G DFN2510P10E	
U505	056G 662 18	ESD PROTECT AZ1045-04F.R7G DFN2510P10E	
U506	056G 662 18	ESD PROTECT AZ1045-04F.R7G DFN2510P10E	
U503	056G 662 18	ESD PROTECT AZ1045-04F.R7G DFN2510P10E	
U902	056G 662504	IC ESD AOZ8902CIL 24KV 5A SOT23-6 AOS	
U801	056G 700 39	OTHERS PCA9634PW TSSOP20	
U901	056G 777 25	LAN RTL8201FR-VB-CG QFN-24	
U408	056G2233 27	FLASH W25Q80BVSSIG 8MB SOIC-8 208MIL	
Q405	057G 417517	TRA LMBT3906LT1G -200MA/-40V SOT-23 LRC	
Q201	057G 417517	TRA LMBT3906LT1G -200MA/-40V SOT-23 LRC	
Q203	057G 417517	TRA LMBT3906LT1G -200MA/-40V SOT-23 LRC	
Q602	057G 417518	TRA LMBT3904LT1G 200MA/40V SOT-23 LRC	
Q601	057G 417518	TRA LMBT3904LT1G 200MA/40V SOT-23 LRC	
Q406	057G 417518	TRA LMBT3904LT1G 200MA/40V SOT-23 LRC	
Q603	057G 760902	DIGITAL TRAN DTC114ES3 0.05A 50V SOT-323	
Q202	057G 761516	SMALLTRAN BC847C 0.1 50 SOT-23	
Q402	057G 761516	SMALLTRAN BC847C 0.1 50 SOT-23	
Q702	057G 761516	SMALLTRAN BC847C 0.1 50 SOT-23	
Q704	057G 761516	SMALLTRAN BC847C 0.1 50 SOT-23	
Q703	057G 761516	SMALLTRAN BC847C 0.1 50 SOT-23	
Q404	057G 761516	SMALLTRAN BC847C 0.1 50 SOT-23	
Q401	057G 763 79	FET AO4449 -7A/-30V SOIC-8	
Q801	057G 763 79	FET AO4449 -7A/-30V SOIC-8	
Q701	057G 763 79	FET AO4449 -7A/-30V SOIC-8	
RP405	061G 1262208JT	RST NET 22R 5% 1/16W	
RP403	061G 1262208JT	RST NET 22R 5% 1/16W	
RP404	061G 1262208JT	RST NET 22R 5% 1/16W	
RP402	061G 1262208JT	RST NET 22R 5% 1/16W	
RP401	061G 1262208JT	RST NET 22R 5% 1/16W	
RP406	061G 1270004JY	RST NET 0 OHM 5% 1/16W YC122-JR-070RL	
RP407	061G 1270004JY	RST NET 0 OHM 5% 1/16W YC122-JR-070RL	
TH401	061G 56A100 WT	PTCR SMD 0.21R MAX 0.8W	
TH402	061G 56A100 WT	PTCR SMD 0.21R MAX 0.8W	
TH403	061G 56A100 WT	PTCR SMD 0.21R MAX 0.8W	
R548	061G0402000 JT	RST 0402 0.05R MAX 1/16W -	
R244	061G0402000 JT	RST 0402 0.05R MAX 1/16W -	
R643	061G0402000 JT	RST 0402 0.05R MAX 1/16W -	
R465	061G0402000 JT	RST 0402 0.05R MAX 1/16W -	
R602	061G0402000 JT	RST 0402 0.05R MAX 1/16W -	
R677	061G0402000 JT	RST 0402 0.05R MAX 1/16W -	
R601	061G0402000 JT	RST 0402 0.05R MAX 1/16W -	
R201	061G0402000 JT	RST 0402 0.05R MAX 1/16W -	
R4139	061G0402000 JT	RST 0402 0.05R MAX 1/16W -	
R532	061G0402000 JT	RST 0402 0.05R MAX 1/16W -	
R449	061G0402000 JT	RST 0402 0.05R MAX 1/16W -	

R510	061G0402000 JT	RST 0402 0.05R MAX 1/16W -	
R514	061G0402000 JT	RST 0402 0.05R MAX 1/16W -	
R516	061G0402000 JT	RST 0402 0.05R MAX 1/16W -	
R448	061G0402000 JT	RST 0402 0.05R MAX 1/16W -	
R523	061G0402000 JT	RST 0402 0.05R MAX 1/16W -	
R4136	061G0402000 JT	RST 0402 0.05R MAX 1/16W -	
R617	061G0402000 JT	RST 0402 0.05R MAX 1/16W -	
R657	061G0402000 JT	RST 0402 0.05R MAX 1/16W -	
R223	061G0402000 JT	RST 0402 0.05R MAX 1/16W -	
R222	061G0402000 JT	RST 0402 0.05R MAX 1/16W -	
R653	061G0402000 JT	RST 0402 0.05R MAX 1/16W -	
R4158	061G0402000 JT	RST 0402 0.05R MAX 1/16W -	
R636	061G0402000 JT	RST 0402 0.05R MAX 1/16W -	
R4160	061G0402000 JT	RST 0402 0.05R MAX 1/16W -	
R665	061G0402000 JT	RST 0402 0.05R MAX 1/16W -	
R656	061G0402000 JT	RST 0402 0.05R MAX 1/16W -	
R4138	061G0402000 JT	RST 0402 0.05R MAX 1/16W -	
R202	061G0402000 JT	RST 0402 0.05R MAX 1/16W -	
R4134	061G0402000 JT	RST 0402 0.05R MAX 1/16W -	
R208	061G0402000 JT	RST 0402 0.05R MAX 1/16W -	
R207	061G0402000 JT	RST 0402 0.05R MAX 1/16W -	
R619	061G0402000 JT	RST 0402 0.05R MAX 1/16W -	
R4185	061G0402000 JT	RST 0402 0.05R MAX 1/16W -	
R620	061G0402000 JT	RST 0402 0.05R MAX 1/16W -	
R697	061G0402000 JT	RST 0402 0.05R MAX 1/16W -	
R696	061G0402000 JT	RST 0402 0.05R MAX 1/16W -	
R443	061G0402000 JY	RST CHIPR MAX 0R05 OHM 1/16W YAGEO	
R908	061G0402000 JY	RST CHIPR MAX 0R05 OHM 1/16W YAGEO	
R752	061G0402000 JY	RST CHIPR MAX 0R05 OHM 1/16W YAGEO	
R915	061G0402000 JY	RST CHIPR MAX 0R05 OHM 1/16W YAGEO	
R918	061G0402000 JY	RST CHIPR MAX 0R05 OHM 1/16W YAGEO	
R422	061G0402000 JY	RST CHIPR MAX 0R05 OHM 1/16W YAGEO	
R424	061G0402000 JY	RST CHIPR MAX 0R05 OHM 1/16W YAGEO	
R758	061G0402000 JY	RST CHIPR MAX 0R05 OHM 1/16W YAGEO	
R905	061G0402000 JY	RST CHIPR MAX 0R05 OHM 1/16W YAGEO	
R904	061G0402000 JY	RST CHIPR MAX 0R05 OHM 1/16W YAGEO	
R907	061G0402000 JY	RST CHIPR MAX 0R05 OHM 1/16W YAGEO	
R466	061G0402000 JY	RST CHIPR MAX 0R05 OHM 1/16W YAGEO	
R903	061G0402000 JY	RST CHIPR MAX 0R05 OHM 1/16W YAGEO	
R901	061G0402000 JY	RST CHIPR MAX 0R05 OHM 1/16W YAGEO	
R902	061G0402000 JY	RST CHIPR MAX 0R05 OHM 1/16W YAGEO	
R4102	061G0402000 JY	RST CHIPR MAX 0R05 OHM 1/16W YAGEO	
R4168	061G0402100 JF	RST CHIPR 10 OHM +-5% 1/16W FENGHUA	
R401	061G04021000FT	RST CHIP 100R 1/16W 1%	
R678	061G04021001FT	RST CHIP R 1KOHM 1/16W +/-1%	
R217	061G0402101 JT	RST CHIP 100R 1/16W 5% TZAI YUAN	
R716	061G0402101 JT	RST CHIP 100R 1/16W 5% TZAI YUAN	

R718	061G0402101 JT	RST CHIP 100R 1/16W 5% TZAI YUAN	
R455	061G0402101 JT	RST CHIP 100R 1/16W 5% TZAI YUAN	
R456	061G0402101 JT	RST CHIP 100R 1/16W 5% TZAI YUAN	
R492	061G0402101 JT	RST CHIP 100R 1/16W 5% TZAI YUAN	
R493	061G0402101 JT	RST CHIP 100R 1/16W 5% TZAI YUAN	
R4154	061G0402101 JT	RST CHIP 100R 1/16W 5% TZAI YUAN	
R497	061G0402101 JT	RST CHIP 100R 1/16W 5% TZAI YUAN	
R4155	061G0402101 JT	RST CHIP 100R 1/16W 5% TZAI YUAN	
R707	061G0402101 JT	RST CHIP 100R 1/16W 5% TZAI YUAN	
R495	061G0402101 JT	RST CHIP 100R 1/16W 5% TZAI YUAN	
R494	061G0402101 JT	RST CHIP 100R 1/16W 5% TZAI YUAN	
R692	061G0402101 JT	RST CHIP 100R 1/16W 5% TZAI YUAN	
R496	061G0402101 JT	RST CHIP 100R 1/16W 5% TZAI YUAN	
R4156	061G0402101 JT	RST CHIP 100R 1/16W 5% TZAI YUAN	
R4101	061G0402101 JT	RST CHIP 100R 1/16W 5% TZAI YUAN	
R822	061G0402102 JT	RST CHIP 1K 1/16W 5% TZAI YUAN	
R824	061G0402102 JT	RST CHIP 1K 1/16W 5% TZAI YUAN	
R508	061G0402102 JT	RST CHIP 1K 1/16W 5% TZAI YUAN	
R216	061G0402102 JT	RST CHIP 1K 1/16W 5% TZAI YUAN	
R214	061G0402102 JT	RST CHIP 1K 1/16W 5% TZAI YUAN	
R712	061G0402102 JT	RST CHIP 1K 1/16W 5% TZAI YUAN	
R625	061G0402102 JT	RST CHIP 1K 1/16W 5% TZAI YUAN	
R725	061G0402102 JT	RST CHIP 1K 1/16W 5% TZAI YUAN	
R203	061G0402102 JT	RST CHIP 1K 1/16W 5% TZAI YUAN	
R720	061G0402102 JT	RST CHIP 1K 1/16W 5% TZAI YUAN	
R4117	061G0402102 JT	RST CHIP 1K 1/16W 5% TZAI YUAN	
R4112	061G0402102 JT	RST CHIP 1K 1/16W 5% TZAI YUAN	
R4167	061G0402102 JT	RST CHIP 1K 1/16W 5% TZAI YUAN	
R215	061G0402102 JT	RST CHIP 1K 1/16W 5% TZAI YUAN	
R701	061G0402102 JT	RST CHIP 1K 1/16W 5% TZAI YUAN	
R806	061G0402103 JT	RST CHIP 10K 1/16W 5% TZAI YUAN	
R4153	061G0402103 JT	RST CHIP 10K 1/16W 5% TZAI YUAN	
R808	061G0402103 JT	RST CHIP 10K 1/16W 5% TZAI YUAN	
R613	061G0402103 JT	RST CHIP 10K 1/16W 5% TZAI YUAN	
R4173	061G0402103 JT	RST CHIP 10K 1/16W 5% TZAI YUAN	
R220	061G0402103 JT	RST CHIP 10K 1/16W 5% TZAI YUAN	
R810	061G0402103 JT	RST CHIP 10K 1/16W 5% TZAI YUAN	
R4152	061G0402103 JT	RST CHIP 10K 1/16W 5% TZAI YUAN	
R611	061G0402103 JT	RST CHIP 10K 1/16W 5% TZAI YUAN	
R615	061G0402103 JT	RST CHIP 10K 1/16W 5% TZAI YUAN	
R664	061G0402103 JT	RST CHIP 10K 1/16W 5% TZAI YUAN	
R802	061G0402103 JT	RST CHIP 10K 1/16W 5% TZAI YUAN	
R628	061G0402103 JT	RST CHIP 10K 1/16W 5% TZAI YUAN	
R804	061G0402103 JT	RST CHIP 10K 1/16W 5% TZAI YUAN	
R4179	061G0402103 JT	RST CHIP 10K 1/16W 5% TZAI YUAN	
R624	061G0402103 JT	RST CHIP 10K 1/16W 5% TZAI YUAN	
R243	061G0402103 JT	RST CHIP 10K 1/16W 5% TZAI YUAN	

R242	061G0402103 JT	RST CHIP 10K 1/16W 5% TZAI YUAN	
R470	061G0402103 JT	RST CHIP 10K 1/16W 5% TZAI YUAN	
R814	061G0402103 JT	RST CHIP 10K 1/16W 5% TZAI YUAN	
R4113	061G0402103 JT	RST CHIP 10K 1/16W 5% TZAI YUAN	
R812	061G0402103 JT	RST CHIP 10K 1/16W 5% TZAI YUAN	
R816	061G0402103 JT	RST CHIP 10K 1/16W 5% TZAI YUAN	
R485	061G0402103 JT	RST CHIP 10K 1/16W 5% TZAI YUAN	
R426	061G0402103 JY	RST CHIPR 10KOHM +-5% 1/16W YAGEO	
R427	061G0402103 JY	RST CHIPR 10KOHM +-5% 1/16W YAGEO	
R4175	061G0402104 JT	RST CHIP 100K 1/16W 5% TZAI YUAN	
R447	061G0402104 JT	RST CHIP 100K 1/16W 5% TZAI YUAN	
R239	061G0402104 JT	RST CHIP 100K 1/16W 5% TZAI YUAN	
R759	061G0402104 JT	RST CHIP 100K 1/16W 5% TZAI YUAN	
R253	061G0402104 JT	RST CHIP 100K 1/16W 5% TZAI YUAN	
R251	061G0402104 JT	RST CHIP 100K 1/16W 5% TZAI YUAN	
R246	061G0402104 JT	RST CHIP 100K 1/16W 5% TZAI YUAN	
R541	061G0402104 JT	RST CHIP 100K 1/16W 5% TZAI YUAN	
R534	061G0402104 JT	RST CHIP 100K 1/16W 5% TZAI YUAN	
R533	061G0402105 JF	RST CHIPR 1MOHM 5% 1/16W FENGHUA	
R608	061G0402105 JF	RST CHIPR 1MOHM 5% 1/16W FENGHUA	
R250	061G0402105 JF	RST CHIPR 1MOHM 5% 1/16W FENGHUA	
R515	061G0402105 JF	RST CHIPR 1MOHM 5% 1/16W FENGHUA	
R509	061G0402105 JF	RST CHIPR 1MOHM 5% 1/16W FENGHUA	
R4194	061G04021202FF	RST 0402 12K 1% 1/16W	
R513	061G04021501FF	RST CHIP 1K5 1/16W 1% FENGHUA	
R527	061G04021501FF	RST CHIP 1K5 1/16W 1% FENGHUA	
R507	061G04021501FF	RST CHIP 1K5 1/16W 1% FENGHUA	
R910	061G0402152 JY	RST CHIPR 1.5KOHM +-5% 1/16W YAGEO	
R213	061G04021651FF	RST 0402 1.65K 1% 1/16W FENGHUA	
R462	061G04021800FY	RST 0402 180R 1% 1/16W YAGEO	
R738	061G04021803FT	RST 0402 180K 1/16W 1% TZAI YUAN	
R221	061G0402201 JF	RST CHIPR 200 OHM +-5% 1/16W FENGHUA	
R906	061G0402201 JT	RST CHIP 200R 1/16W 5% TZAI YUAN	
R411	061G0402220 JT	RST CHIP 22R 1/16W 5% TZAI YUAN	
R537	061G0402220 JT	RST CHIP 22R 1/16W 5% TZAI YUAN	
R538	061G0402220 JT	RST CHIP 22R 1/16W 5% TZAI YUAN	
R408	061G0402220 JT	RST CHIP 22R 1/16W 5% TZAI YUAN	
R407	061G0402220 JT	RST CHIP 22R 1/16W 5% TZAI YUAN	
R404	061G0402220 JT	RST CHIP 22R 1/16W 5% TZAI YUAN	
R410	061G0402220 JT	RST CHIP 22R 1/16W 5% TZAI YUAN	
R412	061G0402220 JT	RST CHIP 22R 1/16W 5% TZAI YUAN	
R409	061G0402220 JT	RST CHIP 22R 1/16W 5% TZAI YUAN	
R413	061G0402220 JT	RST CHIP 22R 1/16W 5% TZAI YUAN	
R235	061G0402220 JY	RST CHIPR 22 OHM +-5% 1/16W YAGEO	
R234	061G0402220 JY	RST CHIPR 22 OHM +-5% 1/16W YAGEO	
R4141	061G0402222 JT	RST CHIP 2K2 1/16W 5% TZAI YUAN	
R4140	061G0402222 JT	RST CHIP 2K2 1/16W 5% TZAI YUAN	

R723	061G0402222 JT	RST CHIP 2K2 1/16W 5% TZAI YUAN	
R403	061G04022400FI	RST 0402 240R 1% 1/16W	
R679	061G0402243 JT	RST CHIP 24K 1/16W 5% TZAI YUAN	
R673	061G0402243 JT	RST CHIP 24K 1/16W 5% TZAI YUAN	
R680	061G0402243 JT	RST CHIP 24K 1/16W 5% TZAI YUAN	
R675	061G0402243 JT	RST CHIP 24K 1/16W 5% TZAI YUAN	
R909	061G04022491FF	RST CHIP 0402 2.49K 1% 1/16W FENGHUA	
R229	061G04022701FY	RST CHIP 2.7K 1/16W 1%	
R230	061G04022701FY	RST CHIP 2.7K 1/16W 1%	
R522	061G0402302 JI	RST CHIPR 3KOHM 5£¥ 1/16W TA-I	
R521	061G0402302 JI	RST CHIPR 3KOHM 5£¥ 1/16W TA-I	
R528	061G0402302 JI	RST CHIPR 3KOHM 5£¥ 1/16W TA-I	
R913	061G0402330 JI	RST 0402 33R 5% 1/16W	
R605	061G0402330 JT	RST CHIP 33R 1/16W 5% TZAI YUAN	
R689	061G0402330 JT	RST CHIP 33R 1/16W 5% TZAI YUAN	
R686	061G0402330 JT	RST CHIP 33R 1/16W 5% TZAI YUAN	
R691	061G0402330 JT	RST CHIP 33R 1/16W 5% TZAI YUAN	
R683	061G0402330 JT	RST CHIP 33R 1/16W 5% TZAI YUAN	
R604	061G0402330 JT	RST CHIP 33R 1/16W 5% TZAI YUAN	
R684	061G0402330 JT	RST CHIP 33R 1/16W 5% TZAI YUAN	
R227	061G0402330 JT	RST CHIP 33R 1/16W 5% TZAI YUAN	
R607	061G0402330 JT	RST CHIP 33R 1/16W 5% TZAI YUAN	
R228	061G0402330 JT	RST CHIP 33R 1/16W 5% TZAI YUAN	
R662	061G0402330 JT	RST CHIP 33R 1/16W 5% TZAI YUAN	
R416	061G0402330 JT	RST CHIP 33R 1/16W 5% TZAI YUAN	
R423	061G0402330 JT	RST CHIP 33R 1/16W 5% TZAI YUAN	
R248	061G0402330 JT	RST CHIP 33R 1/16W 5% TZAI YUAN	
R414	061G0402330 JT	RST CHIP 33R 1/16W 5% TZAI YUAN	
R417	061G0402330 JT	RST CHIP 33R 1/16W 5% TZAI YUAN	
R418	061G0402330 JT	RST CHIP 33R 1/16W 5% TZAI YUAN	
R415	061G0402330 JT	RST CHIP 33R 1/16W 5% TZAI YUAN	
R688	061G0402330 JT	RST CHIP 33R 1/16W 5% TZAI YUAN	
R663	061G0402330 JT	RST CHIP 33R 1/16W 5% TZAI YUAN	
R606	061G0402330 JT	RST CHIP 33R 1/16W 5% TZAI YUAN	
R685	061G0402330 JT	RST CHIP 33R 1/16W 5% TZAI YUAN	
R690	061G0402330 JT	RST CHIP 33R 1/16W 5% TZAI YUAN	
R226	061G0402330 JT	RST CHIP 33R 1/16W 5% TZAI YUAN	
R224	061G0402330 JT	RST CHIP 33R 1/16W 5% TZAI YUAN	
R211	061G0402330 JT	RST CHIP 33R 1/16W 5% TZAI YUAN	
R420	061G0402330 JT	RST CHIP 33R 1/16W 5% TZAI YUAN	
R231	061G0402330 JT	RST CHIP 33R 1/16W 5% TZAI YUAN	
R247	061G0402330 JT	RST CHIP 33R 1/16W 5% TZAI YUAN	
R212	061G0402330 JT	RST CHIP 33R 1/16W 5% TZAI YUAN	
R232	061G0402330 JT	RST CHIP 33R 1/16W 5% TZAI YUAN	
R245	061G0402330 JT	RST CHIP 33R 1/16W 5% TZAI YUAN	
R233	061G0402330 JT	RST CHIP 33R 1/16W 5% TZAI YUAN	
R682	061G0402330 JT	RST CHIP 33R 1/16W 5% TZAI YUAN	

R687	061G0402330 JT	RST CHIP 33R 1/16W 5% TZAI YUAN	
R225	061G0402330 JT	RST CHIP 33R 1/16W 5% TZAI YUAN	
R419	061G0402330 JT	RST CHIP 33R 1/16W 5% TZAI YUAN	
R674	061G04023301FT	RST CHIP 3K3 1/16W 1%	
R459	061G0402331 JT	RST CHIP 330R 1/16W 5% TZAI YUAN	
R474	061G0402332 JY	RST CHIPR 3.3KOHM 5% 1/16W YAGEO	
R477	061G0402332 JY	RST CHIPR 3.3KOHM 5% 1/16W YAGEO	
R473	061G0402332 JY	RST CHIPR 3.3KOHM 5% 1/16W YAGEO	
R4100	061G04023901FT	RST 0402 3.9K 1% 1/16W TZAI YUAN	
R491	061G04023901FT	RST 0402 3.9K 1% 1/16W TZAI YUAN	
R490	061G04023901FT	RST 0402 3.9K 1% 1/16W TZAI YUAN	
R4193	061G04024022FF	RST CHIP 40.2K 1/16W 1% FENGHUA	
R742	061G0402433 JY	RST CHIPR 43KOHM +-5% 1/16W YAGEO	
R4146	061G0402470 JT	RST CHIP 47R 1/16W 5% TZAI YUAN	
R4144	061G0402470 JT	RST CHIP 47R 1/16W 5% TZAI YUAN	
R4142	061G0402470 JT	RST CHIP 47R 1/16W 5% TZAI YUAN	
R4130	061G0402470 JT	RST CHIP 47R 1/16W 5% TZAI YUAN	
R4127	061G0402470 JT	RST CHIP 47R 1/16W 5% TZAI YUAN	
R4128	061G0402470 JT	RST CHIP 47R 1/16W 5% TZAI YUAN	
R469	061G0402470 JT	RST CHIP 47R 1/16W 5% TZAI YUAN	
R451	061G0402470 JT	RST CHIP 47R 1/16W 5% TZAI YUAN	
R450	061G0402470 JT	RST CHIP 47R 1/16W 5% TZAI YUAN	
R237	061G0402470 JT	RST CHIP 47R 1/16W 5% TZAI YUAN	
R454	061G0402470 JT	RST CHIP 47R 1/16W 5% TZAI YUAN	
R452	061G0402470 JT	RST CHIP 47R 1/16W 5% TZAI YUAN	
R453	061G0402470 JT	RST CHIP 47R 1/16W 5% TZAI YUAN	
R468	061G0402470 JT	RST CHIP 47R 1/16W 5% TZAI YUAN	
R236	061G0402470 JT	RST CHIP 47R 1/16W 5% TZAI YUAN	
R4116	061G0402472 JF	RST CHIPR 4.7KOHM +-5% 1/16W FENGHUA	
R818	061G0402472 JT	RST CHIP 4K7 1/16W 5% TZAI YUAN	
R4196	061G0402472 JT	RST CHIP 4K7 1/16W 5% TZAI YUAN	
R920	061G0402472 JT	RST CHIP 4K7 1/16W 5% TZAI YUAN	
R929	061G0402472 JT	RST CHIP 4K7 1/16W 5% TZAI YUAN	
R926	061G0402472 JT	RST CHIP 4K7 1/16W 5% TZAI YUAN	
R206	061G0402472 JT	RST CHIP 4K7 1/16W 5% TZAI YUAN	
R4131	061G0402472 JT	RST CHIP 4K7 1/16W 5% TZAI YUAN	
R205	061G0402472 JT	RST CHIP 4K7 1/16W 5% TZAI YUAN	
R4165	061G0402472 JT	RST CHIP 4K7 1/16W 5% TZAI YUAN	
R819	061G0402472 JT	RST CHIP 4K7 1/16W 5% TZAI YUAN	
R4166	061G0402472 JT	RST CHIP 4K7 1/16W 5% TZAI YUAN	
R4135	061G0402472 JT	RST CHIP 4K7 1/16W 5% TZAI YUAN	
R256	061G0402472 JT	RST CHIP 4K7 1/16W 5% TZAI YUAN	
R257	061G0402472 JT	RST CHIP 4K7 1/16W 5% TZAI YUAN	
R717	061G0402472 JT	RST CHIP 4K7 1/16W 5% TZAI YUAN	
R924	061G0402472 JT	RST CHIP 4K7 1/16W 5% TZAI YUAN	
R428	061G0402472 JT	RST CHIP 4K7 1/16W 5% TZAI YUAN	
R627	061G0402472 JT	RST CHIP 4K7 1/16W 5% TZAI YUAN	

R922	061G0402472 JT	RST CHIP 4K7 1/16W 5% TZAI YUAN	
R429	061G0402472 JT	RST CHIP 4K7 1/16W 5% TZAI YUAN	
R821	061G0402472 JT	RST CHIP 4K7 1/16W 5% TZAI YUAN	
R526	061G0402472 JY	RST CHIPR 4.7KOHM +-5% 1/16W YAGEO	
R504	061G0402472 JY	RST CHIPR 4.7KOHM +-5% 1/16W YAGEO	
R530	061G0402472 JY	RST CHIPR 4.7KOHM +-5% 1/16W YAGEO	
R501	061G0402472 JY	RST CHIPR 4.7KOHM +-5% 1/16W YAGEO	
R503	061G0402472 JY	RST CHIPR 4.7KOHM +-5% 1/16W YAGEO	
R711	061G0402473 JT	RST CHIP 47K 1/16W 5% TZAI YUAN	
R661	061G0402473 JT	RST CHIP 47K 1/16W 5% TZAI YUAN	
R669	061G0402473 JT	RST CHIP 47K 1/16W 5% TZAI YUAN	
R670	061G0402473 JT	RST CHIP 47K 1/16W 5% TZAI YUAN	
R667	061G0402473 JT	RST CHIP 47K 1/16W 5% TZAI YUAN	
R4110	061G0402473 JT	RST CHIP 47K 1/16W 5% TZAI YUAN	
R4111	061G0402473 JT	RST CHIP 47K 1/16W 5% TZAI YUAN	
R710	061G0402473 JT	RST CHIP 47K 1/16W 5% TZAI YUAN	
R536	061G0402473 JY	RST CHIPR 47KOHM +-5% 1/16W YAGEO	
R535	061G0402473 JY	RST CHIPR 47KOHM +-5% 1/16W YAGEO	
R502	061G0402473 JY	RST CHIPR 47KOHM +-5% 1/16W YAGEO	
R820	061G0402474 JT	RST CHIP 470K 1/16W 5% TZAI YUAN	
R644	061G0402474 JT	RST CHIP 470K 1/16W 5% TZAI YUAN	
R540	061G04024990FY	RST CHIPR 0402 499 OHM +-1% 1/16W	
R458	061G04024990FY	RST CHIPR 0402 499 OHM +-1% 1/16W	
R672	061G04025102FT	RST 0402 51K 1/16W 1% TZAI YUAN	
R919	061G0402511 JF	RST CHIP 510R 1/16W 5% FENGHUA	
R917	061G0402511 JF	RST CHIP 510R 1/16W 5% FENGHUA	
R743	061G0402512 JT	RST CHIP 5K1 1/16W 5% TZAI YUAN	
R660	061G0402513 JT	RST CHIP 51K 1/16W 5% TZAI YUAN	
R666	061G0402513 JT	RST CHIP 51K 1/16W 5% TZAI YUAN	
R745	061G04025232FT	RST 0402 52.3K 1/16W 1% TZAI YUAN	
R249	061G04025602FT	RST 0402 56K 1% 1/16W	
R457	061G04026041FT	RST 0402 6.04K 1% 1/16W TZAI YUAN	
R4133	061G0402680 JY	RST CHIPR 68 OHM +-5% 1/16W YAGEO	
R4137	061G0402680 JY	RST CHIPR 68 OHM +-5% 1/16W YAGEO	
R531	061G0402680 JY	RST CHIPR 68 OHM +-5% 1/16W YAGEO	
R529	061G0402680 JY	RST CHIPR 68 OHM +-5% 1/16W YAGEO	
R4186	061G0402680 JY	RST CHIPR 68 OHM +-5% 1/16W YAGEO	
R506	061G0402680 JY	RST CHIPR 68 OHM +-5% 1/16W YAGEO	
R542	061G0402680 JY	RST CHIPR 68 OHM +-5% 1/16W YAGEO	
R511	061G0402680 JY	RST CHIPR 68 OHM +-5% 1/16W YAGEO	
R512	061G0402680 JY	RST CHIPR 68 OHM +-5% 1/16W YAGEO	
R505	061G0402680 JY	RST CHIPR 68 OHM +-5% 1/16W YAGEO	
R425	061G0402682 JY	RST CHIPR 6.8KOHM +-5% 1/16W YAGEO	
R476	061G0402682 JY	RST CHIPR 6.8KOHM +-5% 1/16W YAGEO	
R472	061G0402682 JY	RST CHIPR 6.8KOHM +-5% 1/16W YAGEO	
R402	061G0402750 JI	TEST ONLY RST 0402 75R 5% 1/16W TA-I	
R4129	061G0402750 JY	RST CHIPR 75OHM +-5% 1/16W YAGEO	

R4126	061G0402750 JY	RST CHIPR 75OHM +-5% 1/16W YAGEO	
R4147	061G0402750 JY	RST CHIPR 75OHM +-5% 1/16W YAGEO	
R4132	061G0402750 JY	RST CHIPR 75OHM +-5% 1/16W YAGEO	
R4143	061G0402750 JY	RST CHIPR 75OHM +-5% 1/16W YAGEO	
R4145	061G0402750 JY	RST CHIPR 75OHM +-5% 1/16W YAGEO	
R4197	061G0402750 JY	RST CHIPR 75OHM +-5% 1/16W YAGEO	
R4198	061G0402750 JY	RST CHIPR 75OHM +-5% 1/16W YAGEO	
R4162	061G04027509FT	RST CHIP 75R 1/16W 1%	
R463	061G04028209FT	RST 0402 82R 1% 1/16W	
R739	061G0402822 JI	RST CHIP R 8.2K 1/16W 5% TA-I	
R744	061G04029531FT	RST CHIP 9.53K 1/16W 1% TZAI YUAN	
R467	061G04029531FT	RST CHIP 9.53K 1/16W 1% TZAI YUAN	
R753	061G0603000 JT	RST CHIP MAX 0R05 1/10W TZAI YUAN	
R750	061G0603000 JT	RST CHIP MAX 0R05 1/10W TZAI YUAN	
R471	061G0603000 JT	RST CHIP MAX 0R05 1/10W TZAI YUAN	
R740	061G0603000 JT	RST CHIP MAX 0R05 1/10W TZAI YUAN	
R749	061G0603000 JT	RST CHIP MAX 0R05 1/10W TZAI YUAN	
R911	061G0603000 JT	RST CHIP MAX 0R05 1/10W TZAI YUAN	
R912	061G0603000 JT	RST CHIP MAX 0R05 1/10W TZAI YUAN	
R754	061G0603000 JT	RST CHIP MAX 0R05 1/10W TZAI YUAN	
R755	061G0603000 JT	RST CHIP MAX 0R05 1/10W TZAI YUAN	
R446	061G0603000 JT	RST CHIP MAX 0R05 1/10W TZAI YUAN	
R751	061G0603000 JT	RST CHIP MAX 0R05 1/10W TZAI YUAN	
R4148	061G0603000 JT	RST CHIP MAX 0R05 1/10W TZAI YUAN	
R499	061G0603000 JT	RST CHIP MAX 0R05 1/10W TZAI YUAN	
R4150	061G0603000 JT	RST CHIP MAX 0R05 1/10W TZAI YUAN	
R737	061G0603000 JT	RST CHIP MAX 0R05 1/10W TZAI YUAN	
R748	061G0603000 JT	RST CHIP MAX 0R05 1/10W TZAI YUAN	
R727	061G0603000 JY	RST CHIPR MAX0R05 1/10W YAGEO	
R728	061G0603000 JY	RST CHIPR MAX0R05 1/10W YAGEO	
R713	061G0603000 JY	RST CHIPR MAX0R05 1/10W YAGEO	
R722	061G06031000FT	RST CHIP 100R 1/10W 1%	
R406	061G06031001FT	RST CHIP 1K 1/10W 1%	
R405	061G06031001FT	RST CHIP 1K 1/10W 1%	
R4164	061G0603101 JT	RST CHIP 100R 1/10W 5% TZAI YUAN	
R432	061G0603101 JT	RST CHIP 100R 1/10W 5% TZAI YUAN	
R621	061G0603101 JT	RST CHIP 100R 1/10W 5% TZAI YUAN	
R715	061G0603102 JT	RST CHIP 1K 1/10W 5% TZAI YUAN	
R668	061G0603103 JT	RST CHIP 10K 1/10W 5% TZAI YUAN	
R705	061G06031201FT	RST CHIP 1K2 1/10W 1%	
R622	061G0603182 JT	RST CHIPR 1.8KOHM 1/10W TZAI YUAN	
R747	061G06032000FY	RST CHIP 200R 1% 1/10W	
R4163	061G06032400FT	RST CHIP 240R 1/10W 1%	
R460	061G0603273 JY	RST CHIP 27K 1/10W 5% YAGEO	
R671	061G06033002FI	RST 0603 30K 1% 1/10W	
R681	061G06033002FI	RST 0603 30K 1% 1/10W	
R652	061G0603330 JT	RST CHIP 33R 1/10W 5% TZAI YUAN	

R746	061G06033300FT	RST CHIPR 330R +-1% 1/10W TZAI YUAN	
R650	061G06033302FY	RST CHIPR 33KOHM 1/10W YAGEO	
R651	061G06033302FY	RST CHIPR 33KOHM 1/10W YAGEO	
R649	061G06033302FY	RST CHIPR 33KOHM 1/10W YAGEO	
R648	061G06033302FY	RST CHIPR 33KOHM 1/10W YAGEO	
R726	061G06034700FT	RST CHIP 470R 1/10W 1%	
R706	061G06034701FT	RST CHIP 4K7 1/10W 1%	
R623	061G0603474 JT	RST CHIPR 470KOHM +-5% 1/10W TZAI YUAN	
R4181	061G06036800FT	RST CHIP 680R 1/10W 1%	
R218	061G0805000 JT	RST 0805 0.05R MAX 1/8W	
R219	061G0805000 JT	RST 0805 0.05R MAX 1/8W	
R719	061G0805000 JY	RST CHIPR MAX 0R05 OHM 1/8W YAGEO	
R714	061G1206000 JT	RST CHIPR MAX0R05 1/4W TZAI YUAN	
R4114	061G1206000 JT	RST CHIPR MAX0R05 1/4W TZAI YUAN	
R732	061G1206000 JT	RST CHIPR MAX0R05 1/4W TZAI YUAN	
R734	061G1206000 JT	RST CHIPR MAX0R05 1/4W TZAI YUAN	
R735	061G1206000 JT	RST CHIPR MAX0R05 1/4W TZAI YUAN	
R733	061G1206000 JT	RST CHIPR MAX0R05 1/4W TZAI YUAN	
R709	061G1206000 JT	RST CHIPR MAX0R05 1/4W TZAI YUAN	
R703	061G1206000 JT	RST CHIPR MAX0R05 1/4W TZAI YUAN	
R645	061G12060004JT	RST CHIPR 1206 MAX0R05 4A 1/4W TZAI YUAN	
R632	061G1206100 JT	RST CHIPR 10 OHM +-5% 1/4W TZAI YUAN	
R633	061G1206100 JT	RST CHIPR 10 OHM +-5% 1/4W TZAI YUAN	
R634	061G1206100 JT	RST CHIPR 10 OHM +-5% 1/4W TZAI YUAN	
R635	061G1206100 JT	RST CHIPR 10 OHM +-5% 1/4W TZAI YUAN	
R647	061G1206100 JT	RST CHIPR 10 OHM +-5% 1/4W TZAI YUAN	
R630	061G1206100 JT	RST CHIPR 10 OHM +-5% 1/4W TZAI YUAN	
R631	061G1206100 JT	RST CHIPR 10 OHM +-5% 1/4W TZAI YUAN	
R629	061G1206100 JT	RST CHIPR 10 OHM +-5% 1/4W TZAI YUAN	
R609	061G1206103 JT	RST CHIPR 10KOHM +-5% 1/4W TZAI YUAN	
C423	065G040210031J Y	CAP 0402 10PF 5% 50V NP0	
C914	065G040210031J Y	CAP 0402 10PF 5% 50V NP0	
C913	065G040210031J Y	CAP 0402 10PF 5% 50V NP0	
C915	065G040210031J Y	CAP 0402 10PF 5% 50V NP0	
C917	065G040210031J Y	CAP 0402 10PF 5% 50V NP0	
C916	065G040210031J Y	CAP 0402 10PF 5% 50V NP0	
C801	065G040210131J Y	CAP CHIP 0402 100P 50V NP0 +/-5%	
C811	065G040210232K Y	CAP CHIP 0402 1N 50V X7R +/-10%	
C810	065G040210232K Y	CAP CHIP 0402 1N 50V X7R +/-10%	
C809	065G040210232K Y	CAP CHIP 0402 1N 50V X7R +/-10%	
C806	065G040210232K Y	CAP CHIP 0402 1N 50V X7R +/-10%	
C807	065G040210232K Y	CAP CHIP 0402 1N 50V X7R +/-10%	
C808	065G040210232K Y	CAP CHIP 0402 1N 50V X7R +/-10%	
C733	065G040210332K F	CAP 0402 10NF 10% 50V X7R	
C903	065G040210332K F	CAP 0402 10NF 10% 50V X7R	
C243	065G040210332K F	CAP 0402 10NF 10% 50V X7R	
C635	065G040210332K Y	CAP CHIP 0402 10N 50V X7R +/-10%	

C636	065G040210332K	Y	CAP CHIP 0402 10N 50V X7R +/-10%	
C627	065G040210332K	Y	CAP CHIP 0402 10N 50V X7R +/-10%	
C626	065G040210332K	Y	CAP CHIP 0402 10N 50V X7R +/-10%	
C493	065G040210412K	F	CAP 0402 100NF 10% 16V X7R	
C495	065G040210412K	F	CAP 0402 100NF 10% 16V X7R	
C494	065G040210412K	F	CAP 0402 100NF 10% 16V X7R	
C4100	065G040210412K	F	CAP 0402 100NF 10% 16V X7R	
C4101	065G040210412K	F	CAP 0402 100NF 10% 16V X7R	
C4102	065G040210412K	F	CAP 0402 100NF 10% 16V X7R	
C4104	065G040210412K	F	CAP 0402 100NF 10% 16V X7R	
C4103	065G040210412K	F	CAP 0402 100NF 10% 16V X7R	
C4106	065G040210412K	F	CAP 0402 100NF 10% 16V X7R	
C4105	065G040210412K	F	CAP 0402 100NF 10% 16V X7R	
C763	065G040210412K	Y	CAP 0402 100NF 10% 16V X7R	
C752	065G040210412K	Y	CAP 0402 100NF 10% 16V X7R	
C448	065G040210412K	Y	CAP 0402 100NF 10% 16V X7R	
C785	065G040210412K	Y	CAP 0402 100NF 10% 16V X7R	
C460	065G040210412K	Y	CAP 0402 100NF 10% 16V X7R	
C456	065G040210412K	Y	CAP 0402 100NF 10% 16V X7R	
C458	065G040210412K	Y	CAP 0402 100NF 10% 16V X7R	
C457	065G040210412K	Y	CAP 0402 100NF 10% 16V X7R	
C412	065G040210412K	Y	CAP 0402 100NF 10% 16V X7R	
C411	065G040210412K	Y	CAP 0402 100NF 10% 16V X7R	
C413	065G040210412K	Y	CAP 0402 100NF 10% 16V X7R	
C414	065G040210412K	Y	CAP 0402 100NF 10% 16V X7R	
C417	065G040210412K	Y	CAP 0402 100NF 10% 16V X7R	
C247	065G040210412K	Y	CAP 0402 100NF 10% 16V X7R	
C405	065G040210412K	Y	CAP 0402 100NF 10% 16V X7R	
C766	065G040210412K	Y	CAP 0402 100NF 10% 16V X7R	
C450	065G040210412K	Y	CAP 0402 100NF 10% 16V X7R	
C491	065G040210412K	Y	CAP 0402 100NF 10% 16V X7R	
C406	065G040210412K	Y	CAP 0402 100NF 10% 16V X7R	
C461	065G040210412K	Y	CAP 0402 100NF 10% 16V X7R	
C403	065G040210412K	Y	CAP 0402 100NF 10% 16V X7R	
C452	065G040210412K	Y	CAP 0402 100NF 10% 16V X7R	
C407	065G040210412K	Y	CAP 0402 100NF 10% 16V X7R	
C765	065G040210412K	Y	CAP 0402 100NF 10% 16V X7R	
C401	065G040210412K	Y	CAP 0402 100NF 10% 16V X7R	
C213	065G040210412K	Y	CAP 0402 100NF 10% 16V X7R	
C502	065G040210412K	Y	CAP 0402 100NF 10% 16V X7R	
C509	065G040210412K	Y	CAP 0402 100NF 10% 16V X7R	
C402	065G040210412K	Y	CAP 0402 100NF 10% 16V X7R	
C506	065G040210412K	Y	CAP 0402 100NF 10% 16V X7R	
C907	065G040210412K	Y	CAP 0402 100NF 10% 16V X7R	
C229	065G040210412K	Y	CAP 0402 100NF 10% 16V X7R	
C240	065G040210412K	Y	CAP 0402 100NF 10% 16V X7R	
C241	065G040210412K	Y	CAP 0402 100NF 10% 16V X7R	

C237	065G040210412K	Y	CAP 0402 100NF 10% 16V X7R	
C223	065G040210412K	Y	CAP 0402 100NF 10% 16V X7R	
C238	065G040210412K	Y	CAP 0402 100NF 10% 16V X7R	
C224	065G040210412K	Y	CAP 0402 100NF 10% 16V X7R	
C239	065G040210412K	Y	CAP 0402 100NF 10% 16V X7R	
C225	065G040210412K	Y	CAP 0402 100NF 10% 16V X7R	
C231	065G040210412K	Y	CAP 0402 100NF 10% 16V X7R	
C226	065G040210412K	Y	CAP 0402 100NF 10% 16V X7R	
C820	065G040210412K	Y	CAP 0402 100NF 10% 16V X7R	
C819	065G040210412K	Y	CAP 0402 100NF 10% 16V X7R	
C821	065G040210412K	Y	CAP 0402 100NF 10% 16V X7R	
C816	065G040210412K	Y	CAP 0402 100NF 10% 16V X7R	
C817	065G040210412K	Y	CAP 0402 100NF 10% 16V X7R	
C503	065G040210412K	Y	CAP 0402 100NF 10% 16V X7R	
C505	065G040210412K	Y	CAP 0402 100NF 10% 16V X7R	
C208	065G040210412K	Y	CAP 0402 100NF 10% 16V X7R	
C248	065G040210412K	Y	CAP 0402 100NF 10% 16V X7R	
C207	065G040210412K	Y	CAP 0402 100NF 10% 16V X7R	
C201	065G040210412K	Y	CAP 0402 100NF 10% 16V X7R	
C203	065G040210412K	Y	CAP 0402 100NF 10% 16V X7R	
C404	065G040210412K	Y	CAP 0402 100NF 10% 16V X7R	
C490	065G040210412K	Y	CAP 0402 100NF 10% 16V X7R	
C416	065G040210412K	Y	CAP 0402 100NF 10% 16V X7R	
C507	065G040210412K	Y	CAP 0402 100NF 10% 16V X7R	
C908	065G040210412K	Y	CAP 0402 100NF 10% 16V X7R	
C905	065G040210412K	Y	CAP 0402 100NF 10% 16V X7R	
C244	065G040210412K	Y	CAP 0402 100NF 10% 16V X7R	
C780	065G040210412K	Y	CAP 0402 100NF 10% 16V X7R	
C782	065G040210412K	Y	CAP 0402 100NF 10% 16V X7R	
C904	065G040210412K	Y	CAP 0402 100NF 10% 16V X7R	
C705	065G040210412K	Y	CAP 0402 100NF 10% 16V X7R	
C703	065G040210412K	Y	CAP 0402 100NF 10% 16V X7R	
C781	065G040210412K	Y	CAP 0402 100NF 10% 16V X7R	
C245	065G040210412K	Y	CAP 0402 100NF 10% 16V X7R	
C779	065G040210412K	Y	CAP 0402 100NF 10% 16V X7R	
C777	065G040210412K	Y	CAP 0402 100NF 10% 16V X7R	
C776	065G040210412K	Y	CAP 0402 100NF 10% 16V X7R	
C751	065G040210412K	Y	CAP 0402 100NF 10% 16V X7R	
C757	065G040210412K	Y	CAP 0402 100NF 10% 16V X7R	
C424	065G040210412K	Y	CAP 0402 100NF 10% 16V X7R	
C786	065G040210412K	Y	CAP 0402 100NF 10% 16V X7R	
C919	065G040210412K	Y	CAP 0402 100NF 10% 16V X7R	
C909	065G040210412K	Y	CAP 0402 100NF 10% 16V X7R	
C504	065G040210412K	Y	CAP 0402 100NF 10% 16V X7R	
C910	065G040210412K	Y	CAP 0402 100NF 10% 16V X7R	
C774	065G040210412K	Y	CAP 0402 100NF 10% 16V X7R	
C772	065G040210412K	Y	CAP 0402 100NF 10% 16V X7R	

C773	065G040210412K	Y	CAP 0402 100NF 10% 16V X7R	
C805	065G040210425K	Y	CAP 0402 100NF 10% 25V X5R	
C415	065G040210506K	T	CAP 0402 1UF 10% 6.3V X6S -	
C410	065G040210506K	T	CAP 0402 1UF 10% 6.3V X6S -	
C771	065G040210506K	T	CAP 0402 1UF 10% 6.3V X6S -	
C441	065G040210506K	T	CAP 0402 1UF 10% 6.3V X6S -	
C421	065G040210506K	T	CAP 0402 1UF 10% 6.3V X6S -	
C770	065G040210506K	T	CAP 0402 1UF 10% 6.3V X6S -	
C428	065G040210506K	T	CAP 0402 1UF 10% 6.3V X6S -	
C778	065G040210506K	T	CAP 0402 1UF 10% 6.3V X6S -	
C767	065G040210506K	T	CAP 0402 1UF 10% 6.3V X6S -	
C422	065G040210506K	T	CAP 0402 1UF 10% 6.3V X6S -	
C783	065G040210506K	T	CAP 0402 1UF 10% 6.3V X6S -	
C784	065G040210506K	T	CAP 0402 1UF 10% 6.3V X6S -	
C775	065G040210506K	T	CAP 0402 1UF 10% 6.3V X6S -	
C408	065G040210506K	T	CAP 0402 1UF 10% 6.3V X6S -	
C409	065G040210506K	T	CAP 0402 1UF 10% 6.3V X6S -	
C768	065G040210506K	T	CAP 0402 1UF 10% 6.3V X6S -	
C214	065G040210506K	T	CAP 0402 1UF 10% 6.3V X6S -	
C769	065G040210506K	T	CAP 0402 1UF 10% 6.3V X6S -	
C701	065G0402105A5K	M	CAP 0402 1UF 10% 10V X5R	
C672	065G0402105A5K	T	CAP 0402 1UF 10% 10V X5R	
C901	065G0402105A5K	T	CAP 0402 1UF 10% 10V X5R	
C463	065G0402105A5K	T	CAP 0402 1UF 10% 10V X5R	
C466	065G0402105A5K	T	CAP 0402 1UF 10% 10V X5R	
C760	065G0402105A5K	T	CAP 0402 1UF 10% 10V X5R	
C446	065G0402105A5K	T	CAP 0402 1UF 10% 10V X5R	
C445	065G0402105A5K	T	CAP 0402 1UF 10% 10V X5R	
C754	065G0402105A5K	T	CAP 0402 1UF 10% 10V X5R	
C455	065G0402105A5K	T	CAP 0402 1UF 10% 10V X5R	
C764	065G0402105A5K	T	CAP 0402 1UF 10% 10V X5R	
C918	065G0402105A5K	T	CAP 0402 1UF 10% 10V X5R	
C761	065G0402105A5K	T	CAP 0402 1UF 10% 10V X5R	
C803	065G0402105A5K	T	CAP 0402 1UF 10% 10V X5R	
C669	065G0402105A5K	T	CAP 0402 1UF 10% 10V X5R	
C464	065G0402105A5K	T	CAP 0402 1UF 10% 10V X5R	
C912	065G040215031J	A	CAP 0402 15PF 5% 50V NP0	
C706	065G040215031J	A	CAP 0402 15PF 5% 50V NP0	
C200	065G040218031J	Y	MLCC 0402 18PF 50V NPO +-5% YAGEO	
C253	065G040218031J	Y	MLCC 0402 18PF 50V NPO +-5% YAGEO	
C911	065G040218031J	Y	MLCC 0402 18PF 50V NPO +-5% YAGEO	
C663	065G040218131J	A	MLCC 0402 180PF 50V NP0 +-5% SAMSUNG	
C662	065G040218131J	A	MLCC 0402 180PF 50V NP0 +-5% SAMSUNG	
C486	065G040218131J	F	CAP 0402 180PF 5% 50V NP0	
C434	065G040222031J	A	CAP 0402 22PF J 50V NPO	
C251	065G040222031J	A	CAP 0402 22PF J 50V NPO	
C430	065G040222031J	A	CAP 0402 22PF J 50V NPO	

C429	065G040222031J	A	CAP 0402 22PF J 50V NPO	
C440	065G040222031J	T	CAP CHIP 0402 22PF J 50V NPO	
C794	065G040222232K	F	CAP 0402 2.2NF K 50V X7R	
C420	065G040230031J	A	CAP 0402 30PF 5% 5% 50V NP0	
C419	065G040230031J	A	CAP 0402 30PF 5% 5% 50V NP0	
C473	065G040233031J	Y	CAP CHIP 0402 33P 50V NP0 +/-5%	
C474	065G040233031J	Y	CAP CHIP 0402 33P 50V NP0 +/-5%	
C497	065G040233031J	Y	CAP CHIP 0402 33P 50V NP0 +/-5%	
C734	065G040233232K	T	CAP CHIP 0402 3.3NF K 50V X7R	
C498	065G040239031J	Y	CAP CHIP 0402 39PF 50V NPO +/-5%	
C675	065G040247031J	A	CAP 0402 47PF 5% 50V NP0	
C664	065G040247031J	A	CAP 0402 47PF 5% 50V NP0	
C665	065G040247031J	A	CAP 0402 47PF 5% 50V NP0	
C673	065G040247031J	A	CAP 0402 47PF 5% 50V NP0	
C465	065G040247031J	A	CAP 0402 47PF 5% 50V NP0	
C462	065G040247031J	A	CAP 0402 47PF 5% 50V NP0	
C630	065G040247131J	A	CAP CHIP 0402 470PF J 50V NPO	
C620	065G040247131J	A	CAP CHIP 0402 470PF J 50V NPO	
C619	065G040247131J	A	CAP CHIP 0402 470PF J 50V NPO	
C629	065G040247131J	A	CAP CHIP 0402 470PF J 50V NPO	
C661	065G040247312K	T	CAP 0402 47NF 10% 16V X7R	
C660	065G040247312K	T	CAP 0402 47NF 10% 16V X7R	
C432	065G040247312K	T	CAP 0402 47NF 10% 16V X7R	
C435	065G040247312K	T	CAP 0402 47NF 10% 16V X7R	
C433	065G040247312K	T	CAP 0402 47NF 10% 16V X7R	
C480	065G040247312K	T	CAP 0402 47NF 10% 16V X7R	
C426	065G040247312K	T	CAP 0402 47NF 10% 16V X7R	
C431	065G040247312K	T	CAP 0402 47NF 10% 16V X7R	
C438	065G040247312K	T	CAP 0402 47NF 10% 16V X7R	
C436	065G040247312K	T	CAP 0402 47NF 10% 16V X7R	
C437	065G040247312K	T	CAP 0402 47NF 10% 16V X7R	
C425	065G040247312K	T	CAP 0402 47NF 10% 16V X7R	
C427	065G040247312K	T	CAP 0402 47NF 10% 16V X7R	
C439	065G040247312K	T	CAP 0402 47NF 10% 16V X7R	
C737	065G040268132K	Y	CAP 0402 680PF 50V X7R +/-10%	
C666	065G060310231J	Y	CHIP 0603 1000PF 50V NPO	
C906	065G060310231J	Y	CHIP 0603 1000PF 50V NPO	
C667	065G060310231J	Y	CHIP 0603 1000PF 50V NPO	
C624	065G060310432K	Y	CAP 0603 100NF 10% 50V X7R	
C604	065G060310432K	Y	CAP 0603 100NF 10% 50V X7R	
C603	065G060310432K	Y	CAP 0603 100NF 10% 50V X7R	
C602	065G060310432K	Y	CAP 0603 100NF 10% 50V X7R	
C631	065G060310432K	Y	CAP 0603 100NF 10% 50V X7R	
C634	065G060310432K	Y	CAP 0603 100NF 10% 50V X7R	
C621	065G060310432K	Y	CAP 0603 100NF 10% 50V X7R	
C608	065G060310432K	Y	CAP 0603 100NF 10% 50V X7R	
C601	065G060310432K	Y	CAP 0603 100NF 10% 50V X7R	

C609	065G060310432K	Y	CAP 0603 100NF 10% 50V X7R	
C485	065G060310432K	Y	CAP 0603 100NF 10% 50V X7R	
C744	065G060310432K	Y	CAP 0603 100NF 10% 50V X7R	
C605	065G060310432K	Y	CAP 0603 100NF 10% 50V X7R	
C715	065G060310512K	A	CAP 0603 1UF 10% 16V X7R	
C615	065G060310512K	A	CAP 0603 1UF 10% 16V X7R	
C499	065G060310512K	T	CAP 0603 1UF 10% 16V X7R	
C496	065G060310512K	T	CAP 0603 1UF 10% 16V X7R	
C708	065G060310522K	T	CAP CHIP 0603 1UF K 25V X7R	
C707	065G060310522K	T	CAP CHIP 0603 1UF K 25V X7R	
C216	065G060310522K	T	CAP CHIP 0603 1UF K 25V X7R	
C651	065G060310522K	T	CAP CHIP 0603 1UF K 25V X7R	
C228	065G060310522K	T	CAP CHIP 0603 1UF K 25V X7R	
C652	065G060310522K	T	CAP CHIP 0603 1UF K 25V X7R	
C654	065G060310522K	T	CAP CHIP 0603 1UF K 25V X7R	
C4111	065G060310522K	T	CAP CHIP 0603 1UF K 25V X7R	
C653	065G060310522K	T	CAP CHIP 0603 1UF K 25V X7R	
C713	065G060310522K	T	CAP CHIP 0603 1UF K 25V X7R	
C489	065G060315131J	Y	CAP CHIP 0603 150PF J 50V NP0	
C802	065G060322422K	T	CAP CHIP0603 220NF K 25V X7R	
C467	065G060322422K	Y	CAP 0603 220N 25V X7R 10%	
C471	065G060322422K	Y	CAP 0603 220N 25V X7R 10%	
C677	065G060322515K	M	CAP 0603 2.2UF 10% 16V X5R	
C676	065G060322515K	M	CAP 0603 2.2UF 10% 16V X5R	
C674	065G060322515K	M	CAP 0603 2.2UF 10% 16V X5R	
C668	065G060322515K	M	CAP 0603 2.2UF 10% 16V X5R	
C492	065G060322515K	T	CAP 0603 2.2UF 10% 16V X5R	
C762	065G0603225A5K	M	CAP MLCC 0603 2.2UF K 10V X5R	
C230	065G0603225A5K	M	CAP MLCC 0603 2.2UF K 10V X5R	
C759	065G0603225A5K	M	CAP MLCC 0603 2.2UF K 10V X5R	
C753	065G0603225A5K	M	CAP MLCC 0603 2.2UF K 10V X5R	
C487	065G060368931D	Y	CAP 0603 6.8PF 0.5PF 50V NP0	
C628	065G080510432K	Y	CAP CHIP 0805 100N 50V X7R +/-10%	
C625	065G080510432K	Y	CAP CHIP 0805 100N 50V X7R +/-10%	
C607	065G080510512K	T	CAP CHIP 0805 1UF K 16V X7R	
C813	065G080510512K	T	CAP CHIP 0805 1UF K 16V X7R	
C656	065G080510602K	M	CAP 0805 10UF 10% 6.3V X7R	
C671	065G080510602K	T	CAP 0805 10UF 10% 6.3V X7R	
C717	065G080510602K	T	CAP 0805 10UF 10% 6.3V X7R	
C418	065G080510602K	T	CAP 0805 10UF 10% 6.3V X7R	
C720	065G080510602K	T	CAP 0805 10UF 10% 6.3V X7R	
C447	065G080510602K	T	CAP 0805 10UF 10% 6.3V X7R	
C484	065G080510615K	A	CAP 0805 10UF 10% 16V X5R	
C4109	065G080510615K	A	CAP 0805 10UF 10% 16V X5R	
C741	065G0805106A5K	A	CAP 0805 10UF 10% 10V X5R	
C740	065G0805106A5K	A	CAP 0805 10UF 10% 10V X5R	
C501	065G0805106A5K	A	CAP 0805 10UF 10% 10V X5R	

C716	065G0805106A5K A	CAP 0805 10UF 10% 10V X5R	
C4107	065G0805106A5K A	CAP 0805 10UF 10% 10V X5R	
C617	065G0805106A5K A	CAP 0805 10UF 10% 10V X5R	
C719	065G0805106A5K A	CAP 0805 10UF 10% 10V X5R	
C723	065G0805106A5K A	CAP 0805 10UF 10% 10V X5R	
C815	065G0805106A5K T	CHIP 10UF 10V X5R 0805	
C633	065G080522432K F	CAP 0805 220NF 10% 50V X7R	
C632	065G080522432K F	CAP 0805 220NF 10% 50V X7R	
C623	065G080522432K F	CAP 0805 220NF 10% 50V X7R	
C622	065G080522432K F	CAP 0805 220NF 10% 50V X7R	
C818	065G080522512K A	CAP 0805 2.2UF 10% 16V X7R	
C814	065G080522512K A	CAP 0805 2.2UF 10% 16V X7R	
C724	065G080522605M A	CAP 0805 22UF 20% 6.3V X5R	
C721	065G080522605M A	CAP 0805 22UF 20% 6.3V X5R	
C709	065G080522605M A	CAP 0805 22UF 20% 6.3V X5R	
C714	065G080522605M A	CAP 0805 22UF 20% 6.3V X5R	
C920	065G080522605M A	CAP 0805 22UF 20% 6.3V X5R	
C729	065G080522605M A	CAP 0805 22UF 20% 6.3V X5R	
C648	065G080522605M A	CAP 0805 22UF 20% 6.3V X5R	
C902	065G080522605M A	CAP 0805 22UF 20% 6.3V X5R	
C670	065G080547515K A	CAP 0805 4.7UF 10% 16V X5R	
C711	065G080547515K A	CAP 0805 4.7UF 10% 16V X5R	
C739	065G120610532K A	1206 1UF K 50V X7R	
C470	065G120610625K A	CAP 1206 10UF 10% 25V X5R	
C468	065G120610625K A	CAP 1206 10UF 10% 25V X5R	
C217	065G1206226A5K A	1206 22UF K 10V X5R	
C222	065G1206226A5K A	1206 22UF K 10V X5R	
C451	065G1206226A5K A	1206 22UF K 10V X5R	
C449	065G1206226A5K A	1206 22UF K 10V X5R	
C510	065G1206226A5K A	1206 22UF K 10V X5R	
C236	065G1206226A5K A	1206 22UF K 10V X5R	
C742	065G120647532K M	NO-SUGGEST 1206 4.7UF K 50V X7R	
C745	065G120647532K M	NO-SUGGEST 1206 4.7UF K 50V X7R	
C746	065G120647532K M	NO-SUGGEST 1206 4.7UF K 50V X7R	
C743	065G120647532K M	NO-SUGGEST 1206 4.7UF K 50V X7R	
C804	065G121010622K T	CAP 1210 10UF 10% 25V X7R	
C726	067G 3112213CT	EC SMD 220UF 16V HV 6.3*7.7	
C728	067G 3113311CT	EC SMD 330UF 20% 6.3V 6.3*7.7	
C472	067G311R1014CT	EC 100UF 20% 25V 6.3*7.7	
C712	067G311R2213CT	EC SMD 220UF 20% 16V ZV 6.3*7.7	
HDCP-U408	070GHDCP500HDC	HDCP CODE	
FB712	071G 42U100 M	CHIP BEAD 0402 10R 25% 500MA	
FB704	071G 56D121 MA	CHIP BEAD 0805 120R 25% 1A	
FB202	071G 56K121 M	CHIP BEAD 120OHM 6A MGLB2012-120T-LF	
FB203	071G 56K121 M	CHIP BEAD 120OHM 6A MGLB2012-120T-LF	
FB708	071G 56K121 TA	CHIP BEAD 120R/6000MA HCB2012KF-121T60	
FB701	071G 56K121 TA	CHIP BEAD 120R/6000MA HCB2012KF-121T60	

FB702	071G 56K121 TA	CHIP BEAD 120R/6000MA HCB2012KF-121T60	
FB705	071G 56K121 TA	CHIP BEAD 120R/6000MA HCB2012KF-121T60	
FB706	071G 56K121 TA	CHIP BEAD 120R/6000MA HCB2012KF-121T60	
FB407	071G 56K121 TA	CHIP BEAD 120R/6000MA HCB2012KF-121T60	
FB602	071G 56K121 TA	CHIP BEAD 120R/6000MA HCB2012KF-121T60	
FB502	071G 59A121 TA	CHIP BEAD 120R/3000MA HCB1608KF-121T30	
FB703	071G 59A121 TA	CHIP BEAD 120R/3000MA HCB1608KF-121T30	
FB410	071G 59A121 TA	CHIP BEAD 120R/3000MA HCB1608KF-121T30	
FB409	071G 59A121 TA	CHIP BEAD 120R/3000MA HCB1608KF-121T30	
FB709	071G 59A121 TA	CHIP BEAD 120R/3000MA HCB1608KF-121T30	
FB201	071G 59A121 TA	CHIP BEAD 120R/3000MA HCB1608KF-121T30	
FB801	071G 59A121 TA	CHIP BEAD 120R/3000MA HCB1608KF-121T30	
FB809	071G 59A600 TA	CHIP BEAD 0603 60R 25% HCB1608KF-600T15	
FB609	071G 59C121 TA	CHIP BEAD 0603 120R 25% 300MA	
FB901	071G 59C121 TA	CHIP BEAD 0603 120R 25% 300MA	
FB608	071G 59C121 TA	CHIP BEAD 0603 120R 25% 300MA	
FB607	071G 59C121 TA	CHIP BEAD 0603 120R 25% 300MA	
FB402	071G 59C600 M	CHIP BEAD 60 OHM 0603 600MA	
FB401	071G 59C600 M	CHIP BEAD 60 OHM 0603 600MA	
FB403	071G 59C600 M	CHIP BEAD 60 OHM 0603 600MA	
FB405	071G 59C601 TA	CHIP BEAD 600R/200MA FCM1608K-601T02	
FB404	071G 59C601 TA	CHIP BEAD 600R/200MA FCM1608K-601T02	
FB406	071G 59C601 TA	CHIP BEAD 600R/200MA FCM1608K-601T02	
FB805	071G 59K601 TA	CHIP BEAD 600R/300MA FCM1608KF-601T03	
FB808	071G 59K601 TA	CHIP BEAD 600R/300MA FCM1608KF-601T03	
FB804	071G 59K601 TA	CHIP BEAD 600R/300MA FCM1608KF-601T03	
FB807	071G 59K601 TA	CHIP BEAD 600R/300MA FCM1608KF-601T03	
FB806	071G 59K601 TA	CHIP BEAD 600R/300MA FCM1608KF-601T03	
FB803	071G 59K601 TA	CHIP BEAD 600R/300MA FCM1608KF-601T03	
FB408	071G 59S121 T	CHIP BEAD 120R/500MA MMZ1608S121A	
FB713	071G 59S600 M	CHIP BEAD 0603 60OHM+-25% 0.8A	
FB711	071G 59S600 M	CHIP BEAD 0603 60OHM+-25% 0.8A	
L401	073G 6318910T	CHIP INDUCTOR 1U8 10% MLF1608A1R8KT	
L203	073G 6322910M	CHIP INDUCTOR 2.2UH 10% 1.15R 15MA	
L202	073G 6322910M	CHIP INDUCTOR 2.2UH 10% 1.15R 15MA	
L604	073G253S 36 H HF	SMD CHOKE 22UH 20% SPI105LRR-220 3.5A,HF	
L603	073G253S 36 H HF	SMD CHOKE 22UH 20% SPI105LRR-220 3.5A,HF	
L602	073G253S 36 H HF	SMD CHOKE 22UH 20% SPI105LRR-220 3.5A,HF	
L601	073G253S 36 H HF	SMD CHOKE 22UH 20% SPI105LRR-220 3.5A,HF	
L702	073G253S 46 H	SMD CHOKE 4.7UH 20% 0.06R SPI65C-4R7,HF	
L701	073G253S 61 M	SMD CHOKE 2.2UH 30% 0.0217R 3.5A,HF	
L402	073G253S 94 M1	SMD CHOKE 2.2UH 20% 400MA	
CN508	088G 34019K AV	HDMI HEADER R/A 19P BLACK H=8.4	
CN506	088G 34019K AV	HDMI HEADER R/A 19P BLACK H=8.4	
CN507	088G 34019K AV	HDMI HEADER R/A 19P BLACK H=8.4	
D402	093G 60505	SCHOTTKY BAT54C 0.2A 30V SOT-23	
D502	093G 60505	SCHOTTKY BAT54C 0.2A 30V SOT-23	

D501	093G 60505	SCHOTTKY BAT54C 0.2A 30V SOT-23	
X403	093G 22S960 J	CRYSTAL NXE12.000AC20F-BK7 12M 30PPM 20P	
ZD601	093G 39S 47	BZX84C3V6 SOT-23	
ZD701	093G 39SA01 T	ZENER BZV55-B5V6 5.6V 0.5W SOD-80C	
D604	093G 60S 43 T	SCHOTTKY SX36 3A 60V SMA	
D701	093G 60S927 T	DIODE SX34 DO-214AA	
ZD413	093G 64S500 SU	ESD MLVG04025R0QV05BP INPAQ	
ZD412	093G 64S500 SU	ESD MLVG04025R0QV05BP INPAQ	
ZD405	093G 64S500 SU	ESD MLVG04025R0QV05BP INPAQ	
ZD406	093G 64S500 SU	ESD MLVG04025R0QV05BP INPAQ	
D401	093G 64S511SEM	1N4148W	
D602	093G 64S522SEM	LL4148	
D603	093G 64S522SEM	LL4148	
D403	093G 64S900 T	DIODE BAS316 SOD-323 PHILIPS	
CN801	311GF050B18ADL	FFC CONN 0.5MM 18P R/A B0503F18UDM3	
CN802	311GF050B18ADL	FFC CONN 0.5MM 18P R/A B0503F18UDM3	
CN412	311GW125D09ACJ	WAFER 1.25MM 9P V/T 1.25T-11-9PB	
CN408	311GW125F40ACX	WAFER 1.25MM 40P V/T -	
CN601	311GW250B04ADX	WAFER 2.5MM 4P R/A S2415-04RWA-K	
U401	356G0562B07	TEST ONLY SCALER SIS330 PBGA-422	
U705	356G0563263424	LDO AZ1084CS2-3.3TRE1 5A 3.3 TO-263	
U702	356G0563417	LDO AP2125N-3.3TRG1 0.3A 3.3V SOT-23-3	
U706	356G0563418	LDO AZ1084CD-ADJTRG1 5A ADJ TO-252 12V	
U703	356G0563418	LDO AZ1084CD-ADJTRG1 5A ADJ TO-252 12V	
U101	356G0575048050	DEMODULATOR ATBM8869 QFN48	
U402	356G0615002172	DRAM K4B2G1646E-BCK00DT 2G FBGA-96	
U802	356G0616040156	AUDIO TLV320AIC3256 5.2MW 40 PIN QFN --	
U602	356G061613300A	AUDIO AD82588B-LG48NAY 2X15W STEREO E-LQ	
U501	356G0623X05	HDMI SWITCH IT6633E-P LQFP-64	
U405	356G2233071	FLASH TC58NVG1S3ETAI0 2GB TSOP48	
U704	356GD563008121	DC/DC AOZ1284PI 4A -- EPAD SO-8	
U701	356GD563016118	DC/DC AP3433FNTR-G1 3A -0.3 TO V IN +0.3	
Q408	357G07630620HF	HF MOSFET 2N7002K_R1_00001 0.3A 60V	
Q802	357G07630620HF	HF MOSFET 2N7002K_R1_00001 0.3A 60V	
MAC-U408	370G0MAC508PHP	CD MAC	
X201	393G022SA1100J	CRYSTAL NXH30.400AC12F-BK6 30.4M 30PPM	
X901	393G022SA1900J	CRYSTAL NXK25.000AC12F-KAB9 25MHZ	
X401	393G022SA280YC	CRYSTAL YC-49U/SMD-24.576M20PF30PPM20OHM	
D601	393G060S93400T00HF	HF SS0520_R1_00001 0.5A 20V SOD-123	
E715	715G5847M0F000004K	MAIN BOARD PCB	
E715	715G5847M0F000004X	MAIN BOARD PCB	2nd-source
CN415	X90G8014 1	HEAT SINK	
CN610	Z90G0021101	HEAT SINK	
	IRPFDAAD	IR BOARD	
CN0201	033G8032 8F S HR	WAFER 1.25MM 8P	
ZD0201	056G 662 36	ESD PROTECT AZ2225-01L SOD-323	
ZD0203	056G 662 36	ESD PROTECT AZ2225-01L SOD-323	

ZD0202	056G 662 36	ESD PROTECT AZ2225-01L SOD-323	
Q0203	057G 419513	BC847C	
Q0202	057G 419513	BC847C	
Q0202	057G 477900 T	TRA SIG SM BC847C (KEC0) R	
Q0203	057G 477900 T	TRA SIG SM BC847C (KEC0) R	
Q0203	057G 761516	SMALLTRAN BC847C 0.1 50 SOT-23	
Q0202	057G 761516	SMALLTRAN BC847C 0.1 50 SOT-23	
R0206	061G0402103 JF	RST CHIPR 10KOHM +-5% 1/16W FENGHUA	
R0205	061G0402103 JF	RST CHIPR 10KOHM +-5% 1/16W FENGHUA	
R0205	061G0402103 JT	RST CHIP 10K 1/16W 5% TZAI YUAN	
R0206	061G0402103 JT	RST CHIP 10K 1/16W 5% TZAI YUAN	
R0206	061G0402103 JY	RST CHIPR 10KOHM +-5% 1/16W YAGEO	
R0205	061G0402103 JY	RST CHIPR 10KOHM +-5% 1/16W YAGEO	
R0201	061G0402152 JF	RST CHIPR 1.5KOHM +-5% 1/16W FENGHUA	
R0202	061G0402152 JF	RST CHIPR 1.5KOHM +-5% 1/16W FENGHUA	
R0202	061G0402152 JT	RST CHIP 1K5 1/16W 5% TZAI YUAN	
R0201	061G0402152 JT	RST CHIP 1K5 1/16W 5% TZAI YUAN	
R0201	061G0402152 JY	RST CHIPR 1.5KOHM +-5% 1/16W YAGEO	
R0202	061G0402152 JY	RST CHIPR 1.5KOHM +-5% 1/16W YAGEO	
R0209	061G04022200FF	RST CHIPR 220 OHM +-1% 1/16W FENGHUA	
R0209	061G04022200FI	RST 0402 220R 1% 1/16W TA-I	
R0209	061G04022200FY	RST CHIP R 220OHM 1/16W +/-1%	
R0208	061G0402272 JF	RST CHIP 2K7 1/16W 5% FENGHUA	
R0208	061G0402272 JT	RST CHIP 2K7 1/16W 5% TZAI YUAN	
R0208	061G0402272 JY	RST CHIP 2K7 1/16W 5% YAGEO	
R0207	061G0402472 JF	RST CHIPR 4.7KOHM +-5% 1/16W FENGHUA	
R0204	061G0402472 JF	RST CHIPR 4.7KOHM +-5% 1/16W FENGHUA	
R0207	061G0402472 JT	RST CHIP 4K7 1/16W 5% TZAI YUAN	
R0204	061G0402472 JT	RST CHIP 4K7 1/16W 5% TZAI YUAN	
R0207	061G0402472 JY	RST CHIPR 4.7KOHM +-5% 1/16W YAGEO	
R0204	061G0402472 JY	RST CHIPR 4.7KOHM +-5% 1/16W YAGEO	
C0206	065G040210131J A	CAP CHIP 0402 100PF J 50V NPO	
C0206	065G040210131J F	CAP 0402 100PF 5% 50V NP0	
C0206	065G040210131J Y	CAP CHIP 0402 100P 50V NP0 +/-5%	
C0205	065G040210412K A	CAP CHIP 0402 100NF K 16V X7R	
C0204	065G040210412K A	CAP CHIP 0402 100NF K 16V X7R	
C0203	065G040210412K A	CAP CHIP 0402 100NF K 16V X7R	
C0204	065G040210412K F	CAP 0402 100NF 10% 16V X7R	
C0203	065G040210412K F	CAP 0402 100NF 10% 16V X7R	
C0205	065G040210412K F	CAP 0402 100NF 10% 16V X7R	
C0205	065G040210412K Y	CAP 0402 100NF 10% 16V X7R	
C0204	065G040210412K Y	CAP 0402 100NF 10% 16V X7R	
C0203	065G040210412K Y	CAP 0402 100NF 10% 16V X7R	
C0202	065G0402105A5K A	CAP CHIP 0402 1UF K 10V X5R	
C0202	065G0402105A5K M	CAP 0402 1UF 10% 10V X5R	
C0202	065G0402105A5K T	CAP 0402 1UF 10% 10V X5R	
LED0201	081G 14 48 EL	CHIP LED RED/BLUE 15-22/R6BHC-B30/2T	

CN0201	311GW125D08ACJ	WAFER 1.25MM 8P V/T 1.25T-11-8PB	
U203	356GS927059	IR RECEIVER IRM-H936M3/TR2 36K	
E715	715G5330R02000004S	IR BOARD PCB	
	KEPFCPA8	KEY BOARD	
CN01	033G8032 4F HR	CONNECTOR 4P 1.25	
R04	061G06031102FT	RST CHIP 11K 1/10W 1%	
R04	061G06031102FY	RST CHIPR 11 KOHM +-1% 1/10W	
R02	061G06031801FF	RST CHIPR 1.8KOHM +-1% 1/10W FENGHUA	
R02	061G06031801FT	RST CHIP 1K8 1/10W 1%	
R03	061G06033901FT	RST CHIP 3K9 1/10W 1%	
R06	061G06033901FT	RST CHIP 3K9 1/10W 1%	
R06	061G06033901FY	RST CHIP 3K9 1/10W 1%	
R03	061G06033901FY	RST CHIP 3K9 1/10W 1%	
R05	061G06034700FF	RST CHIPR 470 OHM +-1% 1/10W FENGHUA	
R01	061G06034700FF	RST CHIPR 470 OHM +-1% 1/10W FENGHUA	
R07	061G06034700FF	RST CHIPR 470 OHM +-1% 1/10W FENGHUA	
R01	061G06034700FT	RST CHIP 470R 1/10W 1%	
R07	061G06034700FT	RST CHIP 470R 1/10W 1%	
R05	061G06034700FT	RST CHIP 470R 1/10W 1%	
C03	065G060310232K F	CAP CHIP 0603 1NF K 50V X7R	
C02	065G060310232K F	CAP CHIP 0603 1NF K 50V X7R	
C01	065G060310232K F	CAP CHIP 0603 1NF K 50V X7R	
C03	065G060310232K Y	CAP CHIP 0603 1N 50V X7R +/-10%	
C01	065G060310232K Y	CAP CHIP 0603 1N 50V X7R +/-10%	
C02	065G060310232K Y	CAP CHIP 0603 1N 50V X7R +/-10%	
SW02	077G 607 2 FD	CHIP TACT SW BY FORWARD SFKQGMA2125T-PL	
SW01	077G 607 2 FD	CHIP TACT SW BY FORWARD SFKQGMA2125T-PL	
SW03	077G 607 2 FD	CHIP TACT SW BY FORWARD SFKQGMA2125T-PL	
SW06	077G 607 2 FD	CHIP TACT SW BY FORWARD SFKQGMA2125T-PL	
SW04	077G 607 2 FD	CHIP TACT SW BY FORWARD SFKQGMA2125T-PL	
SW05	077G 607 2 FD	CHIP TACT SW BY FORWARD SFKQGMA2125T-PL	
SW07	077G 607 2 FD	CHIP TACT SW BY FORWARD SFKQGMA2125T-PL	
E715	715G5542K01000004S	KEY BOARD PCB	
E750	LCS460HM01XA16Y30X	PANEL TPT460H1-HM01 SC1T XM TPV	
	P33E0416ADT01L0100	KEY	
	P33E0417ADTW1L0100	COVER_KEY	
	P34E1270ADT05L0100	REAR_COVER	
	P34E13810GM01K0100	COVER	
	P34E1395ADT01L01BB	DECO_BEZEL	
	P34E1437ADT01L0100	COVER_HINGE	
	PLTVCY838UAQ3	POWER BOARD	
	Z40G0002ALL01A	SFIS LABEL 35MM*9MM	
CN8506	033G380212B YH	WAFER 12P 2.0 DIP	
IC9302	056G 139 8	PHOTO-COUPLER PS2561DL1-1 CTR Q100~200%	
IC9106	056G 139 8	PHOTO-COUPLER PS2561DL1-1 CTR Q100~200%	
IC9303	056G 139 8	PHOTO-COUPLER PS2561DL1-1 CTR Q100~200%	
IC9301	056G 379121	IC STR- A6069H DIP-8	

R9801	061G3SWJ70759B SY	RST WD 0.07R 5% 3W	
C9910	063G107M47410M	CAP X2 470NF 20% 275V R46KI3470HAP1M	
C9911	063G107M47410M	CAP X2 470NF 20% 275V R46KI3470HAP1M	
FB9996	071G 55906	FERRITE CORE 510R C8B R6H 6X9.2(A)	
FB9999	071G 55906	FERRITE CORE 510R C8B R6H 6X9.2(A)	
L9903	073G 174270 H1	LINE FILTER 12MH MIN -- LCL-11821 HA	
L9901	073G 174270 H1	LINE FILTER 12MH MIN -- LCL-11821 HA	
L9901	073G 174270 X1	LINE FILTER 12MH MIN 1.5A 3LFT18106-123M	
L9903	073G 174270 X1	LINE FILTER 12MH MIN 1.5A 3LFT18106-123M	
L9801	073G 174275 H	PFC CHOKE 240UH 10% ATQ32 2A GL-13213 HA	
L9801	073G 174275 YS	PFC CHOKE 240UH 10% ATQ32 2A YS04110093	
T9301	080GL52P 54 H	X'FMR 1000UH 10% 40UH EQ30 BCK-13026-HA	
T9301	080GL52P 54 YS	X'FMR 1MH 10% 40UH EQ30 YS04160434	
CN901	087G 50147D HC	AC SOKET R/A 2P 12DEGREE H=12.8	
D9802	093G 52918	RECTIFIER 1N5408G-04 X0 3A 1000V DO201AD	
	0Q1G 340 8140	SCREW Q1-SELF TAPING SCREW :Q X8.0	
CN902	311GW250B13BBX	WAFER 2.5MM 13P R/A 35MM 7MM	
CN904	311GW792B02ABX	WAFER 7.92MM 2P W7913-02RVA-S02	
RV9902	361G0046621KZW	VARISTOR 620V 10%	
RV9907	361G0046621KZW	VARISTOR 620V 10%	
NR9901	361G0058259MYW006A	NTCR 2.5R 20% 3.1W SCK132R56MTY504	
NR9902	361G0058259MYW006A	NTCR 2.5R 20% 3.1W SCK132R56MTY504	
R8175	361G3SWJ30759B00SY	RST WD 0.03R 5% 3W NWS03JR030C200NH	
C9820	363G210J105GHP	CAP MPP 1UF 5% 450V	
C9875	363G210J105GHP	CAP MPP 1UF 5% 450V	
C9157	363G211J2235HA	CAP MPP 22NF 5% 1KV 18*5*11 R75QI2220HA0	
C9802	367G215X680PHZ000S	EC 68UF 20% 450V 13*50 2000 HR 620MA HRL	
C9804	367G215X680PHZ000S	EC 68UF 20% 450V 13*50 2000 HR 620MA HRL	
C8118	367G515X121JHZ	EC 120UF 20% 100V HKL121M2AF30VR6HTYLZ	
C8109	367G515X121JHZ	EC 120UF 20% 100V HKL121M2AF30VR6HTYLZ	
L9105	373G0253247H00	CHOKE COIL 3UH 15% DR8*8 5A	
L9106	373G0253247H00	CHOKE COIL 3UH 15% DR8*8 5A	
L8101	373G0253257CP0	BOOST CHOKE 33UH 10% 2.5A L0212170-8	
L8101	373G0253257H00	BOOST CHOKE 33UH 10% 2.5A GL-12503 HA	
T9101	380GL32P111T00	X'FMR 830UH 12% 150UH EE4213 SRV4213EE	
BD9901	393G0050460A10	BRIDGE TS10K80-01 X0 10A 800V X0	
	705TXC57332	Q9801、D9801 ASSY	
Q9801	057G 667A01	MOSFET TK13A60D 13A 600V 50W SC-67	
	0M1G1730 8120	SCREW 3X8	
D9801	393G0060A13	RECTIFIER STTH10LCD06FP 600V TO-220FPAC	
HS9801	Q90T0236 2	HEAT SINK	
	705TXC57333	Q9101、Q9102 ASSY	
	0M1G1730 8120	SCREW 3X8	
Q9102	357G0667A06	MOSFET STF8NM50N 5A 500V 20W TO-220FP	
Q9101	357G0667A06	MOSFET STF8NM50N 5A 500V 20W TO-220FP	
HS9102	Q90T0237 1	HEAT SINK	
	705TXC84113	F9901 ASS'Y	

EF9901	084G 34 10	FUSE CLIP	
EF9901	084G 34 14	FUSE -- -- --	
F9901	084G 41 7	FUSE 5A 250V 0215005M LITTELFUSE	
	705TXC93131	D9308 ASS'Y	
D9308	093G 60931	DIODE MBRF1560CT ITO-220AB	
	0M1G1730 8120	SCREW 3X8	
HS9301	Q90T0236 1	HEAT SINK	
	705TXC93132	D8120、Q8101 ASSY	
D8120	093G 60258	DIODE FME-220B TO-220 SANKEN	
	0M1G1730 8120	SCREW 3X8	
Q8101	357G0600980	MOSFET AOTF454L 13A 150V 41W TO-220F	
HS9101	Q90T0236 7	HEAT SINK	
	705TXC93133	D9115 D9116 ASSY	
D9115	093G 60987	SCHOTTKY FMEN-2308 30A 80V TO-22OF	
D9116	093G1506 2	SCHOTTKY FMW-2156 15A 60V TO-220	
	0M1G1730 8120	SCREW 3X8	
HS9103	Q90T0236 2	HEAT SINK	
IC9101	056G 379211	AC/DC SSC9522S-TL SOP-18	
IC8103	056G 700 23	TEST ONLY LED DRIVER PF7900S SOP-8	
Q9103	057G 417 4	PMBS3904/PHILIPS-SMT(04)	
Q9106	057G 417907 T	TRA PMBT3906 PNP -200MA/-40V SOT-23	
Q9305	057G 417907 T	TRA PMBT3906 PNP -200MA/-40V SOT-23	
Q9301	057G 763 62	FET 2N7002K 300MA/60V SOT-23	
Q9302	057G 763532	MOSFET RK7002BM 0.25A 60V SOT-23	
R8546	061G0805000 JF	RST CHIPR 0 OHM +-5% 1/8W FENGHUA	
R8153	061G0805000 JF	RST CHIPR 0 OHM +-5% 1/8W FENGHUA	
R8176	061G0805000 JF	RST CHIPR 0 OHM +-5% 1/8W FENGHUA	
R9111	061G0805000 JF	RST CHIPR 0 OHM +-5% 1/8W FENGHUA	
R9888	061G0805000 JF	RST CHIPR 0 OHM +-5% 1/8W FENGHUA	
R8555	061G0805000 JF	RST CHIPR 0 OHM +-5% 1/8W FENGHUA	
R9888	061G0805000 JT	RST 0805 0.05R MAX 1/8W	
R9111	061G0805000 JT	RST 0805 0.05R MAX 1/8W	
R8555	061G0805000 JT	RST 0805 0.05R MAX 1/8W	
R8515	061G0805000 JT	RST 0805 0.05R MAX 1/8W	
R8543	061G0805000 JT	RST 0805 0.05R MAX 1/8W	
R9311	061G0805000 JT	RST 0805 0.05R MAX 1/8W	
R8176	061G0805000 JT	RST 0805 0.05R MAX 1/8W	
R8153	061G0805000 JT	RST 0805 0.05R MAX 1/8W	
R8546	061G0805000 JT	RST 0805 0.05R MAX 1/8W	
R8542	061G0805000 JT	RST 0805 0.05R MAX 1/8W	
R8158	061G0805100 JF	RST CHIPR 10 OHM +-5% 1/8W FENGHUA	
R9151	061G0805100 JF	RST CHIPR 10 OHM +-5% 1/8W FENGHUA	
R9103	061G0805100 JF	RST CHIPR 10 OHM +-5% 1/8W FENGHUA	
R9102	061G0805100 JF	RST CHIPR 10 OHM +-5% 1/8W FENGHUA	
R9808	061G0805100 JF	RST CHIPR 10 OHM +-5% 1/8W FENGHUA	
R9103	061G0805100 JT	RST CHIP 10R 1/8W 5% TZAI YUAN	
R9151	061G0805100 JT	RST CHIP 10R 1/8W 5% TZAI YUAN	

R8158	061G0805100 JT	RST CHIP 10R 1/8W 5% TZAI YUAN	
R9808	061G0805100 JT	RST CHIP 10R 1/8W 5% TZAI YUAN	
R9102	061G0805100 JT	RST CHIP 10R 1/8W 5% TZAI YUAN	
R9324	061G08051001FF	RST CHIPR 1KOHM +-1% 1/8W FENGHUA	
R9140	061G08051001FF	RST CHIPR 1KOHM +-1% 1/8W FENGHUA	
R9324	061G08051001FT	RST CHIP 1K 1/8W 1%	
R9160	061G08051001FT	RST CHIP 1K 1/8W 1%	
R9140	061G08051001FT	RST CHIP 1K 1/8W 1%	
R9160	061G08051001FY	RST CHIP 1K 1/8W 1%	
R9307	061G08051002FF	RST CHIPR 10KOHM +-1% 1/8W FENGHUA	
R9307	061G08051002FT	RST CHIP 10K 1/8W 1%	
R9153	061G08051002FT	RST CHIP 10K 1/8W 1%	
R8157	061G08051002FT	RST CHIP 10K 1/8W 1%	
R9156	061G08051002FT	RST CHIP 10K 1/8W 1%	
R9308	061G08051002FT	RST CHIP 10K 1/8W 1%	
R9340	061G08051002FT	RST CHIP 10K 1/8W 1%	
R9153	061G08051002FY	RST CHIP 10K 1/8W 1%	
R9340	061G08051002FY	RST CHIP 10K 1/8W 1%	
R8157	061G08051002FY	RST CHIP 10K 1/8W 1%	
R9156	061G08051002FY	RST CHIP 10K 1/8W 1%	
R9308	061G08051002FY	RST CHIP 10K 1/8W 1%	
R8148	061G08051003FF	RST CHIPR 100KOHM +-1% 1/8W FENGHUA	
R8148	061G08051003FT	RST CHIP 100K 1/8W 1%	
R9341	061G08051003FT	RST CHIP 100K 1/8W 1%	
R9304	061G08051003FT	RST CHIP 100K 1/8W 1%	
R9341	061G08051003FY	RST CHIP 100K 1/8W 1%	
R9304	061G08051003FY	RST CHIP 100K 1/8W 1%	
R9818	061G0805102 JT	RST CHIPR 1K OHM +- 5% 1/8W TZAI YUAN	
R9818	061G0805102 JY	RST CHIPR 1K OHM 5% 1/8W YAGEO	
R9819	061G0805103 JT	RST 0805 10K 5% 1/8W	
R9819	061G0805103 JY	RST CHIPR 10KOHM +-5% 1/8W YAGEO	
R8503	061G08051202FI	RST CHIP 12K 1/8W 1% TA-I	
R8512	061G08051202FI	RST CHIP 12K 1/8W 1% TA-I	
R8505	061G08051202FI	RST CHIP 12K 1/8W 1% TA-I	
R8502	061G08051202FI	RST CHIP 12K 1/8W 1% TA-I	
R8501	061G08051202FI	RST CHIP 12K 1/8W 1% TA-I	
R8504	061G08051202FI	RST CHIP 12K 1/8W 1% TA-I	
R8506	061G08051202FI	RST CHIP 12K 1/8W 1% TA-I	
R8511	061G08051202FI	RST CHIP 12K 1/8W 1% TA-I	
R9810	061G08051602FF	RST CHIPR 16KOHM +-1% 1/8W FENGHUA	
R9810	061G08051602FT	RST CHIPR 16K +-1% 1/8W TZAI YUAN	
R9101	061G08051800FF	RST CHIPR 180 OHM +-1% 1/8W FENGHUA	
R9101	061G08051800FT	RST 0805 180R 1% 1/8W TZAI YUAN	
R9145	061G08051802FT	RST 0805 18K 1% 1/8W	
R9145	061G08051802FY	RST CHIP 18K 1/8W 1%	
R9333	061G08052001FF	RST CHIPR 2KOHM +-1% 1/8W FENGHUA	
R9163	061G08052001FT	RST CHIP 2K 1/8W 1%	

R9306	061G08052001FT	RST CHIP 2K 1/8W 1%	
R9333	061G08052001FT	RST CHIP 2K 1/8W 1%	
R9163	061G08052001FY	RST CHIP 2K 1/8W 1%	
R9306	061G08052001FY	RST CHIP 2K 1/8W 1%	
R9805	061G0805204 JF	RST CHIPR 200KOHM +-5% 1/8W FENGHUA	
R9805	061G0805204 JT	RST CHIP R 200KOHM 1/8W +/-5% TZAI YUAN	
R8163	061G08052203FF	RST CHIPR 220KOHM +-1% 1/8W FENGHUA	
R8163	061G08052203FT	RST CHIPR 220KOHM +-1% 1/8W	
R9161	061G08052402FF	RST CHIPR 24KOHM +-1% 1/8W FENGHUA	
R9161	061G08052402FT	RST CHIP 24K 1/8W 1%	
R9146	061G08052431FF	RST CHIPR 2.43KOHM +-1% 1/8W FENGHUA	
R9146	061G08052431FT	RST CHIP 2K43 1/8W 1%	
R9180	061G08052702FT	RST CHIP 27K 1/8W 1%	
R9180	061G08052702FY	RST CHIP 27K 1/8W 1%	
R9335	061G0805332 JF	RST CHIPR 3.3KOHM +-5% 1/8W FENGHUA	
R9335	061G0805332 JT	RST CHIP 3K3 1/8W 5% TZAI YUAN	
R9152	061G0805470 JF	RST CHIPR 47OHM +-5% 1/8W FENGHUA	
R9154	061G0805470 JF	RST CHIPR 47OHM +-5% 1/8W FENGHUA	
R9152	061G0805470 JT	RST CHIPR 47OHM +-5% 1/8W TZAI YUAN	
R9154	061G0805470 JT	RST CHIPR 47OHM +-5% 1/8W TZAI YUAN	
R9149	061G0805471 JF	RST CHIPR 470 OHM +-5% 1/8W FENGHUA	
R9149	061G0805471 JT	RST CHIPR 470OHM +-5% 1/8W TZAI YUAN	
R9178	061G0805512 JF	RST CHIPR 5.1KOHM +-5% 1/8W FENGHUA	
R9178	061G0805512 JT	RST CHIPR 5K1 +-5% 1/8W TZAI YUAN	
R9320	061G08055603FF	RST CHIPR 560KOHM +-1% 1/8W FENGHUA	
R9320	061G08055603FT	RST CHIP 560K 1/8W 1%	
R9806	061G0805563 JF	RST CHIPR 56KOHM +-5% 1/8W FENGHUA	
R9806	061G0805563 JT	RST CHIPR 56K +-5% 1/8W TZAI YUAN	
R8147	061G08056203FY	RST CHIP 620K 1/8W 1%	
R9337	061G08058201FF	RST CHIPR 8.2KOHM +-1% 1/8W FENGHUA	
R9337	061G08058201FT	RST CHIP 8K2 1/8W 1%	
R9338	061G08059101FT	RST CHIP 9K1 1/8W 1%	
R9338	061G08059101FY	RST CHIP 9K1 1/8W 1%	
R8141	061G08059102FI	RST CHIPR 91KOHM +-1% 1/8W 0805	
RJ901	061G1206000 JF	RST CHIPR MAX0R05 1/4W FENGHUA	
RJ902	061G1206000 JF	RST CHIPR MAX0R05 1/4W FENGHUA	
RJ903	061G1206000 JF	RST CHIPR MAX0R05 1/4W FENGHUA	
RJ908	061G1206000 JF	RST CHIPR MAX0R05 1/4W FENGHUA	
RJ921	061G1206000 JF	RST CHIPR MAX0R05 1/4W FENGHUA	
RJ909	061G1206000 JF	RST CHIPR MAX0R05 1/4W FENGHUA	
RJ910	061G1206000 JF	RST CHIPR MAX0R05 1/4W FENGHUA	
RJ905	061G1206000 JF	RST CHIPR MAX0R05 1/4W FENGHUA	
R9390	061G1206000 JF	RST CHIPR MAX0R05 1/4W FENGHUA	
RJ906	061G1206000 JF	RST CHIPR MAX0R05 1/4W FENGHUA	
R8548	061G1206000 JF	RST CHIPR MAX0R05 1/4W FENGHUA	
RJ917	061G1206000 JF	RST CHIPR MAX0R05 1/4W FENGHUA	
RJ916	061G1206000 JF	RST CHIPR MAX0R05 1/4W FENGHUA	

RJ915	061G1206000 JF	RST CHIPR MAX0R05 1/4W FENGHUA	
RJ904	061G1206000 JF	RST CHIPR MAX0R05 1/4W FENGHUA	
RJ907	061G1206000 JF	RST CHIPR MAX0R05 1/4W FENGHUA	
RJ907	061G1206000 JT	RST CHIPR MAX0R05 1/4W TZAI YUAN	
RJ908	061G1206000 JT	RST CHIPR MAX0R05 1/4W TZAI YUAN	
RJ906	061G1206000 JT	RST CHIPR MAX0R05 1/4W TZAI YUAN	
R9390	061G1206000 JT	RST CHIPR MAX0R05 1/4W TZAI YUAN	
RJ904	061G1206000 JT	RST CHIPR MAX0R05 1/4W TZAI YUAN	
RJ921	061G1206000 JT	RST CHIPR MAX0R05 1/4W TZAI YUAN	
RJ909	061G1206000 JT	RST CHIPR MAX0R05 1/4W TZAI YUAN	
RJ910	061G1206000 JT	RST CHIPR MAX0R05 1/4W TZAI YUAN	
RJ915	061G1206000 JT	RST CHIPR MAX0R05 1/4W TZAI YUAN	
RJ905	061G1206000 JT	RST CHIPR MAX0R05 1/4W TZAI YUAN	
RJ901	061G1206000 JT	RST CHIPR MAX0R05 1/4W TZAI YUAN	
RJ902	061G1206000 JT	RST CHIPR MAX0R05 1/4W TZAI YUAN	
RJ903	061G1206000 JT	RST CHIPR MAX0R05 1/4W TZAI YUAN	
R8548	061G1206000 JT	RST CHIPR MAX0R05 1/4W TZAI YUAN	
RJ917	061G1206000 JT	RST CHIPR MAX0R05 1/4W TZAI YUAN	
RJ916	061G1206000 JT	RST CHIPR MAX0R05 1/4W TZAI YUAN	
R9139	061G12061000FF	RST CHIPR 100 OHM +-1% 1/4W FENGHUA	
R9139	061G12061000FT	RST 1206 100R 1% 1/4W	
R8550	061G12061001FI	RST 1206 1K 1% 1/4W	
R9336	061G12061001FT	RST CHIP R 1KOHM +-1% 1/4W	
R8162	061G12061001FT	RST CHIP R 1KOHM +-1% 1/4W	
R9138	061G12061001FT	RST CHIP R 1KOHM +-1% 1/4W	
R9138	061G12061001FY	RST CHIPR 1KOHM +-1% 1/4W YAGEO	
R9336	061G12061001FY	RST CHIPR 1KOHM +-1% 1/4W YAGEO	
R8162	061G12061001FY	RST CHIPR 1KOHM +-1% 1/4W YAGEO	
R9322	061G12061002FT	RST CHIPR 10KOHM +-1% 1/4W 1206	
R9817	061G12061003FF	RST CHIPR 100KOHM +-1% 1/4W FENGHUA	
R9817	061G12061003FT	RST 1206 100K 1% 1/4W SMD1206100KF	
R9814	061G12061004FF	RST CHIPR 1 MOHM +-1% 1/4W FENGHUA	
R9814	061G12061004FT	RST CHIP R 1 MOHM +-1% 1/4W	
R9813	061G1206103 JF	RST CHIPR 10KOHM +-5% 1/4W FENGHUA	
R9813	061G1206103 JT	RST CHIPR 10KOHM +-5% 1/4W TZAI YUAN	
R9325	061G1206104 JF	RST CHIPR 100KOHM +-5% 1/4W FENGHUA	
R9326	061G1206104 JF	RST CHIPR 100KOHM +-5% 1/4W FENGHUA	
R8156	061G1206104 JF	RST CHIPR 100KOHM +-5% 1/4W FENGHUA	
R9327	061G1206104 JF	RST CHIPR 100KOHM +-5% 1/4W FENGHUA	
R8154	061G1206104 JF	RST CHIPR 100KOHM +-5% 1/4W FENGHUA	
R8155	061G1206104 JF	RST CHIPR 100KOHM +-5% 1/4W FENGHUA	
R9328	061G1206104 JF	RST CHIPR 100KOHM +-5% 1/4W FENGHUA	
R9327	061G1206104 JT	RST CHIPR 100KOHM +-5% 1/4W TZAI YUAN	
R9325	061G1206104 JT	RST CHIPR 100KOHM +-5% 1/4W TZAI YUAN	
R8156	061G1206104 JT	RST CHIPR 100KOHM +-5% 1/4W TZAI YUAN	
R8155	061G1206104 JT	RST CHIPR 100KOHM +-5% 1/4W TZAI YUAN	
R8154	061G1206104 JT	RST CHIPR 100KOHM +-5% 1/4W TZAI YUAN	

R9326	061G1206104 JT	RST CHIPR 100KOHM +-5% 1/4W TZAI YUAN	
R9328	061G1206104 JT	RST CHIPR 100KOHM +-5% 1/4W TZAI YUAN	
R9144	061G12061504FT	RST CHIP 1M5 1/4W 1%	
R9317	061G12061504FT	RST CHIP 1M5 1/4W 1%	
R9142	061G12061504FT	RST CHIP 1M5 1/4W 1%	
R9318	061G12061504FT	RST CHIP 1M5 1/4W 1%	
R9319	061G12061504FT	RST CHIP 1M5 1/4W 1%	
R9150	061G12061504FT	RST CHIP 1M5 1/4W 1%	
R9144	061G12061504FY	RST CHIP 1M5 1/4W 1%	
R9319	061G12061504FY	RST CHIP 1M5 1/4W 1%	
R9150	061G12061504FY	RST CHIP 1M5 1/4W 1%	
R9142	061G12061504FY	RST CHIP 1M5 1/4W 1%	
R9318	061G12061504FY	RST CHIP 1M5 1/4W 1%	
R9317	061G12061504FY	RST CHIP 1M5 1/4W 1%	
R9177	061G1206152 JF	RST CHIPR 1.5KOHM +-5% 1/4W FENGHUA	
R9176	061G1206152 JF	RST CHIPR 1.5KOHM +-5% 1/4W FENGHUA	
R9175	061G1206152 JF	RST CHIPR 1.5KOHM +-5% 1/4W FENGHUA	
R9176	061G1206152 JT	RST CHIPR 1.5KOHM +-5% 1/4W TZAI YUAN	
R9177	061G1206152 JT	RST CHIPR 1.5KOHM +-5% 1/4W TZAI YUAN	
R9175	061G1206152 JT	RST CHIPR 1.5KOHM +-5% 1/4W TZAI YUAN	
R9807	061G1206201 JF	RST CHIPR 200 OHM 5% 1/4W FENGHUA	
R9809	061G1206201 JF	RST CHIPR 200 OHM 5% 1/4W FENGHUA	
R9809	061G1206201 JT	RST CHIPR 200 OHM +-5% 1/4W TZAI YUAN	
R9807	061G1206201 JT	RST CHIPR 200 OHM +-5% 1/4W TZAI YUAN	
R9303	061G1206203 JF	RST CHIPR 20KOHM +-5% 1/4W FENGHUA	
R9159	061G1206203 JF	RST CHIPR 20KOHM +-5% 1/4W FENGHUA	
R9303	061G1206203 JT	RST CHIPR 20KOHM +-5% 1/4W TZAI YUAN	
R9159	061G1206203 JT	RST CHIPR 20KOHM +-5% 1/4W TZAI YUAN	
R9334	061G1206221 JF	RST CHIPR 220 OHM +-5% 1/4W FENGHUA	
R9346	061G1206221 JF	RST CHIPR 220 OHM +-5% 1/4W FENGHUA	
R9334	061G1206221 JT	RST CHIPR 220 OHM +-5% 1/4W TZAI YUAN	
R9346	061G1206221 JT	RST CHIPR 220 OHM +-5% 1/4W TZAI YUAN	
R9332	061G1206229 JF	RST CHIPR 2.2 OHM +-5% 1/4W FENGHUA	
R9332	061G1206229 JT	RST CHIPR 2R2 +-5% 1/4W TZAI YUAN	
R9339	061G12064322FF	RST CHIPR 43.2KOHM +-1% 1/4W FENGHUA	
R9330	061G1206470 JF	RST CHIPR 47 OHM +-5% 1/4W FENGHUA	
R9331	061G1206470 JF	RST CHIPR 47 OHM +-5% 1/4W FENGHUA	
R9399	061G1206470 JF	RST CHIPR 47 OHM +-5% 1/4W FENGHUA	
R9330	061G1206470 JT	RST CHIPR 47 OHM +-5% 1/4W TZAI YUAN	
R9331	061G1206470 JT	RST CHIPR 47 OHM +-5% 1/4W TZAI YUAN	
R9399	061G1206470 JT	RST CHIPR 47 OHM +-5% 1/4W TZAI YUAN	
R9147	061G1206471 JF	RST CHIPR 470 OHM +-5% 1/4W FENGHUA	
R9147	061G1206471 JT	RST CHIPR 470 OHM +-5% 1/4W TZAI YUAN	
R9323	061G1206475 JF	RST CHIPR 4.7 MOHM +-5% 1/4W FENGHUA	
R9323	061G1206475 JT	RST CHIPR 4.7 MOHM +-5% 1/4W TZAI YUAN	
R9172	061G1206512 JF	.ST CHIPR 5.1KOHM +-5% 1/4W FENGHUA	
R9174	061G1206512 JF	.ST CHIPR 5.1KOHM +-5% 1/4W FENGHUA	

R9171	061G1206512 JF		.ST CHIPR 5.1KOHM +-5% 1/4W FENGHUA	
R9173	061G1206512 JF		.ST CHIPR 5.1KOHM +-5% 1/4W FENGHUA	
R9173	061G1206512 JT		RST CHIPR 5.1 KOHM +-5% 1/4W TZAI YUAN	
R9174	061G1206512 JT		RST CHIPR 5.1 KOHM +-5% 1/4W TZAI YUAN	
R9171	061G1206512 JT		RST CHIPR 5.1 KOHM +-5% 1/4W TZAI YUAN	
R9172	061G1206512 JT		RST CHIPR 5.1 KOHM +-5% 1/4W TZAI YUAN	
R9158	061G1206562 JF		RST CHIPR 5.6KOHM +-5% 1/4W FENGHUA	
R9158	061G1206562 JT		RST 1206 5.6K 5% 1/4W TZAI YUAN	
R9815	061G12066803FT		RST CHIP 680K 1/4W 1%	
R9816	061G12066803FT		RST CHIP 680K 1/4W 1%	
R9816	061G12066803FY		RST CHIPR 680KOHM +-1% 1/4W YAGEO	
R9815	061G12066803FY		RST CHIPR 680KOHM +-1% 1/4W YAGEO	
R8144	061G1206683 JI		RST 1206 68K 5% 1/4W	
R8145	061G12067503FI		RST 1206 750K 1% 1/4W	
C9827	065G080510231J	F	CAP 0805 1NF 5% 50V NPO	
C9827	065G080510231J	M	CAP 0805 1NF 5% 50V NP0	
C9155	065G080510232K	F	CAP 0805 1000PF 10% 50V X7R	
C9334	065G080510232K	F	CAP 0805 1000PF 10% 50V X7R	
C8119	065G080510232K	F	CAP 0805 1000PF 10% 50V X7R	
C8105	065G080510232K	F	CAP 0805 1000PF 10% 50V X7R	
C8550	065G080510232K	F	CAP 0805 1000PF 10% 50V X7R	
C8550	065G080510232K	Y	CAP CHIP 0805 1N 50V X7R +/-10%	
C8105	065G080510232K	Y	CAP CHIP 0805 1N 50V X7R +/-10%	
C9334	065G080510232K	Y	CAP CHIP 0805 1N 50V X7R +/-10%	
C8119	065G080510232K	Y	CAP CHIP 0805 1N 50V X7R +/-10%	
C9155	065G080510232K	Y	CAP CHIP 0805 1N 50V X7R +/-10%	
C8529	065G080510432K	F	CAP CHIP 0805 0.1UF K 50V X7R	
C8524	065G080510432K	F	CAP CHIP 0805 0.1UF K 50V X7R	
C8523	065G080510432K	F	CAP CHIP 0805 0.1UF K 50V X7R	
C9342	065G080510432K	F	CAP CHIP 0805 0.1UF K 50V X7R	
C9832	065G080510432K	F	CAP CHIP 0805 0.1UF K 50V X7R	
C9829	065G080510432K	F	CAP CHIP 0805 0.1UF K 50V X7R	
C8157	065G080510432K	F	CAP CHIP 0805 0.1UF K 50V X7R	
C9828	065G080510432K	F	CAP CHIP 0805 0.1UF K 50V X7R	
C9145	065G080510432K	F	CAP CHIP 0805 0.1UF K 50V X7R	
C8113	065G080510432K	F	CAP CHIP 0805 0.1UF K 50V X7R	
C9144	065G080510432K	F	CAP CHIP 0805 0.1UF K 50V X7R	
C8111	065G080510432K	F	CAP CHIP 0805 0.1UF K 50V X7R	
C8518	065G080510432K	F	CAP CHIP 0805 0.1UF K 50V X7R	
C9146	065G080510432K	F	CAP CHIP 0805 0.1UF K 50V X7R	
C9301	065G080510432K	F	CAP CHIP 0805 0.1UF K 50V X7R	
C8530	065G080510432K	F	CAP CHIP 0805 0.1UF K 50V X7R	
C9170	065G080510432K	F	CAP CHIP 0805 0.1UF K 50V X7R	
C9165	065G080510432K	F	CAP CHIP 0805 0.1UF K 50V X7R	
C9346	065G080510432K	F	CAP CHIP 0805 0.1UF K 50V X7R	
C9335	065G080510432K	F	CAP CHIP 0805 0.1UF K 50V X7R	
C9829	065G080510432K	Y	CAP CHIP 0805 100N 50V X7R +/-10%	

C9335	065G080510432K	Y	CAP CHIP 0805 100N 50V X7R +/-10%	
C9144	065G080510432K	Y	CAP CHIP 0805 100N 50V X7R +/-10%	
C9165	065G080510432K	Y	CAP CHIP 0805 100N 50V X7R +/-10%	
C8530	065G080510432K	Y	CAP CHIP 0805 100N 50V X7R +/-10%	
C9170	065G080510432K	Y	CAP CHIP 0805 100N 50V X7R +/-10%	
C9346	065G080510432K	Y	CAP CHIP 0805 100N 50V X7R +/-10%	
C8524	065G080510432K	Y	CAP CHIP 0805 100N 50V X7R +/-10%	
C8529	065G080510432K	Y	CAP CHIP 0805 100N 50V X7R +/-10%	
C9301	065G080510432K	Y	CAP CHIP 0805 100N 50V X7R +/-10%	
C8526	065G080510432K	Y	CAP CHIP 0805 100N 50V X7R +/-10%	
C8532	065G080510432K	Y	CAP CHIP 0805 100N 50V X7R +/-10%	
C8518	065G080510432K	Y	CAP CHIP 0805 100N 50V X7R +/-10%	
C8523	065G080510432K	Y	CAP CHIP 0805 100N 50V X7R +/-10%	
C8157	065G080510432K	Y	CAP CHIP 0805 100N 50V X7R +/-10%	
C9342	065G080510432K	Y	CAP CHIP 0805 100N 50V X7R +/-10%	
C9145	065G080510432K	Y	CAP CHIP 0805 100N 50V X7R +/-10%	
C9828	065G080510432K	Y	CAP CHIP 0805 100N 50V X7R +/-10%	
C9146	065G080510432K	Y	CAP CHIP 0805 100N 50V X7R +/-10%	
C8113	065G080510432K	Y	CAP CHIP 0805 100N 50V X7R +/-10%	
C8111	065G080510432K	Y	CAP CHIP 0805 100N 50V X7R +/-10%	
C9832	065G080510432K	Y	CAP CHIP 0805 100N 50V X7R +/-10%	
C9151	065G080510522K	M	CAP 0805 1UF 10% 25V X7R	
C9149	065G080510532K	M	CAP 0805 1UF 10% 50V X7R	
C9153	065G080510532K	M	CAP 0805 1UF 10% 50V X7R	
C9338	065G080522232K	F	CAP 0805 2.2NF 10% 50V X7R	
C9395	065G080522232K	F	CAP 0805 2.2NF 10% 50V X7R	
C9395	065G080522232K	Y	CAP CHIP 0805 2N2 50V X7R +/-10%	
C9338	065G080522232K	Y	CAP CHIP 0805 2N2 50V X7R +/-10%	
C9824	065G080522332K	F	CAP 0805 22NF K 50V X7R	
C9824	065G080522332K	Y	CAP CHIP 0805 22N 50V X7R +/-10%	
C9825	065G080522432K	F	CAP 0805 220NF 10% 50V X7R	
C9343	065G080522432K	F	CAP 0805 220NF 10% 50V X7R	
C9825	065G080522432K	T	CAP 0805 220NF K 50V X7R	
C9343	065G080522432K	Y	CAP CHIP 0805 220N 50V X7R +/-10%	
C9826	065G080533232K	F	CAP 0805 3.3NF 10% 50V X7R	
C9826	065G080533232K	Y	CAP 0805 3.3NF 10% 50V X7R	
C9159	065G080533432K	F	CAP 0805 330NF 10% 50V X7R	
C8501	065G080547432K	F	0805 0.47UF K 50V X7R	
C8503	065G080547432K	F	0805 0.47UF K 50V X7R	
C8502	065G080547432K	F	0805 0.47UF K 50V X7R	
C8505	065G080547432K	F	0805 0.47UF K 50V X7R	
C9150	065G080547432K	F	0805 0.47UF K 50V X7R	
C9333	065G080547432K	F	0805 0.47UF K 50V X7R	
C8506	065G080547432K	F	0805 0.47UF K 50V X7R	
C8504	065G080547432K	F	0805 0.47UF K 50V X7R	
C8502	065G080547432K	M	CAP 0805 470NF 10% 50V X7R	
C8503	065G080547432K	M	CAP 0805 470NF 10% 50V X7R	

C8501	065G080547432K M	CAP 0805 470NF 10% 50V X7R	
C8506	065G080547432K M	CAP 0805 470NF 10% 50V X7R	
C8511	065G080547432K M	CAP 0805 470NF 10% 50V X7R	
C8512	065G080547432K M	CAP 0805 470NF 10% 50V X7R	
C8504	065G080547432K M	CAP 0805 470NF 10% 50V X7R	
C8505	065G080547432K M	CAP 0805 470NF 10% 50V X7R	
C9333	065G080547432K T	CAP CHIP 0805 0.47UF K 50V X7R	
C9150	065G080547432K T	CAP CHIP 0805 0.47UF K 50V X7R	
C9148	065G0805475A2K T	CAP CHIP 0805 4.7UF K 10V X7R	
C9154	065G080556131J F	CAP CHIP 0805 560PF J 50V NPO	
C9154	065G080556131J Y	CAP CHIP 0805 560P 50V NP0 +/-5%	
D9302	093G 60S 15 T	SCHOTTKY RB160M 60 TR 1A 60V SOD-123	
D9803	093G 60S 15 T	SCHOTTKY RB160M 60 TR 1A 60V SOD-123	
D9112	093G 60S 15 T	SCHOTTKY RB160M 60 TR 1A 60V SOD-123	
D9113	093G 60S 15 T	SCHOTTKY RB160M 60 TR 1A 60V SOD-123	
D9301	093G 60S 15 T	SCHOTTKY RB160M 60 TR 1A 60V SOD-123	
IC9801	356G0379008222	PFC R2A20133ESP SOP8	
IC8502	356G0700008052	LED DRIVER PF7700A S SOP-8	
IC8512	356G0700008052	LED DRIVER PF7700A S SOP-8	
IC8505	356G0700008052	LED DRIVER PF7700A S SOP-8	
IC8511	356G0700008052	LED DRIVER PF7700A S SOP-8	
IC8504	356G0700008052	LED DRIVER PF7700A S SOP-8	
IC8501	356G0700008052	LED DRIVER PF7700A S SOP-8	
IC8506	356G0700008052	LED DRIVER PF7700A S SOP-8	
IC8503	356G0700008052	LED DRIVER PF7700A S SOP-8	
Q9802	357G0667A12	MOSFET AOD1N60 1.3A 600V 45W DPAK	
Q9303	357G0761A0100T	SMALLTRAN BTC4672M3 5A 50V 0.6W SOT-89	
ZD9106	393G039S95400T00HF	ZENER BZT52-B3V6_R1_00001 3.6V 0.41W SOD	
ZD9107	393G039SA1200T	ZENER BZT52-B22 22V 0.41W SOD-123 150C	
BD9901	006G 31 4	1.7MM RIVET	
T9301	006G 31 4	1.7MM RIVET	
NR9901	006G 31 4	1.7MM RIVET	
NR9902	006G 31 4	1.7MM RIVET	
T9101	006G 31500	EYELET	
L9801	006G 31500	EYELET	
CN901	006G 31500	EYELET	
CN904	006G 31500	EYELET	
C9804	006G 31502	EYELET	
RV9907	006G 31502	EYELET	
C9910	006G 31502	EYELET	
C9802	006G 31502	EYELET	
C9911	006G 31502	EYELET	
L9901	006G 31502	EYELET	
RV9902	006G 31502	EYELET	
L9903	006G 31502	EYELET	
IC9304	056G 158 10 T	DC/DC AS431AZTR-E1 150MA 40V TO-92	
IC9107	056G 158 10 T	DC/DC AS431AZTR-E1 150MA 40V TO-92	

R9141	061G 1SJ10852T SY	RST WD 0.1R 5% 1W	
R9329	061G 1SJ10852T SY	RST WD 0.1R 5% 1W	
R9302	061G 60210452T TZ	RST CFR 100K 1/6W 5%	
R9901	061G212Y10552T SY	RST MGFR 1MOHM +-5% 1/2W FUTABA	
C9156	065G 1K101 2T6921	CAP CER 100PF 1KV K Y5P	
C9331	065G 1K10293T	CAP CER 1NF 10% 1KV R	
C9331	065G 1K1029ST	CAP CER 1NF 10% 1KV R	
C9171	065G 1K15293T	CAP CER 1.5NF 10% 1KV R	
C9171	065G 1K1529ST	CAP CER 1.5NF 10% 1KV R	
C9877	065G 1K470 2T6921	CAP CER 47PF K 1KV	
C9833	065G 1K470 2T6921	CAP CER 47PF K 1KV	
C9803	065G 1K471 2T6921	CAP CER 470PF 1KV K Y5P	
C9955	065G306K22123R	CAP Y1 220PF 10% 250V Y5P	
C9955	065G306K2212SR	CAP Y1 220PF 10% 250V Y5P	
C9981	065G306K47123R	CAP Y1 470PF 10% 250V Y5P	
C9912	065G306K47123R	CAP Y1 470PF 10% 250V Y5P	
C9980	065G306K47123R	CAP Y1 470PF 10% 250V Y5P	
C9981	065G306K4712SR	CAP Y1 470PF 10% 250V Y5P	
C9912	065G306K4712SR	CAP Y1 470PF 10% 250V Y5P	
C9980	065G306K4712SR	CAP Y1 470PF 10% 250V Y5P	
C9830	067G 3151007HB A	EC 10UF 20% 50V 6.3*7 3000 HR	
C9336	067G 3151007HB A	EC 10UF 20% 50V 6.3*7 3000 HR	
C9337	067G 3154707HT	EC 47UF 20% 50V	
C9160	067G 5153316HT	EC 330UF 20% 35V 10*12 5000 HR	
C9174	067G 5153316HT	EC 330UF 20% 35V 10*12 5000 HR	
C8170	067G 5153316HT	EC 330UF 20% 35V 10*12 5000 HR	
C9164	067G 5153316HT	EC 330UF 20% 35V 10*12 5000 HR	
C9344	067G 5154714HT	EC 470UF 20% 25V 10*12	
C9341	067G 5154714HT	EC 470UF 20% 25V 10*12	
C9168	067G 5154714HT	EC 470UF 20% 25V 10*12	
C9169	067G 5154714HT	EC 470UF 20% 25V 10*12	
C9340	067G 5154714HT	EC 470UF 20% 25V 10*12	
C9147	067G315M2207HB	EC 22UF 20% 50V 6.3*7 3000 HR	
C9302	067G315M2207HB	EC 22UF 20% 50V 6.3*7 3000 HR	
C8121	067G315M2207HB	EC 22UF 20% 50V 6.3*7 3000 HR	
FB9804	071G 55 8	BEAD 3.5*4.5 80R 25% BF-I35045W-699, HF	
FB9302	071G 55 23 S	FERRITE BEAD LB 3.5*0.8*7.5A	
FB9810	071G 55 23 S	FERRITE BEAD LB 3.5*0.8*7.5A	
FB9802	071G 55 23 S	FERRITE BEAD LB 3.5*0.8*7.5A	
FB9801	071G 55 23 S	FERRITE BEAD LB 3.5*0.8*7.5A	
ZD9101	093G 3995652T	DIODE GDZJ30B DO-35	
ZD9105	093G 3995652T	DIODE GDZJ30B DO-35	
ZD9301	093G 39A0852T	GDZJ18B	
D9114	093G 52908	RECTIFIER UF4007 A0 1 1000 DO-41	
D9307	093G 6026T52T	CTIFIER DIODE FR107	
D9304	093G 6026T52T	CTIFIER DIODE FR107	
D9305	093G 6026T52T	CTIFIER DIODE FR107	

D9110	093G 6451652T	1N4148	
D9109	093G 6451652T	1N4148	
D9306	093G 6451652T	1N4148	
ZD9102	093G 39G 7	ZENER GDZJ15B 15 0.5 DO-35	
ZD9104	093G 39G 7	ZENER GDZJ15B 15 0.5 DO-35	
ZD9303	093G 39G 7	ZENER GDZJ15B 15 0.5 DO-35	
J931	095G 90 23	JUMP WIRE - -	
J977	095G 90 23	JUMP WIRE - -	
J964	095G 90 23	JUMP WIRE - -	
J904	095G 90 23	JUMP WIRE - -	
J976	095G 90 23	JUMP WIRE - -	
J910	095G 90 23	JUMP WIRE - -	
J915	095G 90 23	JUMP WIRE - -	
J936	095G 90 23	JUMP WIRE - -	
J944	095G 90 23	JUMP WIRE - -	
J946	095G 90 23	JUMP WIRE - -	
J938	095G 90 23	JUMP WIRE - -	
J919	095G 90 23	JUMP WIRE - -	
J928	095G 90 23	JUMP WIRE - -	
J907	095G 90 23	JUMP WIRE - -	
J913	095G 90 23	JUMP WIRE - -	
J918	095G 90 23	JUMP WIRE - -	
J911	095G 90 23	JUMP WIRE - -	
J908	095G 90 23	JUMP WIRE - -	
J929	095G 90 23	JUMP WIRE - -	
J978	095G 90 23	JUMP WIRE - -	
J991	095G 90 23	JUMP WIRE - -	
J916	095G 90 23	JUMP WIRE - -	
J980	095G 90 23	JUMP WIRE - -	
J926	095G 90 23	JUMP WIRE - -	
J975	095G 90 23	JUMP WIRE - -	
J940	095G 90 23	JUMP WIRE - -	
J989	095G 90 23	JUMP WIRE - -	
J959	095G 90 23	JUMP WIRE - -	
J922	095G 90 23	JUMP WIRE - -	
J962	095G 90 23	JUMP WIRE - -	
J988	095G 90 23	JUMP WIRE - -	
J921	095G 90 23	JUMP WIRE - -	
J939	095G 90 23	JUMP WIRE - -	
J986	095G 90 23	JUMP WIRE - -	
J974	095G 90 23	JUMP WIRE - -	
J984	095G 90 23	JUMP WIRE - -	
J956	095G 90 23	JUMP WIRE - -	
J948	095G 90 23	JUMP WIRE - -	
J985	095G 90 23	JUMP WIRE - -	
J987	095G 90 23	JUMP WIRE - -	
J949	095G 90 23	JUMP WIRE - -	

J967	095G 90 23	JUMP WIRE - -	
J942	095G 90 23	JUMP WIRE - -	
J933	095G 90 23	JUMP WIRE - -	
J993	095G 90 23	JUMP WIRE - -	
J930	095G 90 23	JUMP WIRE - -	
J903	095G 90 23	JUMP WIRE - -	
J902	095G 90 23	JUMP WIRE - -	
J932	095G 90 23	JUMP WIRE - -	
J901	095G 90 23	JUMP WIRE - -	
J996	095G 90 23	JUMP WIRE - -	
J917	095G 90 23	JUMP WIRE - -	
J909	095G 90 23	JUMP WIRE - -	
J965	095G 90 23	JUMP WIRE - -	
J906	095G 90 23	JUMP WIRE - -	
J979	095G 90 23	JUMP WIRE - -	
J990	095G 90 23	JUMP WIRE - -	
J963	095G 90 23	JUMP WIRE - -	
J920	095G 90 23	JUMP WIRE - -	
J941	095G 90 23	JUMP WIRE - -	
J960	095G 90 23	JUMP WIRE - -	
J934	095G 90 23	JUMP WIRE - -	
J958	095G 90 23	JUMP WIRE - -	
J961	095G 90 23	JUMP WIRE - -	
J924	095G 90 23	JUMP WIRE - -	
J995	095G 90 23	JUMP WIRE - -	
J935	095G 90 23	JUMP WIRE - -	
J947	095G 90 23	JUMP WIRE - -	
J927	095G 90 23	JUMP WIRE - -	
J912	095G 90 23	JUMP WIRE - -	
J905	095G 90 23	JUMP WIRE - -	
J957	095G 90 23	JUMP WIRE - -	
J925	095G 90 23	JUMP WIRE - -	
J945	095G 90 23	JUMP WIRE - -	
J914	095G 90 23	JUMP WIRE - -	
J943	095G 90 23	JUMP WIRE - -	
J923	095G 90 23	JUMP WIRE - -	
J937	095G 90 23	JUMP WIRE - -	
R9301	361G1SWJ10952T00SY	RST NWR 1.0R 5% 1W NWS01J1R00A520NH	
C9152	365G001C5096ST	CAP CER 5PF 0.25PF 1KV SL 8SL5R0C102N56	
C9908	365G306K15123R	CAP Y1 150PF 10% 250V Y5P CD70-B2GA151K	
C9907	365G306K15123R	CAP Y1 150PF 10% 250V Y5P CD70-B2GA151K	
C9906	365G306K15123R	CAP Y1 150PF 10% 250V Y5P CD70-B2GA151K	
C9909	365G306K15123R	CAP Y1 150PF 10% 250V Y5P CD70-B2GA151K	
C9906	365G306K1512SR	CAP Y1 150PF 10% 250V Y5P	
C9909	365G306K1512SR	CAP Y1 150PF 10% 250V Y5P	
C9908	365G306K1512SR	CAP Y1 150PF 10% 250V Y5P	
C9907	365G306K1512SR	CAP Y1 150PF 10% 250V Y5P	

E715	715G5778P02000002M	POWER BOARD PCB	2nd-source
E715	715G5778P02000002S	POWER BOARD PCB	
	PTPFDAAD	OPTION BOARD	
C006	065G040210232K Y	CAP CHIP 0402 1N 50V X7R +/-10%	
CN001	311GF050N18CDP	FFC CONN 0.5MM 18P R/A 196330-18041-3	
E715	715G6070T0A000004K	TEST BOARD PCB	
	Q16G000101005800ZA	EVA WASHER	
R101	061G06037509FF	RST CHIPR 75 OHM +-1% 1/10W FENGHUA	
CN002	311GF050N18CDP	FFC CONN 0.5MM 18P R/A 196330-18041-3	
Q006	057G 417525	SMALLTRAN MMBT3904 200MA 40V SOT-23	
CN002	311GF050N18CDH	FFC CONN 0.5MM 18P R/A F0518WR-S-18PNLNG	
CN001	311GF050N18CDH	FFC CONN 0.5MM 18P R/A F0518WR-S-18PNLNG	
D007	381G0A14RGB0EL	LED R/G/B P5018/RSGBB7C-A01/2D	
R067	061G06037509FF	RST CHIPR 75 OHM +-1% 1/10W FENGHUA	
R73	061G0603300 JI	RST 0603 30R 5% 1/10W	
R012	061G06037509FF	RST CHIPR 75 OHM +-1% 1/10W FENGHUA	
Q004	057G 417525	SMALLTRAN MMBT3904 200MA 40V SOT-23	
D009	381G0A14RGB0EL	LED R/G/B P5018/RSGBB7C-A01/2D	
R044	061G06037509FF	RST CHIPR 75 OHM +-1% 1/10W FENGHUA	
D013	381G0A14RGB0EL	LED R/G/B P5018/RSGBB7C-A01/2D	
C004	065G040210232K Y	CAP CHIP 0402 1N 50V X7R +/-10%	
R068	061G06037509FF	RST CHIPR 75 OHM +-1% 1/10W FENGHUA	
R018	061G0805820 JY	RST CHIP R 82OHM 1/8W +/-5% YAGEO	
R72	061G06037509FF	RST CHIPR 75 OHM +-1% 1/10W FENGHUA	
D010	381G0A14RGB0EL	LED R/G/B P5018/RSGBB7C-A01/2D	
D008	381G0A14RGB0EL	LED R/G/B P5018/RSGBB7C-A01/2D	
R064	061G0603300 JI	RST 0603 30R 5% 1/10W	
R029	061G06037509FF	RST CHIPR 75 OHM +-1% 1/10W FENGHUA	
R011	061G06037509FF	RST CHIPR 75 OHM +-1% 1/10W FENGHUA	
D003	381G0A14RGB0EL	LED R/G/B P5018/RSGBB7C-A01/2D	
R002	061G06037509FF	RST CHIPR 75 OHM +-1% 1/10W FENGHUA	
R020	061G0805820 JY	RST CHIP R 82OHM 1/8W +/-5% YAGEO	
R074	061G06037509FF	RST CHIPR 75 OHM +-1% 1/10W FENGHUA	
R019	061G06037509FF	RST CHIPR 75 OHM +-1% 1/10W FENGHUA	
D004	381G0A14RGB0EL	LED R/G/B P5018/RSGBB7C-A01/2D	
R034	061G0402101 JF	RST CHIPR 100 OHM +-5% 1/16W FENGHUA	
R57	061G06037509FF	RST CHIPR 75 OHM +-1% 1/10W FENGHUA	
R104	061G06037509FF	RST CHIPR 75 OHM +-1% 1/10W FENGHUA	
R006	061G06037509FF	RST CHIPR 75 OHM +-1% 1/10W FENGHUA	
D006	381G0A14RGB0EL	LED R/G/B P5018/RSGBB7C-A01/2D	
R71	061G06037509FF	RST CHIPR 75 OHM +-1% 1/10W FENGHUA	
D014	381G0A14RGB0EL	LED R/G/B P5018/RSGBB7C-A01/2D	
Q002	057G 417525	SMALLTRAN MMBT3904 200MA 40V SOT-23	
R103	061G06037509FF	RST CHIPR 75 OHM +-1% 1/10W FENGHUA	
R056	061G06037509FF	RST CHIPR 75 OHM +-1% 1/10W FENGHUA	
D13	381G0A14RGB0EL	LED R/G/B P5018/RSGBB7C-A01/2D	
D15	381G0A14RGB0EL	LED R/G/B P5018/RSGBB7C-A01/2D	

R27	061G06037509FF	RST CHIPR 75 OHM +-1% 1/10W FENGHUA	
R059	061G0402101 JF	RST CHIPR 100 OHM +-5% 1/16W FENGHUA	
D012	381G0A14RGB0EL	LED R/G/B P5018/RSGBB7C-A01/2D	
D14	381G0A14RGB0EL	LED R/G/B P5018/RSGBB7C-A01/2D	
R073	061G06037509FF	RST CHIPR 75 OHM +-1% 1/10W FENGHUA	
R052	061G06037509FF	RST CHIPR 75 OHM +-1% 1/10W FENGHUA	
D011	381G0A14RGB0EL	LED R/G/B P5018/RSGBB7C-A01/2D	
R070	061G06037509FF	RST CHIPR 75 OHM +-1% 1/10W FENGHUA	
R066	061G06037509FF	RST CHIPR 75 OHM +-1% 1/10W FENGHUA	
R026	061G06037509FF	RST CHIPR 75 OHM +-1% 1/10W FENGHUA	
R007	061G06037509FF	RST CHIPR 75 OHM +-1% 1/10W FENGHUA	
C002	065G040210232K Y	CAP CHIP 0402 1N 50V X7R +/-10%	
R071	061G06037509FF	RST CHIPR 75 OHM +-1% 1/10W FENGHUA	
R069	061G0603300 JI	RST 0603 30R 5% 1/10W	
R008	061G0805820 JY	RST CHIP R 82OHM 1/8W +/-5% YAGEO	
R25	061G0805820 JY	RST CHIP R 82OHM 1/8W +/-5% YAGEO	
R075	061G06037509FF	RST CHIPR 75 OHM +-1% 1/10W FENGHUA	
R050	061G0402473 JT	RST CHIP 47K 1/16W 5% TZAI YUAN	
R105	061G0603101 JT	RST CHIP 100R 1/10W 5% TZAI YUAN	
R024	061G0805820 JY	RST CHIP R 82OHM 1/8W +/-5% YAGEO	
R035	061G0402473 JT	RST CHIP 47K 1/16W 5% TZAI YUAN	
R051	061G0402101 JF	RST CHIPR 100 OHM +-5% 1/16W FENGHUA	
R003	061G06037509FF	RST CHIPR 75 OHM +-1% 1/10W FENGHUA	
R021	061G06037509FF	RST CHIPR 75 OHM +-1% 1/10W FENGHUA	
R058	061G0402473 JT	RST CHIP 47K 1/16W 5% TZAI YUAN	
R67	061G06037509FF	RST CHIPR 75 OHM +-1% 1/10W FENGHUA	
R072	061G0603300 JI	RST 0603 30R 5% 1/10W	
R102	061G06037509FF	RST CHIPR 75 OHM +-1% 1/10W FENGHUA	
	PTPFDAAD	OPTION BOARD	
C006	065G040210232K Y	CAP CHIP 0402 1N 50V X7R +/-10%	
CN001	311GF050N18CDP	FFC CONN 0.5MM 18P R/A 196330-18041-3	
E715	715G6070T0A000004K	TEST BOARD PCB	
	Q16G000101005800ZA	EVA WASHER	
R101	061G06037509FF	RST CHIPR 75 OHM +-1% 1/10W FENGHUA	
CN002	311GF050N18CDP	FFC CONN 0.5MM 18P R/A 196330-18041-3	
Q006	057G 417525	SMALLTRAN MMBT3904 200MA 40V SOT-23	
CN002	311GF050N18CDH	FFC CONN 0.5MM 18P R/A F0518WR-S-18PNLNG	
CN001	311GF050N18CDH	FFC CONN 0.5MM 18P R/A F0518WR-S-18PNLNG	
D007	381G0A14RGB0EL	LED R/G/B P5018/RSGBB7C-A01/2D	
R067	061G06037509FF	RST CHIPR 75 OHM +-1% 1/10W FENGHUA	
R73	061G0603300 JI	RST 0603 30R 5% 1/10W	
R012	061G06037509FF	RST CHIPR 75 OHM +-1% 1/10W FENGHUA	
Q004	057G 417525	SMALLTRAN MMBT3904 200MA 40V SOT-23	
D009	381G0A14RGB0EL	LED R/G/B P5018/RSGBB7C-A01/2D	
R044	061G06037509FF	RST CHIPR 75 OHM +-1% 1/10W FENGHUA	
D013	381G0A14RGB0EL	LED R/G/B P5018/RSGBB7C-A01/2D	
C004	065G040210232K Y	CAP CHIP 0402 1N 50V X7R +/-10%	

R068	061G06037509FF	RST CHIPR 75 OHM +-1% 1/10W FENGHUA	
R018	061G0805820 JY	RST CHIP R 82OHM 1/8W +/-5% YAGEO	
R72	061G06037509FF	RST CHIPR 75 OHM +-1% 1/10W FENGHUA	
D010	381G0A14RGB0EL	LED R/G/B P5018/RSGBB7C-A01/2D	
D008	381G0A14RGB0EL	LED R/G/B P5018/RSGBB7C-A01/2D	
R064	061G0603300 JI	RST 0603 30R 5% 1/10W	
R029	061G06037509FF	RST CHIPR 75 OHM +-1% 1/10W FENGHUA	
R011	061G06037509FF	RST CHIPR 75 OHM +-1% 1/10W FENGHUA	
D003	381G0A14RGB0EL	LED R/G/B P5018/RSGBB7C-A01/2D	
R002	061G06037509FF	RST CHIPR 75 OHM +-1% 1/10W FENGHUA	
R020	061G0805820 JY	RST CHIP R 82OHM 1/8W +/-5% YAGEO	
R074	061G06037509FF	RST CHIPR 75 OHM +-1% 1/10W FENGHUA	
R019	061G06037509FF	RST CHIPR 75 OHM +-1% 1/10W FENGHUA	
D004	381G0A14RGB0EL	LED R/G/B P5018/RSGBB7C-A01/2D	
R034	061G0402101 JF	RST CHIPR 100 OHM +-5% 1/16W FENGHUA	
R57	061G06037509FF	RST CHIPR 75 OHM +-1% 1/10W FENGHUA	
R104	061G06037509FF	RST CHIPR 75 OHM +-1% 1/10W FENGHUA	
R006	061G06037509FF	RST CHIPR 75 OHM +-1% 1/10W FENGHUA	
D006	381G0A14RGB0EL	LED R/G/B P5018/RSGBB7C-A01/2D	
R71	061G06037509FF	RST CHIPR 75 OHM +-1% 1/10W FENGHUA	
D014	381G0A14RGB0EL	LED R/G/B P5018/RSGBB7C-A01/2D	
Q002	057G 417525	SMALLTRAN MMBT3904 200MA 40V SOT-23	
R103	061G06037509FF	RST CHIPR 75 OHM +-1% 1/10W FENGHUA	
R056	061G06037509FF	RST CHIPR 75 OHM +-1% 1/10W FENGHUA	
D13	381G0A14RGB0EL	LED R/G/B P5018/RSGBB7C-A01/2D	
D15	381G0A14RGB0EL	LED R/G/B P5018/RSGBB7C-A01/2D	
R27	061G06037509FF	RST CHIPR 75 OHM +-1% 1/10W FENGHUA	
R059	061G0402101 JF	RST CHIPR 100 OHM +-5% 1/16W FENGHUA	
D012	381G0A14RGB0EL	LED R/G/B P5018/RSGBB7C-A01/2D	
D14	381G0A14RGB0EL	LED R/G/B P5018/RSGBB7C-A01/2D	
R073	061G06037509FF	RST CHIPR 75 OHM +-1% 1/10W FENGHUA	
R052	061G06037509FF	RST CHIPR 75 OHM +-1% 1/10W FENGHUA	
D011	381G0A14RGB0EL	LED R/G/B P5018/RSGBB7C-A01/2D	
R070	061G06037509FF	RST CHIPR 75 OHM +-1% 1/10W FENGHUA	
R066	061G06037509FF	RST CHIPR 75 OHM +-1% 1/10W FENGHUA	
R026	061G06037509FF	RST CHIPR 75 OHM +-1% 1/10W FENGHUA	
R007	061G06037509FF	RST CHIPR 75 OHM +-1% 1/10W FENGHUA	
C002	065G040210232K Y	CAP CHIP 0402 1N 50V X7R +/-10%	
R071	061G06037509FF	RST CHIPR 75 OHM +-1% 1/10W FENGHUA	
R069	061G0603300 JI	RST 0603 30R 5% 1/10W	
R008	061G0805820 JY	RST CHIP R 82OHM 1/8W +/-5% YAGEO	
R25	061G0805820 JY	RST CHIP R 82OHM 1/8W +/-5% YAGEO	
R075	061G06037509FF	RST CHIPR 75 OHM +-1% 1/10W FENGHUA	
R050	061G0402473 JT	RST CHIP 47K 1/16W 5% TZAI YUAN	
R105	061G0603101 JT	RST CHIP 100R 1/10W 5% TZAI YUAN	
R024	061G0805820 JY	RST CHIP R 82OHM 1/8W +/-5% YAGEO	
R035	061G0402473 JT	RST CHIP 47K 1/16W 5% TZAI YUAN	

R051	061G0402101 JF	RST CHIPR 100 OHM +-5% 1/16W FENGHUA	
R003	061G06037509FF	RST CHIPR 75 OHM +-1% 1/10W FENGHUA	
R021	061G06037509FF	RST CHIPR 75 OHM +-1% 1/10W FENGHUA	
R058	061G0402473 JT	RST CHIP 47K 1/16W 5% TZAI YUAN	
R67	061G06037509FF	RST CHIPR 75 OHM +-1% 1/10W FENGHUA	
R072	061G0603300 JI	RST 0603 30R 5% 1/10W	
R102	061G06037509FF	RST CHIPR 75 OHM +-1% 1/10W FENGHUA	
	Q02G705900100100H1	NUT	
	Q02G7060001001	BOLT	
	Q11G701016000L00ZL	PCB-SUPPORT	
	Q16G0002 20 7	GASKET	
	Q45G99010TV04200WN	PROTECT BAG	
	Q50G 500 TV005	CABLE TIE	
	Q52G130118600000YY	TAPE	
	Q52G1501150523AWYY	TAPE_INSULATING	
	Q52G160119100A00YY	TAPE	
	Q52G18010TV070	INSULATING SHEET	
	Q52G18010TV16500ZA	INSULATING SHEET	
	X15T846210100000BL	BKT_STAND	
	X15T8668101000GMYF	BKT_IO	
	X15T867010100000AJ	BKT_SWITCH_COVER	
	X15T8784201000GMYF	BKT_BTM	
	X35T8160001A1C01DA	DECO_BEZEL	
	X37T803901100000ZL	STAND-BASE ASS'Y	
	X40G000200124A	OTHER LABEL --惠民标签	
	X40G046081354A	RATING LABEL 46PFL5130/T3	
	X40G2013032X0060XY	LABEL IO	
	X40G2013042X1200YI	IO LABEL	
	X44GPA561010YX	CUSHION-T	
	X44GPA562010YX	CUSHION-B	
	X44GPA5681301A	ARTWORK CARTON 46PFL5130/T3	
E38901	089G214A15N HL	AC POWER CORD 1500MM	
E38901	089G214A15N JR	AC POWER CORD 1500 FOR CHINA	2nd-source
E09201	092GB1JX1A3EGC	BATTERY 1.5V LR03 AAA£¨LR03£© ALKALI	
	0M1G1740 10225 CR3	SCREW M1-MACHINE SCREW X10.0	
	317GARFM001CHH	RF MODULE CBIP-VII	
	317GARFM008TCL	RF MODULE GL03-2-E	
E39801	398GR8BDANCPHH	REMOTE PHILIPS HOF-44K-GJ11823 CHINESE	
	X41G32MV81343B	MANUAL PFL5130	
	X41G78DV81311A	WARRANTY CARD FOR TPV ADDRESS	
	X41G78SV813A01	QSG PFL5130	
	040G 58162435A	MANUAL P/N LABEL	
	X40G000162416A	OTHER LABEL --CEL LABEL G1 1.9	
	X40G000181321A	CARTON LABEL -合并 SN LABEL	